# РЪКОВОДСТВО ЗА ЕКСПЛОАТАЦИЯ

## Климатици от тип сплит система

FUA71AVEB9
FUA100AVEB9
FUA125AVEB9

# СЪДЪРЖАНИЕ


1. ПРЕДПАЗНИ МЕРКИ ..... 1
2. КАКВО ДА НАПРАВИТЕ ПРЕДИ ЕКСПЛОАТАЦИЯ ..... 4
3. РАБОТЕН ДИАПАЗОН..... 5
4. МЯСТО ЗА МОНТАЖ..... 6
5. ПРОЦЕДУРА ЗА ЕКСПЛОАТАЦИЯ ..... 6
6. ХАРАКТЕРИСТИКИ НА РАБОТАТА ..... 7
7. ОПТИМАЛНА РАБОТА ..... 9
8. ПОДДРЪЖКА (ЗА СЕРВИЗНИЯ ПЕРСОНАЛ) ..... 10
9. НЕ Е НЕИЗПРАВНОСТ НА КЛИМАТИКА..... 14
10. ОТСТРАНЯВАНЕ НА НЕИЗПРАВНОСТИ... 17
11. ИЗИСКВАНИЯ ЗА ИЗХВЪРЛЯНЕ КАТО ОТПАДЪК..... 18


Оригиналното ръководство е написано на английски език. Текстовете на останалите езици са преводи на оригиналните инструкции.

| | |
|---|---|
| | Този уред е пълен с R32.* |

*Приложимо само ако уредът е свързан към следните модели външни тела:
RZAG71, RZAG100, RZAG125, RZAG140, RZASG71, RZASG100, RZASG125, RZASG140.

### Важна информация за използвания хладилен агент

Този продукт съдържа флуорирани парникови газове. Не изпускайте газовете в атмосферата.

Тип хладилен агент(1): **R410A или R32**
GWP(2) за **R410A** е **2087,5**
GWP(2) за **R32** е **675**

(1) За използван хладилен агент, моля, направете справка с табелката със спецификации на външното тяло.
(2) GWP = потенциал за глобално затопляне

В зависимост от европейското или местното законодателство, може да се изискват периодични проверки за утечки на охладителна течност.
Моля, свържете се с вашия местен дилър за повече информация.

**БЕЛЕЖКА**

Приложимото законодателство относно флуорираните парникови газове изисква зареждането с хладилен агент на уреда да бъде посочено както с тегло, така и в $CO_2$ еквивалент.

**Формула за изчисление на количеството в еквивалент на тонове CO2:** GWP стойност на хладилния агент × Общо заредено количество хладилен агент [в кг] / 1000
За повече информация, моля, свържете се с вашия монтажник.

# 1. ПРЕДПАЗНИ МЕРКИ

За да се възползвате изцяло от възможностите на климатика и за да избегнете неизправност поради неправилна употреба, препоръчваме да прочетете внимателно това ръководство за експлоатация преди употребата.
Този продукт се отнася към категорията "уреди, недостъпни за широката публика".

**Този уред е предназначен за употреба от опитни или обучени потребители в магазини, в леката промишленост или във ферми, или за търговска и битова употреба от неспециалисти.**

**Този уред може да се използва от деца над 8 години и лица с намалени физически, сензорни или умствени възможности, или липса на опит и знания, ако те са надзиравани или инструктирани за употребата на уреда по безопасен начин и разбират евентуалните опасности. Малките деца не трябва да си играят с уреда. Почистването и поддръжката от потребителя не трябва да се извършва от деца без надзор.**

**Уредът не е предназначен за използване от малки деца без надзор или от лица, които не са способни да експлоатират климатици.**
Това може да причини токов удар или нараняване.

- **Това ръководство разделя предпазни мерки на ПРЕДУПРЕЖДЕНИЕ и ВНИМАНИЕ. Спазвайте посочените по-долу предпазни мерки: Всички те са от значение за осигуряване на безопасността.**

⚠ **ПРЕДУПРЕЖДЕНИЕ**... Означава потенциална рискова ситуация, която, ако не бъде избегната, ще доведе до смърт или сериозно нараняване.

⚠ **ВНИМАНИЕ**..... Означава потенциална рискова ситуация, която, ако не бъде избегната, ще доведе до леко или средно нараняване.
Може да се използва също и за предупреждение срещу небезопасни практики.

- **След като го прочетете, запазете ръководството на удобно място за справки в бъдеще. Ако оборудването се прехвърли на нов потребител, не забравяйте да му предадете и ръководството.**

**⚠ ПРЕДУПРЕЖДЕНИЕ**

**Когато климатикът е неизправен (произвежда мирис на изгоряло и др.), изключете захранването на уреда и се свържете с вашия доставчик.**
Продължаването на експлоатацията при такива обстоятелства може да доведе до повреда, токови удари или опасност от пожар.

**Консултирайте се с вашия доставчик относно модифицирането, ремонта и поддръжката на климатика.**
Неправилният ремонт може да доведе до изтичане на вода, токови удари или пожар.

**Използвайте предпазители със съответния номинал.**
Не използвайте неподходящи предпазители, медни или други жици като заместител, тъй като това може да причини токов удар, пожар, нараняване или повреда на уреда.

**Консултирайте се с Вашия местен дилър, ако климатикът претърпи природно бедствие, като наводнение или тайфун.**
Не използвайте климатика в такъв случай, иначе може да се получи токов удар, неизправност или пожар.

**Пускайте и спирайте климатика чрез дистанционното управление. Никога не използвайте прекъсвача на захранващата верига за тази цел.**
В противен случай, може да възникне пожар или утечка на вода. Нещо повече, ако срещу спиране на захранването е осигурен автоматичен контрол на рестартирането и захранването се възстанови, вентилаторът ще започне да се върти внезапно и може да причини наранявания.

**Не използвайте продукта в среда, където въздухът е замърсен с маслени пари, напр., от кухненски мазнини или машинно масло.**
Маслените пари могат да доведат до напукване, токов удар или пожар.

**Не използвайте запалими материали (напр., спрей за коса или инсектицид) в близост до продукта.**
**Не почиствайте продукта с органични разтворители от рода на разредител за боя.**
Използването на органични разтворители може да причини напукване на продукта, токови удари или пожар.

**Не използвайте продукта на места с прекомерен мазен пушек, като кухни, или на места със запалим газ, корозивен газ или метален прах.**
Използването на климатика на такива места може да причини пожар или неизправност на уреда.

**Внимавайте за опасност от пожар в случай на изтичане на охладител.**
Ако климатикът не работи правилно, т.е., не генерира студен или топъл въздух, причината може да е в изтичане на охладител. Обърнете се към вашия доставчик за съдействие. Охладителната течност в климатика е безопасна и обикновено не изтича. Ако, обаче, се получи изтичане на охладителна течност, която влезе в контакт с източник на открит пламък, нагревател или печка, това може да образува опасни вещества. Изключете климатика и се обадете на доставчика. Не пропускайте да включите климатика след като квалифициран сервизен техник потвърди, че утечката е отстранена.

**Не пъхайте предмети, включително пръти, пръсти и др., в отворите за приток или отвеждане на въздуха.**
Може да се получи нараняване поради контакт с бързо въртящите се перки на вентилатора.

**Консултирайте се с вашия доставчик относно почистването на вътрешността на климатика.**
Неправилното почистване може да причини счупване на пластмасови части, изтичане на вода и други повреди, както и токови удари.

**Имайте предвид, че продължителното, директно излагане на въздействието на студен или топъл въздух от климатика, или на твърде горещ или твърде студен въздух, може да бъде вредно за вашето физическо състояние и здраве.**

**Консултирайте се с вашия дилър относно монтажните работи.**
Самостоятелният монтаж може да доведе до изтичане на вода, токови удари или пожар.

**Обърнете се към квалифицирани професионалисти относно монтажа на аксесоари и използвайте само посочените от производителя аксесоари.**
Ако в резултат на вашата намеса възникне дефект, той може да доведе до утечки на вода, токов удар или пожар.

**Консултирайте се с вашия доставчик относно преместването и повторния монтаж на климатика.**
Неправилният монтаж може да доведе до изтичане на вода, токови удари или пожар.

**Не забравяйте да заземите климатика.**
Не заземявайте уреда към тръбопроводи, гръмоотводи или телефонно заземяване.
Неправилно извършеното заземяване може да доведе до токов удар или пожар.
Силният токов пик от светкавица или други източници може да причини повреда на климатичната инсталация.

**Задължително инсталирайте детектор за утечки на земята.**
Неговата липса може да доведе до токов удар или пожар.

**За захранване на системата задължително използвайте отделна силова верига.**
Използването на друго захранване може да причини генериране на топлина, пожар или неизправност на продукта.

**Консултирайте се с вашия дилър за указания какво да предприемете в случай на изтичане на охладителен агент.**
Когато вътрешният модул ще се монтира в малка стая, необходимо е да се вземат съответни мерки така, че количеството изтекъл охладителен агент да не превиши лимита за концентрация в случай на утечка. В противен случай, това може да доведе до инцидент поради недостиг на кислород.

**Уредът трябва да се съхранява в добре проветрена стая с размери, указани в ръководството за монтаж, без постоянно работещи източници на запалване (например: открити пламъци, работещ с газ уред или работещ електрически нагревател), за да се предотвратят механични повреди (само за хладилен агент R32).**

## ⚠ ВНИМАНИЕ

**Децата трябва да се надзирават, за да не играят с уреда или дистанционното управление.**
Случайното задействане на уреда от дете може да доведе до нараняване или токов удар.

**Не позволявайте на деца да се катерят върху външния модул и избягвайте поставянето на предмети върху него.**
Падането или преобръщането могат да доведат до нараняване.

**Не позволявайте на деца да играят върху и около външния модул.**
Това може да доведе до нараняване.

**Уверете се, че деца, растения или животни не са изложени директно на въздушната струя от**

**вътрешния модул, тъй като това може да има неблагоприятни последици.**

**Не поставяйте запалими спрейове и не използвайте контейнери със спрей в близост до уреда, тъй като това може да причини пожар.**

**Не мийте климатика или дистанционното управление с вода, тъй като това може да доведе до токов удар или пожар.**

**Не поставяйте контейнери с вода (вази с цветя и др.) върху уреда, тъй като това може да причини токов удар или пожар.**

**Не поставяйте запалими контейнери, от рода на кутии спрей, в рамките на 1 м от отвора за отвеждане на въздуха.**
Контейнерите могат да експлодират, тъй като излизащият топъл въздух от външния или вътрешния модул ще ги засегне.

**Изключете захранването, когато климатикът няма да се използва продължително време.**
В противен случай, климатикът може да се загрее или да се запали поради натрупването на прах.

**Не разполагайте предмети в директна близост до външния модул и не допускайте листа и други отпадъци да се натрупват около уреда.**
Листата привличат дребни животни и насекоми, които могат да попаднат в уреда. Веднъж попаднали в уреда, такива насекоми и животни могат да причинят неизправности, пушек или пожар, ако се допрат до части на електрооборудването.

**Преди почистване на климатика, спрете работата му и изключете захранването.**
В противен случай е възможен токов удар и нараняване.

**За избягване на токови удари, не работете с уреда с мокри ръце.**

**Никога не се допирайте до вътрешните части на дистанционното управление.**
Докосването на някои вътрешни части ще причини токови удари и повреда на дистанционното управление. Консултирайте се с вашия местен доставчик относно проверката и регулирането на вътрешни части.

**За да се избегне недостиг на кислород, осигурете адекватно проветряване на помещението, ако съвместно с климатика се използва оборудване с открит пламък.**

**Не оставяйте дистанционното управление на места, където има опасност да се намокри.**
Ако в дистанционното управление проникне вода, има опасност от токов удар и повреда на електронни компоненти.

**Внимавайте къде стъпвате при почистване или проверка на въздушния филтър.**
Необходима е работа на височина, при което трябва да се внимава особено.
Ако скелето е нестабилно, може да паднете и да се нараните.

**Не махайте решетката от вентилатора на външния модул.**
Решетката предпазва от контакт с високоскоростния вентилатор, който може да причини нараняване.

**За да избегнете нараняване, не докосвайте отвора за приток на въздух или алуминиевите ребра на уреда.**

**Не поставяйте предмети, чувствителни към влага, директно под вътрешния или външния модул.**
При определени условия, кондензът по основния модул или охладителните тръби, замърсяването по въздушния филтър или запушване на дренажа могат да причинят прокапване, което да доведе до повреда на засегнатия предмет.

**Не поставяйте нагреватели директно под уреда, тъй като топлината може да причини деформация.**

**Не поставяйте нагреватели или горелки на местата, подложени на въздушната струя от уреда, тъй като това може да влоши горенето.**

**Не запушвайте отворите за приток или отвеждане на въздуха.**
Влошеният въздушен поток може да доведе до недостатъчен капацитет или до проблеми.

**Не използвайте климатика за други цели, освен предвидените.**
Не използвайте климатика за охлаждане на прецизни инструменти, храна, растения, животни или художествени творби, тъй като това може да се отрази неблагоприятно на характеристиките, качествата и/или дълготрайността на засегнатия предмет.

**Не монтирайте климатичната система на място, където има опасност от излагане на въздействието на утечки от запалим газ.**
В случай на изтичане на газ, натрупването на газ около климатика може да доведе до опасност от пожар.

**Изпълнете дренажния тръбопровод, за да се осигури цялостно източване.**
Ако дренажният тръбопровод не се изпълни правилно, няма да има оттичане. Тогава в дренажния тръбопровод може да се натрупат остатъци и замърсявания, което да доведе до утечка на вода. Ако това стане, спрете климатика и се обадете на вашия доставчик за съдействие.

## • БЕЛЕЖКА КЪМ СЕРВИЗНИЯ ПЕРСОНАЛ

### ⚠ ПРЕДУПРЕЖДЕНИЕ

#### ⚠ ОПАСНОСТ ОТ ТОКОВИ УДАРИ ИЛИ ПОЖАР

- При проверка на електрически компоненти (като съдържанието на контролната кутия, електромотора на вентилатора, дренажната помпа и др.), изключете захранването на климатика изцяло (вкл. вътрешни и външни модули).
- При почистване на топлообменника се уверете, че сте демонтирали горните електронни компоненти (ако по тях попадне почистващ препарат, има опасност от изгаряне на компонентите поради повреда на изолацията).

#### ⚠ ВНИМАНИЕ! ОПАСНОСТ ОТ ТОКОВИ УДАРИ

- Изключете захранването преди работа.
- Никога не отваряйте капака на контролната кутия в течение на 10 минути след захранването, тъй като има остатъчно напрежение.

- След отваряне на капака на кутията за управление измерете остатъчното напрежение между точките, показани на **Фигура 1** на печатната платка от тестера, без да докосвате части под напрежение, и се уверете, че остатъчното напрежение е DC 50 V или по-ниско.

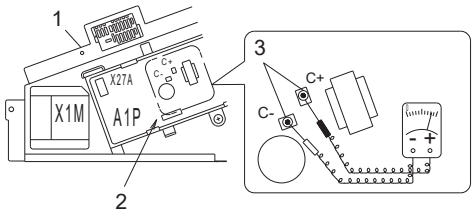


**Фигура 1**

1 Контролна кутия
2 Печатна платка
3 Измерване на точки за остатъчно напрежение

- След спиране на захранването, работата ще се рестартира автоматично.

## 2. КАКВО ДА НАПРАВИТЕ ПРЕДИ ЕКСПЛОАТАЦИЯ

Това ръководство за експлоатация се отнася за следните климатични системи със стандартно управление.
Преди започване на експлоатацията, обърнете се към вашия доставчик за указания относно използването на вашия модел климатична система.

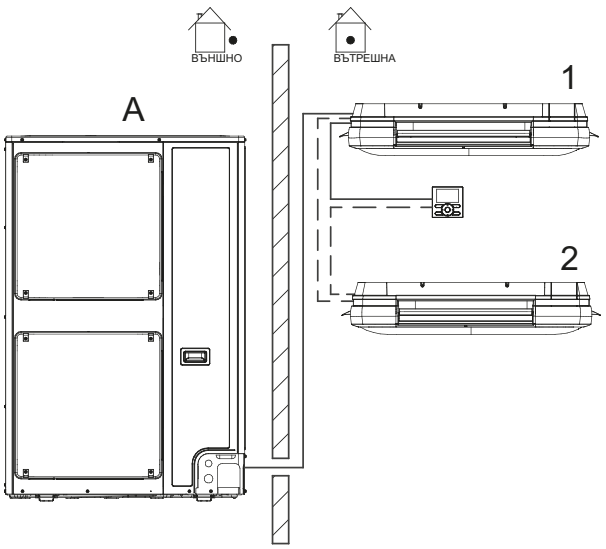


A Сплит система или система с едновременна работа
B Мултисистема
1 Модул с дистанционно управление
2 Модул без дистанционно управление (когато се използва при едновременна работа)

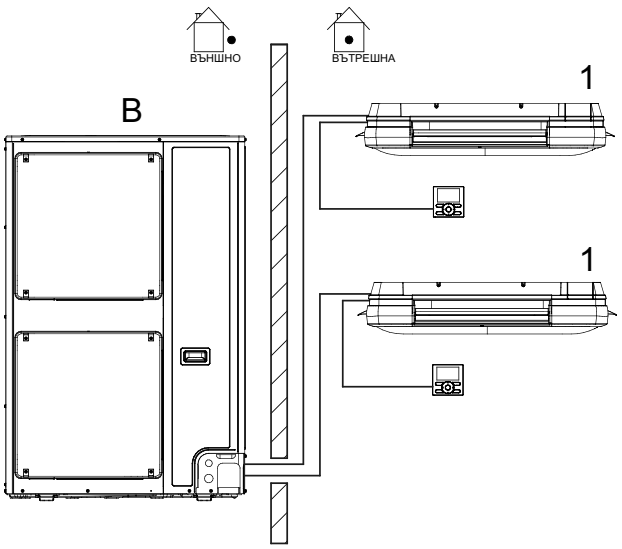


A Сплит система или система с едновременна работа
B Мултисистема
1 Модул с дистанционно управление
2 Модул без дистанционно управление (когато се използва при едновременна работа)

**БЕЛЕЖКА**

- Прочетете ръководството за експлоатация, предоставено с дистанционното управление, което използвате.

При използване на безжично дистанционно управление, вижте приложеното към комплекта ръководство за експлоатация.
Ако Вашата инсталация има специално настроена система за управление, обърнете се към доставчика за информация относно експлоатацията на системата.

- Тип с топлинна помпа
  Тази система осигурява ОХЛАЖДАНЕ, ОТОПЛЕНИЕ, АВТОМАТИЧЕН РЕЖИМ, ПРОГРАМИРАНЕ НА ИЗСУШАВАНЕ И РАБОТА САМО В РЕЖИМ НА ВЕНТИЛАЦИЯ.
- Тип само с охлаждане
  Тази система осигурява ОХЛАЖДАНЕ, ПРОГРАМИРАНО ИЗСУШАВАНЕ И РАБОТА В РЕЖИМ НА ВЕНТИЛАЦИЯ.

### ПРЕДПАЗНИ МЕРКИ ПРИ ГРУПОВА СИСТЕМА ЗА УПРАВЛЕНИЕ ИЛИ СИСТЕМА ЗА УПРАВЛЕНИЕ С ДВА ПУЛТА ЗА ДИСТАНЦИОННО УПРАВЛЕНИЕ

Освен индивидуалното управление (един пулт за дистанционно управление управлява един вътрешен блок), тази система включва още две системи за управление. Изяснете към кой тип принадлежи Вашата система.

- **Система с групово управление**
  Един пулт за дистанционно управление управлява до 16 вътрешни модула. Всички вътрешни модули имат еднакви настройки.
- **Система с два пулта за дистанционно управление**
  Два пулта за дистанционно управление управляват един вътрешен блок (в случай на система с групово управление, една група от вътрешни блокове).

**БЕЛЕЖКА**

- Обърнете се към вашия доставчик, ако желаете да промените комбинацията или настройките при системите с групово управление или с два пулта за управление.
- Моля, не променяйте сами комбинацията и настройките за групова работа и двата контролера за дистанционно управление, обърнете се към вашия доставчик.

| ИНФОРМАЦИЯ ЗА ИДЕНТИФИЦИРАНЕ НА МОДЕЛА, ЗА КОЙТО СЕ ОТНАСЯ ИНФОРМАЦИЯТА: FUA125AVEB9 | | | | | | | |
|---|---|---|---|---|---|---|---|
| Елемент | Символ | Стойност | Модул | Елемент | Символ | Стойност | Модул |
| Капацитет на охлаждане (практически) | $P_{rated,\ c}$ | 7,83 | kW | Обща входяща електрическа мощност | $P_{elec}$ | 0,19 | kW |
| Капацитет на охлаждане (потенциален) | $P_{rated,\ c}$ | 4,27 | kW | Ниво на звуковата мощност (за различните настройки на оборотите, ако е приложимо) | $L_{WA}$ | 65 | dB |
| Отоплителна мощност | $P_{rated,\ h}$ | 13,50 | kW | | | | |
| Информация за връзка | DAIKIN INDUSTRIES CZECH REPUBLIC s.r.o.<br>U Nové Hospody 1/1155, 301 00 Plzeň Skvrňany, Чешка република | | | | | | |

## Наименования и функции на частите

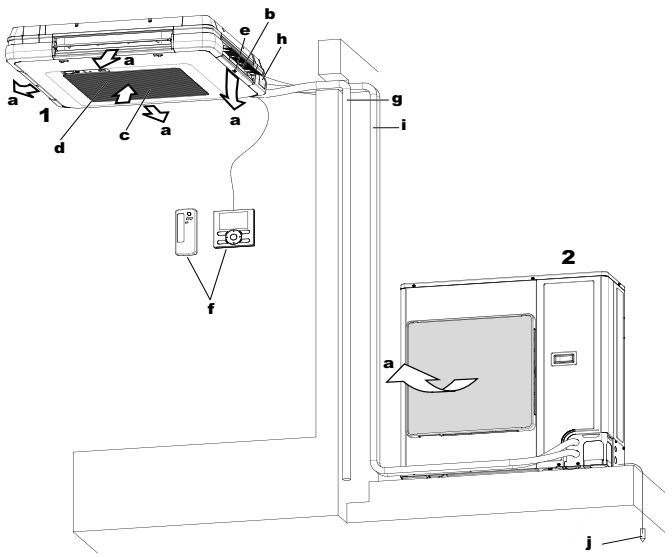


| | |
|---|---|
| **1** | Вътрешно тяло |
| **2** | Външно тяло |
| **a** | Отвеждане на въздуха |
| **b** | Хоризонтално ребро (вътрешен отвор за отвеждане на въздух) |
| **c** | Смукателна решетка<br>(Вижте "**ПОДДРЪЖКА (ЗА СЕРВИЗНИЯ ПЕРСОНАЛ)**" на стр. 10) |
| **d** | Въздушен филтър (вътре в смукателната решетка)<br>(Вижте "**ПОДДРЪЖКА (ЗА СЕРВИЗНИЯ ПЕРСОНАЛ)**" на стр. 10) |
| **e** | Идентификационна отметка на въздушен отвор (□, □□, □□□, □□□□)<br>Използвайте тази отметка като референция при задаване на посоката на въздушната струя.(само за BRC1E53) |
| **f** | Дистанционно управление (опционална част)<br>Контролерът за дистанционно управление може да не е нужен, в зависимост от системната конфигурация. |
| **g** | Дренажна тръба |
| **h** | Дренажно устройство (вградено)<br>То дренира влагата, отделена от помещението по време на работата в режим на охлаждане. |
| **i** | Тръби на хладилния агент; Управляващи проводници;<br>Заземяващ кабел (Забележка)<br>(Забележка)Това е кабел, който позволява на електрическия ток да протече от вътрешния модул до земята за предотвратяване на токови удари или пожар в случай на авария. |
| **j** | Заземяващ проводник<br>Заземете външното тяло за предпазване от токови удари и пожар. |

# 3. РАБОТЕН ДИАПАЗОН

Ако температурата или влажността са извън следните условия, може да сработят предпазните устройства и климатикът може да не работи или, понякога, от вътрешния модул може да капят капки вода.

ОХЛАЖДАНЕ [°C]

| ВЪНШНО ТЯЛО | ВЪТРЕШНА | | | ВЪНШНА ТЕМПЕРАТУРА | |
|---|---|---|---|---|---|
| | ТЕМПЕРАТУРА | | ВЛАЖНОСТ | | |
| RZQ200~250 | WB | 14~28 | ≤80%* | DB | –5~46 |
| RZQG71~140 | WB | 12~28 | ≤80%* | DB | –15~50 |
| RZQSG71~140 | WB | 14~28 | ≤80%* | DB | –15~46 |
| RR71~125 | WB | 12~28 | ≤80%* | DB | –15~46 |
| RQ71~125 | WB | 12~28 | ≤80%* | DB | –5~46 |

| ВЪНШНО ТЯЛО | ВЪТРЕШНА | | | ВЪНШНА ТЕМПЕРАТУРА | |
|---|---|---|---|---|---|
| | ТЕМПЕРАТУРА | | ВЛАЖНОСТ | | |
| RZAG71~140 | DB | 17~38 | ≤80%* | DB | – 20~52 |
| | WB | 12~28 | | | |
| RZASG71~140 | DB | 20~38 | ≤80%* | DB | –-15~46 |
| | WB | 14~28 | | | |

ОТОПЛЕНИЕ [°C]

| ВЪНШНО ТЯЛО | ВЪТРЕШНА ТЕМПЕРАТУРА | | ВЪНШНА ТЕМПЕРАТУРА | |
|---|---|---|---|---|
| RZQ200~250 | DB | 10~27 | WB | –15~15 |
| RZQG71~140 | DB | 10~27 | WB | –20~15.5 |
| RZQSG71~140 | DB | 10~27 | WB | –15~15.5 |
| RQ71~125 | DB | 10~27 | WB | –10~15 |

| ВЪНШНО ТЯЛО | ВЪТРЕШНА ТЕМПЕРАТУРА | | ВЪНШНА ТЕМПЕРАТУРА | |
|---|---|---|---|---|
| RZAG71~140 | DB | 10~27 | DB | – 20~24 |
| | | | WB | – 20~18 |
| RZASG71~140 | DB | 10~27 | DB | – 15~21 |
| | | | WB | – 15~15.5 |

*За да се избегне кондензиране и капене на вода от вътрешния модул.
D B: Температура на суха крушка
WB: Температура на мокра крушка

Диапазонът за настройка на температурата на дистанционното управление е 16°C – 32°C и зависи от режима на отопление/охлаждане.

# 4. МЯСТО ЗА МОНТАЖ

## Относно местата за монтаж

- **Монтиран ли е климатикът на добре проветряемо място, където няма препятствия около уреда?**
- **Не използвайте климатика на следните места.**
  a. Където има наличие на голямо количество минерално масло, например, масло за рязане
  b. Където има много сол, като например плажни зони
  c. Където има наличие на серен газ, като например курорти с горещи минерални извори
  d. Където има значителни флуктуации в напрежението, като например заводи
  e. Автомобили и плавателни съдове
  f. Където има много маслени пръски и изпарения, като например в кухни и др.
  g. Където има машини, генериращи електромагнитни вълни
  h. Където има киселинни и/или основни пари
- **Взети ли са предпазни мерки срещу сняг?**
  За подробности, обърнете се към вашия дилър относно снегозащитни козирки и др.

## Относно окабеляването

- **Всички електротехнически работи трябва да се извършват само от квалифициран електротехник.**
  За извършване на окабеляването се обърнете към доставчика. Никога не правете това сами.
- **Осигурете отделно захранване за този уред и извършване на всички електрически работи от квалифициран персонал, съгласно местните и националните разпоредби.**

## Обръщайте внимание и на работните шумове

- **Избрани ли са следните места?**
  a. Място, което може да издържи достатъчно тежестта на климатика с по-малко работни шумове и вибрации.
  b. Място, където няма проблем с горещия въздух, отделян от външния модул и работните шумове не причиняват неудобства на съседите.
- **Сигурни ли сте, че няма препятствия около отвора за отвеждане на въздух на външния модул?**
  Такива препятствия могат да доведат до намалена производителност и увеличени работни шумове.
- **Ако по време на употреба възникнат необичайни шумове, спрете климатика и се консултирайте с доставчика.**

## Относно източването на дренажните тръби

- **Правилно ли е изпълнен дренажният тръбопровод, за да се осигури цялостно източване?**
  Ако дренажният тръбопровод не се изпълни правилно, в дренажния тръбопровод може да се натрупат остатъци и замърсявания, което да доведе до утечка на вода. Ако това стане, спрете климатика и се обадете на вашия доставчик за съдействие.

**⚠ ПРЕДУПРЕЖДЕНИЕ**

**Не допускайте да се създаде опасност поради случайно ръщане в начално състояние на термичния прекъсвач: този уред НЕ ТРЯБВА да се захранва през външно превключващо устройство, като например таймер, или да се свързва към верига, която редовно се ВКЛЮЧВА и ИЗКЛЮЧВА от бслужващата програма.**

# 5. ПРОЦЕДУРА ЗА ЕКСПЛОАТАЦИЯ

Прочетете ръководството за монтаж, предоставено с външното тяло, и ръководството за дистанционното управление.
Работната процедура се различава при моделите с топлинна помпа и моделите само с охлаждане. Свържете се с вашия доставчик за информация относно модела на вашата система.

- За да предпазите климатика, включете захранването 6 часа преди начало на експлоатацията.
- Не изключвайте захранването по време на сезонната употреба на климатика. Това се изисква за плавното активиране на климатика.

- Ако по време на работа захранването бъде прекъснато, след неговото възстановяване работата на уреда ще се поднови автоматично.

# 6. ХАРАКТЕРИСТИКИ НА РАБОТАТА

## ■ ХАРАКТЕРИСТИКИ НА РАБОТАТА В РЕЖИМ НА ОХЛАЖДАНЕ (РАБОТА В РЕЖИМ НА ОХЛАЖДАНЕ И РАБОТА В РЕЖИМ НА АВТОМАТИЧНО ОХЛАЖДАНЕ)

- Ако се използва РЕЖИМ НА ОХЛАЖДАНЕ при ниска вътрешна температура, върху топлообменника на вътрешния модул се образува скреж.
  Това може да влоши капацитета на охлаждане. В такъв случай, климатикът автоматично превключва към РЕЖИМ НА РАЗМРАЗЯВАНЕ за известно време.
  По време на РЕЖИМ НА РАЗМРАЗЯВАНЕ, ниската скорост на вентилатора или лек полъх се използват за предотвратяване на отделянето на стопена вода.
  (Контролерът на дистанционното управление показва зададената сила на въздушната струя.)
- Когато външната температура е висока, ще е нужно известно време, докато вътрешната температура достигне зададената.

## ■ ХАРАКТЕРИСТИКИ НА РАБОТАТА В РЕЖИМ НА ОТОПЛЕНИЕ (РАБОТА В РЕЖИМ НА ОТОПЛЕНИЕ И РАБОТА В РЕЖИМ НА АВТОМАТИЧНО ОТОПЛЕНИЕ)

### НАЧАЛО НА РАБОТА

- Като правило е нужно повече време за достигане на вътрешната температура до зададената в РЕЖИМ НА ОТОПЛЕНИЕ, отколкото в РЕЖИМ НА ОХЛАЖДАНЕ. Препоръчва се да се стартира работата предварително, използвайки ТАЙМЕРА.

**Изпълнете следната операция за предпазване на отоплителния капацитет от намаляване и отделяне на студен въздух.**

### ПРИ СТАРТИРАНЕ НА РАБОТАТА И СЛЕД РАЗМРАЗЯВАНЕ

- Прилага се система на циркулиращ топъл въздух, поради което е нужно известно време, докато цялото помещение се затопли, след началото на работата.
- Вътрешният вентилатор работи за автоматично отделяне на лека въздушна струя, докато температурата в климатика достигне определено ниво. В този момент дистанционният контролер показва "⚙/🌡⚙". Оставете го така и изчакайте малко. (Контролерът на дистанционното управление показва зададената сила на въздушната струя.)
- Посоката на въздушната струя става хоризонтална, за да не духа студен въздух върху обитателите. (Контролерът на дистанционното управление показва зададената посока на въздушната струя.)

### РАЗМРАЗЯВАНЕ (Операция по отстраняване на скреж от външния модул)

- С увеличаване на скрежа по намотката на външния модул, отоплителният ефект намалява и климатикът преминава в режим РАЗМРАЗЯВАНЕ.
- Вентилаторът на вътрешното тяло спира и на дисплея на дистанционното управление се извежда "⚙/🌡⚙".
  С безжичното дистанционно управление, топлият въздух спира и светлинният индикатор за РЕЖИМ НА РАЗМРАЗЯВАНЕ светва.
  (Контролерът на дистанционното управление показва зададената сила на въздушната струя.)
- След максимум 10 минути в РЕЖИМ НА РАЗМРАЗЯВАНЕ климатикът се връща към РЕЖИМ НА ОТОПЛЕНИЕ.
- Посоката на въздушната струя става хоризонтална. (Контролерът на дистанционното управление показва зададената посока на въздушната струя.)
- По време на или след РЕЖИМ НА РАЗМРАЗЯВАНЕ, от отвора за приток или отвеждане на въздуха на климатика излиза бяла мъгла.
  (Вижте "**ОТ КЛИМАТИКА ИЗЛИЗА БЯЛА ПАРА**" на стр. 16.)
- По време на тази конкретна операция може да се чуе съскащ звук.

### Относно температурата на външния въздух и капацитета на отопление

- Капацитетът на отопление на климатика намалява с намаляването на температурата на външния въздух.
  В такъв случай, използвайте климатика в съчетание с други системи за отопление. (Когато се използва уред за горене, проветрявайте редовно помещението.)
  Не използвайте уреда за горене на места, където въздухът от климатика духа директно върху него.
- Когато топлият въздух остава под тавана и краката ви са студени, препоръчваме да

използвате циркулатор (вентилатор за циркулиране на въздуха в помещението). За повече информация се обърнете към доставчика.
- Когато вътрешната температура надвиши зададената, вътрешният модул изпуска лек бриз (превключва към лек полъх). Посоката на въздушната струя става хоризонтална. (Контролерът на дистанционното управление показва зададената посока и сила на въздушната струя.)

## ■ ХАРАКТЕРИСТИКИ НА РАБОТАТА В РЕЖИМ НА ПРОГРАМИРАНО ИЗСУШАВАНЕ

- Този режим понижава влажността без понижаване на стайната температура. Стайната температура, при натискане на бутона за работа, ще бъде зададената температура. В този момент, скоростта на вентилатора и температурата се задават автоматично, така че дистанционното управление не показва тези настройки. За ефикасно понижаване на стайната температура и влажността, първо понижете стайната температура чрез РЕЖИМ НА ОХЛАЖДАНЕ и после използвайте РЕЖИМ НА ПРОГРАМИРАНО ИЗСУШАВАНЕ. Когато стайната температура се понижи, въздушната струя от вътрешния модул може да спре.
- При постоянна работа с посока надолу на въздушния поток, въздухът духа известно време в зададената автоматично посока, за да предпази от образуване на конденз по хоризонталните ребра. (Контролерът на дистанционното управление показва зададената посока на въздушната струя.)
- Ако се използва РЕЖИМ НА ПРОГРАМИРАНО ИЗСУШАВАНЕ при ниска вътрешна температура, върху топлообменника на вътрешния модул се образува скреж. В такъв случай, климатикът автоматично превключва към РЕЖИМ НА РАЗМРАЗЯВАНЕ за известно време. Ниската скорост на вентилатора или лек полъх се използват за предотвратяване на отделянето на стопена вода.

## ■ НИВО НА ЗВУКОВО НАЛЯГАНЕ

- Нивото на звуково налягане е под 70 dB(A).

## НАСТРОЙКА НА ПОСОКАТА НА ВЪЗДУШНИЯ ПОТОК

Посоката на въздушната струя може да се зададе индивидуално за всеки въздушен отвор. (само за BRC1E53)

- Проверете идентификационната отметка на въздушен отвор (вижте страница 4) и използвайте дистанционното управление за настройка на посоката на въздушната струя. (За подробности, вижте ръководството за експлоатация, предоставено с дистанционното управление.)
- Хоризонталните перки при отвора за отвеждане на въздух са затворени, докато вътрешният модул спре.

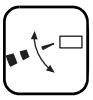

## НАСТРОЙКА НА ПОСОКАТА НА ВЪЗДУШНИЯ ПОТОК

Натиснете бутона за НАСТРОЙКА НА ПОСОКАТА НА ВЪЗДУШНИЯ ПОТОК, за да изберете посоката на въздуха.

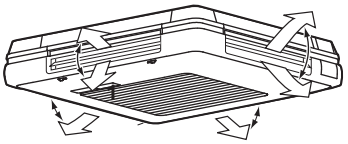

Настройка нагоре и надолу

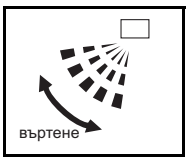


Картинката на дисплея за ПОСОКА НА ВЪЗДУШНИЯ ПОТОК се върти, както е показано вляво, а посоката на въздушната струя постоянно варира. (Автоматична настройка на клапите)

Натиснете бутона за НАСТРОЙКА НА ПОСОКАТА НА ВЪЗДУШНИЯ ПОТОК, за да изберете посоката на въздуха според желанието ви.

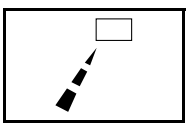

Картинката на дисплея за ПОСОКА НА ВЪЗДУШНИЯ ПОТОК спира да се върти и посоката на въздушната струя се фиксира (Фиксирана настройка на посоката на въздушния поток).

### ДВИЖЕНИЕ НА ХОРИЗОНТАЛНИТЕ РЕБРА

В следните случаи, микропроцесорът управлява посоката на въздушния поток, която може да се различава от показаната на дисплея.

| | | |
|---|---|---|
| Режим на работа | • ОХЛАЖДАНЕ<br>• АВТОМАТИЧНО ОХЛАЖДАНЕ<br>• ПРОГРАМИРАНО ИЗСУШАВАНЕ | • ОТОПЛЕНИЕ<br>• АВТОМАТИЧНО ОТОПЛЕНИЕ |
| Посока нагоре и надолу | Въздухът духа известно време в зададената автоматично посока, за да предпази от образуване на конденз по хоризонталните ребра.<br>• При постоянна работа с посока надолу на въздушния поток | Посоката на въздушната струя става хоризонтална, така че да не духа директно към тялото ви.<br>• Когато стайната температура е по-висока от зададената температура<br>• Когато стартира режим на ОТОПЛЕНИЕ или по време на РАЗМРАЗЯВАНЕ (ако се образува скреж по външния модул) |

**БЕЛЕЖКА**

- Когато се извършва групово управление при едновременно работещи системи (двойна и тройна), посоката на въздушния поток не може да се задава индивидуално за подчинените модули.

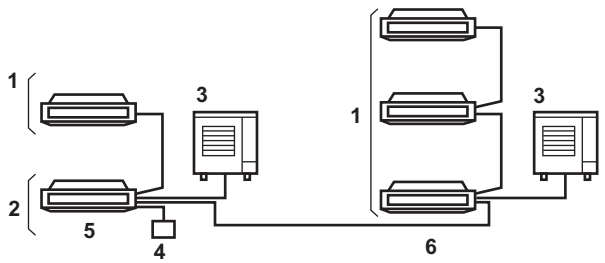


1 Вътрешно тяло (подчинено)
2 Вътрешно тяло (главно)
3 Външно тяло
4 Устройство за дистанционно управление
5 1 външно и 2 вътрешни тела
6 1 външно и 3 вътрешни тела

**Препоръчани положения на въздушната струя**

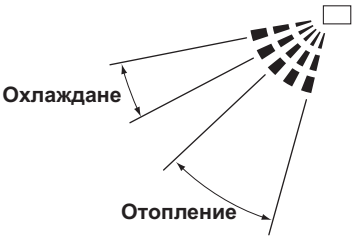


Препоръчваме използване на въздушната струя в посочените по-горе позиции, когато се фиксира посоката на въздушната струя.

## 7. ОПТИМАЛНА РАБОТА

За да осигурите правилно функциониране на системата, спазвайте следните предпазни мерки.

- Предпазете от директно слънчево греене от към прозореца, като използвате завеси или щори, по време на работа в РЕЖИМ НА ОХЛАЖДАНЕ.
- Дръжте вратите и прозорците затворени. Ако вратите и прозорците останат отворени, стайният въздух ще излиза навън и ще намали ефекта от охлаждането и отоплението.
- Никога не поставяйте предмети в близост до отворите за приток или отвеждане на въздуха на климатика. Това може да доведе до влошаване на работата или до нейното пълно спиране.
- За комфорт в помещението, настройвайте правилно температурата. Избягвайте прекомерното охлаждане или затопляне. В противен случай се хаби излишно електричество.
- Когато на дисплея се изведе " " или "Време за почистване на въздушния филтър", се обърнете към квалифициран сервизен техник за почистване на филтрите. (Вижте "**ПОДДРЪЖКА (ЗА СЕРВИЗНИЯ ПЕРСОНАЛ)**" на стр. 10.) Използването на вътрешния модул със замърсен въздушен филтър може да намали капацитета или да причини неизправност.
- Монтирайте ТВ приемници, радиоапарати и стерео уредби на разстояние от 1 m или повече от вътрешното тяло и дистанционното управление. Изображенията могат да станат размазани и може да се генерира шум.

- Изключете прекъсвача на захранващата верига, когато уредът няма да се използва продължително време. Когато прекъсвачът на захранващата верига е включен, малко количество енергия се изразходва дори и при неработеща система. (*1)
  Изключвайте прекъсвача на захранващата верига, за да пестите енергия. При подновяване на работата включете прекъсвача на захранващата верига 6 часа преди начало на експлоатацията за по-плавна работа.
  (Вижте "**ПОДДРЪЖКА (ЗА СЕРВИЗНИЯ ПЕРСОНАЛ)**" на стр. 10) (*2)
  *1 Консумираната енергия, когато външният модул не работи, зависи от модела.
  *2 Настройката от преди изключването на прекъсвача на захранващата верига се запаметява. (Настройката на таймера се изчиства.)
- Използвайте пълноценно функцията за регулиране на посоката на въздушната струя. Студеният въздух се събира по пода, а топлият въздух се събира към тавана. Задайте посока на въздушната струя хоризонтално при режим на ОХЛАЖДАНЕ или ИЗСУШАВАНЕ, а я насочете надолу в режим на ОТОПЛЕНИЕ.
  Не допускайте въздушната струя да духа директно в хора.
- Използвайте ефективно ТАЙМЕРА. Достигането на стайната температура до зададената стойност може да отнеме известно време. Препоръчва се да се стартира работата предварително, използвайки ТАЙМЕРА.

# 8. ПОДДРЪЖКА (ЗА СЕРВИЗНИЯ ПЕРСОНАЛ)

**САМО КВАЛИФИЦИРАН СЕРВИЗЕН СПЕЦИАЛИСТ ИМА ПРАВО ДА ИЗВЪРШВА ПОДДРЪЖКА**

**⚠ ПРЕДУПРЕЖДЕНИЕ**

- **Не използвайте запалими газове (като лак за коса или спрей за насекоми) около климатика.**
- **Не избърсвайте климатика с бензен или разредител.**
  **Това може да причини напукване, токов удар или пожар.**
- **Никога не поставяйте пръстите си или пръти в отвора за приток на въздух, отвора за отвеждане на въздуха или хоризонталните ребра. Вентилаторът се върти с висока скорост и може да се нараните.**

**⚠ ВНИМАНИЕ**

- **Не мийте уреда с вода.**
  **Това може да причини токови удари или пожар поради изтичане на вода.**
- **Изключвайте климатика преди почистването му, като изключите прекъсвача на захранващата верига.**
  **Ако не изключите захранването, това може да доведе до токови удари и наранявания.**
- **При работа на високи места, внимавайте къде стъпвате.**
  **Ако скелето е нестабилно, може да паднете и да се нараните.**

**БЕЛЕЖКА**

- **Не сваляйте въздушния филтър в други случаи, освен за почистване. Това може да причини неизправност.**
- **Не покривайте отвора за приток на въздух с други материи (като хартия), освен специфицирания въздушен филтър. Производителността може да спадне и да доведе до замръзване/утечка на вода.**

## КАК СЕ ПОЧИСТВА ВЪЗДУШНИЯТ ФИЛТЪР

Когато дистанционното управление показва " " или "Време за почистване на въздушния филтър", почистете филтъра.

- Това се показва след работа за определен период от време.

**БЕЛЕЖКА**

- Можете да промените времето за показване на " " или "Време за почистване на въздушния филтър".
  **Ако вътрешният модул се използва на място с по-замърсен от обичайното въздух, поискайте от вашия местен дилър да ви предложи решение.**

| | |
|---|---|
| Замърсяване | Време до показване на индикацията |
| Нормално | 2500 часа (еквивалентно на една година) |
| По-замърсено | 1250 часа (еквивалентно на половин година) |

- Ако стане трудно премахването на замърсяването от въздушния филтър, сменете филтъра.
  (Въздушният филтър за смяна е опционален аксесоар)

1. **Отворете смукателната решетка.**
   Едновременно плъзнете двата бутона, бавно спуснете надолу смукателната решетка.

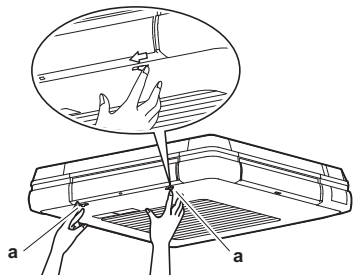


a Бутон

2. **Извадете въздушния филтър.**
   Извършете работата в описания по-долу ред.
   **1** Издърпайте края на въздушния филтър надолу и откачете въздушния филтър от издатината на решетката. (ляво и дясно)
   **2** Повдигнете филтъра и го откачете от издатината в горната част на решетката. (ляво и дясно)

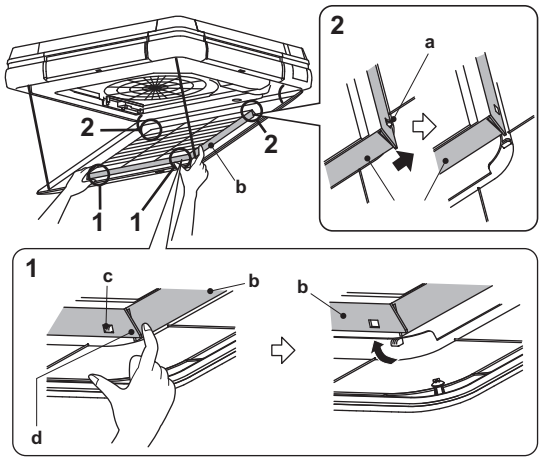


a Издатина на горната част на решетката
b Филтър
c Издатина
d Край на въздушния филтър

3. **Почистете въздушния филтър.**
   Почистете замърсяването с прахосмукачка или измийте с вода.

| | | |
|---|---|---|
| Ако филтърът е силно замърсен, измийте го с неутрален препарат и мека четка. | ➡ | След това изтръскайте от водата и изсушете филтъра на сянка. |

**БЕЛЕЖКА**

- **Не мийте филтъра с вода над 50°C. Това може да доведе до обезцветяване и деформация.**
- **Не нагрявайте филтъра на огън. Това може да причини изгаряне.**

4. **Поставете въздушния филтър.**
   Поставете въздушния филтър в обратен ред на посочения в стъпка 2.

5. **Затворете смукателната решетка.**
   Едновременно плъзнете двата бутона, бавно повдигнете смукателната решетка и я закрепете здраво в обратен ред на посочения в стъпка 1.

6. **Изключете индикацията " " или "Време за почистване на въздушния филтър", изведени на дистанционното управление, след като включите захранването.**
   - За подробности, вижте ръководството за експлоатация, предоставено с дистанционното управление. Индикацията може да се изключи независимо дали уредът работи или е спрял.

**БЕЛЕЖКА**

- При затваряне на смукателната решетка е възможно кордата да се прищипе. **Преди затваряне на смукателната решетка, проверете дали кордата не се подава от страната на смукателната решетка.**

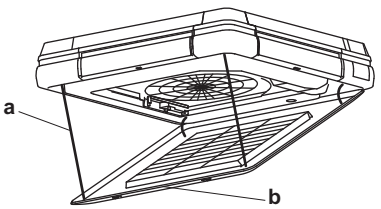


a Ремък
b Смукателна решетка

## КАК СЕ ПОЧИСТВА СМУКАТЕЛНАТА РЕШЕТКА

1. **Отворете смукателната решетка.**
   Едновременно плъзнете двата бутона, бавно спуснете надолу смукателната решетка.

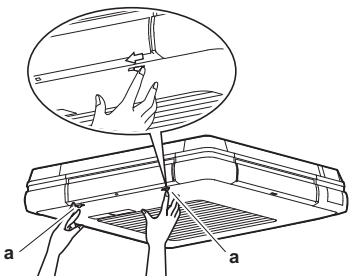


a Бутон

2. **Свалете смукателната решетка.**
   **1** Махнете 4-те корди, закачени към вътрешния модул. (Вижте фигурата по-долу.)

**2** Отворете смукателната решетка на 45° и я повдигнете. След това я откачете от мястото за окачване. (3 места)

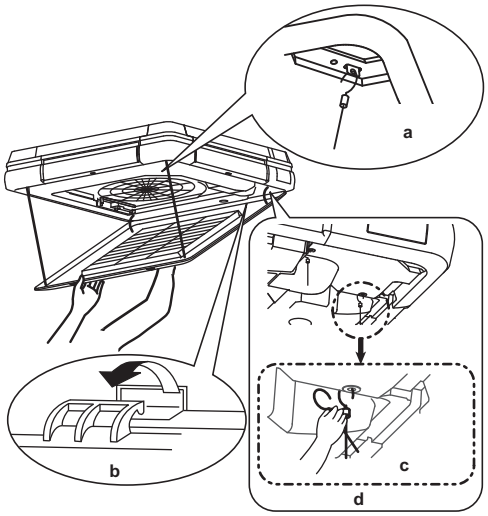


a Поставете на мястото на окачване на ремъците (общо 4 места)

b Поставете, за да окачите (3 места)

c Откачете

d Поставете на мястото на окачване на ремъците

**3. Извадете въздушния филтър.**
Вижте стъпка 2 от "**КАК СЕ ПОЧИСТВА ВЪЗДУШНИЯТ ФИЛТЪР**" на стр. 10.

**4. Почистете смукателната решетка.**
Измийте смукателната решетка с неутрален препарат и мека четка, после подсушете.

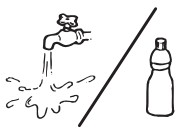

Почистващ препарат

Когато смукателната решетка е силно замърсена
- Напръскайте препарата за миене на вентилатори директно към смукателната решетка и го оставете да подейства за около 10 минути.
  След това, внимателно измийте смукателната решетка с вода.

**БЕЛЕЖКА**
- **Не мийте филтъра с вода над 50°C. Това може да доведе до обезцветяване и деформация.**
- **При изсушаване на смукателната решетка, не я нагрявайте на огън. Това може да причини изгаряне.**
- **Не използвайте бензин, бензен, разредител, полираща пудра и течен инсектицид, продавани на пазара. Това може да доведе до обезцветяване и деформация.**

**5. Поставете въздушния филтър.**
Вижте стъпка 4 от "**КАК СЕ ПОЧИСТВА ВЪЗДУШНИЯТ ФИЛТЪР**" на стр. 10.

**6. Поставете смукателната решетка.**
Поставете смукателната решетка в обратен ред на посочения в стъпка 2.

**7. Затворете смукателната решетка.**
Едновременно плъзнете 2-та бутона в обратен ред на посочения в стъпка 1, бавно повдигнете смукателната решетка и здраво я закрепете.

## КАК СЕ ПОЧИСТВАТ ВЪНШНИТЕ ПАНЕЛИ И ДИСТАНЦИОННОТО УПРАВЛЕНИЕ

- Избърсвайте ги със суха, мека кърпа.
- Ако петната не могат да се избършат, напоете кърпата в неутрален препарат, разреден с вода, и изстискайте кърпата.
  След избърсване на петното с тази кърпа, избършете го със суха кърпа.

**БЕЛЕЖКА**
- **Не използвайте бензин, бензен, разредител, полираща пудра и течен инсектицид, продавани на пазара. Това може да доведе до обезцветяване и деформация.**
- **Не мийте с вода над 50°C. Това може да доведе до обезцветяване и деформация.**

## ■ ПОЧИСТВАНЕ ПРЕДИ И СЛЕД СЕЗОННА УПОТРЕБА

### СТАРТИРАНЕ СЛЕД ДЪЛГО СПИРАНЕ НА УРЕДА

**Проверете следното.**

- Проверете дали отворите за въздух на вътрешния и външния модул не са блокирани. Отстранете препятствията. Препятствията намаляват скоростта на вентилатора и водят до намаляване на производителността и повреда на устройствата.

**Почистете филтъра.**

- След почистване на въздушния филтър, не забравяйте да го поставите отново. (Вижте "**ПОДДРЪЖКА (ЗА СЕРВИЗНИЯ ПЕРСОНАЛ)**" на стр. 10.) За информация относно начина на монтаж, демонтаж или почистване на опционално продавания въздушен филтър, вижте ръководството за потребителя, предоставено с филтъра.
- Изключете индикацията " " или "Време за почистване на въздушния филтър", изведени на дистанционното управление, след като включите захранването.
- За подробности, вижте ръководството за експлоатация, предоставено с дистанционното управление. Индикацията може да се изключи независимо дали уредът работи или е спрял.

**Включете прекъсвача на захранващата верига най-малко 6 часа преди начало на експлоатацията.**

- Това е необходимо за плавно активиране и предпазване на климатика.
- Дисплеят на дистанционното ще се покаже, когато се включи захранването.

**РЕЖИМ НА ОТОПЛЕНИЕ в рамките на 6 часа след включване на захранване към климатика.**

Някои модели изпълняват следната операция за предпазване на устройствата.
Ако работата в РЕЖИМ НА ОТОПЛЕНИЕ се извърши в рамките на 6 часа след включване на захранване към климатика, вътрешният вентилатор спира за около 10 минути по време на работата на външното тяло, за да предпази устройствата.
Горната операция се изпълнява не само по време на монтажа, но и при всяко изключване/включване на прекъсвача на захранващата верига.

За комфортна употреба, не изключвайте прекъсвача на захранващата верига по време на сезонна употреба на режима на ОТОПЛЕНИЕ.

### СПИРАНЕ НА КЛИМАТИКА ЗА ДЪЛГО ВРЕМЕ

**Включете работа на ВЕНТИЛАТОРА в продължение на половин ден и изсушете уреда.**

- Това може да предотврати образуването на мухъл.

**Изключете прекъсвача на захранващата верига.**

- Когато основният превключвател за захранването е включен, продължава да се консумира известно количество енергия, дори и когато системата не работи. Изключвайте прекъсвача на захранващата верига, за да пестите енергия.
- Дисплеят на дистанционното ще изгасне след изключване на захранването.

**Почистете филтъра.**

- Не забравяйте да върнете въздушния филтър на първоначалното му място след почистване. (Вижте "**ПОДДРЪЖКА (ЗА СЕРВИЗНИЯ ПЕРСОНАЛ)**" на стр. 10.) За информация относно начина на монтаж, демонтаж или почистване на опционално продавания въздушен филтър, вижте ръководството за потребителя, предоставено с филтъра.

**БЕЛЕЖКА**

Вътрешността на климатика може да се замърси след няколко сезона на употреба, което може да причини влошаване на работата и утечка на вода.
Обърнете се към местния ви дилър за подробности относно почистването на вътрешността на модула. Тази операция трябва да се извърши от квалифициран сервизен персонал.

# 9. НЕ Е НЕИЗПРАВНОСТ НА КЛИМАТИКА

**Следващите признаци не показват наличие на неизправност в климатика**

- РЕЖИМ НА ОТОПЛЕНИЕ в рамките на 6 часа след включване на захранване към климатика.
  Някои модели изпълняват следната операция за предпазване на устройствата.
  Ако работата в РЕЖИМ НА ОТОПЛЕНИЕ се извърши в рамките на 6 часа след включване на захранване към климатика, вътрешният вентилатор спира за около 10 минути по време на работата на външното тяло, за да предпази устройствата.
  Горната операция се изпълнява не само по време на монтажа, но и при всяко изключване/включване на прекъсвача на захранващата верига.
  За комфортна употреба, не изключвайте прекъсвача на захранващата верига по време на сезонна употреба на режима на ОТОПЛЕНИЕ.

**I. КЛИМАТИКЪТ НЕ РАБОТИ**

- **Климатикът не се рестартира незабавно след натискане на бутона ВКЛ/ИЗКЛ.**
- **Климатикът не се рестартира незабавно, когато бутонът за НАСТРОЙКА НА ТЕМПЕРАТУРАТА се върне в първоначалното си положение след натискане.**

  Ако индикаторът за РАБОТА свети, системата е в изправно състояние. Климатикът не се рестартира незабавно, тъй като предпазно устройство работи, за да предпази системата от натоварване. След 3 минути, системата отново ще се включи автоматично.
- **Климатикът не стартира, когато на дисплея се изведе " " и започне да мига в продължение на няколко секунди след натискане на бутон за работа.**

  Това е така, защото системата е под централизирано управление.
  Мигането на дисплея показва, че системата не може да се контролира от дистанционното управление.

- **РЕЖИМ НА ОТОПЛЕНИЕ в рамките на 6 часа след подаване на захранване към климатика.**

  Някои модели изпълняват следната операция за предпазване на устройствата.
  Ако работата в режим на ОТОПЛЕНИЕ се извърши в рамките на 6 часа след включване на захранването, вътрешният вентилатор спира за около 10 минути по време на работата на външния модул, за да предпази устройствата.
  Горната операция се изпълнява не само по време на монтажа, но и при всяко изключване/включване на прекъсвача на захранващата верига.
  За комфортна употреба, не изключвайте прекъсвача на захранващата верига по време на сезонна употреба на режима на ОТОПЛЕНИЕ.
- **Външният модул спира.**

  Това е защото стайната температура е достигнала до зададената.
  Вътрешният модул е в режим ВЕНТИЛАТОР.
  Режим на ОХЛАЖДАНЕ (АВТОМАТИЧЕН РЕЖИМ НА ОХЛАЖДАНЕ):
  Намалете зададената температура.
  РЕЖИМ НА ОТОПЛЕНИЕ (АВТОМАТИЧЕН РЕЖИМ НА ОТОПЛЕНИЕ):
  Повишете зададената температура.
  Работата започва след малко, когато климатикът е в нормално състояние.

- **На дистанционното управление се извежда "** **" и въздушната струя спира.**

  Това е така, тъй като климатикът автоматично превключва към работа в режим РАЗМРАЗЯВАНЕ, за да предотврати намаляването на отоплителния капацитет, когато скрежът по външният модул се увеличи.
  След максимум 10 минути, климатикът се връща към първоначалната си работа.

**II. РАБОТАТА ПОНЯКОГА СПИРА**

- **Дисплеят на дистанционното показва "U4" и "U5" и работата спира. След няколко минути, тя ще се възобнови.**

  Това е така, защото комуникацията между вътрешните и външните модули или вътрешните модули и дистанционното управление е прекъсната и спряна поради шум, генериран от други устройства.
  Когато електрическият шум се намали, климатикът автоматично рестартира работата си.

**III. СКОРОСТТА НА ВЕНТИЛАТОРА СЕ РАЗЛИЧАВА ОТ ЗАДАДЕНАТА**

- **Натискането на бутона за регулиране на скоростта на вентилатора не променя скоростта му.**

  По време на РЕЖИМ НА ОХЛАЖДАНЕ, ниската скорост на вентилатора или лек полъх се използват за предотвратяване на отделянето на стопена вода.
  По време на работа в режим на РАЗМРАЗЯВАНЕ (в режим ОТОПЛЕНИЕ), уредът спира да отделя въздух, за да не духа директно върху тялото ви. След малко, скоростта на вентилатора ще може да се коригира.
  (Скоростта на вентилатора не може да се задава при РЕЖИМ НА ПРОГРАМИРАНО ИЗСУШАВАНЕ.)
  Когато стайната температура достигне зададената температура в режим на ОТОПЛЕНИЕ, захранването от външния модул спира и вътрешният модул работи в тих режим.
  След известно време, скоростта на вентилатора се променя.
  Повишете зададената температура.
  След малко, скоростта на вентилатора ще може да се коригира.

**IV. ПОСОКАТА НА ВЪЗДУШНИЯ ПОТОК Е РАЗЛИЧНА ОТ НАСТРОЙКАТА ИЛИ ОТ ПОКАЗАНОТО НА ДИСПЛЕЯ НА ДИСТАНЦИОННОТО УПРАВЛЕНИЕ**

- **Хоризонталните ребра не се завъртат, когато дисплеят на дистанционното управление показва въртене на клапите.**

  <РЕЖИМ НА ОТОПЛЕНИЕ>
  Това е така, защото посоката на въздушната струя се контролира да е хоризонтална веднага след стартиране на работата или когато вътрешната температура е по-висока от зададената, за да не духа директно към обитателите.
  След известно време, въртенето на клапите започва.
  (Вижте "**ДВИЖЕНИЕ НА ХОРИЗОНТАЛНИТЕ РЕБРА**" на стр. 9.)

- **Посоката на въздушната струя, показана на дисплея на дистанционното управление, се различава от действителната работа на хоризонталните ребра.**

  <РЕЖИМ НА ОХЛАЖДАНЕ И ПРОГРАМИРАНО ИЗСУШАВАНЕ>
  Когато се зададе работа с насочена надолу въздушна струя, посоката се различава от тази на дисплея за известно време, за да не замръзват хоризонталните ребра.
  <РЕЖИМ НА ОТОПЛЕНИЕ>
  Това е така, защото посоката на въздушната струя се контролира да е хоризонтална веднага след стартиране на работата или когато вътрешната температура е по-висока от зададената, за да не духа директно към обитателите.
  След известно време, посоката на въздушната струя се променя към зададената.
  (Вижте "**ДВИЖЕНИЕ НА ХОРИЗОНТАЛНИТЕ РЕБРА**" на стр. 9.)

**V. ХОРИЗОНТАЛНИТЕ РЕБРА НЕ СЕ ЗАТВАРЯТ**

- **Хоризонталните ребра не се затварят дори и след спиране на работа.**

  Това е така, защото ребрата се затварят след като изпускането на въздух от климатика спре.
  След малко, ребрата ще се затворят.

## VI. ОТ КЛИМАТИКА ИЗЛИЗА БЯЛА ПАРА

- **При висока влажност по време на работа в режим на ОХЛАЖДАНЕ. (На мазни или прашни места)**

  Ако вътрешността на вътрешния блок е извънредно замърсена, разпределението на температурата в помещението става неравномерно. Необходимо е да се почисти вътрешността на блока.
  Обърнете се към Вашия доставчик на за указания по почистването на вътрешния модул.
  Тази операция трябва да се извърши от квалифициран сервизен персонал.
  Проверете околната среда.

- **Когато климатикът се превключи в режим на ОТОПЛЕНИЕ след работа в режим на РАЗМРАЗЯВАНЕ.**

  Образуваната при размразяването влага се изпарява и излиза от модула.
  Когато дисплеят на дистанционното показва "[❄/💧]", се използва РЕЖИМ НА РАЗМРАЗЯВАНЕ.

## VII. ШУМ ОТ КЛИМАТИКА

- **"Звънящ" звук се чува след стартиране на уреда.**

  Този звук се генерира от работата на електродвигателите за задвижване на хоризонталните ребра.
  Звукът ще изчезне след около минута.

- **Нисък, постоянен съскащ звук, който се чува при работа на климатика в РЕЖИМ НА ОХЛАЖДАНЕ или РАЗМРАЗЯВАНЕ, или звук от капене, който се чува при работа на климатика в РЕЖИМ НА РАЗМРАЗЯВАНЕ.**

  Това е звукът от охладителният газ, който протича през вътрешния и външния блок.

- **Съскащ звук, който се чува при стартиране или непосредствено след спиране на работата, или който се чува при стартиране или непосредствено след спиране на РЕЖИМ НА РАЗМРАЗЯВАНЕ.**

  Това е шумът от охладителя, причинен от спиране или изменение в скоростта на циркулация.
  По време на работа в режим на ОТОПЛЕНИЕ, климатикът превключва автоматично към РАЗМРАЗЯВАНЕ.
  Дистанционното управление показва "[❄/💧]".
  След максимум 10 минути, климатикът се връща към първоначалната си работа.

- **Продължителен нисък съскащ звук се чува, когато климатикът е в РЕЖИМ НА ОХЛАЖДАНЕ или при спиране.**

  Шумът се чува при работа на дренажната помпа.
  Влагата, отстранена от вътрешния въздух по време на ОХЛАЖДАНЕТО, се източва.

- **Чува се писукащ звук, когато климатикът работи или след спиране на работата.**

  Този звук се дължи на разширяването и свиването на гумените части, причинено от промяната на температурата.

## VIII. ПРАХ ОТ ВЪТРЕШНИТЕ МОДУЛИ

- **При пускане на уреда след продължителен престой, от модула може да започне да се издухва прах.**

  Прахта, абсорбирана от модула, се издухва навън.

## IX. ВЪТРЕШНИТЕ МОДУЛИ ИЗПУСКАТ МИРИЗМИ

- **По време на работа**

  Уредът абсорбира миризми от помещението, мебелите, цигарен дим и др., които след това отново навлизат в стаята.
  Ако се усеща миризма, можете да настроите силата на въздушната струя на нула, когато стайната температура достигне зададената.
  За повече информация се обърнете към доставчика.

## X. КЛИМАТИКЪТ НЕ ОХЛАЖДА ЕФЕКТИВНО

- **Климатикът работи в РЕЖИМ НА ПРОГРАМИРАНО ИЗСУШАВАНЕ.**

  Това е така, защото режимът на програмирано изсушаване функционира по начин, който да намали възможно най-слабо стайната температура.
  Снижете стайната температура, използвайки режим на ОХЛАЖДАНЕ, след което използвайте РЕЖИМ НА ПРОГРАМИРАНО ИЗСУШАВАНЕ.
  (Вижте "**ХАРАКТЕРИСТИКИ НА РАБОТАТА В РЕЖИМ НА ПРОГРАМИРАНО ИЗСУШАВАНЕ**" на стр. 8.)

- **Прочетете характеристиките на РЕЖИМ НА ОХЛАЖДАНЕ, на РЕЖИМ НА ОТОПЛЕНИЕ и РЕЖИМ НА ПРОГРАМИРАНО ИЗСУШАВАНЕ на стр. 7.**

# 10. ОТСТРАНЯВАНЕ НА НЕИЗПРАВНОСТИ

**Моля, проверете преди да се обадите в сервиза.**

1. **Ако климатикът не работи изобщо.**
   - Проверете за изгорял предпазител. Изключете захранването.
   - Проверете дали е задействан прекъсвач. Ако пластинката на прекъсвача на веригата за захранване е в положение ИЗКЛ, включете захранването чрез прекъсвача. Ако пластинката на прекъсвача на веригата за захранване е в задействано положение, включете захранването чрез прекъсвача. Обърнете се към вашия местен дилър.

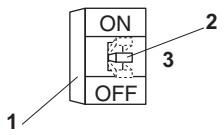


1 Прекъсвач (прекъсвач за утечка на земята)
2 Пластинка
3 Позиция при сработена защита

   - Проверете дали не е прекъснато електрозахранването. Изчакайте до възстановяване на напрежението. Ако спирането на електрозахранването се случи по време на работа, климатикът автоматично се рестартира веднага след възстановяване на захранването.

2. **Ако климатикът спре след задействането му.**
   - Проверете дали отворите за приток и отвеждане на въздуха на вътрешния или външния блок не са запушени от препятствия. Отстранете всички препятствия и осигурете свободна циркулация на въздуха. Хоризонталните ребра при отвора за отвеждане на въздух са затворени, докато вътрешният модул спре.
   - Проверете дали въздушният филтър не е задръстен. Осигурете почистване на филтъра от квалифициран сервизен техник. Намаляването на обема на въздушната струя на климатика ще доведе до намаляване на капацитета му и увеличен разход на енергия, ако въздушният филтър се запуши с прах или мръсотия. Освен това, на изходящия отвор за въздух може да се образува конденс. (Вижте "**ПОДДРЪЖКА (ЗА СЕРВИЗНИЯ ПЕРСОНАЛ)**" на стр. 10.)

3. **Климатикът работи, но не с достатъчен капацитет за отопление или охлаждане.**
   - Проверете дали отворите за приток и отвеждане на въздуха на вътрешния или външния блок не са запушени от препятствия. Отстранете всички препятствия и осигурете свободна циркулация на въздуха. Хоризонталните перки при отвора за отвеждане на въздух са затворени, докато вътрешният модул спре. Препятствията намаляват силата на въздушната струя и водят до намалена производителност и повреди при засмукване на отделения въздух. Те водят до загуба на електроенергия и може да причинят спиране на устройствата.
   - Проверете дали въздушният филтър не е задръстен. Осигурете почистване на филтъра от квалифициран сервизен техник. Намаляването на обема на въздушната струя на климатика ще доведе до намаляване на капацитета му и увеличен разход на енергия, ако въздушният филтър се запуши с прах или мръсотия. Освен това, на изходящия отвор за въздух може да се образува конденс. (Вижте "**ПОДДРЪЖКА (ЗА СЕРВИЗНИЯ ПЕРСОНАЛ)**" на стр. 10.)
   - Проверете дали е зададена подходяща температура. Задайте подходяща температура, скорост на вентилатора и посока на въздушната струя.
   - Проверете дали бутонът за СКОРОСТ НА ВЕНТИЛАТОРА е поставен на НИСКА СКОРОСТ. Задайте подходяща температура, скорост на вентилатора и посока на въздушната струя.

- Проверете дали е зададена подходяща посока на въздушната струя.
  Задайте подходяща температура, скорост на вентилатора и посока на въздушната струя.
- Проверете дали вратите или прозорците на помещението не са отворени.
  Затворете вратите и прозорците, за да предпазите от навлизане на външен въздух.
- Проверете дали в стаята не влиза пряка слънчева светлина (при охлаждане).
  Използвайте завеси или щори.
- Когато в стаята има твърде много хора (при охлаждане).
- Проверете дали в помещението няма твърде много източници на топлина (при охлаждане).

**4. Работата е изпълнена или прекъсната, въпреки, че не е натиснат бутона за вкл/изкл.**

- Сигурни ли сте, че не е използвана операция в режим на таймер?
  Изключете режима на таймера.
  Прочетете ръководството за експлоатация, предоставено с дистанционното управление.
- Сигурни ли сте, че не е свързано устройство за дистанционно управление?
  Свържете се с централното контролно помещение, което е наредило спирането.
- Сигурни ли сте, че дисплеят за централизираното управление не свети?
  Свържете се с централното контролно помещение, което е наредило спирането.

Ако проблемът не се отстрани след проверката на горните точки, моля, не се опитвайте да ремонтирате уреда сами.
В такива случаи, винаги се обръщайте към местния ви доставчик.
Кажете на доставчика какви са симптомите и какво е името на модела (написано върху етикета на производителя).

**При настъпване на някоя от следните неизправности, изпълнете посочените по-долу мерки и се свържете с вашия доставчик.**
Системата трябва да се ремонтира от квалифициран сервизен персонал.

**⚠ ПРЕДУПРЕЖДЕНИЕ**

**Когато климатикът е неизправен (произвежда мирис на изгоряло и др.), изключете захранването на уреда и се свържете с вашия доставчик.**
Продължаването на експлоатацията при такива обстоятелства може да доведе до повреда, токови удари или опасност от пожар.
Обърнете се към вашия местен дилър.

- Ако предпазно устройство като предпазител, прекъсвач или прекъсвач за утечки на земята се задейства често;
  **Мерки:** Не включвайте захранването.
- Ако превключвателят ВКЛ/ИЗКЛ не работи правилно;
  **Мерки:** Изключете захранването.
- Ако от вътрешния модул изтича вода.
  **Мерки:** Спрете уреда.

| | |
|---|---|
| 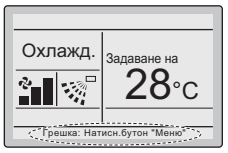 | •екран и индикаторът за действие ще мигат.<br>•Ако се появи предупреждение, само иконата за грешка ще мига, а индикаторът за действие няма да мига.<br> <br>•За показване на кода за грешка и на контактната информация е нужно да натиснете бутона за меню/въвеждане. |
| 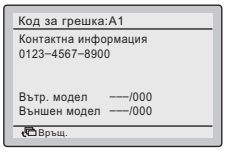 | •Кодът за грешка мига и ще се появи адресът за контакт и наименованието на модела.<br>•Уведомете вашия дилър на Daikin за кода за грешка и за наименованието на модела. |

# 11. ИЗИСКВАНИЯ ЗА ИЗХВЪРЛЯНЕ КАТО ОТПАДЪК

**Вашият продукт и доставените с дистанционното управление батерии са маркирани с този символ. Този символ означава, че електрическите и електронни продукти и батериите не трябва да се смесват с несортирания домакински отпадък. За батериите е възможно под символа да бъде отпечатан химически символ. Този химически символ означава, че батерията съдържа тежък метал над определена концентрация. Възможни химически символи са:**

Pb: олово (>0,004%)

Не се опитвайте да разглобявате системата сами; демонтажът на продукта, изхвърлянето/предаването за рециклиране на хладилния агент, на маслото и на други части трябва да се извършва от квалифициран монтажник в съответствие с изискванията на приложимото местно и национално законодателство. Модулите и отпадъците от батерии трябва да се разглеждат като техника със специален режим на обработка за рециклиране, повторно използване и възстановяване.

Като гарантирате тяхното правилно обезвреждане, ще помогнете да се предотвратят потенциални отрицателни последствия за околната среда и човешкото здраве. За повече информация, моля, свържете се с монтажника или с орган на местната власт.

**DAIKIN EUROPE N.V.**
Zandvoordestraat 300, B-8400 Oostende, Belgium

Copyright 2017 Daikin

EAC

4P465543-1E 2021.02