https://daikintechnicaldatahub.eu

Installationshandbok

Daikin Altherma 4 H W

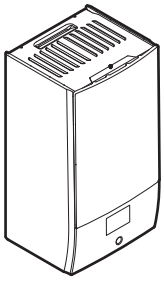

EPBX10A▲4V▼
EPBX10A▲9W▼
EPBX14A▲4V▼
EPBX14A▲9W▼

▲= 1, 2, 3, …, 9, A, B, C, …, Z
▼= , , 1, 2, 3, …, 9

Installationshandbok
Daikin Altherma 4 H W

Svenska

Innehåll

1 Om detta dokument 2

2 Specifika säkerhetsinstruktioner för installatören 3

3 Om lådan 4
- 3.1 Inomhusenhet 4
  - 3.1.1 Hur du tar ut tillbehören ur inomhusenheten 4

4 Enhetsinstallation 4
- 4.1 Förberedelse av installationsplatsen 4
  - 4.1.1 Krav för inomhusenhetens installationsplats 4
- 4.2 Öppna och stänga enheten 5
  - 4.2.1 Hur du öppnar inomhusenheten 5
  - 4.2.2 Hur du stänger inomhusenheten 6
- 4.3 Installera inomhusenheten 6
  - 4.3.1 Installera inomhusenheten 6
  - 4.3.2 Ansluta kondensvattenslangen till avloppet 6

5 Rörinstallation 7
- 5.1 Förbereda vattenrören 7
  - 5.1.1 Hur du kontrollerar vattenvolymen och flödeshastigheten 7
  - 5.1.2 Krav för tank från tredje part 8
- 5.2 Ansluta vattenledningar 8
  - 5.2.1 Hur du ansluter vattenledningarna 8
  - 5.2.2 För att fylla vattenkretsen 9
  - 5.2.3 För att skydda vattenkretsen mot frysning 9
  - 5.2.4 Hur du fyller varmvattenberedaren 9
  - 5.2.5 Hur du isolerar vattenledningarna 9

6 Elinstallation 9
- 6.1 Om elektrisk överensstämmelse 10
- 6.2 Riktlinjer vid anslutning av elledningarna 10
- 6.3 `Fält IO`-anslutningar 10
- 6.4 Anslutningar till inomhusenheten 11
  - 6.4.1 Så här ansluter du elkablar till inomhusenheten 13
  - 6.4.2 Hur du ansluter nätströmmen 14
  - 6.4.3 Hur du ansluter reservvärmarens strömkälla 15
  - 6.4.4 För att ansluta den normalt stängda avstängningsventilen (inloppsläckagestopp) 16
  - 6.4.5 Hur du ansluter avstängningsventilen 16
  - 6.4.6 Hur du ansluter varmvattenpumpen 17
  - 6.4.7 Hur du ansluter larmutsignalen 17
  - 6.4.8 Hur du ansluter PÅ/AV-utgången för rumsuppvärmning/-kylning 18
  - 6.4.9 Hur du ansluter växling till extern värmekälla 18
  - 6.4.10 För att ansluta den bivalenta shuntventilen 18
  - 6.4.11 Ansluta elmätare 18
  - 6.4.12 Ansluta säkerhetstermostaten (normalt stängd kontakt) 19
  - 6.4.13 Smart Grid 19
  - 6.4.14 Anslutning av WLAN-kassetten (levereras som tillbehör) 20

7 Konfiguration 21
- 7.1 `Snabbstartsguide` 21
  - [10.1] `Plats och språk` 22
  - [10.2] `Tidszon` 22
  - [10.3] `Tid/datum` 22
  - [10.4] `System 1/4` 22
  - [10.5] `System 2/4` 23
  - [10.6] `System 3/4` 23
  - [10.7] `System 4/4` 23
  - [10.8] `Elpatron` 23
  - [10.9] `Klimat 1 1/4` 24
  - [10.10] `Klimat 1 2/4` 24
  - [10.11] `Klimat 1 3/4 (Kurva för väderberoende uppvärmning)` 24
  - [10.12] `Klimat 1 4/4 (Kurva för väderberoende kylning)` 24
  - [10.13] `Klimat 2 1/4` 24
  - [10.14] `Klimat 2 2/4` 25
  - [10.15] `Klimat 2 3/4 (Kurva för väderberoende uppvärmning)` 25
  - [10.16] `Klimat 2 4/4 (Kurva för väderberoende kylning)` 25
  - [10.17] `Snabbstartsguide – VVB 1/2` 25
  - [10.18] `Snabbstartsguide – VVB 2/2` 26
  - [10.19] `Snabbstartsguide` 26
- 7.2 Väderberoende kurva 26
  - 7.2.1 Vad är en väderberoende kurva? 26
  - 7.2.2 Använda väderberoende kurvor 26
- 7.3 Menystruktur: översikt över installationsinställningarna 27

8 Driftsättning 28
- 8.1 Checklista före driftsättning 28
- 8.2 Checklista vid driftsättning 29
  - 8.2.1 För att låsa upp utomhusenheten (kompressor) 29
  - 8.2.2 Öppna stoppventilen på utomhusenhetens köldmediekärl 31
  - 8.2.3 Så här uppdaterar du programvaran för användargränssnittet 31
  - 8.2.4 Hur du kontrollerar minsta flödeshastighet 31
  - 8.2.5 Hur du utför en luftning 32
  - 8.2.6 Testköra driften 32
  - 8.2.7 Hur du utför en testkörning av ställdonen 33
  - 8.2.8 Hur du utför en torkning av golvvärmens flytspackel 34

9 Överlämning till användaren 35

10 Tekniska data 36
- 10.1 Rördragningsschema: inomhusenheten 36
- 10.2 Kopplingsschema: inomhusenhet 37

1 Om detta dokument

Målgrupp

Behöriga installatörer

Dokumentpaket

Detta dokument ingår i ett dokumentpaket. Hela paketet omfattar:

- **Allmänna säkerhetsföreskrifter:**
  - Säkerhetsanvisningar som du måste läsa före installationen
  - Format: Papper (i lådan för inomhusenheten)
- **Bruksanvisning:**
  - Snabbstartguide för grundläggande användning
  - Format: Papper (i lådan för inomhusenheten)
- **Användarhandbok:**
  - Utförliga instruktioner i steg-för-steg och bakgrundsinformation för grundläggande och avancerad användning
  - Format: Digitala filer på https://www.daikin.eu. Använd sökfunktionen 🔍 för att hitta din modell.
- **Installationshandbok - utomhusenhet:**
  - Installationsanvisningar
  - Format: Papper (i lådan för utomhusenheten)
- **Installationshandbok - inomhusenhet:**
  - Installationsanvisningar
  - Format: Papper (i lådan för inomhusenheten)
- **Installatörens referenshandbok:**
  - Förberedelser inför installationen, goda råd, referensuppgifter, …
  - Format: Digitala filer på https://www.daikin.eu. Använd sökfunktionen 🔍 för att hitta din modell.

- **Konfigurationsreferensguide:**
  - Konfiguration av systemet.
  - Format: Digitala filer på https://www.daikin.eu. Använd sökfunktionen 🔍 för att hitta din modell.
- **Tilläggsbok för extrautrustning:**
  - Ytterligare information om hur extrautrustningen ska installeras
  - Format: Papper (i lådan för inomhusenheten) + digitala filer på https://www.daikin.eu. Använd sökfunktionen 🔍 för att hitta din modell.

Den senaste revisionen för tillhandahållen dokumentation är tillgänglig på den regionala Daikin-webbplatsen och kan fås från din återförsäljare.

Originalinstruktionerna är skrivna på engelska. Alla övriga språk är översättningar av originalinstruktionerna.

Tekniska data

- **Delar av** de senaste tekniska data är tillgängliga på den regionala Daikin-webbplatsen (allmänt tillgänglig).
- **Alla** de senaste tekniska data finns på Daikin Business Portal (inloggning krävs).

Online-verktyg

Som tillägg till dokumentuppsättningen finns vissa online-verktyg tillgängliga för installatörer:

- **Daikin Technical Data Hub**
  - Central hubb för enhetens tekniska specifikationer, användbara verktyg, digitala resurser m.m.
  - Tillgänglig för allmänheten via https://daikintechnicaldatahub.eu.
- **Heating Solutions Navigator**
  - Digital verktygslåda som erbjuder en mängd olika verktyg för installation och konfiguration av värmesystemet.
  - För åtkomst av Heating Solutions Navigator krävs registrering i Stand By Me-plattformen. Mer information finns i https://professional.standbyme.daikin.eu/.
- **Daikin e-Care**
  - Mobilapp för installatörer och servicetekniker där du kan registrera, konfigurera och felsöka värmesystem.
  - Använd QR-koderna nedan för att hämta mobilappen för iOS- och Android-enheter. Registrering i Stand By Me-plattformen krävs för åtkomst av appen.

App Store Google Play

2 Specifika säkerhetsinstruktioner för installatören

Följ alltid följande säkerhetsinstruktioner och föreskrifter.

Monteringsplats (se "4.1 Förberedelse av installationsplatsen" [▶ 4])

VARNING
Följ serviceutrymmets mått i denna handbok för korrekt installation av enheten. Se "4.1.1 Krav för inomhusenhetens installationsplats" [▶ 4].

Öppna och stänga enheten (se "4.2 Öppna och stänga enheten" [▶ 5])

FARLIGT: RISK FÖR ELEKTRISKA STÖTAR

FARLIGT: RISK FÖR BRÄNNSKADA/SKÅLLNING

Installera inomhusenheten (se "4.3 Installera inomhusenheten" [▶ 6])

VARNING
Installationen av inomhusenheten MÅSTE överensstämma med instruktionerna i denna handbok. Se "4.3 Installera inomhusenheten" [▶ 6].

Installation av rör (se "5 Rörinstallation" [▶ 7])

VARNING
Externa rör MÅSTE monteras i enlighet med anvisningarna i denna handbok. Se "5 Rörinstallation" [▶ 7].

VARNING
Tillsats av frostskyddslösningar (t.ex. glykol) till vattnet är INTE tillåtet.

Elinstallation (se "6 Elinstallation" [▶ 9])

FARLIGT: RISK FÖR ELEKTRISKA STÖTAR

VARNING
Elanslutningar MÅSTE vara i enlighet med anvisningarna i
- denna handbok. Se "6 Elinstallation" [▶ 9].
- Elschemat medföljer enheten och finns placerat på insidan av kopplingsboxkåpan till inomhusenheten. För förklaringar, se "10.2 Kopplingsschema: inomhusenhet" [▶ 37].

VARNING
- All kabeldragning MÅSTE utföras av en auktoriserad elektriker och MÅSTE följa tillämplig nationell lagstiftning.
- Gör alla elektriska anslutningar till den fasta kabeldragningen.
- Alla komponenter som anskaffats lokalt och alla elektriska konstruktioner SKALL följa gällande bestämmelser.

VARNING
Använd ALLTID flertrådig kabel för strömförsörjningskablar.

VARNING
Om strömsladden är skadad MÅSTE den bytas ut av tillverkaren, en serviceagent eller andra kvalificerade personer för att undvika faror.

FARA
Tryck INTE eller placera överskottskabel i enheten.

VARNING
Reservvärmaren MÅSTE ha en tilldelad strömförsörjning och MÅSTE skyddas av de skyddsenheter som krävs av gällande lagstiftning.

FARA
Om inomhusenheten har en tank med en inbyggd elektrisk elpatron ska en dedikerad strömkrets användas för reservvärmaren och elpatronen. Dela ALDRIG strömförsörjning med någon annan apparat. Denna strömkrets MÅSTE skyddas i enlighet med gällande lagstiftning för skyddsenheter.

FARA
För att säkerställa att enheten är helt jordad, se ALLTID till att ansluta reservvärmaren till ett jordat uttag.

INFORMATION

Mer information om säkringsklasser, säkringstyper och kretsbytarklasser finns under "6 Elinstallation" [▸ 9].

Driftsättning (se "8 Driftsättning" [▸ 28])

VARNING

Driftsättningen MÅSTE göras i enlighet med anvisningarna i denna handbok. Se "8 Driftsättning" [▸ 28].

VARNING

Stäng INTE AV kretsbrytare (**c**) till enheterna så att skyddet fortfarande är aktiverat efter driftsättning. Vid strömförsörjning för normal kWh-taxa (**a**) finns det en kretsbrytare. Vid strömförsörjning för önskad kWh-taxa (**b**) finns det två.

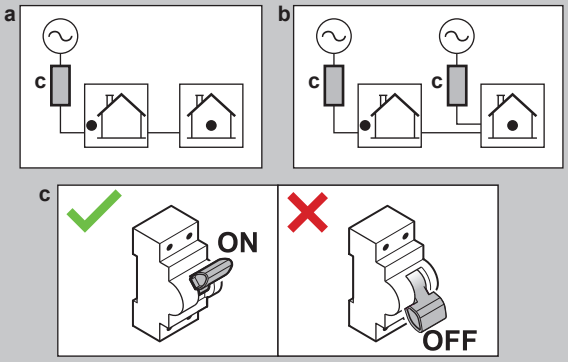

3 Om lådan

Tänk på följande:

- Vid leverans MÅSTE enheten kontrolleras för skador samt att allt finns med. Eventuella skador eller saknade komponenter SKA omedelbart anmälas till transportbolagets skaderepresentant.
- Placera den förpackade enheten så nära installationsplatsen som möjligt för att skydda den från transportskador.
- Förbered i förväg den väg där enheten ska transporteras in till installationspositionen.

3.1 Inomhusenhet

3.1.1 Hur du tar ut tillbehören ur inomhusenheten

Vissa tillbehör förvaras inuti enheten. För mer information om att öppna enheten, se "4.2.1 Hur du öppnar inomhusenheten" [▸ 5].

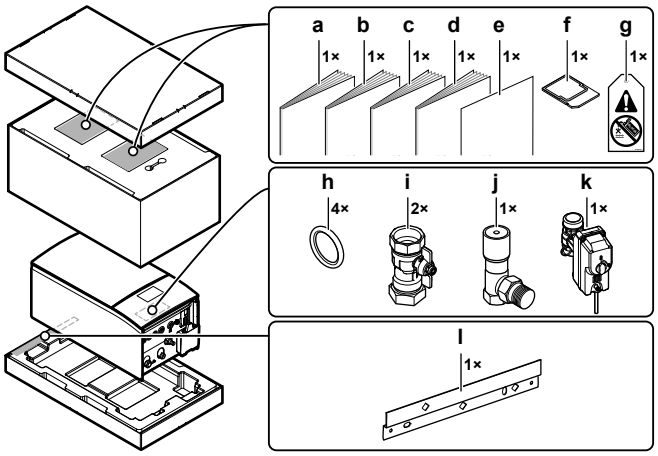

a Allmänna säkerhetsföreskrifter
b Tilläggsbok för extrautrustning
c Installationshandbok för inomhusenheten
d Bruksanvisning
e Tillägg — Uppdatering av firmware för BRC1HH*
f WLAN-kassett
g "Ingen glykol"-tagg (för att fästa vid fältrören nära påfyllningspunkten)
h Tätningsring för avstängningsventil
i Avstängningsventil
j Shuntventil för differentialtryck
k Normalt stängd avstängningsventil (inloppsläckagestopp)
l Väggfäste

4 Enhetsinstallation

4.1 Förberedelse av installationsplatsen

4.1.1 Krav för inomhusenhetens installationsplats

- Inomhusenheten är endast utformad för installation inomhus och för följande rumstemperaturer:
  - Rumsuppvärmning: 5~30°C
  - Rumskyldrift: 5~35°C
  - Varmvattenberedning: 5~35°C
- Tänk på följande måttriktlinjer:

Max höjdskillnad mellan inomhus- och utomhusenheterna		10 m
Maximal höjdskillnad mellan varmvattenberedaren och utomhusenheten		10 m
Maximal vattenledningslängd mellan inomhusenheten och varmvattenberedare (rördiameter 1 1/4" [(a)])		10 m[(a)]
Maximalt avstånd mellan trevägsventilen och inomhusenheten (endast för installationer med varmvattenberedaren)		3 m
Maximal vattenledningslängd mellan utomhusenhet och inomhusenhet vid...		
	1 1/4" externa rör	20 m[(a)] (enkelkörning)
	1 1/2" externa rör + V3-utomhusmodell (1N~)	30 m[(a)] (enkelkörning)
	1 1/2" externt rör + W1-utomhusmodell (3N~)	50 m[(a)] (enkelkörning)

[(a)] Den exakta vattenrörslängden och diametern kan bestämmas genom att använda verktyget Hydronic Piping Calculation. Verktyget Hydronic Piping Calculation är en del av Heating Solutions Navigator, som du hittar på https://professional.standbyme.daikin.eu. Kontakta din återförsäljare om du inte har tillgång till Heating Solutions Navigator.

- Tänk på följande installationsriktlinjer för utrymmet:

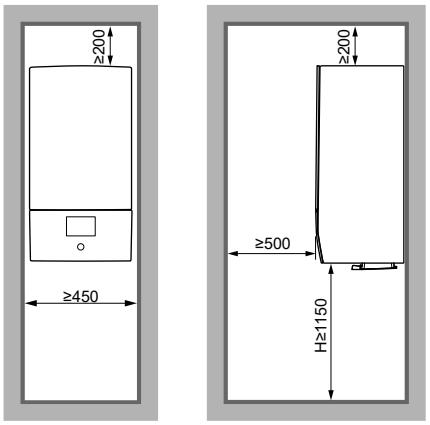

(mm)

H Höjd mätt från höljets undersida till golvet

4.2 Öppna och stänga enheten

4.2.1 Hur du öppnar inomhusenheten

Översikt

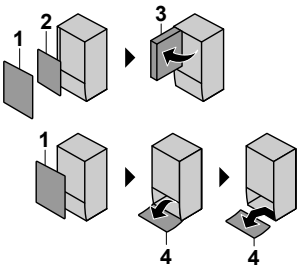

1 Frontpanel
2 Kopplingsboxkåpa
3 Kopplingsbox
4 Användargränssnittspanel

Öppen

1 Ta bort frontpanelen.

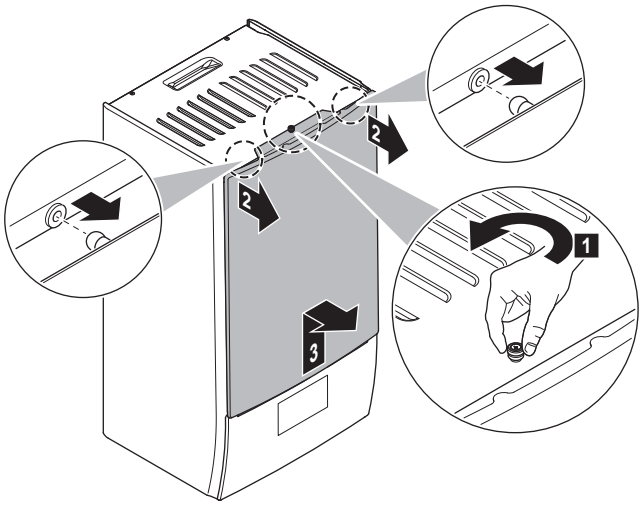

2 Om du behöver ansluta el ska kopplingsboxkåpan avlägsnas.

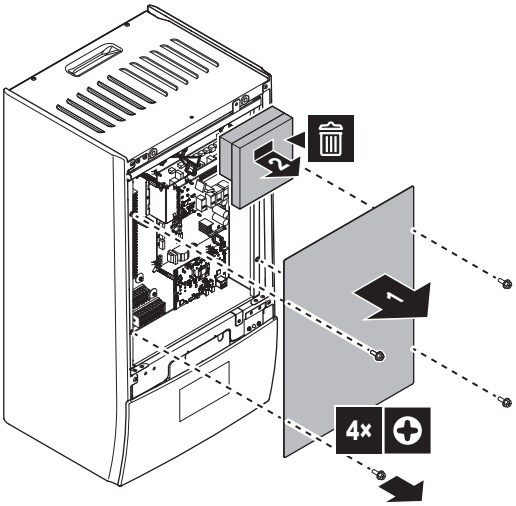

3 Öppna kopplingsboxen om du behöver utföra arbete bakom den.

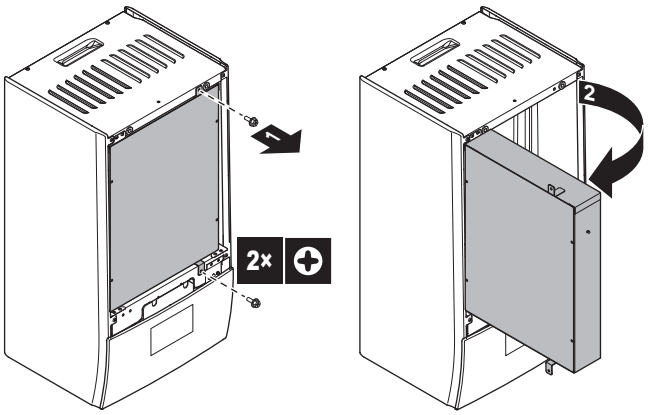

4 Om du måste göra arbete bakom användargränssnittspanelen öppnar du användargränssnittspanelen.

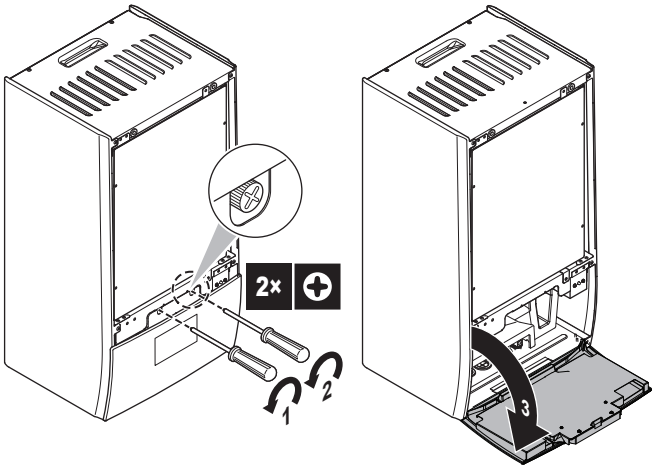

5 Alternativ: Ta bort användargränssnittets panel.

- (1) Ta bort locket (plåt).
- (2) Ta bort locket (baksidan av användargränssnittet).
- (3)(4) Koppla bort kabelstam.
- (5) Ta bort användargränssnittets panel.

OBS!

Kabelstam och kontakter är ömtåliga. Hantera med försiktighet.

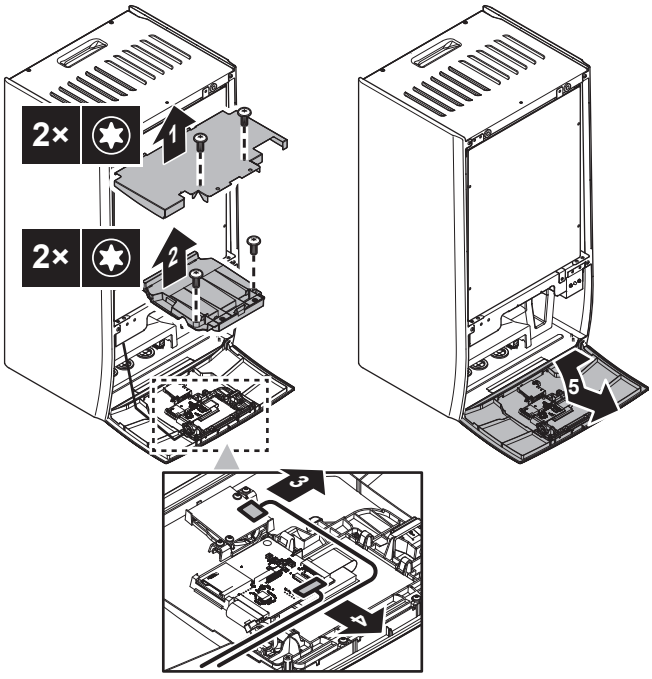

4.2.2 Hur du stänger inomhusenheten

1 Sätt tillbaka användargränssnittets panel.

2 Sätt tillbaka kopplingsboxens kåpa och stäng kopplingsboxen.

3 Montera tillbaka frontpanelen.

OBS!

När du ansluter kabelstammen igen, tänk på orienteringen, särskilt för (1).

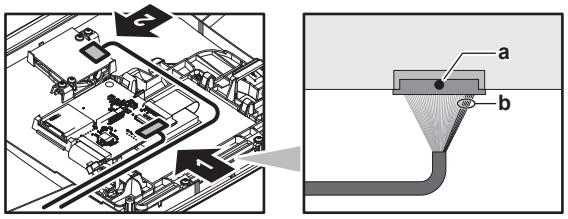

a Svart prick på kontakten = Ovansida

b 5 röda ledningar = Höger sida

OBS!

När du stänger inomhusenhetens skydd, se till att åtdragningsmomentet INTE överskrider 4,1 N•m.

4.3 Installera inomhusenheten

4.3.1 Installera inomhusenheten

1 Montera väggfästet (tillbehör) på väggen (plant) med 2 st. Ø8 mm bultar.

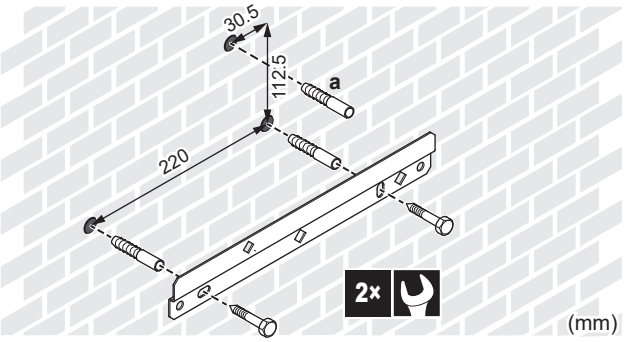

a Frivilligt: Om du vill montera enheten på väggen från enhetens insida behöver du en extra skruvplugg.

2 Lyft upp enheten.

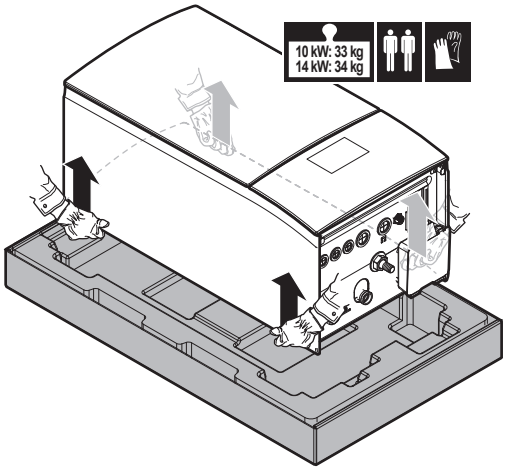

3 Fäst enheten i väggfästet:

- Luta enhetens övre del mot väggen där väggfästet sitter.
- Skjut upp fästet på baksidan av enheten över väggfästet. Se till att enheten sitter fast ordentligt.

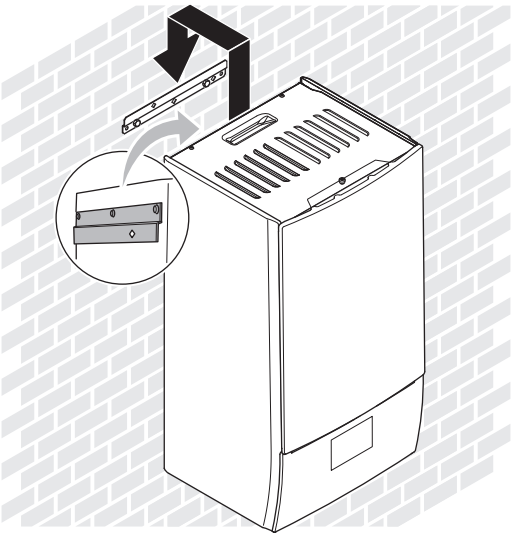

4 Frivilligt: Om du vill montera enheten på väggen från enhetens insida:

- Avlägsna den övre frontpanelen och öppna kopplingsboxen. Se "4.2.1 Hur du öppnar inomhusenheten" [▸ 5].
- Fäst enheten på väggen med en Ø8 mm skruv.

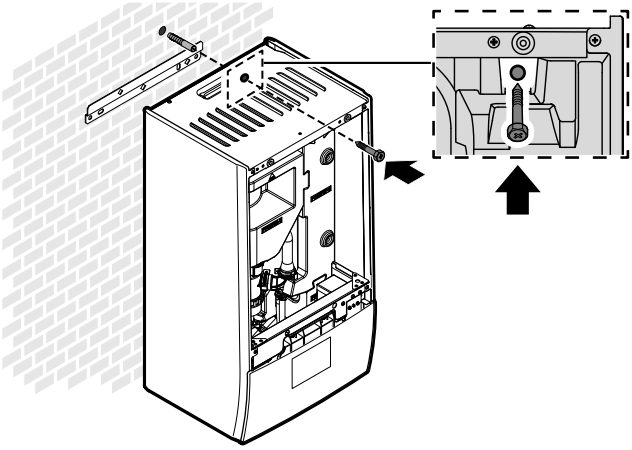

4.3.2 Ansluta kondensvattenslangen till avloppet

Vatten från övertrycksventilen samlas upp i dräneringstråget. Du måste ansluta dräneringstråget till ett lämpligt avlopp i enlighet med gällande bestämmelser.

1 Anslut en dräneringsslang (anskaffas lokalt) till dräneringstrågets koppling på följande sätt:

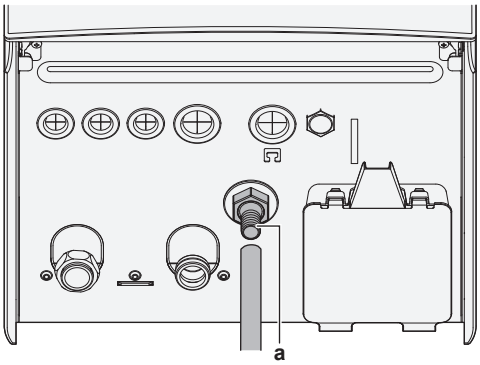

a Dräneringstrågets koppling

Det rekommenderas att en tapplåda används för uppsamling av vattnet.

5 Rörinstallation

5.1 Förbereda vattenrören

OBS!

Om du använder platsrör bör du se till att de är helt syrediffusionstäta enligt DIN 4726. Syrediffusion i ledningarna kan leda till överdriven korrosion.

OBS!

Krav för vattenkretsen. Kontrollera att de krav på vattentryck och vattentemperatur som anges nedan är uppfyllda. Se i installatörens referenshandbok för eventuella ytterligare krav på vattenkretsen.

- **Vattentryck – Krets för rumsuppvärmning/kylning.** Det maximala vattentrycket är 3 bar (=0,3 MPa). Förse vattenkretsen med tillförlitliga säkerhetsventiler för att förhindra att maxtrycket överstiger det maximala tillåtna arbetstrycket. Det minimala vattentrycket för drift är 1 bar (=0,1 MPa).
- **Vattentemperatur.** Alla installerade rör och rörtillbehör (ventiler, anslutningar,…) MÅSTE tåla följande temperaturer:

INFORMATION

Följande bild är ett exempel och kanske INTE helt stämmer överens med systemets layout.

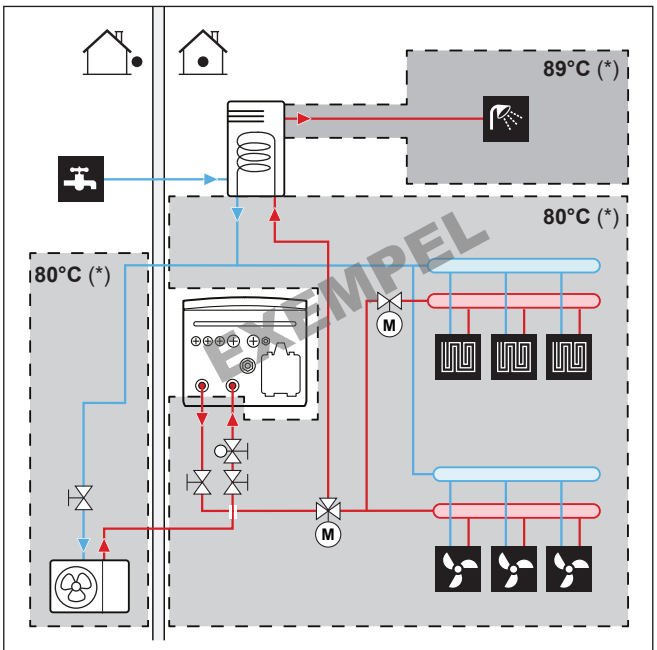

(*) Maximal temperatur för rör och tillbehör

INFORMATION

Den maximala framledningstemperaturen bestäms utifrån inställningen [3.12] `Börvärde för överhettning`. Denna gräns definierar maximalt framledningsvatten **i systemet**. Beroende på värdet för denna inställning kommer det maximala LWT-börvärdet också att minskas med 5°C för att möjliggöra stabil kontroll mot börvärdet.

Maximal framledningstemperatur **i huvudzonen** bestäms utifrån inställningen [1.19] `Överhettning i vattenkrets`. Denna gräns definierar maximalt framledningsvatten **i huvudzonen**. Beroende på värdet för denna inställning kommer det maximala LWT-börvärdet också att minskas med 5°C för att möjliggöra stabil kontroll mot börvärdet.

5.1.1 Hur du kontrollerar vattenvolymen och flödeshastigheten

Minsta vattenvolym

Installationen måste göras på ett sådant sätt att en minsta vattenvolym (se nedanstående tabell) alltid finns tillgänglig i enhetens rumsuppvärmnings-/kylslinga, även när den tillgängliga volymen mot enheten minskas på grund av stängning av ventiler (värmegivare, termostatventiler etc.) i rumsuppvärmnings-/kylkretsen. Den inre vattenvolymen för utomhusenheten beaktas INTE för denna minsta vattenvolym.

Om…	Då är den lägsta vattenvolymen …
Kyldrift	För EPBX10: 25 l För EPBX14: 30 l
Uppvärmnings-/avfrostningsläge om varmvattenberedare finns	För EPBX10: 55 l För EPBX14: 55 l
Uppvärmnings-/avfrostningsläge om varmvattenberedare inte finns	För EPBX10: 55 l För EPBX14: 55 l

Maximal vattenvolym

Använd följande diagram för att avgöra den maximala vattenvolymen för det beräknade förtrycket.

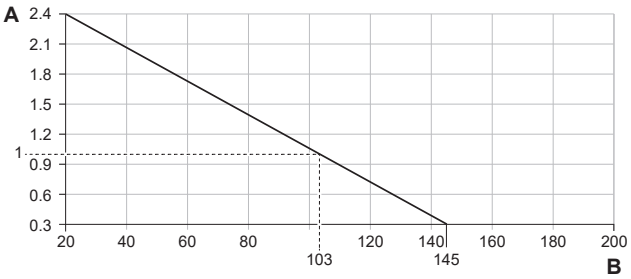

A För-tryck (bar)
B Maximal vattenvolym (l)

Minsta flödeshastighet

Kontrollera att minsta flödeshastighet för installationen kan garanteras under alla förhållanden. I detta syfte ska du använda den shuntventil för differentialtryck som levererades tillsammans med enheten, och respektera minsta vattenvolym.

Om driften är …	Då är den minsta erforderliga flödeshastigheten …
Kylning/uppvärmning/avfrostning/reservvärmedrift	För EPBX10: 22 l/min För EPBX14: 24 l/min
Varmvattenberedarenproduktion	25 l/min

OBS!

När cirkulation i varje eller viss uppvärmningskrets styrs med fjärrstyrda ventiler är det viktigt att denna minsta flödeshastighet bibehålls även om alla ventiler stängs. I den händelse att minsta flödeshastighet inte kan erhållas kommer ett flödesfel 7H att genereras (ingen värme eller drift).

Se installatörens referenshandbok för mer information.

Se den rekommenderade proceduren som beskrivs under "8.2 Checklista vid driftsättning" [▸ 29].

5.1.2 Krav för tank från tredje part

Om en tank från tredje part används ska tanken uppfylla följande krav:

- Tankens värmeväxlarspole är ≥1,05 m² och ≤3,7 m².
- Tankens termistor måste vara placerad ovanför värmeväxlarspolen.
- Elpatronen måste vara placerad ovanför värmeväxlarspolen.

OBS!

Prestanda. Vi KAN INTE tillhandahålla prestandadata eller garantera prestandan för tankar från tredje part.

OBS!

Konfiguration. Konfiguration av tankar från tredje part är beroende av storlek på tankens värmeväxlarspole. Mer information finns i konfigurationsreferenshandboken.

5.2 Ansluta vattenledningar

5.2.1 Hur du ansluter vattenledningarna

OBS!

Använd INTE för stor kraft när du ansluter rördragningen och se till att rören är korrekt inriktade. Deformerade rör leda till fel på enheten.

Levereras som tillbehör:

1 normalt stängd avstängningsventil (+ snabbklämma)	För att förhindra att köldmedie tränger in i inomhusenheten vid läckage av köldmedie i utomhusenheten.
2 avstängningsventiler (+ O-ringar)	För att underlätta service och underhåll.
1 shuntventil för differentialtryck	För att säkerställa minsta flödeshastighet (och förhindra övertryck).

1 Ta bort skyddslocken.

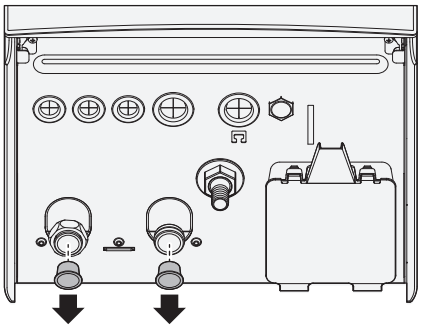

2 Installera den normalt stängda avstängningsventilen (+ snabbklämma) och avstängningsventilerna (+ O-ringar) enligt följande:

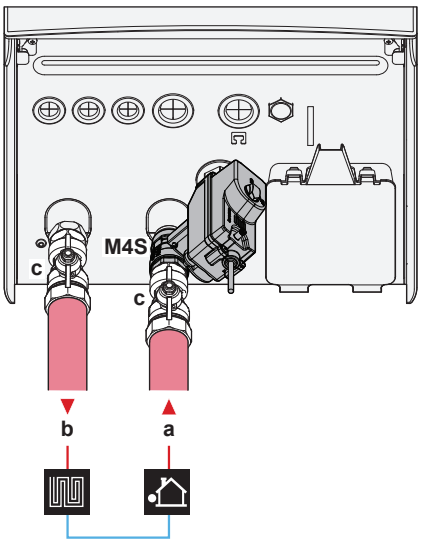

a	Vatten IN från utomhusenhet (skruvanslutning, 1 1/4")
b	Vatten UT till rumsuppvärmning (skruvanslutning, 1 1/4")
c	Avstängningsventil (+ O-ringar) (hane 1" — hona 1 1/4")
M4S	Normalt stängd avstängningsventil (+ snabbklämma) (inloppsläckagesstopp) (snabbkoppling - hona 1")

3 Montera shuntventilen för differentialtryck på vattenutloppet för rumsuppvärmning.

OBS!

Shuntventil för differentialtryck (levereras som tillbehör). Vi rekommenderar att shuntventilen för differentialtryck installeras i rumsuppvärmningens vattenkrets.

- Var uppmärksam på minsta vattenvolym när du väljer installationsplats till shuntventilen för differentialtryck (vid inomhusenheten eller vid kollektorn). Se "5.1.1 Hur du kontrollerar vattenvolymen och flödeshastigheten" [▸ 7].
- Var uppmärksam på minsta flödeshastighet när shuntventilen för differentialtryck ska ställas in. Se "5.1.1 Hur du kontrollerar vattenvolymen och flödeshastigheten" [▸ 7] och "8.2.4 Hur du kontrollerar minsta flödeshastighet" [▸ 31].

OBS!

Montera luftningsventiler på alla höga punkter.

OBS!

Om en varmvattenberedare (tillval) installeras: En övertrycksventil (anskaffas lokalt) med ett öppningstryck på max 10 bar (= 1 MPa) måste installeras på kallvatteninloppet i enlighet med gällande bestämmelser.

OBS!

Gäller endast om en varmvattenberedare (tillval) har installerats:

- En avtappningsenhet och övertrycksenhet måste installeras på kallvatteninloppets anslutning till varmvattencylindern.
- För att undvika baksug bör du installera en backventil på vattenintaget till varmvattenberedaren, i enlighet med gällande bestämmelser. Se till att den INTE är placerad mellan övertrycksventilen och varmvattenberedaren.
- Du bör installera en tryckreduceringsventil på kallvatteninloppet enligt gällande bestämmelser.
- Du bör installera ett expansionskärl på kallvatteninloppet enligt gällande bestämmelser.
- Det rekommenderas att du installerar en övertrycksventil på en högre position än varmvattenberedaren. Vid uppvärmning av varmvattenberedaren orsakar det vattnet att expandera och utan en övertrycksventil kan vattentrycket inne i beredaren överstiga det tillåtna trycket. Även kabeldragningen (rör, avtappningspunkter, etc.) till beredaren är föremål för det höga trycket. För att förhindra detta bör en övertrycksventil installeras. Övertrycksskyddet beror på en korrekt funktion av den lokalt installerade övertrycksventilen. Om denna INTE fungerar korrekt kan ett övertryck deformera beredaren och orsaka vattenläckage. Regelbundet underhåll krävs för att garantera en väl fungerande övertrycksventil.

5.2.2 För att fylla vattenkretsen

Använd en påfyllningssats som du anskaffar lokalt för att fylla vattenkretsen. Se till att du följer gällande bestämmelser.

Fäst etiketten "Ingen glykol" (levereras som tillbehör) på de externa rören nära påfyllningspunkten.

VARNING

Tillsats av frostskyddslösningar (t.ex. glykol) till vattnet är INTE tillåtet.

OBS!

Om automatiska luftningsventiler installeras i externa rör:

- Mellan utomhusenheten och inomhusenheten (på inomhusenhetens ingångsvattenrör) måste de stängas efter driftsättning.
- Efter inomhusenheten (på givarsidan) kan de förbli öppna efter driftsättning.

OBS!

För att förhindra att pumpen går under torra förhållanden, slå PÅ enheten endast när det finns vatten i enheten.

5.2.3 För att skydda vattenkretsen mot frysning

Om frysskydd

Frost kan orsaka skador på systemet. För att förhindra att de hydrauliska komponenterna fryser är enheten utrustad med följande:

- Programvaran är utrustad med speciella frostskyddsfunktioner som t.ex. förebyggande av frysning av vattenrör som inkluderar aktivering av en pump vid låga temperaturer. Men i händelse av strömavbrott kan dessa funktioner inte säkerställa skyddet.
- Utomhusenheten är utrustad med två frysskyddsventiler. Frysskyddsventilerna dränerar vattnet från systemet innan det hinner frysa.

Om det behövs, installera **ytterligare frysskyddsventiler** vid alla lägsta punkter i rörledningen. Isolera frysskyddsventilerna på liknade sätt som vattenrören, men isolera INTE inloppet och utloppet (frigöring) till ventilerna.

Alternativt kan du installera **normalt stängda ventiler** (placerad inomhus nära rörledningens ingångs-/utgångspunkter). Dessa ventiler kan förhindra att allt vatten från inomhusrören dräneras när frysskyddsventilerna öppnas. **Obs:** Den normalt stängda avstängningsventilen som levereras som tillbehör till inomhusenheten, som är obligatorisk att installera på inomhusenheten av säkerhetsskäl (inloppsläckagestopp), förhindrar INTE dränering av inomhusrören när frysskyddsventilerna öppnas. För detta behöver du ytterligare normalt stängda ventiler (tillval).

Mer information finns i installatörens referenshandbok.

OBS!

När frysskyddsventiler är installerade, ställ in det lägsta börvärdet för kylning (standard=7°C) minst 2°C högre än den maximala öppningstemperaturen för frysskyddsventilerna (öppningstemperaturen för de fabriksmonterade frysskyddsventilerna är 3°C ±1).

Om du ställer in det lägsta börvärdet för kylning lägre än det säkra värdet (dvs. maximal öppningstemperatur för frysskyddsventiler + 2°C) riskerar du att frysskyddsventilerna öppnas vid kylning till lägsta börvärde.

INFORMATION

Minsta framledningstemperatur bestäms utifrån inställningen [3.11] `Börvärde för underkylning`. Denna gräns definierar minsta framledningsvatten **i systemet**. Beroende på värdet för denna inställning kommer det lägsta LWT-börvärdet också att ökas med 4°C för att möjliggöra stabil kontroll mot börvärdet.

Minsta framledningstemperatur **i huvudzonen** bestäms utifrån inställningen [1.20] `Underkylning i vattenkrets`. Denna gräns definierar minsta framledningsvatten **i huvudzonen**. Beroende på värdet för denna inställning kommer det lägsta LWT-börvärdet också att ökas med 4°C för att möjliggöra stabil kontroll mot börvärdet.

VARNING

Tillsats av frostskyddslösningar (t.ex. glykol) till vattnet är INTE tillåtet.

5.2.4 Hur du fyller varmvattenberedaren

Se varmvattenberedarens installationshandbok.

5.2.5 Hur du isolerar vattenledningarna

Ledningarna i hela systemets vattenkrets MÅSTE isoleras för att förhindra kondens vid kyldrift och försämrad värme-/kylningskapacitet.

Isolering av vattenrören utomhus

Se utomhusenhetens installationshandbok eller installatörens referenshandbok.

6 Elinstallation

FARLIGT: RISK FÖR ELEKTRISKA STÖTAR

VARNING

- All kabeldragning MÅSTE utföras av en auktoriserad elektriker och MÅSTE följa tillämplig nationell lagstiftning.
- Gör alla elektriska anslutningar till den fasta kabeldragningen.
- Alla komponenter som anskaffats lokalt och alla elektriska konstruktioner SKALL följa gällande bestämmelser.

VARNING

Använd ALLTID flertrådig kabel för strömförsörjningskablar.

VARNING

Om strömsladden är skadad MÅSTE den bytas ut av tillverkaren, en serviceagent eller andra kvalificerade personer för att undvika faror.

FARA

Tryck INTE eller placera överskottskabel i enheten.

OBS!

Avståndet mellan kablar med högspänning och kablar med lågspänning ska vara minst 50 mm.

INFORMATION

Vid installation med lokalt anskaffade kablar eller tillval ska du säkerställa på förhand att kabellängden är tillräcklig. Detta kommer göra det möjligt att öppna kopplingsboxen och komma åt andra komponenter vid service.

6.1 Om elektrisk överensstämmelse

Endast för inomhusenhetens reservvärmare

Se "6.4.3 Hur du ansluter reservvärmarens strömkälla" [▶ 15].

6.2 Riktlinjer vid anslutning av elledningarna

OBS!

Vi rekommenderar användning av solid (entrådig) kabel. Om flertrådiga kablar används ska du tvinna trådarna lite för att föra ihop änden på kontaktdelen antingen för direkt användning i en terminalklämma eller införande i en rund krympslangskontakt. Mer detaljer finns i "Riktlinjer vid anslutning av elkablar" i installatörens referenshandbok.

Åtdragningsmoment

Inomhusenhet:

Artikel	Åtdragningsmoment (N•m)
M3,5 (X44M, X45M)	0,88 ±10%
M4 (X40M, X41M)	1,47 ±10%
M4 (jord)	1,47 ±10%

6.3 `Fält IO`-anslutningar

När du ansluter elledningarna kan du, för vissa komponenter, välja vilka terminalstift som ska användas. Efter anslutningen måste du ange för användargränssnittet (via [13] `Fält IO`) vilka terminalstift du använde så att det matchar din systemlayout.

1	**Välj vilka terminalstift som ska användas för vilken komponent.**
1a	Om `Fält IO`-ingångar används: Välj mellan standardmöjligheterna (❶❷❸❹❺ som visas i respektive ämnen i "6.4 Anslutningar till inomhusenheten" [▶ 11] och i tilläggsboken för tillvalsutrustning). Till exempel: 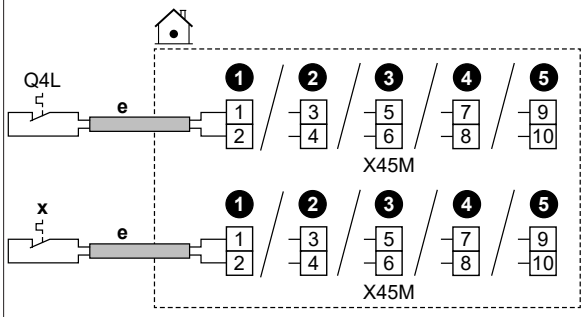
1b	Om `Fält IO`-utgångar används: Du har flera alternativ.
1b.1	**Alternativ 1** (**föredras**; endast möjligt om den anslutna komponentens löpström och/eller ingångsström INTE överstiger den maximala löpströmmen och/eller ingångsströmmen för de terminaler som anges i respektive avsnitt)**:** Välj mellan standardmöjligheterna (❶❷❸❹ som visas i respektive ämnen i "6.4 Anslutningar till inomhusenheten" [▶ 11] och i tilläggsboken för tillvalsutrustning). Till exempel: ▪ Maximal löpström och/eller ingångsström för respektive terminaler = 0,3 A ▪ Maximal löpström och/eller ingångsström för ansluten komponent är ≤0,3 A 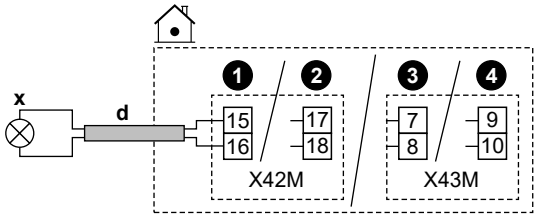
1b.2	**Alternativ 2** (om den anslutna komponentens löpström och/eller ingångsström överstiger den maximala löpströmmen och/eller ingångsströmmen för de terminaler som anges i respektive avsnitt): Välj mellan standardmöjligheterna (❶❷❸❹ som visas i respektive avsnitt "6.4 Anslutningar till inomhusenheten" [▶ 11] och i tilläggsboken för tillvalsutrustning), men istället för att ansluta direkt till komponenten, installera ett relä (anskaffas lokalt) med en extern strömförsörjning utanför kopplingsboxen däremellan. Till exempel: ▪ Maximal löpström och/eller ingångsström för respektive terminaler = 0,3 A ▪ Maximal löpström och/eller ingångsström för ansluten komponent är >0,3 A 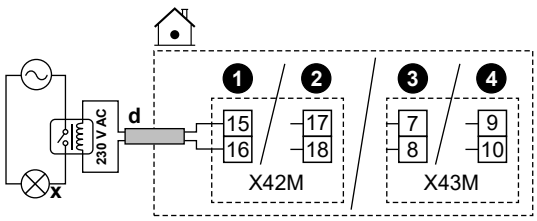

1b.3	**Alternativ 3**: Istället för att välja en av standardmöjligheterna (❶❷❸❹), kan du istället använda terminalstiften på någon av de andra `Fält IO`-utgångarna. Du måste dock också kontrollera om den anslutna komponentens löpström och/eller ingångsström överstiger den maximala löpströmmen och/eller ingångsströmmen för terminalerna som anges i respektive avsnitt. Om den överskrids måste du installera ett relä däremellan (liknande **Alternativ 2**).
2	**Ange för användargränssnittet vilka terminalstift du använde för vilken komponent.**
2.1	Gå till [13] `Fält IO`.
2.2	Välj den använda kopplingsplinten. **Resultat:** Skärmen med anslutningarna för den kopplingsplinten visas. Till exempel: 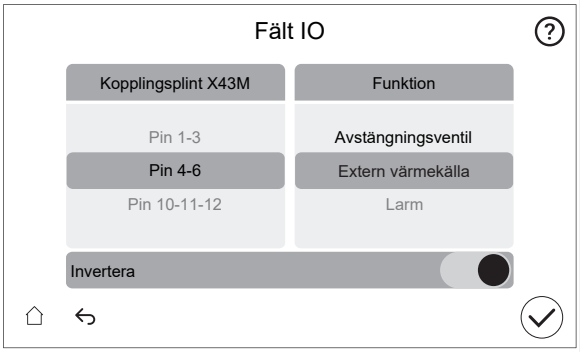
2.3	Till vänster väljer du de använda terminalstiften.
2.4	Till höger väljer du den anslutna komponenten: ▪ `Fält IO`-ingångar (se tabellen nedan) ▪ `Fält IO`-utgångar (se tabellen nedan)
2.5	Ange om logiken ska inverteras:

Om komponenten är...	Ställ sedan in...
Normalt öppen	`Invertera` = AV
Normalt stängd	`Invertera` = PÅ

Fält IO-ingångar

Om den anslutna komponenten är...	Välj sedan `Funktion` =...
Utomhusfjärrgivare. Se tilläggsboken för tillvalsutrustning (och "6.4 Anslutningar till inomhusenheten" [▶ 11]).	`Extern utomhusgivare`
Inomhusfjärrgivare. Se tilläggsboken för tillvalsutrustning (och "6.4 Anslutningar till inomhusenheten" [▶ 11]).	`Extern inomhusgivare`
Smart Grid-kontakter. Se "6.4.13 Smart Grid" [▶ 19].	`HV/LV Smart Grid-kontakt 1` `HV/LV Smart Grid-kontakt 2`
Strömförsörjningskontakt för önskad kWh-taxa. Se "6.4.2 Hur du ansluter nätströmmen" [▶ 14].	`HP-tariffkontakt`
Överhettningsskydd för huvudzon och enhet. Se "6.4.12 Ansluta säkerhetstermostaten (normalt stängd kontakt)" [▶ 19].	`Säkerhetstermostat huvud` `Enhet för överhettningsskydd`
Smart Grid-mätarkontakt. Se "6.4.13 Smart Grid" [▶ 19].	`Smartmätarkontakt`

Fält IO-utgångar

Om den anslutna komponenten är...	Välj sedan `Funktion` =...
Avstängningsventiler för huvudzon och extrazon. Se "6.4.5 Hur du ansluter avstängningsventilen" [▶ 16]	`Avstängningsventil huvudzon` `Avstängningsventil extrazon`
Larmutgång. Se "6.4.7 Hur du ansluter larmutsignalen" [▶ 17].	`Larm`
Växling till extern värmekälla. Se "6.4.9 Hur du ansluter växling till extern värmekälla" [▶ 18].	`Extern värmekälla`
Bivalent shuntventil. Se "6.4.10 För att ansluta den bivalenta shuntventilen" [▶ 18].	`Bivalent förbikopplingsventil`
Kylnings-/värmedrift PÅ/AV-utgång för huvudzonen eller extrazonen. Se "6.4.8 Hur du ansluter PÅ/AV-utgången för rumsuppvärmning/-kylning" [▶ 18].	`Kylnings-/uppvärmningsläge`
Värmepumpskonvektorer. Se tilläggsboken för tillvalsutrustning (och "6.4 Anslutningar till inomhusenheten" [▶ 11]).	

Varmvattenpump + extra externa pumpar.
Se "6.4.6 Hur du ansluter varmvattenpumpen" [▶ 17].
	`VVC`
	`K/U sekundär pump`
	`Extern K/U-pump huvudzon`
	`Extern K/U-pump extrazon`

Elpatron (vid varmvattenberedare). Se tilläggsboken för tillvalsutrustning (och "6.4 Anslutningar till inomhusenheten" [▶ 11]).	`Elpatron tank`
Trevägsventil (för varmvattenberedare). Se tilläggsboken för tillvalsutrustning (och "6.4 Anslutningar till inomhusenheten" [▶ 11]).	`Trevägsventil`

6.4 Anslutningar till inomhusenheten

Artikel	Beskrivning
Strömförsörjning (primär)	Se "6.4.2 Hur du ansluter nätströmmen" [▶ 14].
Strömförsörjning (reservvärmare)	Se "6.4.3 Hur du ansluter reservvärmarens strömkälla" [▶ 15].
Normalt stängd avstängningsventil (inloppsläckagestopp)	Se "6.4.4 För att ansluta den normalt stängda avstängningsventilen (inloppsläckagestopp)" [▶ 16].
Avstängningsventil	Se "6.4.5 Hur du ansluter avstängningsventilen" [▶ 16].
Varmvattenpump	Se "6.4.6 Hur du ansluter varmvattenpumpen" [▶ 17].
Larmutgång	Se "6.4.7 Hur du ansluter larmutsignalen" [▶ 17].
Kontroll för värme-/kyldrift	Se "6.4.8 Hur du ansluter PÅ/AV-utgången för rumsuppvärmning/-kylning" [▶ 18].

Artikel	Beskrivning
Växla till extern kontroll av värmekällan	Se "6.4.9 Hur du ansluter växling till extern värmekälla" [▶ 18].
Elmätare	Se "6.4.11 Ansluta elmätare" [▶ 18].
Överhettningsskydd	Se "6.4.12 Ansluta säkerhetstermostaten (normalt stängd kontakt)" [▶ 19].
Smart Grid	Se "6.4.13 Smart Grid" [▶ 19].
WLAN-kassett	Se "6.4.14 Anslutning av WLAN-kassetten (levereras som tillbehör)" [▶ 20].
Rumstermostat (trådbunden eller trådlös)	Se tabell nedan.
	Kablar: 0,75 mm² Maximal arbetsström: 100 mA
	MMI: För huvudzon: ▪ [1.12] `Styrlogik` ▪ [1.13] `Rumstermostat` För extrazon: ▪ [2.12] `Styrlogik` ▪ [2.13] `Rumstermostat`
Värmepumpskonvektor	Det finns olika styrenheter och inställningar för värmepumpskonvektorerna. Beroende på konfigurationen behöver du också implementera ett relä (anskaffas lokalt, se tilläggsboken för extrautrustning). Mer information finns i: ▪ Installationshandbok för värmepumpskonvektorerna ▪ Installationshandbok för alternativa värmepumpskonvektorer ▪ Tilläggsbok för extrautrustning
	Kablar: 0,75 mm² Maximal arbetsström: 100 mA Detta är en `Fält IO`-utgångsanslutning. Se "6.3 `Fält IO`-anslutningar" [▶ 10].
	MMI: [13] `Fält IO` (`Kylnings-/uppvärmningsläge`) För huvudzon: ▪ [1.12] `Styrlogik` ▪ [1.13] `Rumstermostat` För extrazon: ▪ [2.12] `Styrlogik` ▪ [2.13] `Rumstermostat`
Utomhusfjärrgivare	Se: ▪ Installationshandbok för utomhusfjärrgivare ▪ Tilläggsbok för extrautrustning
	Kablar: 2×0,75 mm² Detta är en `Fält IO`-ingångsanslutning. Se "6.3 `Fält IO`-anslutningar" [▶ 10].
	MMI: [13] `Fält IO` (`Extern utomhusgivare`) [5.22] `Omgivningsgivare`

Artikel	Beskrivning
Inomhusfjärrgivare	Se: ▪ Installationshandbok för inomhusfjärrgivare ▪ Tilläggsbok för extrautrustning
	Kablar: 2×0,75 mm² Detta är en `Fält IO`-ingångsanslutning. Se "6.3 `Fält IO`-anslutningar" [▶ 10].
	MMI: [13] `Fält IO` (`Extern inomhusgivare`) [1.33] `Offset för extern termostat`
Komfortgränssnitt	Se: ▪ Installationshandbok och bruksanvisning för komfortgränssnitt ▪ Tilläggsbok för extrautrustning
	Kablar: 2×(0,75~1,25 mm²) Maximal längd: 500 m
	MMI: [1.12] `Styrlogik` [1.38] `Kalibrering inomhusgivare`
Sats för dubbelzon	Se: ▪ Installationshandbok för sats för dubbelzon ▪ Tilläggsbok för extrautrustning
	Använd den kabel som levereras med sats för dubbelzon.
	MMI: [3.10] `Extrazonsats installerad`
(i de fall då varmvattenberedare används) 3-vägsventil	Se: ▪ Installationshandbok för trevägsventilen ▪ Tilläggsbok för extrautrustning
	Kablar: 3×0,75 mm² Maximal arbetsström: 100 mA Detta är en `Fält IO`-utgångsanslutning. Se "6.3 `Fält IO`-anslutningar" [▶ 10].
	MMI: [13] `Fält IO` (`Trevägsventil`) [4] `Varmvatten`
(i de fall då varmvattenberedare används) Termistor för varmvattenberedartanken	Se: ▪ Installationshandbok för varmvattenberedaren ▪ Tilläggsbok för extrautrustning
	Kablar: 2 Termistor- och signalkabel (12 m) levereras med varmvattenberedaren.
	MMI: [4] `Varmvatten`
(i de fall då varmvattenberedare används) Strömförsörjning för elpatron (från inomhusenheten till det termiska skyddet för elpatronen)	Se: ▪ Installationshandbok för varmvattenberedaren ▪ Tilläggsbok för extrautrustning
	Kablar: (2+GND)×2,5 mm²
	MMI: [4.14] `Elpatron tank`

Artikel	Beskrivning
(i de fall då varmvattenberedare används) Strömförsörjning för elpatron (nätanslutningen till inomhusenheten)	Se: ▪ Installationshandbok för varmvattenberedaren ▪ Tilläggsbok för extrautrustning
	Kablar: 2+GND Maximal arbetsström: 13 A
	MMI [4.14] `Elpatron tank`

för rumstermostat (trådbunden eller trådlös):

Om…	Se...
Trådlös rumstermostat	▪ Installationshandbok till den trådlösa rumstermostaten ▪ Tilläggsbok för extrautrustning
Trådbunden rumstermostat utan basenhet för flera zoner	▪ Installationshandbok till den trådbundna rumstermostaten ▪ Tilläggsbok för extrautrustning

Trådbunden rumstermostat med basenhet för flera zoner	▪ Installationshandbok till den trådbundna rumstermostaten (digital eller analog) + basenhet för flera zoner
	▪ Tilläggsbok för extrautrustning
	▪ I så fall:
	  ▪ Du behöver ansluta den trådbundna rumstermostaten (digital eller analog) till basenheten för flera zoner
	  ▪ Du behöver ansluta basenheten för flera zoner till utomhusenheten
	  ▪ För kyl-/värmedrift behöver du också implementera ett relä (anskaffas lokalt, se tilläggsboken för extrautrustning)

6.4.1 Så här ansluter du elkablar till inomhusenheten

Öppna enheten

Se "4.2.1 Hur du öppnar inomhusenheten" [▶ 5].

Kabeldragning

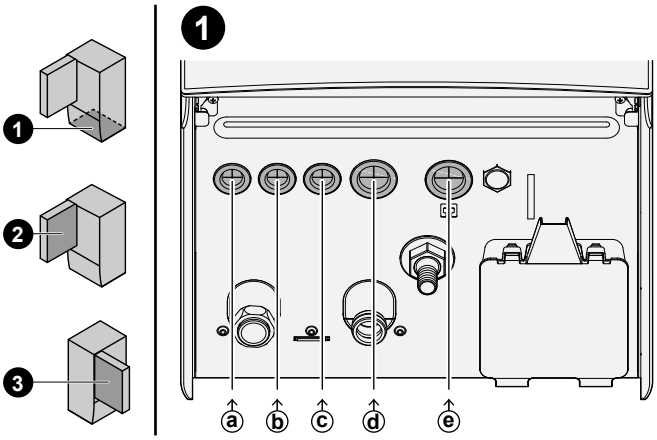

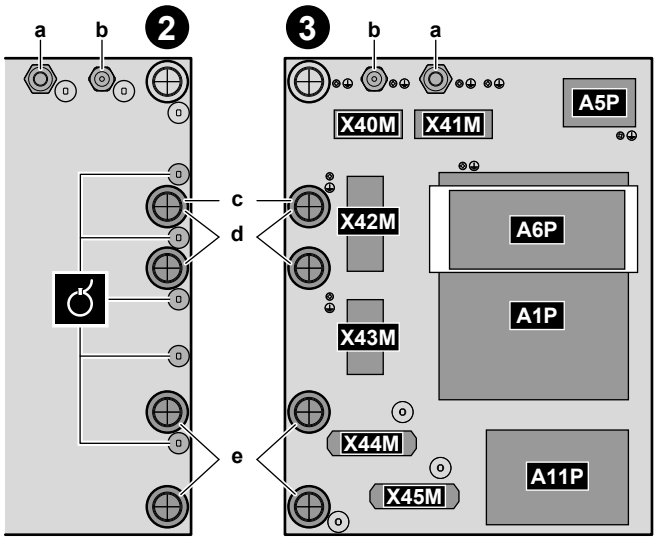

❶	Ingång till enheten (från botten)
❷	Ingång till kopplingsboxen (bakifrån) + dragavlastning (buntband eller kabelgenomföringar)
❸	Kopplingsplintar och kretskort (inuti kopplingsboxen): ▪ A1P: Kretskort för hydro ▪ A5P: Strömförsörjning kretskort ▪ A6P: Kretskort till flerstegsreservvärmare ▪ A11P: Kretskort för gränssnitt

Kablar

#	Kabel	Kopplingsplint
a	Reservvärmarens strömförsörjning	X41M
b	Anslutningskabel (= strömförsörjning)	X40M
c	Strömförsörjning för normal kWh-taxa för inomhusenheten (om utomhusenheten är ansluten till en strömförsörjning för önskad kWh-taxa)	X42M
d	Alternativ för hög spänning: ▪ Värmepumpskonvektor (tillbehörssats) ▪ Rumstermostat (tillbehörssats) ▪ Avstängningsventil (anskaffas lokalt) ▪ Varmvattenpump + extra externa pumpar (anskaffas lokalt) ▪ Larmutgång (anskaffas lokalt) ▪ Växling till extern värmekälla (anskaffas lokalt) ▪ Bivalent shuntförbikoppling (anskaffas lokalt) ▪ Driftstyrning av rumsvärme/-kyla (anskaffas lokalt) ▪ Smart Grid (högspänningskontakter) (anskaffas lokalt) ▪ Trevägsventil (vid varmvattenberedare) ▪ Strömförsörjning för elpatron (från elnätet till inomhusenheten) (vid varmvattenberedare) ▪ Strömförsörjning för elpatron och termiskt skydd (från inomhusenhetens varmvattenberedare) (vid varmvattenberedare)	X42M+X43M

#	Kabel	Kopplingsplint
e	Alternativ för låg spänning: ▪ Föredragen strömförsörjningskontakt (anskaffas lokalt) ▪ Human Comfort Interface (tillbehörssats) ▪ Givare för utomhustemperaturen (tillbehörssats) ▪ Givare för inomhustemperaturen (tillbehörssats) ▪ Elmätare (anskaffas lokalt) ▪ Säkerhetstermostat (anskaffas lokalt) ▪ Smart Grid (anskaffas lokalt) ▪ Termistor för varmvattenberedartanken (tillbehörssats) (vid varmvattenberedare)	X44M+X45M

INFORMATION

Vid installation med lokalt anskaffade kablar eller tillval ska du säkerställa på förhand att kabellängden är tillräcklig. Detta kommer göra det möjligt att ta bort/sätta tillbaka kopplingsboxen och komma åt andra komponenter under underhållsåtgärder.

FARA

Tryck INTE eller placera överskottskabel i enheten.

6.4.2 Hur du ansluter nätströmmen

Detta ämne beskriver 2 möjliga sätt att ansluta strömförsörjningen:

- Vid strömförsörjning för normal kWh-taxa
- Vid strömförsörjning för önskad kWh-taxa

Om utomhusenheten är ansluten till en strömförsörjning för normal kWh-taxa

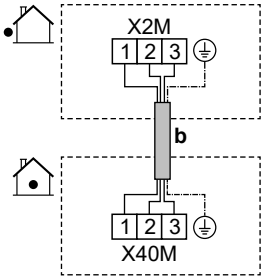

	b	Anslutningskabel (= huvudströmförsörjning) (utomhusenhet ansluten till en strömförsörjning för normal kWh-taxa)	▪ Följ kabeldragningen ⓑ→ under "6.4.1 Så här ansluter du elkablar till inomhusenheten" [▸ 13]. ▪ Kablar: (3+GND)×1,5 mm²
MMI	—		

Om utomhusenheten är ansluten till en strömförsörjning för önskad kWh-taxa

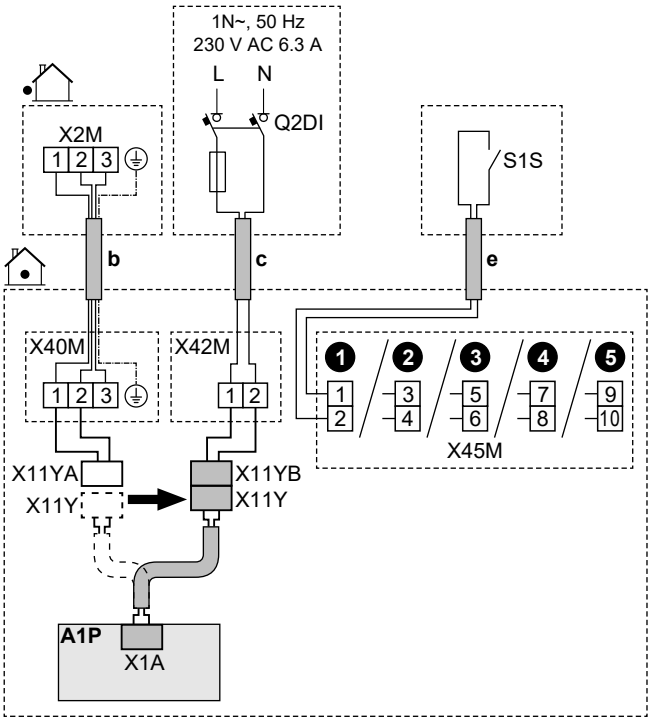

	b	Anslutningskabel (= huvudströmförsörjning) (utomhusenhet ansluten till en strömförsörjning för önskad kWh-taxa)	▪ Följ kabeldragningen ⓑ→ under "6.4.1 Så här ansluter du elkablar till inomhusenheten" [▸ 13]. ▪ Kablar: (3+GND)×1,5 mm²
	c	Strömförsörjning för normal kWh-taxa för inomhusenheten	▪ Följ kabeldragningen ⓒ→ under "6.4.1 Så här ansluter du elkablar till inomhusenheten" [▸ 13]. ▪ Kablar: 2×1,5 mm² ▪ Maximal arbetsström: 6,3 A ▪ Q2DI: Jordfelsbrytare ▪ Rekommenderad fältsäkring: 16 A
	e	Strömförsörjningskontakt för önskad kWh-taxa (S1S)	▪ Följ kabeldragningen ⓔ→ under "6.4.1 Så här ansluter du elkablar till inomhusenheten" [▸ 13]. ▪ Kablar: 2×(0,75~1,25 mm²) ▪ Maximal längd: 50 m. ▪ Strömförsörjningskontakt för önskad kWh-taxa: 16 V DC-detektering (spänning från kretskort). Den spänningsfria kontakten ska garantera den lägsta tillåtna belastningen 15 V DC, 10 mA. ▪ Detta är en `Fält IO`-ingångsanslutning. Se "6.3 `Fält IO`-anslutningar" [▸ 10].
	X11Y	▪ Koppla bort X11Y från X11YA. ▪ Anslut X11Y till X11YB.	
MMI	▪ [13] `Fält IO` (`HP-tariffkontakt`) ▪ [5.25.1] `Driftläge` (`Värmepumpstariff`)		

6.4.3 Hur du ansluter reservvärmarens strömkälla

VARNING

Reservvärmaren MÅSTE ha en tilldelad strömförsörjning och MÅSTE skyddas av de skyddsenheter som krävs av gällande lagstiftning.

FARA

För att säkerställa att enheten är helt jordad, se ALLTID till att ansluta reservvärmaren till ett jordat uttag.

FARA

Om inomhusenheten har en tank med en inbyggd elektrisk elpatron ska en dedikerad strömkrets användas för reservvärmaren och elpatronen. Dela ALDRIG strömförsörjning med någon annan apparat. Denna strömkrets MÅSTE skyddas i enlighet med gällande lagstiftning för skyddsenheter.

OBS!

Om reservvärmaren inte är igång så:

- Är rumsuppvärmning och uppvärmning av beredare inte tillåten.
- Fel AA-01 (`Överhettning elpatron eller nätkabel ej ansluten`) genereras.

OBS!

Utgången från reservvärmaren beror på ledningarna och valet i användargränssnittet. Se till att strömförsörjningen matchar valet i användargränssnittet.

Möjliga layouter för 9W-modeller (9 kW flerstegsreservvärmare)

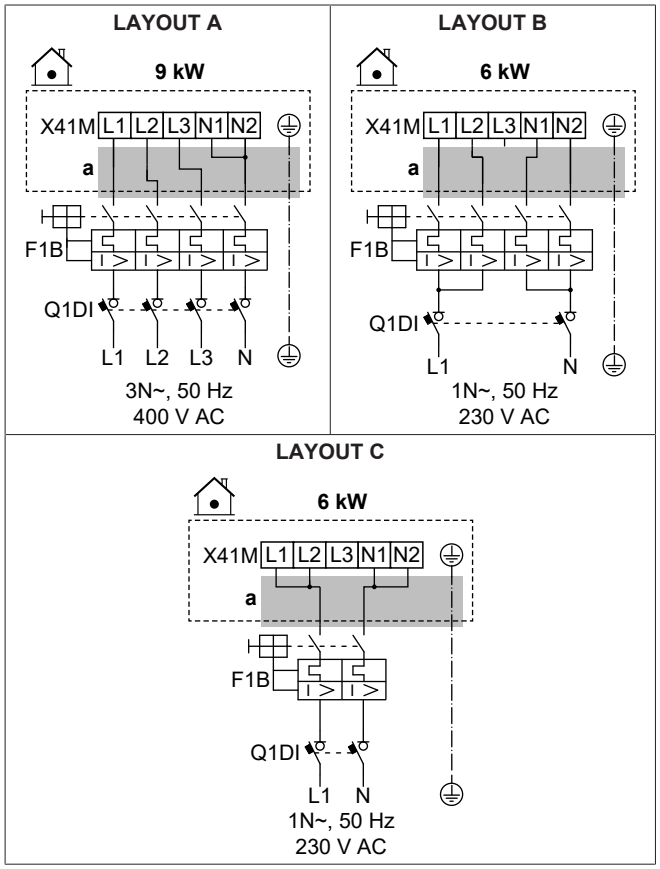

Möjliga layouter för 4V-modeller (4,5 kW flerstegsreservvärmare)

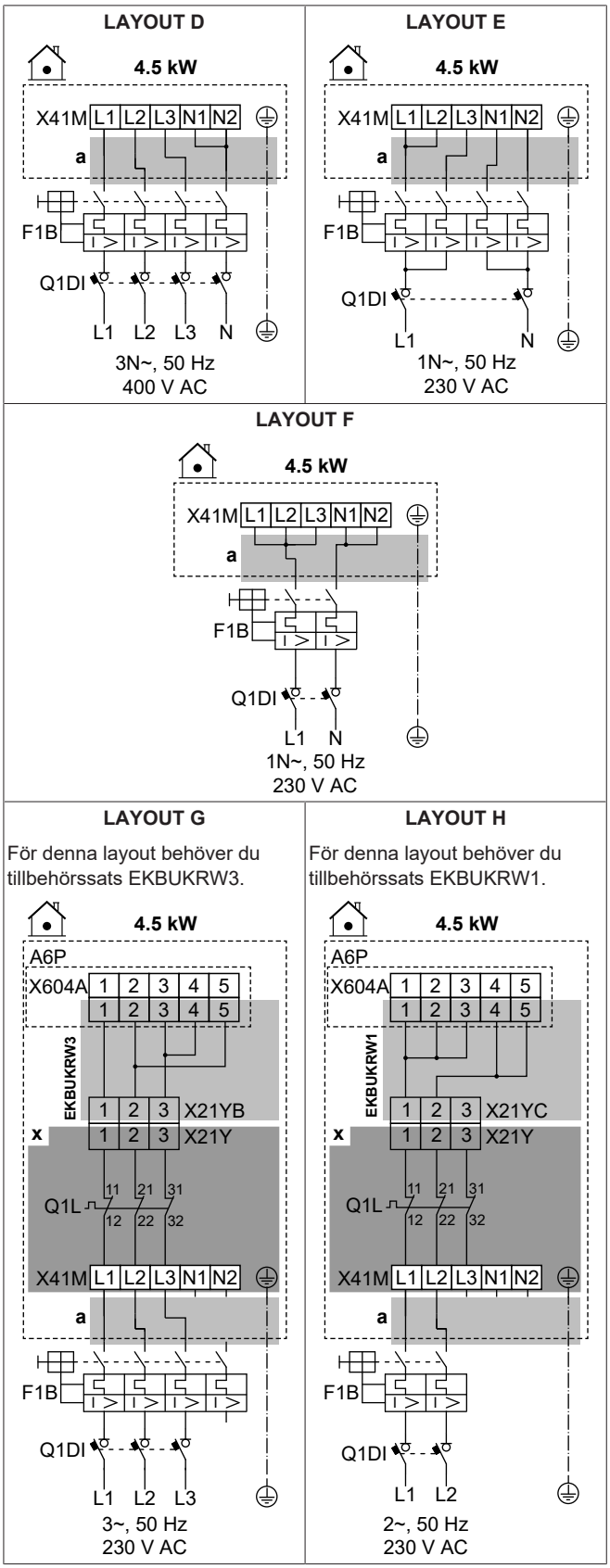

	a	Följ kabeldragningen ⓐ→ under "6.4.1 Så här ansluter du elkablar till inomhusenheten" [▸ 13].
	x	Fabriksmonterad
	EKBU KRW1	Tillbehörssats: Reservvärmarkabelstam för 2-fas 230 V utan N-strömförsörjning. Används istället för fabriksmonterad kabelstam (med kontakt X21YA).
	EKBU KRW3	Tillbehörssats: Reservvärmekabelstam för en 3-fas 230 V utan N-strömförsörjning. Används istället för fabriksmonterad kabelstam (med kontakt X21YA).
	F1B	Överströmssäkring (anskaffas lokalt)
	Q1DI	Jordfelsbrytare (anskaffas lokalt)
	Q1L	Termiskt skydd för reservvärmare

MMI	[5.5] `Elpatron`

Specifikationer för ledningskomponenter

Komponent	LAYOUT							
	A	B	C	D	E	F	G	H
Strömförsörjning:								
Spänning	390-410 V	220-240 V		390-410 V	220-240 V			
Effekt	9 kW	6 kW		4,5 kW				
Märkström	13 A	13 A	26,1	6,5 A	13 A	19,6	17 A[(a)]	19,6 A[(a)]
Fas	3N~	1N~		3N~	1N~		3~	2~
Frekvens	50 Hz							
Kabeltjocklek	MÅSTE efterfölja nationella bestämmelser gällande kabeldragning							
	Kabeltjocklek baserat på strömmen, men minst 2,5 mm²		Min. 6 mm²	Kabeltjocklek baserat på strömmen, men minst 2,5 mm²		Min. 4 mm²	Kabeltjocklek baserat på strömmen, men minst 2,5 mm²	Min. 4 mm²
	5-kärnig kabel		3-kärnig kabel	5-kärnig kabel		3-kärnig kabel	4-kärnig kabel	3-kärnig kabel
	3L+N+GND	2L+2N+GND	L+N+GND	3L+N+GND	2L+2N+GND	L+N+GND	3L+GND	2L+GND
Rekommenderad överströmssäkring	4-polig 16 A		2-polig 32 A	4-polig 10 A	4-polig 16 A	2-polig 25 A	4-polig 20 A	2-polig 25 A
Jordfelsbrytare	MÅSTE efterfölja nationella bestämmelser gällande kabeldragning							

[(a)] Elektrisk utrustning uppfyller EN/IEC 61000-3-12 (Europeisk/internationell teknisk standard som anger gränserna för övertoner som produceras av utrustning ansluten till offentliga lågspänningssystem med inström >16 A och ≤75 A per fas).

6.4.4 För att ansluta den normalt stängda avstängningsventilen (inloppsläckagestopp)

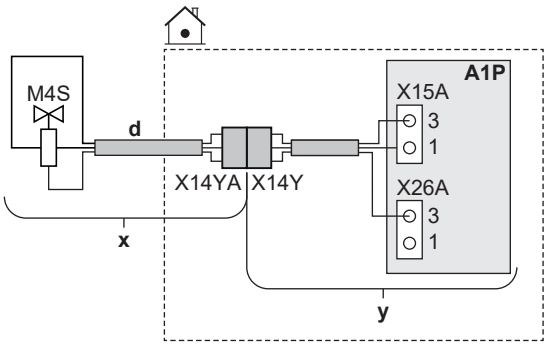

	x	Levereras som tillbehör
	y	Fabriksmonterad
	d	Följ kabeldragningen ⓓ→ under "6.4.1 Så här ansluter du elkablar till inomhusenheten" [▸ 13].
	M4S	Normalt stängd avstängningsventil (inloppsläckagestopp)
	X14Y	Anslut X14YA till X14Y.

MMI	—

6.4.5 Hur du ansluter avstängningsventilen

INFORMATION

Exempel på användning av avstängningsventil. I händelse av ett framledningstemperaturområde och en kombination av golvvärme och värmepumpskonvektorer ska en avstängningsventil installeras innan golvvärmen för att förhindra kondensation på golvet vid kyldrift.

OBS!

Kabeldragningen skiljer sig mellan en NC-ventil (normalt stängd) och en NO-ventil (normalt öppen).

Vid normalt stängda avstängningsventiler

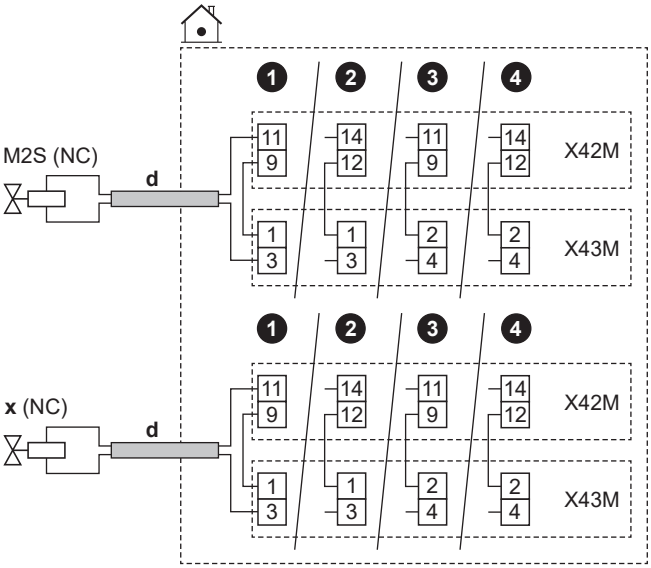

Vid normalt öppna avstängningsventiler

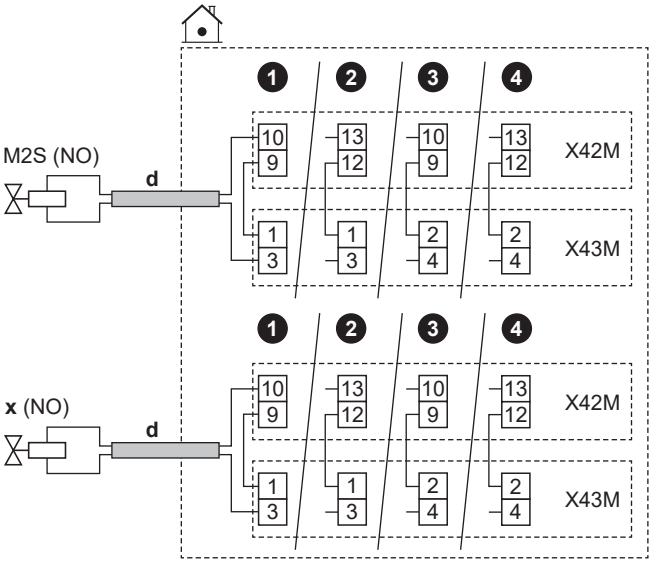

	d	▪ Följ kabeldragningen ⓓ→ under "6.4.1 Så här ansluter du elkablar till inomhusenheten" [▸ 13]. ▪ Kablar: (2 + brygga)×0,75 mm² ▪ Detta är en `Fält IO`-utgångsanslutning. Se "6.3 `Fält IO`-anslutningar" [▸ 10].	
	M2S	Avstängningsventil för huvudzonen	▪ Maximal arbetsström: 0,3 A ▪ 230 V AC från kretskort
	x	Avstängningsventil för extrazonen	
	NC	Normalt stängd	
	NO	Normalt öppen	
MMI	▪ [13] `Fält IO`: ▪ `Avstängningsventil huvudzon` ▪ `Avstängningsventil extrazon`		

6.4.6 Hur du ansluter varmvattenpumpen

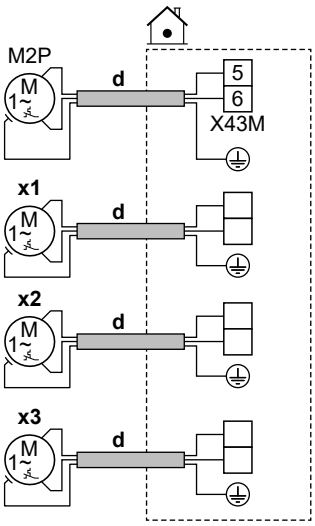

	d	▪ Följ kabeldragningen ⓓ→ under "6.4.1 Så här ansluter du elkablar till inomhusenheten" [▸ 13]. ▪ Kablar: (2+GND)×0,75 mm² ▪ Detta är en `Fält IO`-utgångsanslutning. Se "6.3 `Fält IO`-anslutningar" [▸ 10].	
	M2P	Varmvattenpump: ▪ Maximal belastning: 2 A (inflöde), 230 V AC, 1 A (kontinuerlig)	
	x1 x2 x3	Extra externa pumpar	Använd terminalstiften på någon av de andra `Fält IO`-utgångarna. Du måste dock också kontrollera om du behöver installera ett relä däremellan.
MMI	▪ [13] `Fält IO` ▪ VVC: Pump som används för omedelbart varmvatten och/eller desinfektion. I det här fallet måste du också ange funktionaliteten i inställningen [4.13] VVC: * `Omedelbart varmvatten` * `Legionella` * `Båda` ▪ `K/U sekundär pump`: Pumpen körs när det finns en begäran från huvud- eller extrazonen. ▪ `Extern K/U-pump huvudzon`: Pumpen körs när det finns en begäran från huvudzonen. ▪ `Extern K/U-pump extrazon`: Pumpen körs när det finns en begäran från extrazonen. ▪ [4.6] `Scheman`		

6.4.7 Hur du ansluter larmutsignalen

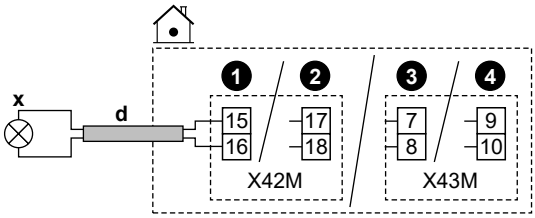

	d	▪ Följ kabeldragningen ⓓ→ under "6.4.1 Så här ansluter du elkablar till inomhusenheten" [▸ 13]. ▪ Kablar: 2×0,75 mm² ▪ Detta är en `Fält IO`-utgångsanslutning. Se "6.3 `Fält IO`-anslutningar" [▸ 10].
	x	Larmutgång: ▪ Maximal belastning: 0,3 A, 250 V AC
MMI	▪ [13] `Fält IO` (`Larm`)	

6.4.8 Hur du ansluter PÅ/AV-utgången för rumsuppvärmning/-kylning

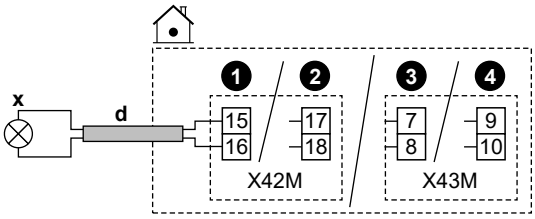

	d	▪ Följ kabeldragningen ⓓ→ under "6.4.1 Så här ansluter du elkablar till inomhusenheten" [▸ 13]. ▪ Kablar: 2×0,75 mm² ▪ Detta är en `Fält IO`-utgångsanslutning. Se "6.3 `Fält IO`-anslutningar" [▸ 10].
	x	PÅ/AV-utgång för rumskylning/-uppvärmning: ▪ Maximal belastning: 0,3 A, 250 V AC
MMI	▪ [13] `Fält IO` (`Kylnings-/uppvärmningsläge`)	

6.4.9 Hur du ansluter växling till extern värmekälla

INFORMATION

Bivalent drift är endast möjligt om det finns 1 framledningstemperaturområde med:

- rumstermostatkontroll ELLER
- extern rumstermostatkontroll.

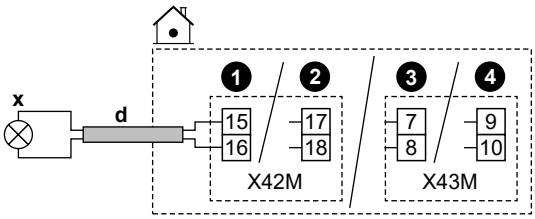

	d	▪ Följ kabeldragningen ⓓ→ under "6.4.1 Så här ansluter du elkablar till inomhusenheten" [▸ 13]. ▪ Kablar: 2×0,75 mm² ▪ Detta är en `Fält IO`-utgångsanslutning. Se "6.3 `Fält IO`-anslutningar" [▸ 10].
	x	Växling till extern värmekälla: ▪ Maximal belastning: 0,3 A, 250 V AC ▪ Minimal belastning: 20 mA, 5 V DC
MMI	▪ [13] `Fält IO` (`Extern värmekälla`) ▪ [5.14] `Bivalent drift` ▪ [5.14.7] `Bivalent drift` (PÅ)	

6.4.10 För att ansluta den bivalenta shuntventilen

OBS!

Kabeldragningen skiljer sig mellan en NC-ventil (normalt stängd) och en NO-ventil (normalt öppen).

Vid normalt stängda bivalenta bypassventiler

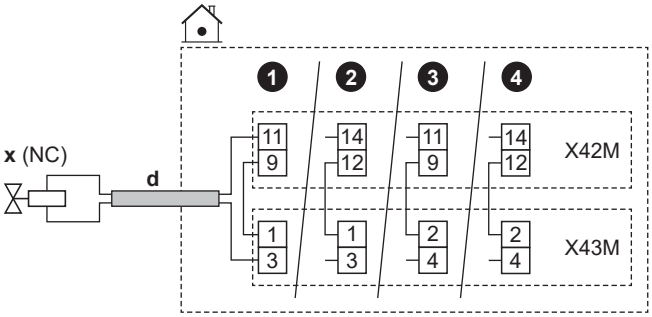

Vid normalt öppna bivalenta bypassventiler

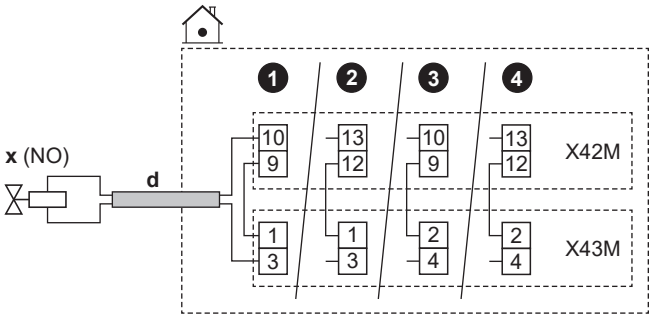

	d	▪ Följ kabeldragningen ⓓ→ under "6.4.1 Så här ansluter du elkablar till inomhusenheten" [▸ 13]. ▪ Kablar: (2 + brygga)×0,75 mm² ▪ Detta är en `Fält IO`-utgångsanslutning. Se "6.3 `Fält IO`-anslutningar" [▸ 10].
	x	Bivalent shuntventil (aktiveras när bivalent är aktiv): ▪ Maximal arbetsström: 0,3 A ▪ 230 V AC från kretskort
	NC	Normalt stängd
	NO	Normalt öppen
MMI	▪ [13] `Fält IO` (`Bivalent förbikopplingsventil`) ▪ [5.14] `Bivalent drift` ▪ [5.14.7] `Bivalent drift` (PÅ)	

6.4.11 Ansluta elmätare

INFORMATION

Denna funktion är INTE tillgänglig i tidiga versioner programvara till användargränssnittet.

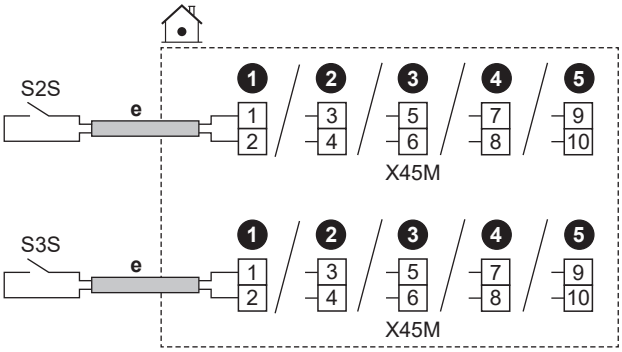

	e	▪ Följ kabeldragningen ⓔ→ under "6.4.1 Så här ansluter du elkablar till inomhusenheten" [▸ 13]. ▪ Kablar: 2 (per meter)×0,75 mm² ▪ Detta är en `Fält IO`-ingångsanslutning. Se "6.3 `Fält IO`-anslutningar" [▸ 10].	
	S2S	Elmätare 1	12 V DC-pulsdetektering (spänning från kretskort)
	S3S	Elmätare 2	
MMI			

6.4.12 Ansluta säkerhetstermostaten (normalt stängd kontakt)

Du kan ansluta 2 överhettningsskydd (en för enheten och en för huvudzonen). De förhindrar att för höga temperaturer går till respektive zoner.

OBS!

Se till att överhettningsskyddet väljs och installeras i enlighet med gällande lagstiftning.

Under alla omständigheter rekommenderas följande för att undvika oavsiktlig aktivering av överhettningsskyddet:

- Att överhettningsskyddet återställs automatiskt.
- Att överhettningsskyddet har en maximal temperaturvariation på 2°C/min.
- Att det är minst 2 m mellan överhettningsskyddet och den motordrivna 3-vägsventil som levereras tillsammans med varmvattenberedaren.

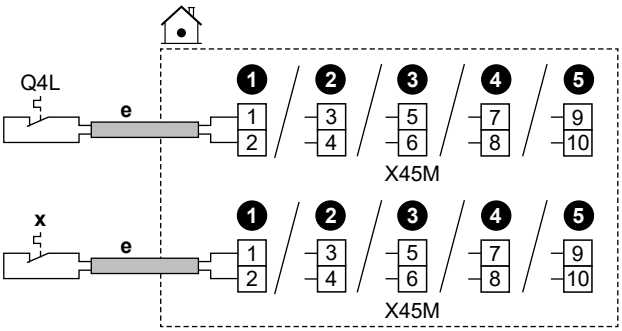

	e	▪ Följ kabeldragningen ⓔ→ under "6.4.1 Så här ansluter du elkablar till inomhusenheten" [▸ 13]. ▪ Kablar: 2×0,75 mm² ▪ Maximal längd: 50 m ▪ Detta är en `Fält IO`-ingångsanslutning. Se "6.3 `Fält IO`-anslutningar" [▸ 10].	
	Q4L	Överhettningsskydd för huvudzonen	16 V DC-detektering (spänning från kretskort). Den spänningsfria kontakten ska garantera den lägsta tillåtna belastningen 15 V DC, 10 mA.
	x	Överhettningsskyddskontakt för enheten	
MMI	▪ [13] `Fält IO`: ▪ `Säkerhetstermostat huvud` ▪ `Enhet för överhettningsskydd`		

6.4.13 Smart Grid

INFORMATION

Funktionen Smart Grid solcellspulsmätare (S4S) är INTE tillgänglig i tidiga versioner av programvaran till användargränssnittet.

Detta ämne beskriver olika sätt att ansluta inomhusenheten till en Smart Grid:

Smart Grid-kontakter: ▪ Om Smart Grid-kontakter med låg spänning används. ▪ Om Smart Grid-kontakter med hög spänning används. Detta kräver installation av **2 reläer** från Smart Grid-reläsatsen (EKRELSG).	De 2 inkommande Smart Grid-kontakterna kan aktivera följande Smart Grid-lägen:

1	2	Driftläge
0	0	`Gratisdrift`
0	1	`Tvingande AV`
1	0	`Rekommenderad PÅ`
1	1	`Tvingande PÅ`

Smart Grid-mätare: ▪ Om Smart Grid-mätare med låg spänning används. ▪ Om Smart Grid-mätare med hög spänning används. Detta kräver installation av **1 relä** från Smart Grid-reläsatsen (EKRELSG).	Om Smart Grid-mätaren är aktiv får endast värmepumpen köras med vald effektgräns. Men när enheten har skyddsfunktioner kan ytterligare värmekällor också användas (men ändå respektera effektgränsen).

De relaterade inställningarna när **Smart Grid-kontakter** används är följande:

- [13] `Fält IO`:
  - `HV/LV Smart Grid-kontakt 1`
  - `HV/LV Smart Grid-kontakt 2`
- [5.25] `Efterfråga svar`
- [5.25.1] `Driftläge (Smart Grid-förberedda kontakter)`

De relaterade inställningarna när **Smart Grid-mätare** används är följande:

- [13] `Fält IO (Smartmätarkontakt)`
- [5.25.1] `Driftläge (Smartmätarkontakt)`
- [5.30] `Gränsvärde för smartmätare`

Anslutningar när Smart Grid-kontakter med låg spänning används

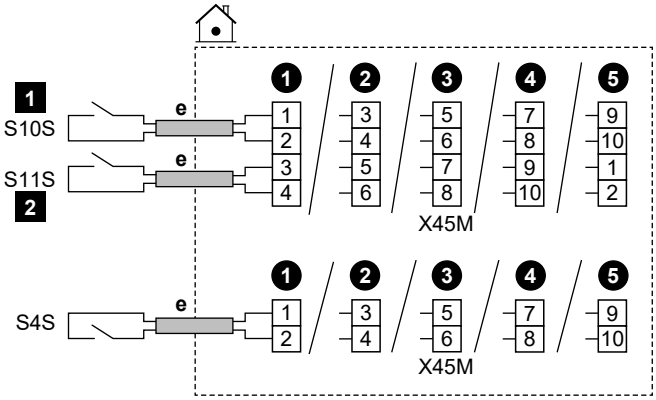

	e	▪ Följ kabeldragningen ⓔ→ under "6.4.1 Så här ansluter du elkablar till inomhusenheten" [▸ 13]. ▪ Kablar: 0,5 mm² ▪ Detta är en `Fält IO`-ingångsanslutning. Se "6.3 `Fält IO`-anslutningar" [▸ 10].
	S4S	Smart Grid solcellspulsmätare
	S10S / 1	Smart Grid-kontakt 1 med låg spänning
	S11S / 2	Smart Grid-kontakt 2 med låg spänning

Anslutningar när Smart Grid-kontakter med hög spänning används

1 Installera 2 reläer från Smart Grid-reläsatsen (EKRELSG) enligt följande:

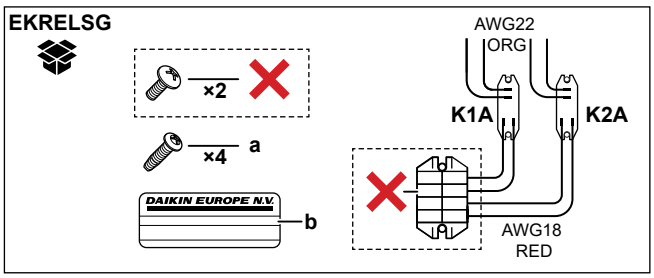

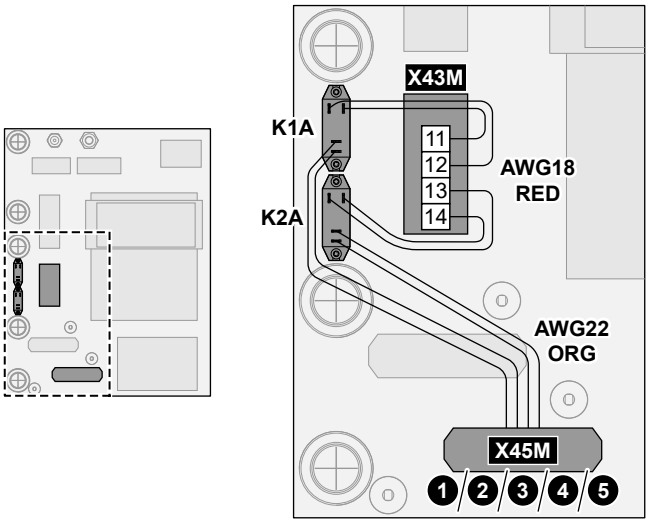

	a	Skruvar för K1A och K2A
	b	Klistermärke att fästa på högspänningsledningarna
	AWG22 ORG	Kablar (AWG22 orange) som kommer från reläernas kontaktsidor; ska anslutas till X45M
	AWG18 RED	Kablar (AWG18 röd) som kommer från reläernas spolsidor; ska anslutas till X42M
	K1A, K2A	Reläer
	✕	Behövs INTE

2 Anslut på följande sätt:

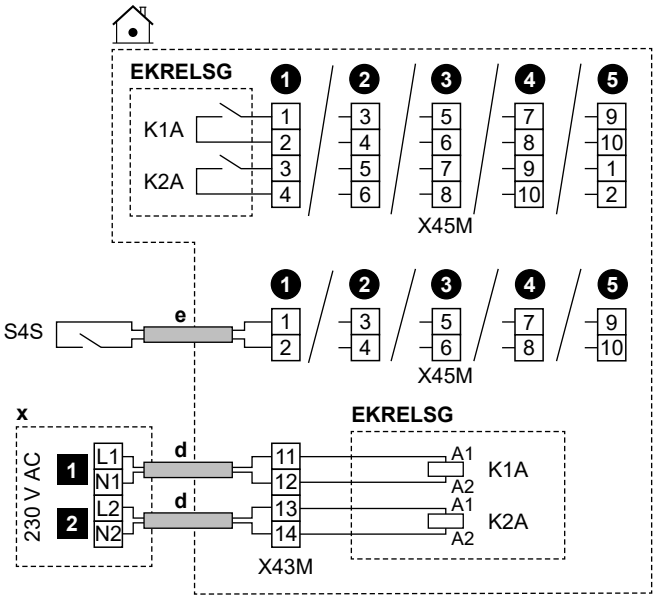

	d	▪ Följ kabeldragningen ⓓ→ under "6.4.1 Så här ansluter du elkablar till inomhusenheten" [▸ 13]. ▪ Kablar: 1 mm²
	e	▪ Följ kabeldragningen ⓔ→ under "6.4.1 Så här ansluter du elkablar till inomhusenheten" [▸ 13]. ▪ Kablar: 0,5 mm²
	x	230 V AC styrenhet
	EKRELSG	Smart Grid-reläsats Detta är en `Fält IO`-ingångsanslutning. Se "6.3 `Fält IO`-anslutningar" [▸ 10].
	S4S	Smart Grid solcellspulsmätare Detta är en `Fält IO`-ingångsanslutning. Se "6.3 `Fält IO`-anslutningar" [▸ 10].
	1	Smart Grid-kontakt 1 med hög spänning
	2	Smart Grid-kontakt 2 med hög spänning

Anslutningar när Smart Grid-mätare med låg spänning används

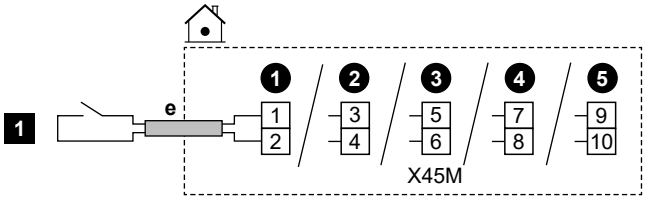

	e	▪ Följ kabeldragningen ⓔ→ under "6.4.1 Så här ansluter du elkablar till inomhusenheten" [▸ 13]. ▪ Kablar: 0,5 mm² ▪ Detta är en `Fält IO`-ingångsanslutning. Se "6.3 `Fält IO`-anslutningar" [▸ 10].
	1	Smart Grid-mätare med låg spänning

Anslutningar när Smart Grid-mätare med hög spänning används

1 Installera 1 relä (K1A) från Smart Grid-reläsatsen (EKRELSG). (se ovan: Anslutningar när Smart Grid-kontakter med hög spänning används).

2 Anslut på följande sätt:

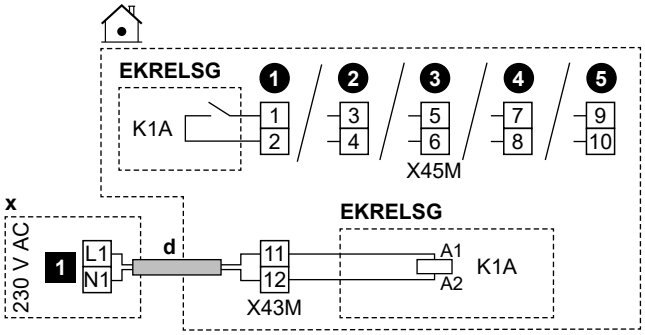

	d	▪ Följ kabeldragningen ⓓ→ under "6.4.1 Så här ansluter du elkablar till inomhusenheten" [▸ 13]. ▪ Kablar: 1 mm²
	x	230 V AC styrenhet
	EKRELSG	Smart Grid-reläsats Detta är en `Fält IO`-ingångsanslutning. Se "6.3 `Fält IO`-anslutningar" [▸ 10].
	1	Smart Grid-mätare med hög spänning

6.4.14 Anslutning av WLAN-kassetten (levereras som tillbehör)

MMI	[8.3] `Trådlös gateway`

1 Sätt in WLAN-kassetten i kassettfacket på inomhusenhetens användargränssnitt.

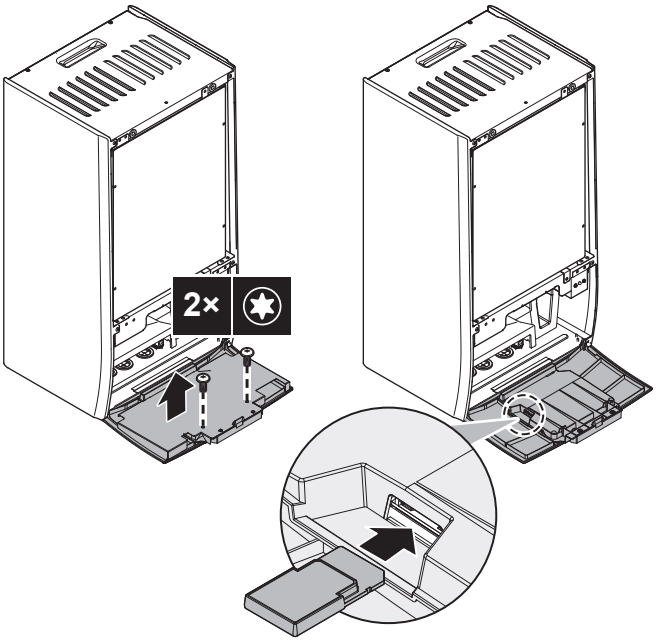

7 Konfiguration

I det här kapitlet beskrivs endast grundläggande konfiguration som görs via konfigurationsguiden. För mer detaljerade förklaringar och bakgrundinformation ska du hänvisa till konfigurationsreferenshandboken.

Användarläge kontra installatörsläge

På startskärmen, och de flesta andra skärmar där det är tillämpligt, kan du växla mellan användarläge och installatörsläge.

	Användarläge
	Installatörsläge. PIN-kod: 5678

Menystruktur kontra översikt över fältinställningar

Du kan komma åt installatörsinställningarna på två olika sätt. Emellertid är INTE alla inställningar tillgänglig via båda metoderna.

Via menystrukturen (med brödsmulor):

1 Från startskärmen sveper du åt vänster eller använder navigeringsknapparna 〈⌂ ○ ○〉.

2 Gå till någon av menyerna:

[1] `Klimat 1`	[8] `Anslutning`
[2] `Klimat 2`	[9] `Energi`
[3] `Rumsdrift`	[10] `Snabbstartsguide`
[4] `Varmvatten`	[11] `Larm`
[5] `Inställningar`	[12] `Peka`
[6] `Information`	[13] `Fält IO`
[7] `Underhållsläge`	

Via översikten över fältinställningarna:

1 Gå till [5.7]: `Inställningar` > `Översiktsinställningar`.

2 Gå till önskad fältinställning. I tillämpliga fall beskrivs fältinställningskoderna i konfigurationsreferensguiden. **Exempel:** Gå till funktionen **005** för att förhindra frysning av vattenrör.

3 Välj önskat värde.

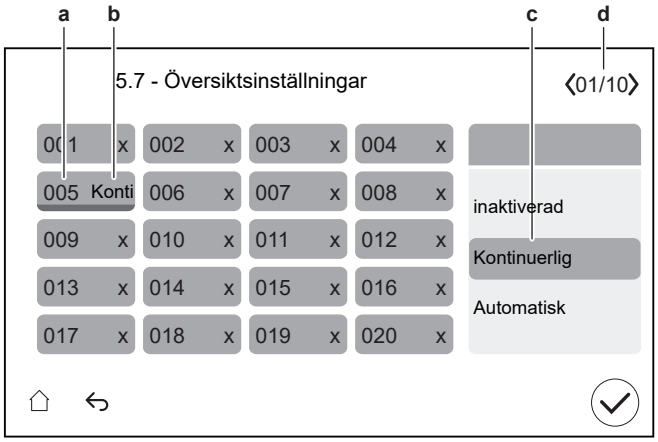

a Fältinställningskod
b Valt värde
c Så här väljer du önskat värde
d För att bläddra igenom de olika sidorna

7.1 Snabbstartsguide

När systemet slås PÅ för första gången kommer användargränssnittet att starta en konfigurationsguide. Använd denna guide för att ställa in de viktigaste inledande inställningarna för att enhetens drift ska gå rätt till.

- Om det behövs kan du starta om konfigurationsguiden via menystrukturen: [3.10]`Snabbstartsguide`.
- Om det behövs kan du efteråt konfigurera fler inställningar via menystrukturen.

Konfigurationsguiden — Översikt

Beroende på din enhetstyp och de valda inställningarna kommer vissa steg inte att synas.

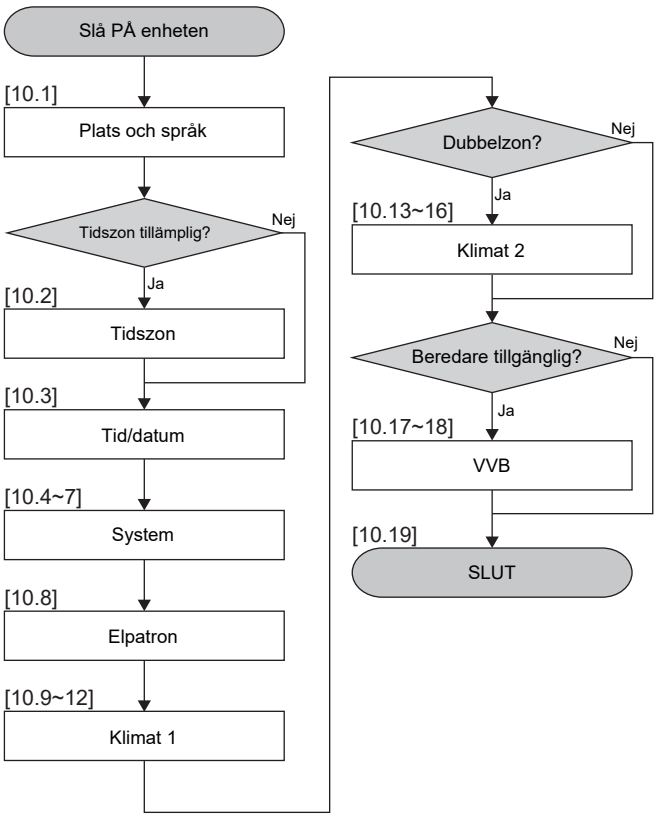

När du har slutfört alla steg i guiden visas ett felmeddelande i användargränssnittet som instruerar att ange Digital Key (dvs. utföra upplåsningsproceduren). Se "8.2.1 För att låsa upp utomhusenheten (kompressor)" [▶ 29].

[10.1] Plats och språk

Ställ in:

- Land (detta definierar också tidszonen om det valda landet bara har en tidszon)
- Språk

[10.2] Tidszon

Begränsning: Den här skärmen visas bara när det finns flera tidszoner inom ett land.

Ställ in Tidszon.

[10.3] Tid/datum

Ställ in:

- Datum
- Klockformat (24 timmar eller AM/PM)
- Tid
- Sommartid (PÅ/AV)

[10.4] System 1/4

Ställ in:

- Antal klimat
- Bivalent drift
- VVB-tank
- VVB-tanktyp

Antal klimat

Systemet kan tillföra framledningsvatten till högst 2 framledningstemperaturområden. Antalet framledningstemperaturområden ska anges under konfigurationen.

- En klimatzon

  Endast en zon för framledningstemperatur.

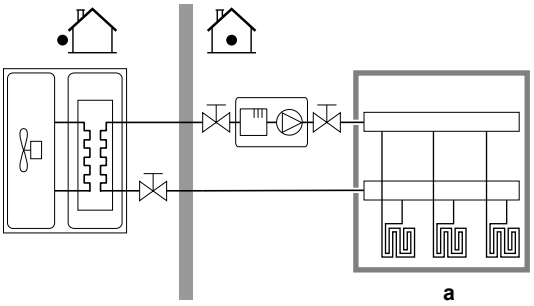

a Framledningstemperaturens huvudzon

- Två klimatzoner

  Två zoner för framledningstemperatur. Zonen för framledningstemperaturen består vid uppvärmning av de lägsta temperaturvärmegivarna och en blandningsstation för att uppnå den önskade framledningstemperaturen.

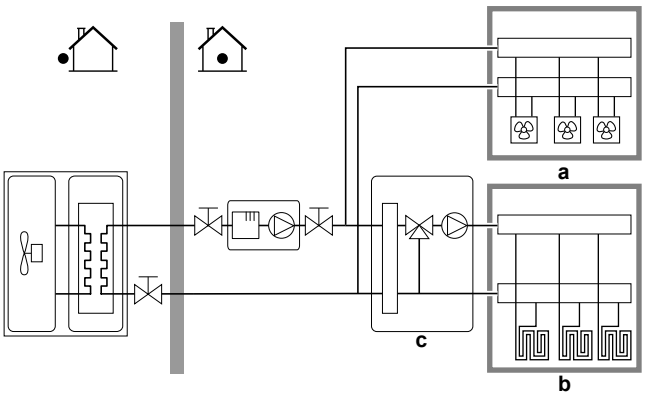

a Framledningstemperaturens extrazon: Högsta temperatur

b Framledningstemperaturens huvudzon: Lägsta temperatur

c Blandningsstation

INFORMATION

Blandningsstation. Om systemets layout innehåller 2 framledningstemperaturzon måste du installera en blandningsstation framför huvudzonen för framledningstemperaturen. Andra tillämpningar med dubbelzon och avstängningsventiler är dock också möjliga. För mer information, se tillämpningsriktlinjerna i installatörens referenshandbok.

OBS!

Om systemet INTE konfigureras på följande sätt kan värmegivarna skadas. Om det finns 2 zoner är det viktigt, vid uppvärmning, att:

- zonen med den lägsta vattentemperaturen konfigureras som huvudzon och
- zonen med den högsta vattentemperaturen konfigureras som extrazon.

OBS!

Om det finns 2 zoner och givarna är felaktigt konfigurerade kan vatten med hög temperatur skickas mot en lågtemperaturgivare (golvvärme). För att undvika det:

- Installera en aquastat/termostatventil för att undvika för höga temperaturer mot en lågtemperaturgivare.
- Se till att du ställer in typen av givare för huvudzonen och extrazonen korrekt i enlighet med den anslutna givaren.

Bivalent drift

Måste matcha din systemlayout. Är en extern värmekälla (bivalent) installerad? Mer information finns i tillämpningsriktlinjerna i installatörens referenshandbok och inställningarna i konfigurationsreferensguiden ([5.14] `Bivalent drift`).
PÅ (installerad)/AV (ej installerad)

VVB-tank

Måste matcha din systemlayout. Varmvattenberedare installerad?
PÅ (installerad)/AV (ej installerad)

VVB-tanktyp

Måste matcha din systemlayout. Typ av varmvattenberedare. Du kan ställa in den maximala temperaturen för beredaren med inställningen [4.11].
▪ `EKHWS/E 150l` (EKHWS/E 150 l) Tank med elpatron installerad vid sidan av tanken, med en volym på 150 l. Maximal temperatur 60°C. ▪ `EKHWS/E 180l` (EKHWS/E 180 l) Tank med elpatron installerad vid sidan av tanken, med en volym på 180 l. Maximal temperatur 60°C. ▪ `EKHWS/E 200l` (EKHWS/E 200 l) Tank med elpatron installerad vid sidan av tanken, med en volym på 200 l. Maximal temperatur 75°C. ▪ `EKHWS/E 250l` (EKHWS/E 250 l) Tank med elpatron installerad vid sidan av tanken, med en volym på 250 l. Maximal temperatur 75°C. ▪ `EKHWS/E 300l` (EKHWS/E 300 l) Tank med elpatron installerad vid sidan av tanken, med en volym på 300 l. Maximal temperatur 75°C. ▪ `EKHWP/HYC utan BSH` (EKHWP/HYC med ELP) Tank med valfri elpatron installerad högst upp. Maximal temperatur 80°C. ▪ `Tredje part, stor spole` Tank från tredje part med en spolstorlek på mer än 1,05 m². Maximal temperatur 60°C. ▪ `Tredje part, liten spole` Tank från tredje part med en spolstorlek på mer än 1,80 m². Maximal temperatur 75°C.

[10.5] System 2/4

Ej tillämpligt.

[10.6] System 3/4

Ej tillämpligt.

[10.7] System 4/4

Ställ in `Val av nöddrift`.

Val av nöddrift

Om värmepumpen slutar fungera kan reservvärmaren arbeta som en nödvärmare. Den tar då över värmelasten antingen automatiskt eller genom manuell interaktion. Vi rekommenderar att `Val av nöddrift` ställs in på `Reducerad framledning/VVB av` om huset lämnas oövervakat under längre perioder och för att hålla energiförbrukningen låg. Vid 0, 2, 3, 4: För att manuellt återställa via användargränssnittet, gå till `Larm` i huvudmenyskärmen och bekräfta om reservvärmaren kan ta över värmebelastningen eller inte.
▪ 0: `Manuell`: När ett värmepumpfel inträffar stannar varmvattenuppvärmningen och rumsuppvärmningen.
▪ 1: `Automatisk`: När ett värmepumpfel inträffar tar reservvärmaren automatiskt över varmvattenproduktionen och rumsuppvärmningen.
▪ 2: `Reducerad framledning/VVB på`: När ett värmepumpfel inträffar reduceras rumsuppvärmningen men varmvatten är fortfarande tillgängligt.
▪ 3: `Reducerad framledning/VVB av`: När ett värmepumpfel inträffar reduceras rumsuppvärmningen och varmvatten är INTE tillgängligt.
▪ 4: `Framledning normal/VVB av`: När ett värmepumpfel inträffar fungerar rumsuppvärmningen som normalt men varmvatten är INTE tillgängligt.

INFORMATION

Om en värmepump slutar fungera och `Val av nöddrift` INTE är inställt på `Automatisk` (inställning 1) kommer följande funktioner förbli aktiva även om användaren INTE bekräftar nöddrift:

- Rumsfrostskydd
- Torkning av golvärmens flytspackel
- Skydd mot frysta rör
- Desinfektion

[10.8] Elpatron

Ställ in:

- `Nätkonfiguration`:
  - `Enfas`
  - `Trefas 3x400V+N`
  - `Trefas 3x230V`
- `Maximal kapacitet`:
  - Skjutreglage begränsat beroende på nätkonfiguration och säkring.
- `Säkring >10 A` (PÅ/AV)

Den maximala kapacitet som föreslås av användargränssnittet baseras på den valda nätkonfigurationen och, i förekommande fall, storleken på säkringen. En installatör kan dock sänka reservvärmarens maximala kapacitet med hjälp av rullningslistan. Tabellen nedan ger en översikt över de dynamiska maxnivåerna i rullningslistan.

Nätkonfiguration	Säkring >10 A	Maximal kapacitet	
		4V-modeller	9W-modeller
Enfas	(gråtonad)	Begränsad till 4,5 kW[(a)]	Begränsad till 6 kW[(a)]
Trefas 3x230V	AV		Begränsad till 4 kW[(a)]
	PÅ		Begränsad till 6 kW[(a)]
Trefas 3x400V+N	(gråtonad)		Begränsad till 9 kW[(a)]

[(a)] Men inte lägre än 2 kW.

[10.9] Klimat 1 1/4

Ställ in:

- Typ av värmeavgivare
- Styrlogik

Typ av värmeavgivare

Måste matcha din systemlayout. Typ av givare i huvudzonen.
▪ Golvvärme ▪ Värmepumpskonvektor ▪ Radiator

Inställningen Typ av värmeavgivare påverkar måldelta T vid uppvärmning enligt följande:

Typ av värmeavgivare Klimat 1	Måldelta T vid uppvärmning
Golvvärme	3~10°C
Värmepumpskonvektor	3~10°C
Radiator	10~15°C

Uppvärmning och nedkylning av huvudzonen kan ta längre tid. Detta beror på:

- Systemets vattenvolym
- Huvudzonens värmegivare

OBS!

Genomsnittlig givartemperatur = framledningstemperaturen – (delta T)/2

Det betyder att för samma inställningsläge för framledningstemperatur är den genomsnittliga givartemperaturen för elementen lägre än temperaturen för golvvärmen på grund av ett större värde för delta T.

Exempel för radiatorer: 40–10/2=**35°C**

Exempel för golvvärme: 40–5/2=**37,5°C**

För att kompensera kan du öka önskade temperaturer för den väderberoende kurvan.

INFORMATION

Den maximala framledningstemperaturen bestäms utifrån inställningen [3.12] Börvärde för överhettning. Denna gräns definierar maximalt framledningsvatten **i systemet**. Beroende på värdet för denna inställning kommer det maximala LWT-börvärdet också att minskas med 5°C för att möjliggöra stabil kontroll mot börvärdet.

Maximal framledningstemperatur **i huvudzonen** bestäms utifrån inställningen [1.19] Överhettning i vattenkrets. Denna gräns definierar maximalt framledningsvatten **i huvudzonen**. Beroende på värdet för denna inställning kommer det maximala LWT-börvärdet också att minskas med 5°C för att möjliggöra stabil kontroll mot börvärdet.

Styrlogik

Definierar styrmetod för enheten i huvudzonen.
▪ Framledningstemperatur: Enhetens drivs i enlighet med framledningstemperaturen, oavsett vad den faktiska rumstemperaturen och/eller rummets uppvärmnings- eller kylningsbehov är. ▪ Rumstermostat: Enhetens drift bestäms av den externa termostaten eller liknande (t.ex. värmepumpskonvektorn). ▪ Rumsgivare: Enhetens drift bestäms baserat på omgivningstemperaturen som efterfrågas av dedikerat komfortgränssnitt (BRC1HH används som rumstermostat).

Vid styrning av extern rumstermostat måste du också ställa in den externa rumstermostattypen med inställningen [1.13]:

Måste matcha din systemlayout. Typ av extern rumstermostat för huvudzonen.
▪ Enkel kontakt: Den externa rumstermostat som används kan endast skicka termoläget PÅ/AV. Det finns ingen skillnad mellan uppvärmnings- eller kylningsbehovet. Välj detta värde vid anslutning till värmepumpskonvektorn (FWX*). ▪ Dubbel kontakt: Den externa rumstermostat som används kan skicka ett separat termoläge PÅ/AV för uppvärmning/kylning. Välj detta värde vid anslutning till kabelanslutna styrenheter för flera zoner, trådbundna rumstermostater (EKRTWA) eller trådlösa rumstermostater (EKRTR1, EKRTRB)

OBS!

Om en extern rumstermostat används kommer den externa rumstermostaten att styra frysskyddet i rummet.

[10.10] Klimat 1 2/4

Ställ in:

- Börvärdesläge vid uppvärmning:
  - Fast
  - Väderberoende
- Börvärdesläge vid kylning:
  - Fast
  - Väderberoende

[10.11] Klimat 1 3/4 (Kurva för väderberoende uppvärmning)

Definierar den väderberoende kurva som används för att bestämma framledningstemperaturen för huvudzonen vid värmedrift.

Begränsning: Kurvan används endast när Börvärdesläge vid uppvärmning (huvudzon) = Väderberoende.

Se "7.2 Väderberoende kurva" [▶ 26].

[10.12] Klimat 1 4/4 (Kurva för väderberoende kylning)

Definierar den väderberoende kurva som används för att bestämma framledningstemperaturen för huvudzonen vid kyldrift.

Begränsning: Kurvan används endast när Börvärdesläge vid kylning (huvudzon) = Väderberoende.

Se "7.2 Väderberoende kurva" [▶ 26].

[10.13] Klimat 2 1/4

Ställ in:

- Typ av värmeavgivare
- Styrlogik

Typ av värmeavgivare

Måste matcha din systemlayout. Typ av givare i extrazonen. Se " [10.9] Klimat 1 1/4" [▸ 24] för mer information.
▪ Golvvärme ▪ Värmepumpskonvektor ▪ Radiator

Styrlogik

Visar (skrivskyddad) styrmetod för enheten i extrazonen. Det bestäms av styrmetod för enheten i huvudzonen (se " [10.9] Klimat 1 1/4" [▸ 24]).

▪ Framledningstemperatur om huvudzonens styrmetod är Framledningstemperatur.
▪ Rumstermostat om huvudzonens styrmetod är:
  ▪ Rumstermostat eller
  ▪ Rumsgivare

Vid styrning av extern rumstermostat måste du också ställa in den externa rumstermostattypen med inställningen [2.13]:

Måste matcha din systemlayout. Typ av extern rumstermostat för extrazonen. Se " [10.9] Klimat 1 1/4" [▸ 24] för mer information.
▪ Enkel kontakt: Den externa rumstermostat som används kan endast skicka termoläget PÅ/AV. Det finns ingen skillnad mellan uppvärmnings- eller kylningsbehovet. Välj detta värde vid anslutning till värmepumpskonvektorn (FWX*). ▪ Dubbel kontakt: Den externa rumstermostat som används kan skicka ett separat termoläge PÅ/AV för uppvärmning/kylning. Välj detta värde vid anslutning till kabelanslutna styrenheter för flera zoner, trådbundna rumstermostater (EKRTWA) eller trådlösa rumstermostater (EKRTR1, EKRTRB)

[10.14] Klimat 2 2/4

Ställ in:

- Börvärdesläge vid uppvärmning:
  - Fast
  - Väderberoende
- Börvärdesläge vid kylning:
  - Fast
  - Väderberoende

[10.15] Klimat 2 3/4 (Kurva för väderberoende uppvärmning)

Definierar den väderberoende kurva som används för att bestämma framledningstemperaturen för extrazonen vid värmedrift.

Begränsning: Kurvan används endast när Börvärdesläge vid uppvärmning (extrazon) =Väderberoende.

Se "7.2 Väderberoende kurva" [▸ 26].

[10.16] Klimat 2 4/4 (Kurva för väderberoende kylning)

Definierar den väderberoende kurva som används för att bestämma framledningstemperaturen för extrazonen vid kyldrift.

Begränsning: Kurvan används endast när Börvärdesläge vid kylning (extrazon) =Väderberoende.

Se "7.2 Väderberoende kurva" [▸ 26].

[10.17] Snabbstartsguide – VVB 1/2

Ställ in:

- Uppvärmningseffektivitet:
- Driftläge

Uppvärmningseffektivitet

Definierar hur effektivt beredaren värms upp.
Komfort

Driftläge

Definierar hur varmvattnet förbereds. De 3 olika sätten skiljer sig från varandra beroende på hur den önskade temperaturen för varmvattenberedaren har ställts in och hur enheten fungerar baserat på detta. Se bruksanvisningen för ytterligare information.

▪ Återvärmning
Beredaren kan ENDAST värmas upp genom återuppvärmningsdrift (fast eller schemalagd). Använd följande inställningar:
  ▪ [4.11] Maximalt börvärde för varmvattenberedaren
  ▪ [4.24] Aktivera återuppvärmningsschema
  ▪ Vid fast: [4.5] Temperatur återvärmning
  ▪ Vid schemalagd: [4.25] Återuppvärmningsschema.
  ▪ [4.12] Hysteres

▪ Schema och återvärmning Beredaren värms upp enligt ett schema och mellan de schemalagda uppvärmningscyklerna är återuppvärmningsdrift tillåten. Inställningarna är desamma som för Återvärmning och för Schemalagd.

▪ Schemalagd
Beredaren kan ENDAST värmas upp enligt ett schema. Använd följande inställningar:
  ▪ [4.6] Scheman
  ▪ [4.21] Temperatur komfortlagring
  ▪ [4.22] Temperatur ekonomilagring

Relaterade inställningar:

Inställning	Beskrivning
[4.11] Maximalt börvärde för varmvattenberedaren (i händelse av Återvärmning eller Schema och återvärmning)	Du kan ställa in den maximala tillåtna beredartemperaturen här. Detta är den maximala temperaturen som användare kan välja för varmvattnet. Du kan använda denna inställning för att begränsa temperaturen hos varmvattenkranarna. Den maximala temperaturen kan INTE tillämpas under desinfektion.
[4.24] Aktivera återuppvärmningsschema (i händelse av Återvärmning eller Schema och återvärmning)	Återuppvärmningens börvärde kan vara: ▪ Fast (standard) ▪ Schemalagt Du kan växla mellan dessa två här: ▪ AV = Fast. Du kan nu ställa in [4.5]. ▪ PÅ = Schemalagt. Du kan nu ställa in [4.25].
[4.5] Temperatur återvärmning (vid fast börvärde för återuppvärmning)	Du kan ställa in det fasta börvärdet för återuppvärmning här. ▪ 20~[4.11]°C
[4.25] Återuppvärmningsschema (vid börvärde för schemalagd återuppvärmning)	Du kan programmera schemat för uppvärmning här.

Inställning	Beskrivning
[4.12] Hysteres (i händelse av Återvärmning eller Schema och återvärmning)	Du kan ställa in hysteresis för återuppvärmning här. När tanktemperaturen sjunker under återuppvärmningstemperaturen minus temperaturen för återuppvärmningshysteres värms tanken upp till återuppvärmningstemperaturen. ▪ 2~20°C
[4.6] Scheman (i händelse av Schemalagd eller Schema och återvärmning)	Du kan programmera och aktivera ett schema för beredaren här. När du programmerar schemat för beredaren måste du för varje tidsblock definiera vilket läge som ska användas: ▪ Komfortläge. Du kan definiera dess värde under [4.21]. ▪ Ekonomiläge. Du kan definiera dess värde under [4.22].
[4.21] Temperatur komfortlagring (i händelse av Schemalagd eller Schema och återvärmning)	Här kan du definiera det värde som motsvarar Komfortläge. ▪ 20~[4.11] °C
[4.22] Temperatur ekonomilagring (i händelse av Schemalagd eller Schema och återvärmning)	Här kan du definiera det värde som motsvarar Ekonomiläge. ▪ 20~[4.11]°C

INFORMATION

Risk för bristande kapacitet för rumsuppvärmning om varmvattenberedaren saknar elpatron: Om varmvattenberedaren värms upp ofta eller rumsuppvärmning/-kylning sker under lång tid kommer ett avbrott att ske när du väljer Driftläge = Återvärmning (endast återuppvärmningsdrift tillåten för beredaren).

[10.18] Snabbstartsguide – VVB 2/2

Ställ in:

- Måltemperatur (välj värde)
- Hysteres (välj värde)

[10.19] Snabbstartsguide

Snabbstartsguiden är slut!

Se till att kontrollistan för driftsättning i e-Care har genomförts.

7.2 Väderberoende kurva

7.2.1 Vad är en väderberoende kurva?

Väderberoende drift

Enhetens drift är "väderberoende" om önskad framledningstemperatur fastställs automatiskt av utomhustemperaturen. Den är därför ansluten till en temperaturgivare på byggnadens norra vägg. Om utomhustemperaturen sjunker eller stiger kompenserar enheten för det omedelbart. Därmed behöver enheten inte invänta feedback från termostaten för att höja eller sänka temperaturen i framledningsvattnet. Eftersom den reagerar snabbare förhindras stora höjningar och sänkningar av inomhustemperaturen och vattentemperaturen vid upptappningsställen.

Fördel

Väderberoende drift minskar energiförbrukningen.

Väderberoende kurva

För att kunna kompensera för temperaturskillnader förlitar sig enheten på dess väderberoende kurva. Kurvan definierar hur hög temperaturen i framledningsvattnet måste vara vid olika utomhustemperaturer. Eftersom kurvans lutning beror på lokala förhållanden såsom klimat och byggnadens isolering kan kurvan justeras av en installatör eller av användaren.

Typ av väderberoende kurva

Typen av väderberoende kurva är "2-punktskurva".

Tillgänglighet

Den väderberoende kurvan är inte tillgänglig för:

- Huvudzon – uppvärmning
- Huvudzon – kylning
- Extrazon – uppvärmning
- Extrazon – kylning

7.2.2 Använda väderberoende kurvor

Relaterade skärmar

Följande tabell beskriver:

- Var du kan definiera de olika väderberoende kurvorna
- När kurvan används (begränsning)

För att definiera kurvan, gå till…	Kurva används när…
[1.8] Klimat 1 > Kurva för väderberoende uppvärmning	[1.5] Börvärdesläge vid uppvärmning = Väderberoende
[1.9] Klimat 1 > Kurva för väderberoende kylning	[1.7] Börvärdesläge vid kylning = Väderberoende
[2.8] Klimat 2 > Kurva för väderberoende uppvärmning	[2.5] Börvärdesläge vid uppvärmning = Väderberoende
[2.9] Klimat 2 > Kurva för väderberoende kylning	[2.7] Börvärdesläge vid kylning = Väderberoende

INFORMATION

Högsta och lägsta inställningar

Du kan inte ställa in kurvan med temperaturer som är högre eller lägre än de angivna högsta och lägsta inställningarna för den zonen. När den högsta eller lägsta inställningen når planar kurvan ut.

Så här definierar du en väderberoende kurva

Definiera den väderberoende kurvan med hjälp av två börvärden (**b, c**). **Exempel:**

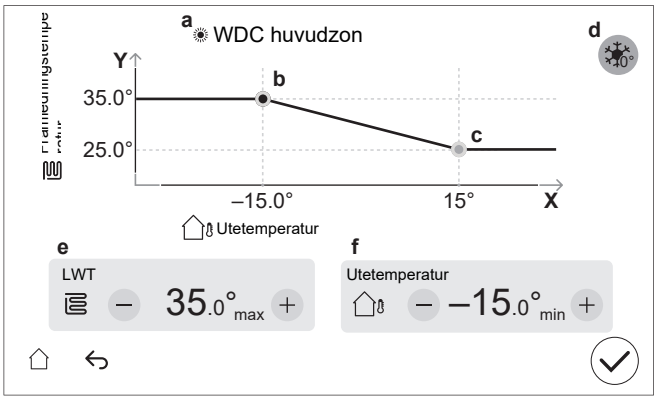

Artikel	Beskrivning
a	Vald väderberoende kurva: ▪ [1.8] Huvudzon – Uppvärmning ( ) ▪ [1.9] Huvudzon – Kylning ( ) ▪ [2.8] Extrazon – Uppvärmning ( ) ▪ [2.9] Extrazon – Kylning ( )
b, c	Börvärde 1 och börvärde 2. Du kan ändra dem: ▪ Genom att dra börvärdet. ▪ Genom att trycka på börvärdet och sedan använda knapparna – / + för **e, f.**
d	`Kompensation kring 0°C` (samma som inställningen [1.26] för huvudzon och [2.20] för extrazon). Använd denna inställning för att kompensera för möjliga värmeförluster i fastigheten på grund av förångning av smält is eller snö. (T.ex. i kallare regioner.) Vid värmedrift höjs den önskade framledningstemperaturen lokalt runt en utomhustemperatur på 0°C. 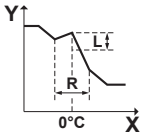 **L**: Öka; **R**: Spännvidd; **X**: Utetemperatur; **Y**: Framledningstemperatur Möjliga värden: ▪ `Nej` ▪ `öka 2°C, intervall +/- 2°C` ▪ `öka 2°C, intervall +/- 4°C` ▪ `öka 4°C, intervall +/- 2°C` ▪ `öka 4°C, intervall +/- 4°C`
e, f	Värden för det valda börvärdet. Du kan ändra värdena med knapparna – / +.
X-axeln	Utomhustemperatur.
Y-axeln	Framledningstemperatur för den valda zonen. Ikonen som visas här motsvarar värmegivaren för den zonen: ▪ : Golvvärme ▪ : Fläktkonvektor ▪ : Radiator

Så här finjusterar du en väderberoende kurva

I följande tabell beskrivs hur du finjusterar den väderberoende kurvan för en zon:

Du känner dig…		Finjustera med inställningar:			
Vid vanliga utomhustemperaturer …	**Vid kalla utomhustemperaturer …**	**Börvärde 1 (b)**		**Börvärde 2 (c)**	
		X	**Y**	**X**	**Y**
OK	Kall	↑	↑	—	—
OK	Varm	↓	↓	—	—
Kall	OK	—	—	↑	↑
Kall	Kall	↑	↑	↑	↑
Kall	Varm	↓	↓	↑	↑
Varm	OK	—	—	↓	↓
Varm	Kall	↑	↑	↓	↓
Varm	Varm	↓	↓	↓	↓

7.3 Menystruktur: översikt över installationsinställningarna

OBS!

När du ändrar en inställning stoppas driften tillfälligt. Driften återupptas när du återgår till startskärmen.

Beroende på enhetens typ och valda inställningar kommer vissa inställningar inte att synas.

[1] Klimat 1

[1.10] `Hysteres`

[1.11] `Typ av värmeavgivare`

[1.13] `Rumstermostat`

[1.14] `Delta T värmedrift`

[1.16] Tillåten kylning

[1.18] `Delta T kyldrift`

[1.19] `Överhettning i vattenkrets`

[1.20] `Underkylning i vattenkrets`

[1.22] `Frostskydd`

[1.26] `Kompensation kring 0°C`

[2] Klimat 2

[2.10] `Hysteres`

[2.11] `Typ av värmeavgivare`

[2.13] `Rumstermostat`

[2.14] `Delta T värmedrift`

[2.17] `Delta T kyldrift`

[2.20] `Kompensation kring 0°C`

[3] Rumsdrift

[3.3] `Val av nöddrift`

[3.4] `Frostskydd`

[3.5] `Driftlägesschema`

[3.7] `Maximal överskjutning`

[3.8] `Extern givare`

[3.9] `Pumpbegränsningsservice`

[3.10] `Extrazonsats installerad`

[3.11] `Börvärde för underkylning`

[3.12] `Börvärde för överhettning`

[4] Varmvatten

[4.12] `Hysteres`

[4.13] `VVC`

[4.14] `Elpatron tank`

[4.15] `Val av nöddrift`

[4.23] `Förskjutningstemp. Elpatron`

[5] Inställningar

[5.1] `Tvingad avfrostning`

[5.2] `Tyst drift`

[5.5] `Elpatron`

[5.6] `Kapacitetsbrist`

[5.7] `Översiktsinställningar`

[5.8] `Digital Key`

[5.9] `Plats och språk`

[5.10] `Tidszon`

[5.11] Återställ fläktens drifttimmar

[5.16] Återställ till fabriksinställningar

[5.18] Omstart av systemet

[5.19] 3-vägs ventil Typ

[5.20] Förbikopplingsventil Typ

[5.21] Blandningsventil för extrazonsats Typ

[5.22] Omgivningsgivare

[5.23] Val av nöddrift

[5.24] Avancerad loggnivå

[5.25] Efterfråga svar

[5.29] Återvinningsläge för köldmedium

[5.33] Pannans kapacitet

[5.34] Maximal kapacitet

[7] Underhållsläge

[7.1] Handkörning av enheter

[7.2] Avluftning

[7.3] Testkörning enhet

[7.4] Golvtorksfunktion

[7.5] Delta t-mål vid rumsuppvärmning

[7.6] Blandningssats

[7.7] Inställningar testkörning

[10] Snabbstartsguide

Se "7.1 Snabbstartsguide" [▶ 21].

[11] Larm

[12] Peka

[12.2] Givarvisning

[12.3] Verktyget Rita

[13] Fält IO

[13.1] / [13.2] / [13.3] Kopplingsplint X42M

[13.4] / [13.5] Kopplingsplint X43M

[13.6] Kopplingsplint X44M

[13.7] Kopplingsplint X45M

8 Driftsättning

OBS!

Checklistor för driftsättning. Se till att fylla i de olika checklistorna för driftsättning:

- I installationshandböckerna (utomhusenhet och inomhusenhet) eller i installatörens referenshandbok
- I Daikin e-Care-appen

OBS!

Första drift. Första gången enheten startas i uppvärmnings- eller varmvattendrift kommer enheten inom kort att starta i kyldrift för att garantera värmepumpens tillförlitlighet. Av denna anledning kommer reservvärmaren att öka vattentemperaturen så att vattnet i enheten inte fryser. Det är nödvändigt att starta första gången i rumsuppvärmning eller kyldrift (inte i varmvattendrift) för att begränsa reservvärmarens förbrukning. Om du skulle köra i varmvattendrift för första gången, förväntas reservvärmarens förbrukning vara större.

OBS!

Använd ALLTID enheten med termistorer och/eller tryckgivare/kontakter. Det kan ANNARS leda till att kompressorn bränns.

VARNING

Stäng INTE AV kretsbrytare (**c**) till enheterna så att skyddet fortfarande är aktiverat efter driftsättning. Vid strömförsörjning för normal kWh-taxa (**a**) finns det en kretsbrytare. Vid strömförsörjning för önskad kWh-taxa (**b**) finns det två.

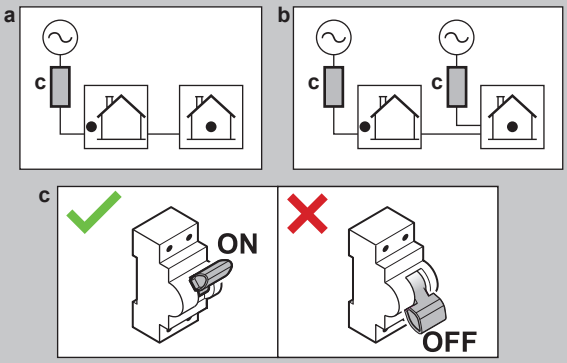

OBS!

Om automatiska luftningsventiler installeras i externa rör:

- Mellan utomhusenheten och inomhusenheten (på inomhusenhetens ingångsvattenrör) måste de stängas efter driftsättning.
- Efter inomhusenheten (på givarsidan) kan de förbli öppna efter driftsättning.

INFORMATION

Skyddsfunktioner — "Underhållsläge". Programvaran är utrustad med skyddsfunktioner, t.ex. frostskydd. Enheten kör automatiskt dessa funktioner vid behov.

Vid installation eller service är detta beteende oönskat. Därför:

- **Vid första uppstart:** Underhållsläget är aktivt och skyddsfunktionerna är inaktiverade som standard. Efter 12 timmar kommer underhållsläget att inaktiveras och skyddsfunktionerna aktiveras automatiskt.
- **Efteråt:** När du går till [7] Underhållsläge är skyddsfunktionerna inaktiverade i 12 timmar eller tills du lämnar Underhållsläge.

8.1 Checklista före driftsättning

1 Efter installation av enheten ska alternativen nedan kontrolleras. För utomhusenheten, kontrollera även punkterna för driftsättning i utomhusenhetens installationshandbok.

2 Stäng enheten.

3 Starta enheten.

☐	Läs de kompletta installationsinstruktionerna som beskrivs i **Installatörens referensguide**.
☐	**Inomhusenheten** är korrekt monterad.

☐	Den efterföljande **kabeldragningen** har utförts i enlighet med detta dokument och gällande bestämmelser: ▪ Mellan den lokala matningspanelen och utomhusenheten ▪ Mellan inomhusenheten och utomhusenheten ▪ Mellan den lokala strömförsörjningspanelen och inomhusenheten ▪ Mellan inomhusenheten och ventilerna (om tillgängligt) ▪ Mellan inomhusenheten och rumstermostaten (om tillgängligt) ▪ Mellan inomhusenheten och varmvattenberedaren (om tillgängligt)
☐	**Normalt stängd avstängningsventil** (inloppsläckestopp) är korrekt installerat.
☐	Systemet är ordentligt jordat och jordkontakterna är ordentligt åtdragna.
☐	**Säkringarna** eller lokalt installerade skyddsanordningar är installerade i enlighet med detta dokument och har INTE förbikopplats.
☐	**Strömförsörjningsspänningen** överensstämmer med spänningen på enhetens identifikationsetikett.
☐	Det finns INGA **lösa anslutningar** eller skadade elektriska komponenter i kopplingsboxen.
☐	Det finns INGA **skadade komponenter** eller **klämda rör** inne i inomhus- och utomhusenheterna.
☐	**Reservvärmarens kretsbrytare** F1B (anskaffas lokalt) är PÅ.
☐	Endast för beredare med inbyggd spets elpatron: **Elpatronens kretsbrytare** F2B (anskaffas lokalt) är PÅ.
☐	Korrekta rörstorlekar har installerats och **rören** är ordentligt isolerade.
☐	Det finns INGA **vattenläckor** inne i inomhusenheten.
☐	**Avstängningsventilerna** har installerats korrekt och är helt öppna.
☐	Om **automatiska luftningsventiler** installeras i externa rör: ▪ Mellan utomhusenheten och inomhusenheten (på inomhusenhetens ingångsvattenrör) måste de stängas efter driftsättning. ▪ Efter inomhusenheten (på givarsidan) kan de förbli öppna efter driftsättning.
☐	**Övertrycksventilen** (rumsuppvärmningskrets) släpper ut vatten när den öppnas. Det MÅSTE rinna ut rent vatten.
☐	**Minsta vattenvolym** säkerställs under alla förhållanden. Se "Hur du kontrollerar vattenvolymen och flödeshastigheten" i "5.1 Förbereda vattenrören" [▸ 7].
☐	(om tillämpligt) **Varmvattenberedaren** är helt fylld med vatten.
☐	**Vattenkvaliteten** överensstämmer med EU-direktiv 2020/2184.
☐	**Ingen frostskyddslösning** (t.ex. glykol) tillsätts till vattnet.
☐	**Etiketten "Ingen glykol"** (levereras som tillbehör) är fäst vid de externa rören nära påfyllningspunkten.
☐	Förklara för användaren hur man använder R290-värmepumpen på ett säkert sätt. Mer information om detta finns i den särskilda servicehandboken ESIE22-02 "System som använder R290-köldmedie" (tillgänglig på https://my.daikin.eu).

8.2 Checklista vid driftsättning

☐	För att låsa upp **utomhusenheten** (kompressorn).
☐	För att öppna**stoppventil på utomhusenhetens köldmediekärl**.
☐	För att uppdatera **programvaran till användargränssnittet** till den senaste versionen.
☐	För att kontrollera att den **minsta flödeshastigheten** under drift med reservvärmare/avfrostningsläge säkerställs under alla förhållanden. Se "Hur du kontrollerar vattenvolymen och flödeshastigheten" i "5.1 Förbereda vattenrören" [▸ 7].
☐	Hur du utför en **luftning.**
☐	Utföra en **testkörning**.
☐	Hur du utför en **testkörning av ställdonen**.
☐	Utföra (starta) en **torkning av flytspackel med golvvärme** (vid behov).

8.2.1 För att låsa upp utomhusenheten (kompressor)

Om upplåsningsproceduren (Digital Key)

Vem	Endast utbildade installatörer med den kompetensnivå som krävs är behöriga att utföra upplåsningsproceduren (dvs. generera Digital Key).
Vad	 Daikin Altherma 4-värmepumpens kompressor levereras i låst tillstånd. Under driftsättningen måste den låsas upp via Digital Key-funktionen i Daikin e-Care-appen och på inomhusenhetens användargränssnitt. 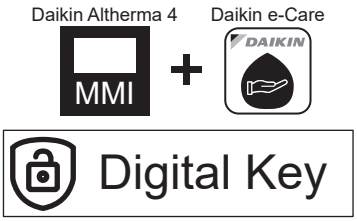 **Obs:** För att rensa vissa R290-relaterade fel (t.ex. R290-köldmedieläckage, gassensorfel) måste du också använda Digital Key-funktionen.
När	**Alternativ 1 (konfigurationsguiden):** Vid första påslagning på enheten startar konfigurationsguiden automatiskt. När du har slutfört alla steg i guiden (se"7.1 Snabbstartsguide" [▸ 21]) kommer användargränssnittet att visa ett felmeddelande som instruerar att starta Digital Key-funktionen (dvs. utföra upplåsningsproceduren). **Alternativ 2 (fel):** När det finns fel som Digital Key behöver rensa, kan du starta Digital Key-funktionen från respektive felmeddelande.

Krav	▪ Smartphone (iOS/Android stöds) med Daikin e-Care-appen installerad.
	  ▪ För att ladda ner appen, se"1 Om detta dokument" [▸ 2].
	  ▪ Offline-funktionalitet för att generera Digital Key stöds (om användaren redan var inloggad).
	▪ Stand By Me professionellt konto (för att logga in på appen), med den utbildningsnivå som krävs för att hantera R290-enheter.

Uppmärksamhetspunkter	▪ Maximalt 5 upplåsningsförsök per 15 minuter är tillåtna. Om det överskrids tillåter enheten INTE några nya försök under 1 timme. ▪ När du angett Digital Key ökar behörigheterna på enheten i 6 timmar. Det rekommenderas att installationsprogrammet återgår till användarläge när du lämnar webbplatsen.

Upplåsningsprocedur (flödesschema)

1. e-Care-app > Webbplats
   Digital Key
2. Generering av den digitala nyckeln (3-stegsprocess):
   1. Identifiering av enheten
   2. Säkerhetsfrågeformulär
   3.Generering av den digitala nyckeln

   Resultat: Om OK, då är kompressorn upplåst och enheten är fullt fungerande.
3. Öppning av stoppventilen på utomhusenhetens köldmediekärl
4. Bekräftelse av slutförandet av upplåsningsproceduren
5. Checklista för driftsättning

Upplåsningsprocedur (detaljerade steg)

1		På startsidan i Daikin e-Care-appen går du till: 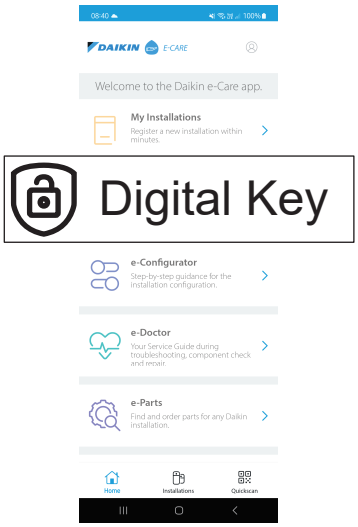 **Resultat:** Appen verifierar om installatören har den kompetensnivå som krävs för att utföra upplåsningsproceduren. Om inte visas ett fel och åtgärder begränsas.
2		3-stegsprocessen för att generera Digital Key-starterna: ▪ 2.1 Identifiering av enheten ▪ 2.2 Säkerhetsfrågeformulär ▪ 2.3 Generering av Digital Key

2.1		**Identifiering av enheten** Skanna QR-koden på inomhusenhetens märkplåt. Appen kontrollerar om den här enheten redan är registrerad och hittad av Stand By Me. För nya installationer måste du registrera enheten innan du kan gå till nästa steg.
2.2		**Säkerhetsfrågeformulär** Svara på säkerhetsfrågor. Denna korta lista med frågor hjälper installatören att kontrollera att minimikraven för att aktivera kompressorn är uppfyllda. När checklistan är klar kontrollerar appen svaren och genererar en rapport. Endast om alla säkerhetskrav är uppfyllda kan du gå till nästa steg.
2.3		**Generering av Digital Key**
	2.3.1 MMI	I appen visas en första kod. Ange den här koden i användargränssnittet. Till exempel: 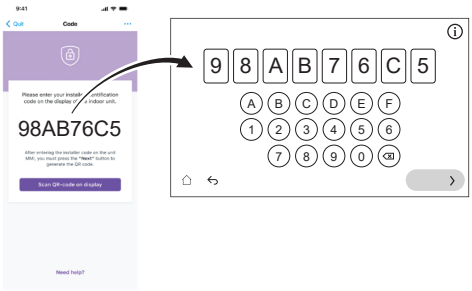
	2.3.2 MMI	Användargränssnittet genererar en QR-kod. Skanna den här koden med appen. Till exempel:
	2.3.3 MMI	I appen visas en andra kod (=Digital Key; engångskod). Ange den här koden i användargränssnittet. Till exempel: 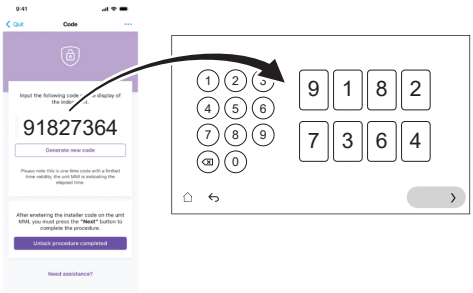
	Resultat:	Om allt är OK, då: ▪ Användargränssnittet visar en bekräftelse. ▪ Kompressorn är upplåst och enheten är fullt fungerande.
3		Öppna stoppventilen på utomhusenhetens köldmediekärl när användargränssnittet instruerar dig. Se "8.2.2 Öppna stoppventilen på utomhusenhetens köldmediekärl" [▶ 31].
4		Bekräfta slutförandet av upplåsningsproceduren i appen.

❺		I appen kommer du att dirigeras till driftsättningsverktyget där du kan fylla i checklistan för driftsättning för att slutföra detaljerade kontroller av installationen. När driftsättningen är klar är enheten redo att användas.

8.2.2 Öppna stoppventilen på utomhusenhetens köldmediekärl

OBS!

Efter installationen måste stoppventilen förbli helt öppen för att förhindra skador på tätningen.

För säker transport lagras allt köldmedie i utomhusenhetens köldmediekärl. Under driftsättning, när du utför upplåsningsproceduren för utomhusenheten (se "8.2.1 För att låsa upp utomhusenheten (kompressor)" [▶ 29]), måste stoppventilen på köldmediekärlet vara helt öppen (när du blir instruerad av användargränssnittet) och förbli helt öppen.

1. Se till att det inte finns någon gasläcka på kretsen mellan inomhusenheten och utomhusenheten genom att använda en gasläckagedetektor.
2. Ta bort locket.
3. Vrid stoppventilen till helt öppen (vrid så som visas tills den inte kan vridas ytterligare) och låt den vara helt öppen.
4. Sätt tillbaka locket för att förhindra läckage.
5. Kontrollera igen för att se till att det inte finns någon gasläcka.

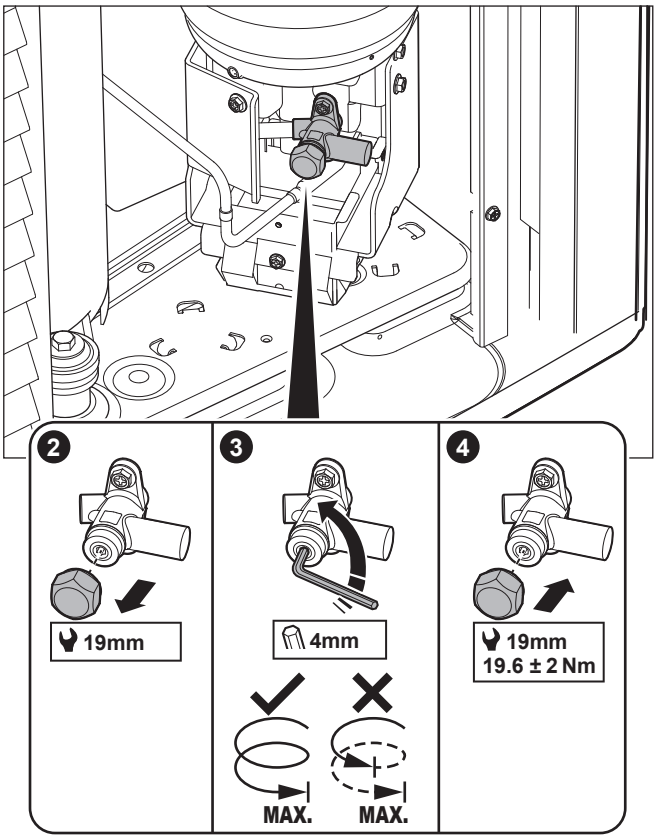

Etikett

Etiketten på serviceluckan på utomhusenheten innehåller information om hur du öppnar stoppventilen på utomhusenhetens köldmediekärl. En del text är på engelska. Detta är översättningen:

#	Engelska	Översättning
4	Unlock the unit before opening the valve.	Lås upp enheten innan du öppnar ventilen.
4a	Unlock via the MMI and e-Care app. The MMI will instruct when to open the valve.	Lås upp via MMI (användargränssnittet för inomhusenheten) och e-Care-appen. MMI instruerar om när ventilen ska öppnas.
4c	Turn fully open and leave fully open.	Vrid den helt öppen och lämna helt öppen.

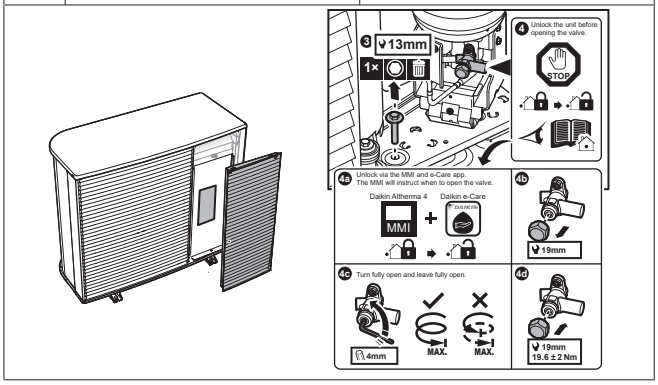

8.2.3 Så här uppdaterar du programvaran för användargränssnittet

Under driftsättningen är det bra att uppdatera programvaran för användargränssnittet så att du har alla de senaste funktionerna tillgängliga.

1. Ladda ner den senaste programvaran för användargränssnittet (tillgänglig på https://my.daikin.eu; sök via Software Finder).
2. Spara programvaran på ett USB-minne (måste formateras som FAT32).
3. Stäng AV enheten.
4. Sätt i USB-minnet i USB-porten på gränssnittskretskortet (A11P).
5. Slå PÅ enheten.

Resultat: Programvaran uppdateras automatiskt. Du kan följa dess process på användargränssnittet.

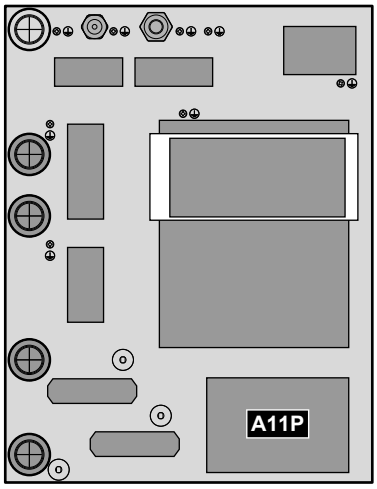

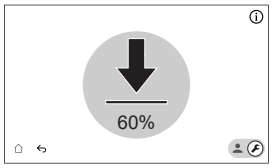

8.2.4 Hur du kontrollerar minsta flödeshastighet

1	Kontrollera den hydrauliska konfigurationen för att få reda på vilka rumsuppvärmningsloopar som kan stängas med mekaniska, elektriska eller andra ventiler.
2	Stäng alla rumsuppvärmningsloopar som kan stängas.

3	Starta testkörning av pump (se "8.2.7 Hur du utför en testkörning av ställdonen" [▶33]). ▪ Välj [7.1.4] `Enhetspump` ▪ Välj pumphastighet: `Hög`
4	Läs av flödeshastigheten[(a)] och modifiera inställningen på shuntventilen så att den når minsta erforderliga flödeshastighetv + 2 l/min.

[(a)] Under testkörning av pump kan enheten arbeta under dess minsta erforderliga flödeshastighet.

Om driften är …	Då är den minsta erforderliga flödeshastigheten …
Drift av avfrostning/ reservvärmare	För EPBX10: 22 l/min För EPBX14: 24 l/min
Varmvattenberedarenproduktion	25 l/min

8.2.5 Hur du utför en luftning

INFORMATION

Proceduren nedan indikerar att du måste trycka på `Stoppa` för att stoppa funktionen, men knappen `Stoppa` är INTE tillgänglig i tidiga versioner av programvarans användargränssnitt. Använd istället ↩ eller ⌂ för att stoppa funktionen.

OBS!

Andra luftning. Om du behöver utföra en luftning en andra gång (efter 30 minuter) måste du lämna underhållsläget och sedan välja det igen.

1	Växla till installatörsläge. 5678
2	Gå till [7] `Underhållsläge` och `Bekräfta`. 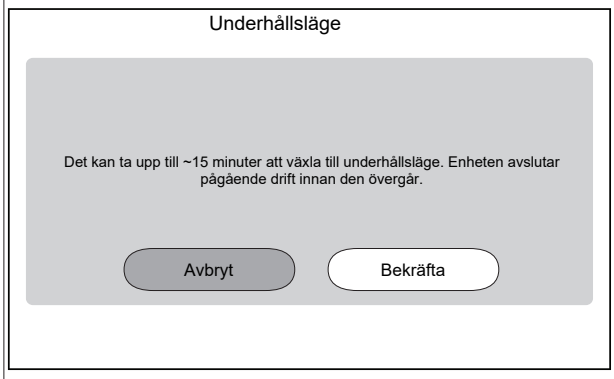 **Resultat:** Drift av `Rumsdrift` och `Varmvatten` stängs automatiskt av.
3	Gå till [7.2] `Underhållsläge` > `Avluftning`. 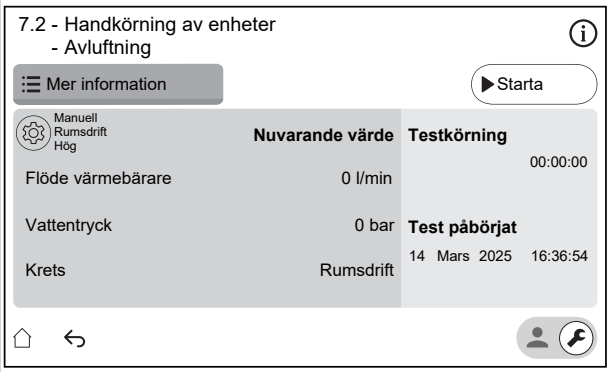

1	⚙
	Inställningar: Använd inställningarna för att ange vilka `Avluftning` som ska utföras och bekräfta.
	 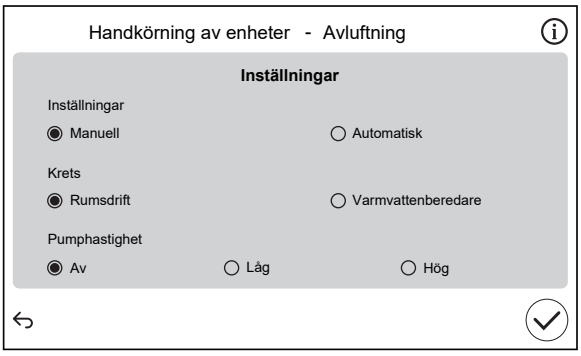
	
	`Inställningar`
	▪ `Manuell` ▪ `Automatisk`
	`Krets:`
	▪ `Rumsdrift` ▪ `Varmvattenberedare`
	`Pumphastighet:`
	▪ `Av` ▪ `Låg` ▪ `Hög`

2	Tryck på `Starta` för att köra luftreningen. **Resultat:** Luftningen startar. Den slutar automatiskt när luftningscykeln är slutförd.
3	Tryck på `Stoppa` för att stoppa luftreningen.
4	Efter luftningstestet:
1	Välj ↩ för att gå tillbaka i menyn.
2	Välj ⌂ för att lämna `Underhållsläge`
5	När du lämnar `Underhållsläge`, återställer användargränssnittet automatiskt funktionen (`Rumsdrift` och `Varmvatten`) som den var innan du växlade till `Underhållsläge`. Kontrollera om alla driftlägen är aktiverade som förväntat.

8.2.6 Testköra driften

OBS!

Innan du påbörjar en drifttestkörning, se till att minimiflödeskraven är garanterade (se "8.2.4 Hur du kontrollerar minsta flödeshastighet" [▶31]).

INFORMATION

Proceduren nedan indikerar att du måste trycka på `Stoppa` för att stoppa funktionen, men knappen `Stoppa` är INTE tillgänglig i tidiga versioner av programvarans användargränssnitt. Använd istället ↩ eller ⌂ för att stoppa funktionen.

1	Växla till installatörsläge. 5678
2	Gå till [7] `Underhållsläge` och `Bekräfta`. 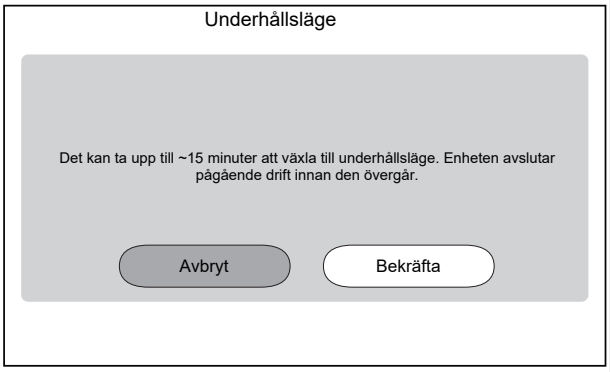 **Resultat:** Drift av `Rumsdrift` och `Varmvatten` stängs automatiskt av.
3	Gå till [7.3] `Underhållsläge` > `Testkörning enhet`
4	Välj en driftsåtgärd som ska testas. **Exempel:** [7.3.1] `Rumsuppvärmning` 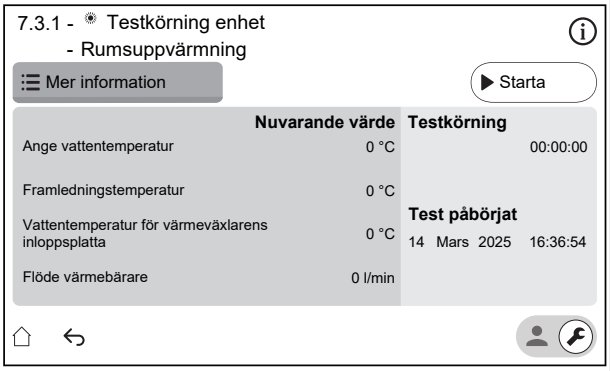
	1 Tryck på `Starta` för att köra driftstestet. **Resultat:** Driftstestet startar.
	2 Tryck på `Stoppa` för att stoppa driftstestet.
5	Efter drifttestkörningen:
	1 Välj ↩ för att gå tillbaka i menyn.
	2 Välj ⌂ för att lämna `Underhållsläge`
6	När du lämnar `Underhållsläge`, återställer användargränssnittet automatiskt funktionen (`Rumsdrift` och `Varmvatten`) som den var innan du växlade till `Underhållsläge`. Kontrollera om alla driftlägen är aktiverade som förväntat.

8.2.7 Hur du utför en testkörning av ställdonen

Syfte

Utför en testkörning av ställdonen för att bekräfta korrekt drift. När du t.ex. väljer `Enhetspump`, startar en testkörning av pumpen.

INFORMATION

Proceduren nedan indikerar att du måste trycka på `Stoppa` för att stoppa funktionen, men knappen `Stoppa` är INTE tillgänglig i tidiga versioner av programvarans användargränssnitt. Använd istället ↩ eller ⌂ för att stoppa funktionen.

1	Växla till installatörsläge. 5678
2	Gå till [7] `Underhållsläge` och `Bekräfta`. 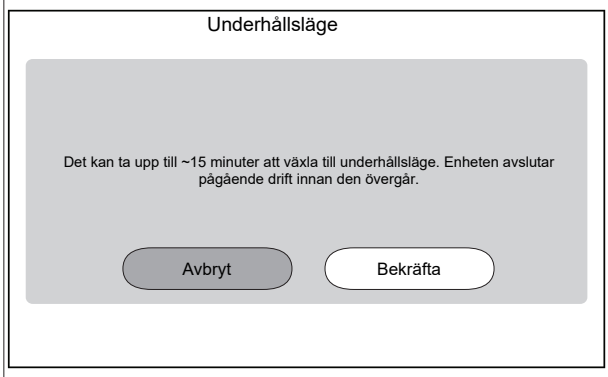 **Resultat:** Drift av `Rumsdrift` och `Varmvatten` stängs automatiskt av.
3	Gå till [7.1] `Underhållsläge` > `Handkörning av enheter`.
4	Välj ett ställdon som ska testas. **Exempel:** [7.1.4] `Enhetspump` 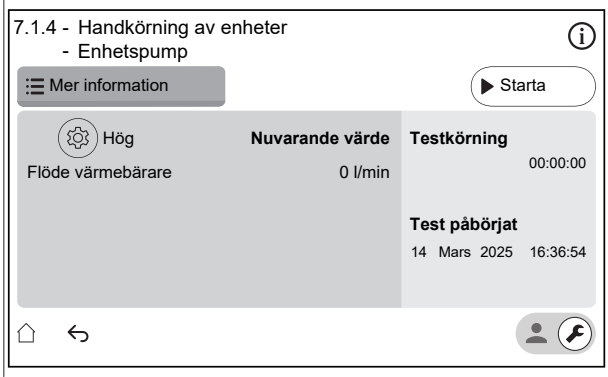
	1 ⚙ Inställningar: För vissa ställdon kan du definiera vissa inställningar före testet.
	2 Tryck på `Starta` för att köra testet. **Resultat:** ▪ Värden för ställdonet visas i detaljavsnittet. ▪ Tidsmätningen startar.
	3 Tryck på `Stoppa` för att stoppa testet.
5	Efter ställdonstestet:
	1 Välj ↩ för att gå tillbaka i menyn.
	2 Välj ⌂ för att lämna `Underhållsläge`.
6	När du lämnar `Underhållsläge`, återställer användargränssnittet automatiskt funktionen (`Rumsdrift` och `Varmvatten`) som den var innan du växlade till `Underhållsläge`. Kontrollera om alla driftlägen är aktiverade som förväntat.

Möjliga testdrifter av ställdonen

Beroende på din enhetstyp och valda inställningar kommer vissa tester inte att synas.

INFORMATION°

Under ställdonets tester för `Elpatron tank`, `Bivalent drift` och `Tankberedare` respekteras inte börvärdet. Komponenten kommer att stoppas när den når sina interna gränser. Om dessa gränser uppnås fortsätter ställdonstestet och aktiverar komponenten igen när begränsningarna tillåter dess funktion.

- [7.1.1] `Elpatron tank`-test
- [7.1.2] `Bivalent drift`-test
- [7.1.3] `Tankberedare`-test

- [7.1.4] `Enhetspump`-test

INFORMATION

Se till så att systemet är tömt på all luft innan testkörning utförs. Undvik också störningar i vattenkretsen under testkörningen.

- [7.1.5] `3-vägs ventil`-test (trevägsventil för att växla mellan rumsuppvärmning och uppvärmning av beredare)
- [7.1.6] `Elpatron`-test
- [7.1.7] `Tankventil`-test
- [7.1.8] `Förbikopplingsventil`-test

Bizone mixing kit ställdonstest

INFORMATION

Denna funktion är INTE tillgänglig i tidiga versioner programvara till användargränssnittet.

- [7.1.9] `Blandningsventil för extrazonsats`-test
- [7.1.10] `Direktpump för extrazonsats`-test
- [7.1.11] `Blandad pump för extrazonsats`-test

För att utföra ett ställdonstest för Bizone mixing kit går du till startskärmen och slår på drift av `Rumsdrift` och anpassar börvärdet för huvudzonen. Kontrollera sedan visuellt om pumparna fungerar och blandningsventilen snurrar.

8.2.8 Hur du utför en torkning av golvvärmens flytspackel

OBS!

Installatören är ansvarig för:

- att kontakta tillverkaren av flytspacklet för maximalt tillåten vattentemperatur för att förhindra sprickor i flytspacklet,
- programmera schemat för torkningen av flytspackel med golvvärme enligt ursprungliga uppvärmningsanvisningar från flytspacklets tillverkare,
- att regelbundet kontrollera installationens funktion,
- utföra det korrekta programmet för den typ av flytspackel som används.

OBS!

Innan du påbörjar en torkning av flytspackel med golvvärme, se till att minimiflödeskraven är garanterade (se "8.2.4 Hur du kontrollerar minsta flödeshastighet" [▸ 31]).

OBS!

När två zoner väljs kan torkning av flytspackel med golvvärme endast utföras i huvudzonen.

INFORMATION

Proceduren nedan indikerar att du måste trycka på `Stoppa` för att stoppa funktionen, men knappen `Stoppa` är INTE tillgänglig i tidiga versioner av programvarans användargränssnitt. Använd istället ↩ eller ⌂ för att stoppa funktionen.

1	Växla till installatörsläge. 5678
2	Gå till [7] `Underhållsläge` och `Bekräfta`. 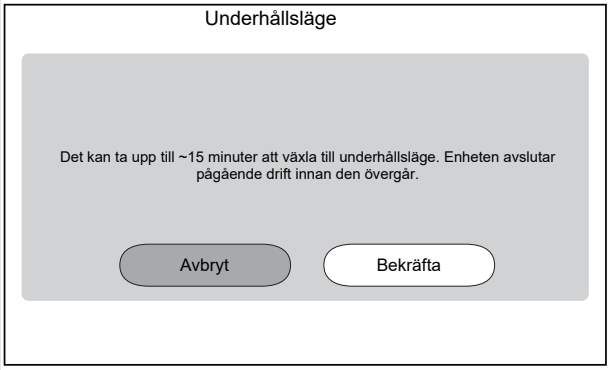 **Resultat:** Drift av `Rumsdrift` och `Varmvatten` stängs automatiskt av.

3 Gå till [7.4] `Underhållsläge` > `Golvtorksfunktion`

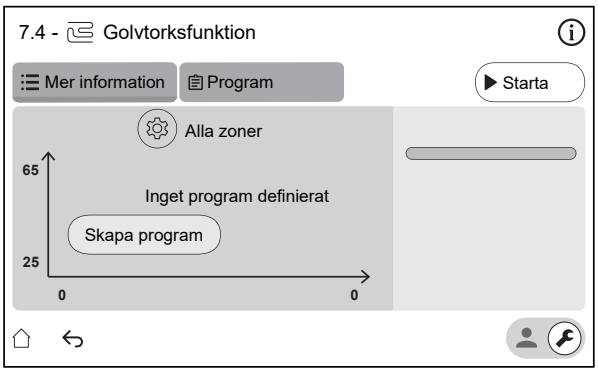

1 Tryck på `Skapa program` eller tryck på `Program` och + för att definiera ett programsteg. Ett program kan bestå av flera programsteg och högst 30 programsteg.

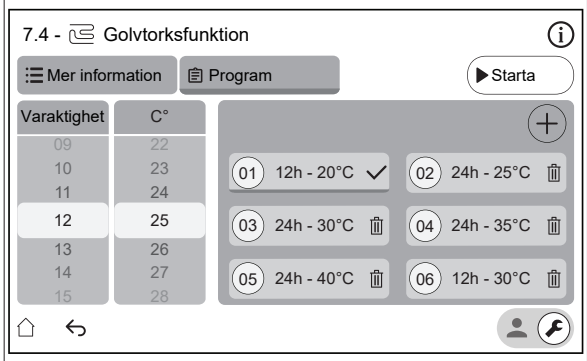

Varje programsteg innehåller sekvensnumret, varaktigheten och önskad framledningstemperatur.

2 ⚙

Inställningar:

Obs: Denna funktion är INTE tillgänglig i tidiga versioner av programvarans användargränssnitt. Torkning av flytspackel med golvvärme kan endast utföras i huvudzonen.

3 Tryck på `Starta` för att köra torkning av flytspackel med golvvärme.

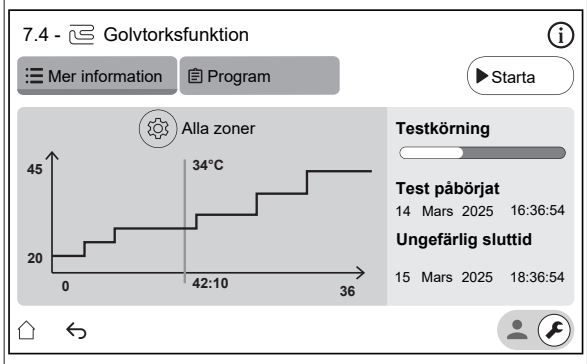

Resultat:

- Torkningen av golvvärmens flytspackel inleds. Det stoppas automatiskt när alla steg är klara.
- En förloppsindikator anger var programmet för närvarande finns.
- Programmets starttid och beräknad sluttid baserat på aktuell tid och varaktighet för programmet visas
- Golvvärmeskärmen används som startskärm tills programmet är klart.

4 Tryck på `Stoppa` för att stoppa torkning av flytspackel med golvvärme.

4 Efter torkning av flytspackel med golvvärme:

1. Välj ↩ för att gå tillbaka i menyn.
2. Välj ⌂ för att lämna `Underhållsläge`

5 När du lämnar `Underhållsläge`, återställer användargränssnittet automatiskt funktionen (`Rumsdrift` och `Varmvatten`) som den var innan du växlade till `Underhållsläge`. Kontrollera om alla driftlägen är aktiverade som förväntat.

9 Överlämning till användaren

När testkörningen är klar och enheten fungerar korrekt ska du se till att användaren förstår följande:

- Fyll i tabellen för installatörsinställningarna (i användarhandboken) med de aktuella inställningarna.
- Se till att användaren har den tryckta dokumentationen, samt be honom/henne att förvara dem för framtida referensbruk. Informera användaren om att fullständig dokumentation finns på den URL-sida som tidigare nämnts i manualen.
- Förklara för användaren hur systemet används och vad som ska göras om det uppstår något problem.
- Visa användaren vilka underhållsarbeten som måste utföras på enheten.
- Ge användaren energibesparingsråd så som beskrivs i bruksanvisningen.
- Förklara för användaren att man INTE ska stänga AV kretsbrytarna (**c**) till enheterna så att skyddet förblir aktiverat. Vid strömförsörjning för normal kWh-taxa (**a**) finns det en kretsbrytare. Vid strömförsörjning för önskad kWh-taxa (**b**) finns det två.

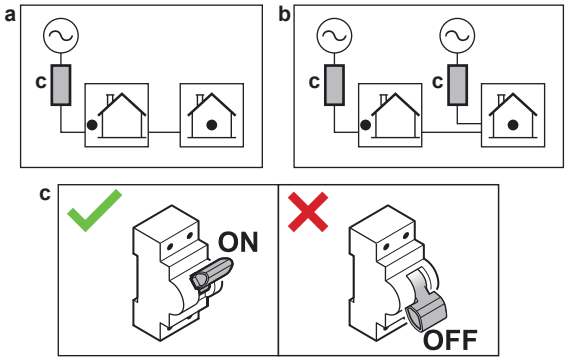

- Förklara för användaren att när de vill kassera enheten så kan de inte kan göra det själva, utan måste kontakta en Daikin-certifierad tekniker.
- Förklara för användaren hur man använder R290-värmepumpen på ett säkert sätt. Mer information om detta finns i den särskilda servicehandboken ESIE22-02 "System som använder R290-köldmedie" (tillgänglig på https://my.daikin.eu).

10 Tekniska data

En **deluppsättning** av den senaste tekniska datan finns tillgänglig på den regionala webbplatsen för Daikin (allmän tillgång). **Hela uppsättningen** av den senaste tekniska datan finns tillgänglig på Daikin Business Portal (autentisering krävs).

10.1 Rördragningsschema: inomhusenheten

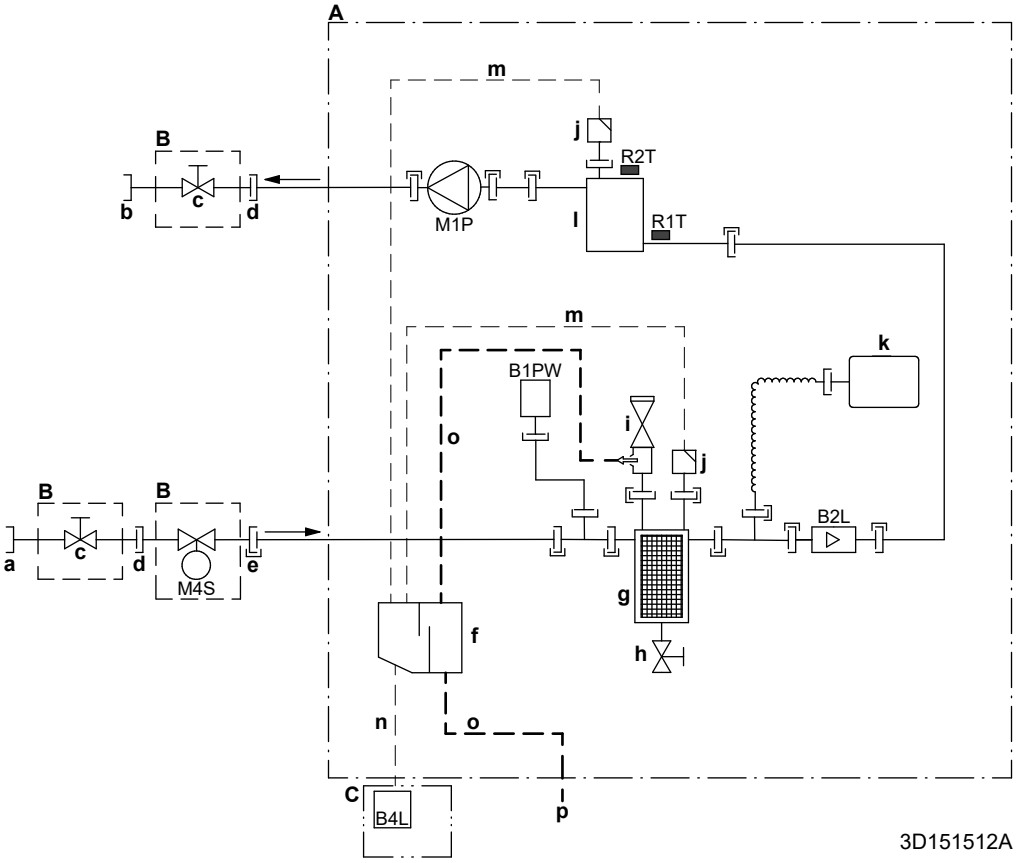

A	Inomhusenhet
B	Fältmonterad (levereras som tillbehör)
C	Gasgivare
a	Vatten IN från utomhusenheten (skruvanslutning, hona, 1 1/4")
b	Vatten UT till rumsuppvärmning (skruvanslutning, hona, 1 1/4")
c	Avstängningsventil (hane 1" — hona 1 1/4")
d	Skruvanslutning, hona, 1"
e	Snabbkoppling
f	Gasavskiljare
g	Magnetfilter/smutsavskiljare
h	Dräneringsventil
i	Säkerhetsventil
j	Luftning
k	Expansionskärl
l	Reservvärmare
m	Slang för luftning
n	Slang för gas
o	Dräneringsslang för vatten
p	Dräneringsutlopp ID18
B1PW	Vattentrycksgivare, rumsuppvärmning
B2L	Flödesgivare
B4L	Gassensor
M1P	Pump
M4S	Normalt stängd avstängningsventil (inloppsläckagestopp) (snabbkoppling — hona 1")

Termistorer:

R1T	Inloppsvatten
R2T	Reservvärmare – Vatten UT

Anslutningar:

- Skruvanslutning
- Flänsanslutning
- Snabbkoppling
- Hårdlödd anslutning

10.2 Kopplingsschema: inomhusenhet

Se det inre kopplingsschemat som levereras med enheten (på insidan av luckan till inomhusenhetens kopplingsbox). Följande förkortningar används.

Punkter som ska gås igenom innan du startar enheten

Engelska	Översättning
Notes to go through before starting the unit	Punkter som ska gås igenom innan du startar enheten
X2M	Huvudterminal – utomhusenhet
X40M	Huvudterminal – inomhusenhet
X41M	Huvudterminal – reservvärmare
X42M, X43M	Kabeldragning för högspänning
X44M, X45M	Kabeldragning för SELV (Safety Extra Low Voltage)
X7M, X8M	Elpatronens terminal för strömförsörjning
—·—·—·—	Jordningskablage
– – – – – – –	Anskaffas lokalt
①	Flera möjligheter för kabeldragning
	Alternativ
	Inte monterad i kopplingsboxen
	Kabeldragning varierar mellan olika modeller
	KRETSKORT
Note 1: Connection point of the power supply for the BUH should be foreseen outside the unit.	Notering 1: Anslutningspunkt för strömförsörjningen till reservvärmaren ska ordnas utanför enheten.
Backup heater power supply	Reservvärmarens strömförsörjning
☐ 4.5 kW (1N~, 230 V)	☐ 4,5 kW (1N~, 230 V)
☐ 4.5 kW (3N~, 400 V)	☐ 4,5 kW (3N~, 400 V)
☐ 4.5 kW (3~, 230 V)	☐ 4,5 kW (3~, 230 V)
☐ 4.5 kW (2~, 230 V)	☐ 4,5 kW (2~, 230 V)
☐ 6 kW (1N~, 230 V)	☐ 6 kW (1N~, 230 V)
☐ 9 kW (3N~, 400 V)	☐ 9 kW (3N~, 400 V)
User installed options	Alternativ installerade av användaren
☐ Remote user interface	☐ Dedikerat komfortgränssnitt (BRC1HH används som rumstermostat)
☐ Ext. indoor thermistor	☐ Extern inomhustermistor
☐ Ext outdoor thermistor	☐ Extern utomhustermistor
☐ Safety thermostat	☐ Överhettningsskydd
☐ Smart Grid	☐ Smart Grid
☐ WLAN cartridge	☐ WLAN-kassett
☐ Bizone mixing kit	☐ Blandningssats för dubbelzon
Main LWT	Primär framledningstemperatur
☐ On/OFF thermostat (wired)	☐ PÅ/AV-termostat (ansluten med kabel)
☐ On/OFF thermostat (wireless)	☐ PÅ/AV-termostat (ansluten utan kabel)
☐ Ext. thermistor	☐ Extern termistor
☐ Heat pump convector	☐ Värmepumpskonvektor
Add LWT	Extra framledningstemperatur
☐ On/OFF thermostat (wired)	☐ PÅ/AV-termostat (ansluten med kabel)
☐ On/OFF thermostat (wireless)	☐ PÅ/AV-termostat (ansluten utan kabel)

Engelska	Översättning
☐ Ext. thermistor	☐ Extern termistor
☐ Heat pump convector	☐ Värmepumpskonvektor

Placering i kopplingsbox

Engelska	Översättning
Position in switch box	Placering i kopplingsbox

Förklaring

A1P		Kretskort för hydro
A2P	*	PÅ/AV-termostat (dator=strömkrets)
A3P	*	Värmepumpskonvektor
A5P		Strömförsörjning kretskort
A6P		Kretskort för flerstegsreservvärmare
A11P		Kretskort för gränssnitt
A12P		Kretskort för användargränssnittet
A14P	*	Kretskort för dedikerat komfortgränssnitt (BRC1HH används som rumstermostat)
A15P	*	Kretskort för mottagarkretskortet (trådlöst PÅ/AV termostat)
A30P	*	Kretskort till blandningssats för dubbelzon
F1B	#	Överströmssäkring - reservvärmare
F2B	#	Överströmssäkring - huvudenhet
F3B	#	Överströmssäkring - elpatron
K1A, K2A	*	Smart Grid-relä med hög spänning
K*M	*	Kontaktor för elpatronen
M2P	#	Varmvattenpump
M2S	#	2-vägsventil för kylningsläge
M4S		Normalt stängd avstängningsventil (inloppsläckagestopp)
M5S	*	Trevägsventil för golvvärme/varmvatten
P* (A14P)	*	Terminal
PC (A15P)	*	Elkrets
Q*DI	#	Jordfelsbrytare
Q1L		Termiskt skydd för reservvärmare
Q4L	#	Överhettningsskydd
R1H (A2P)	*	Fuktighetsgivare
R1T (A2P)	*	Givare för omgivande temperatur, PÅ/AV termostat
R1T (A14P)	*	Givare för omgivande temperatur, användargränssnittet
R1T (A15P)	*	Givare för omgivande temperatur, användargränssnittet
R2T (A2P)	*	Extern givare (golv eller omgivning)
R5T (A1P)	*	Termistor för varmvatten
R6T	*	Termistor för externa inomhus- och utomhustemperaturer
S1S	#	Strömförsörjningskontakt för önskad kWh-taxa
S2S	#	Elmätarens pulsingång 1
S3S	#	Elmätarens pulsingång 2
S4S	#	Smart Grid-inmatning (Smart Grid solcellspulsmätare)
S10S-S11S	#	Smart Grid-kontakt med låg spänning
ST6 (A30P)	*	Kontakt

X*A, X*Y, X*Y*		Kontakt
X*M		Terminalband

* Tillval
\# Anskaffas lokalt

Översättning av text i kopplingsschemat

Engelska	Översättning
(1) Main power connection	(1) Strömanslutning
2-pole fuse	2-polig säkring
Indoor unit supplied from outdoor	Inomhusenheten försörjs från utomhusenheten
Indoor unit supplied separately	Inomhusenhet levereras separat
Normal kWh rate power supply	Strömförsörjning för normal kWh-taxa
Outdoor unit	Utomhusenhet
Standard	Standard
SWB	Kopplingsbox
(2) Backup heater power supply	(2) Reservvärmarens strömförsörjning
2-pole fuse	2-polig säkring
4-pole fuse	4-polig säkring
For these connections use the optional adapter wire harnesses.	För dessa anslutningar använder du valfria kabelstammar.
Only for 4.5 kW MBUH units	Endast för 4,5 kW flerstegsreservvärmare
Only for 9 kW MBUH units	Endast för 9 kW flerstegsreservvärmare
(3) Shut-off valve - Inlet leak stop	(3) Normalt stängd avstängningsventil (inloppsläckagestopp)
(4) Ext. thermistor	(4) Extern termistor
External ambient sensor option (indoor or outdoor)	Extern omgivningstemperaturgivare (inom- eller utomhus)
Voltage	Spänning
(5) Domestic hot water tank	(5) Varmvattenberedare
3 wire type SPDT	3-kabeltyp SPDT
For DHW tank option	För tillvalet VVB-tank
Max. load	Maximal belastning
Only for DHW tank option	Endast för varmvattenberedare
Only when DHW option is installed	Endast när varmvattenberedare är installerad
OR	ELLER
(6) Field supplied options	(6) Alternativ som anskaffas lokalt
230 V AC Control Device	230 V AC styrenhet
Alarm output	Larmutgång
Bizone mixing kit	Blandningssats för dubbelzon
Contact rating	Kontaktmärkning
Continuous	Kontinuerlig ström
DHW pump output	Pumputlopp för hushållsvarmvatten
DHW pump	Varmvattenpump
Electric pulse meter input	Elmätare
Ext. heat source	Extern värmekälla
For HV Smart Grid	För högspänning Smart Grid
For LV Smart Grid	För lågspänning Smart Grid
Inrush	Ingångsström
Max. load	Maximal belastning

Engelska	Översättning
ON/OFF output	PÅ/AV-utgång
Preferential kWh rate power supply contact	Strömförsörjningskontakt för önskad kWh-taxa
Safety thermostat contact	Överhettningsskyddskontakt
Shut-off valve NC	Avstängningsventil — Normalt stängd
Shut-off valve NO	Avstängningsventil — Normalt öppen
Smart Grid PV power pulse meter	Smart Grid solcellspulsmätare
Space cooling/heating	Rumskylning/uppvärmning
Voltage	Spänning
(7) User interface	(7) Användargränssnitt
3rd generation WLAN cartridge	Tredje generationens WLAN-kassett
Remote user interface	Dedikerat komfortgränssnitt (BRC1HH används som rumstermostat)
SD card	Kortplats för WLAN-kassett
Voltage	Spänning
(8) External On/OFF thermostats and heat pump convector	(8) Externa PÅ/AV-termostater och värmepumpskonvektor
Additional LWT zone	Framledningstemperatur för extrazon
For external sensor (floor or ambient)	För extern sensor (golv eller omgivning)
For heat pump convector	För värmepumpkonvektor
For wired On/OFF thermostat	För trådbunden PÅ/AV-termostat
For wireless On/OFF thermostat	För trådlös PÅ/AV-termostat
Main LWT zone	Framledningstemperatur för huvudzon
Max. load	Maximal belastning

Elektrisk kopplingsschema

Note: Om en signalkabel används ska det kortaste avståndet till strömkablarna vara >5 cm

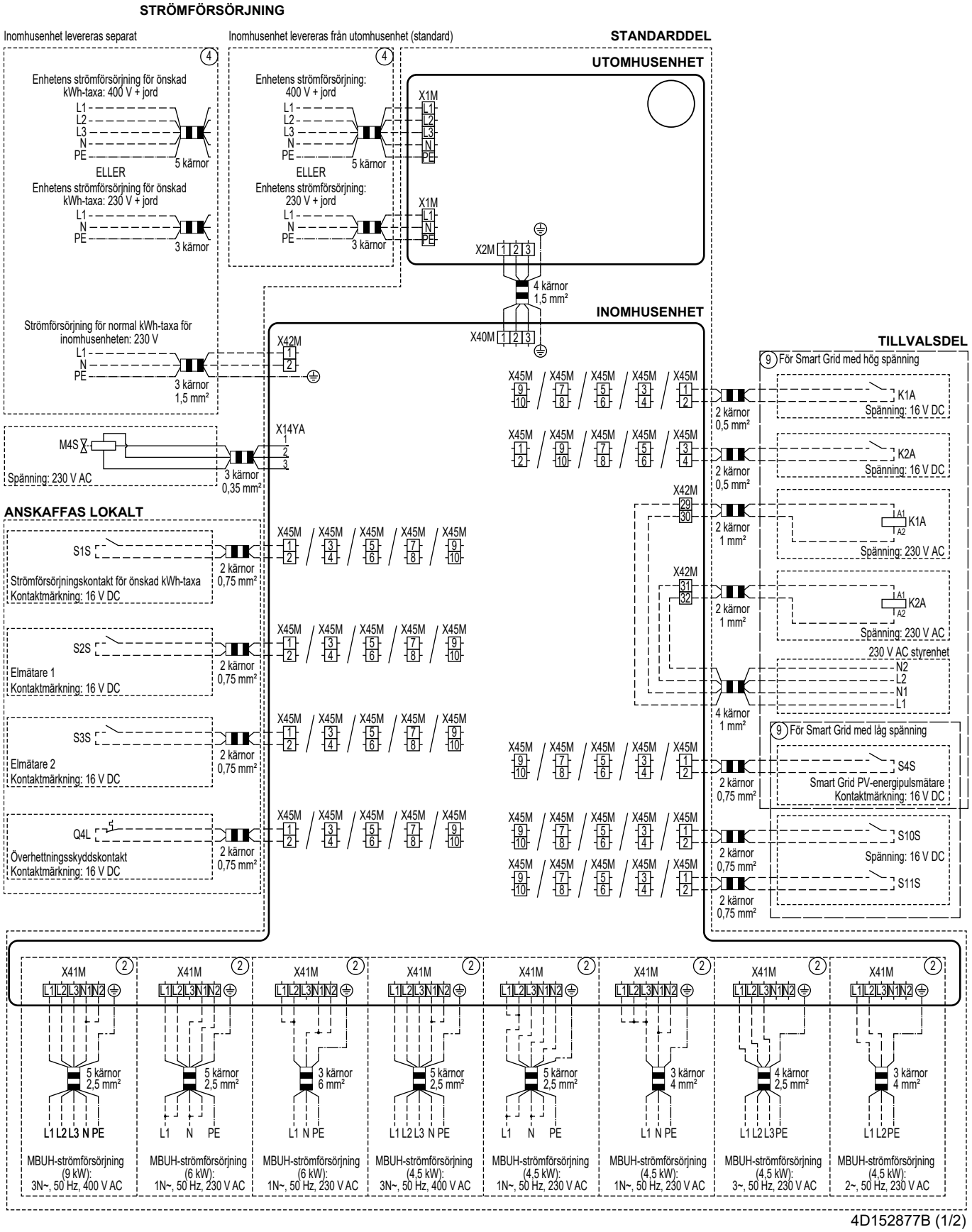

4D152877B (1/2)

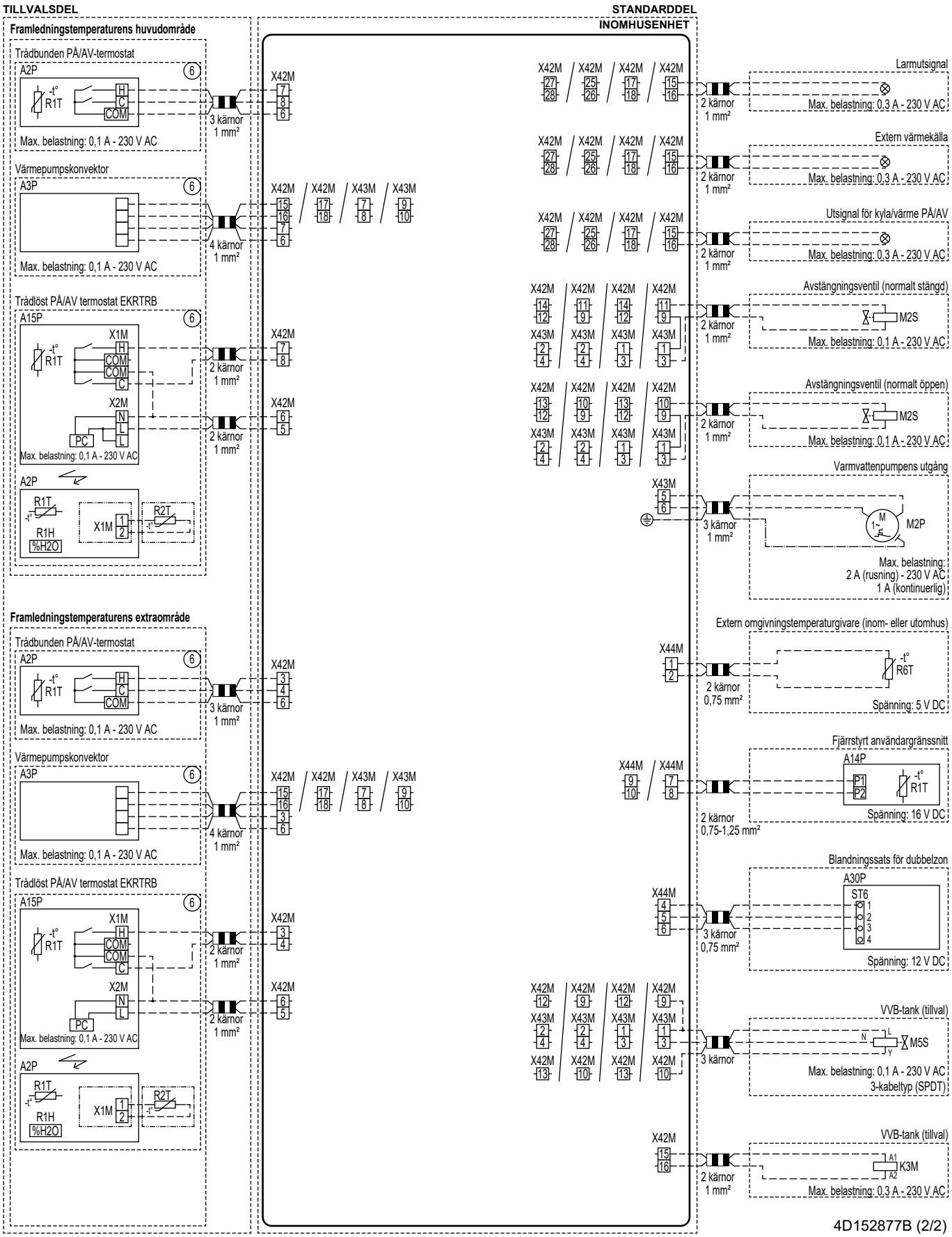
TILLVALSDEL
STANDARDDEL
INOMHUSENHET
Framledningstemperaturens huvudområde
Trådbunden PÅ/AV-termostat
A2P
R1T
H
C
COM
Max. belastning: 0,1 A - 230 V AC
3 kärnor 1 mm²
X42M
Värmepumpskonvektor
A3P
Max. belastning: 0,1 A - 230 V AC
4 kärnor 1 mm²
X42M X42M X43M X43M
Trådlöst PÅ/AV termostat EKRTRB
A15P
X1M
X2M
PC
Max. belastning: 0,1 A - 230 V AC
2 kärnor 1 mm²
A2P
R1T
R1H
%H2O
X1M
R2T
Framledningstemperaturens extraområde
Trådbunden PÅ/AV-termostat
A2P
R1T
Max. belastning: 0,1 A - 230 V AC
3 kärnor 1 mm²
Värmepumpskonvektor
A3P
Max. belastning: 0,1 A - 230 V AC
4 kärnor 1 mm²
X42M X42M X43M X43M
Trådlöst PÅ/AV termostat EKRTRB
A15P
X1M
X2M
PC
Max. belastning: 0,1 A - 230 V AC
2 kärnor 1 mm²
A2P
R1T
R1H
%H2O
X1M
R2T
X42M X42M X42M X42M
2 kärnor 1 mm²
Larmutsignal
Max. belastning: 0,3 A - 230 V AC
Extern värmekälla
Max. belastning: 0,3 A - 230 V AC
Utsignal för kyla/värme PÅ/AV
Max. belastning: 0,3 A - 230 V AC
Avstängningsventil (normalt stängd)
M2S
Max. belastning: 0,1 A - 230 V AC
Avstängningsventil (normalt öppen)
M2S
Max. belastning: 0,1 A - 230 V AC
Varmvattenpumpens utgång
X43M
3 kärnor 1 mm²
M
1~
M2P
Max. belastning:
2 A (rusning) - 230 V AC
1 A (kontinuerlig)
Extern omgivningstemperaturgivare (inom- eller utomhus)
X44M
2 kärnor 0,75 mm²
R6T
Spänning: 5 V DC
Fjärrstyrt användargränssnitt
A14P
P1
P2
R1T
X44M X44M
2 kärnor 0,75-1,25 mm²
Spänning: 16 V DC
Blandningssats för dubbelzon
A30P
ST6
1
2
3
4
X44M
3 kärnor 0,75 mm²
Spänning: 12 V DC
VVB-tank (tillval)
N
L
Y
M5S
3 kärnor
Max. belastning: 0,1 A - 230 V AC
3-kabeltyp (SPDT)
VVB-tank (tillval)
A1
A2
K3M
2 kärnor 1 mm²
Max. belastning: 0,3 A - 230 V AC
4D152877B (2/2)

4P773385-1 B 00000004

Copyright 2024 Daikin

DAIKIN EUROPE N.V.
Zandvoordestraat 300, B-8400 Oostende, Belgium

4P773385-1B 2025.01