https://daikintechnicaldatahub.eu

Εγχειρίδιο εγκατάστασης

Daikin Altherma 4 H W

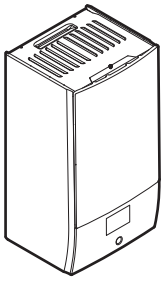

EPBX10A▲4V▼
EPBX10A▲9W▼
EPBX14A▲4V▼
EPBX14A▲9W▼

▲= 1, 2, 3, …, 9, A, B, C, …, Z
▼= , , 1, 2, 3, …, 9

Εγχειρίδιο εγκατάστασης
Daikin Altherma 4 H W

Ελληνικά

Πίνακας περιεχομένων

1 Πληροφορίες για το παρόν έγγραφο 2
2 Συγκεκριμένες οδηγίες ασφάλειας τεχνικού εγκατάστασης 3
3 Πληροφορίες για τη συσκευασία 4
3.1 Εσωτερική μονάδα 4
3.1.1 Για να αφαιρέσετε τα εξαρτήματα από την εσωτερική μονάδα 4
4 Εγκατάσταση μονάδας 5
4.1 Προετοιμασία του χώρου εγκατάστασης 5
4.1.1 Απαιτήσεις χώρου εγκατάστασης για την εσωτερική μονάδα 5
4.2 Άνοιγμα και κλείσιμο της μονάδας 5
4.2.1 Για να ανοίξετε την εσωτερική μονάδα 5
4.2.2 Για να κλείσετε την εσωτερική μονάδα 6
4.3 Εγκατάσταση της εσωτερικής μονάδας 6
4.3.1 Για να εγκαταστήσετε την εσωτερική μονάδα 6
4.3.2 Για να συνδέσετε το σωλήνα αποστράγγισης στην αποστράγγιση 7
5 Εγκατάσταση σωληνώσεων 7
5.1 Προετοιμασία των σωληνώσεων νερού 7
5.1.1 Για να ελέγξετε τον όγκο και την παροχή του νερού 8
5.1.2 Απαιτήσεις δοχείου τρίτου κατασκευαστή 8
5.2 Σύνδεση των σωλήνων νερού 9
5.2.1 Για να συνδέσετε τους σωλήνες νερού 9
5.2.2 Για να πληρώσετε το κύκλωμα νερού 10
5.2.3 Για να προστατεύσετε το κύκλωμα νερού από το σχηματισμό πάγου 10
5.2.4 Για να πληρώσετε το δοχείο ζεστού νερού χρήσης 11
5.2.5 Για να μονώσετε τους σωλήνες νερού 11
6 Εγκατάσταση ηλεκτρικών συνδέσεων 11
6.1 Πληροφορίες για την ηλεκτρική συμβατότητα 11
6.2 Οδηγίες για τη σύνδεση των ηλεκτρικών καλωδίων 11
6.3 Συνδέσεις IO πεδίου 11
6.4 Συνδέσεις στην εσωτερική μονάδα 13
6.4.1 Για να συνδέσετε την ηλεκτρική καλωδίωση στην εσωτερική μονάδα 15
6.4.2 Για να συνδέσετε τα καλώδια της κεντρικής τροφοδοσίας 16
6.4.3 Για να συνδέσετε τα καλώδια τροφοδοσίας της εφεδρικής αντίστασης 17
6.4.4 Για σύνδεση της κανονικά κλειστής βάνας αποκοπής (διακοπή διαρροής στην είσοδο) 19
6.4.5 Για να συνδέσετε τη βάνα αποκοπής 19
6.4.6 Για να συνδέσετε τον κυκλοφορητή ζεστού νερού χρήσης 20
6.4.7 Για να συνδέσετε την έξοδο βλάβης 20
6.4.8 Για να συνδέσετε την έξοδο ΕΝΕΡΓΟΠΟΙΗΣΗΣ/ΑΠΕΝΕΡΓΟΠΟΙΗΣΗΣ ψύξης/θέρμανσης χώρου 20
6.4.9 Για να συνδέσετε τη μονάδα εναλλαγής στην εξωτερική πηγή θερμότητας 20
6.4.10 Για να συνδέσετε τη βάνα παράκαμψης διπλής λειτουργίας 21
6.4.11 Για να συνδέσετε τους μετρητές ηλεκτρικού ρεύματος 21
6.4.12 Για να συνδέσετε τον θερμοστάτη ασφαλείας (κανονικά κλειστή επαφή) 21
6.4.13 Smart Grid 22
6.4.14 Για να συνδέσετε την κάρτα WLAN (παρέχεται ως παρελκόμενο) 24
7 Διαμόρφωση 24
7.1 Οδηγός ρύθμισης 24
[10.1] Τοποθεσία και γλώσσα 25
[10.2] Ζώνη ώρας 25
[10.3] Ώρα/ημερομηνία 25
[10.4] Σύστημα 1/4 25
[10.5] Σύστημα 2/4 26
[10.6] Σύστημα 3/4 26
[10.7] Σύστημα 4/4 26
[10.8] Εφεδρικό σύστημα θέρμανσης 27
[10.9] Κύρια ζώνη 1/4 27
[10.10] Κύρια ζώνη 2/4 28
[10.11] Κύρια ζώνη 3/4 (Καμπύλη ΑΘ θέρμανσης) 28
[10.12] Κύρια ζώνη 4/4 (Καμπύλη ΑΘ ψύξης) 28
[10.13] Συμπληρωματική ζώνη 1/4 28
[10.14] Συμπληρωματική ζώνη 2/4 28
[10.15] Συμπληρωματική ζώνη 3/4 (Καμπύλη ΑΘ θέρμανσης) 28
[10.16] Συμπληρωματική ζώνη 4/4 (Καμπύλη ΑΘ ψύξης) 28
[10.17] Οδηγός ρύθμισης – ZNX 1/2 29
[10.18] Οδηγός ρύθμισης – ZNX 2/2 29
[10.19] Οδηγός ρύθμισης 29
7.2 Καμπύλη αντιστάθμισης 30
7.2.1 Τι είναι η καμπύλη αντιστάθμισης; 30
7.2.2 Χρήση καμπυλών αντιστάθμισης 30
7.3 Δομή μενού: Επισκόπηση ρυθμίσεων εγκαταστάτη 31
8 Έναρξη λειτουργίας 32
8.1 Λίστα ελέγχου πριν από την έναρξη λειτουργίας 32
8.2 Λίστα ελέγχου κατά την αρχική εκκίνηση 33
8.2.1 Για να ξεκλειδώσετε την εξωτερική μονάδα (συμπιεστής) 33
8.2.2 Για να ανοίξετε τη βάνα διακοπής του δοχείου ψυκτικού της εξωτερικής μονάδας 35
8.2.3 Για να ενημερώσετε το λογισμικό του χειριστηρίου 35
8.2.4 Για να ελέγξετε την ελάχιστη παροχή 36
8.2.5 Για να πραγματοποιήσετε μια εξαέρωση 36
8.2.6 Για να εκτελέσετε μια δοκιμαστική λειτουργία 36
8.2.7 Για να εκτελέσετε μια δοκιμαστική λειτουργία επενεργητή 37
8.2.8 Για να εκτελέσετε στέγνωμα δαπέδου ενδοδαπέδιας θέρμανσης 38
9 Παράδοση στον χρήστη 39
10 Τεχνικά χαρακτηριστικά 40
10.1 Διάγραμμα σωληνώσεων: Εσωτερική μονάδα 40
10.2 Διάγραμμα καλωδίωσης: Εσωτερική μονάδα 41

1 Πληροφορίες για το παρόν έγγραφο

Κοινό στόχος

Εξουσιοδοτημένοι εγκαταστάτες

Σετ τεκμηρίωσης

Το παρόν έγγραφο αποτελεί μέρος πακέτου βιβλιογραφίας. Το πλήρες πακέτο αποτελείται από:

- **Γενικές προφυλάξεις ασφαλείας:**
  - Οδηγίες ασφαλείας τις οποίες πρέπει να διαβάσετε πριν από την εγκατάσταση
  - Μορφή: Έντυπο (στη συσκευασία της εσωτερικής μονάδας)
- **Εγχειρίδιο λειτουργίας:**
  - Γρήγορος οδηγός για βασική χρήση
  - Μορφή: Έντυπο (στη συσκευασία της εσωτερικής μονάδας)
- **Οδηγός αναφοράς χρήστη:**
  - Λεπτομερείς οδηγίες βήμα-βήμα και γενικά ενημερωτικά στοιχεία για βασική χρήση και χρήση για προχωρημένους
  - Μορφή: Ψηφιακά αρχεία στην τοποθεσία https://www.daikin.eu. Χρησιμοποιήστε τη λειτουργία αναζήτησης 🔍 για να βρείτε το μοντέλο σας.

- **Εγχειρίδιο εγκατάστασης – Εξωτερική μονάδα:**
  - Οδηγίες εγκατάστασης
  - Μορφή: Έντυπο (στη συσκευασία της εξωτερικής μονάδας)
- **Εγχειρίδιο εγκατάστασης – Εσωτερική μονάδα:**
  - Οδηγίες εγκατάστασης
  - Μορφή: Έντυπο (στη συσκευασία της εσωτερικής μονάδας)
- **Οδηγός αναφοράς εγκαταστάτη:**
  - Προετοιμασία της εγκατάστασης, κανόνες ορθής πρακτικής, στοιχεία αναφοράς, …
  - Μορφή: Ψηφιακά αρχεία στην τοποθεσία https://www.daikin.eu. Χρησιμοποιήστε τη λειτουργία αναζήτησης 🔍 για να βρείτε το μοντέλο σας.
- **Οδηγός αναφοράς ρύθμισης παραμέτρων:**
  - Ρύθμιση παραμέτρων του συστήματος.
  - Μορφή: Ψηφιακά αρχεία στην τοποθεσία https://www.daikin.eu. Χρησιμοποιήστε τη λειτουργία αναζήτησης 🔍 για να βρείτε το μοντέλο σας.
- **Συμπληρωματικό εγχειρίδιο για τον προαιρετικό εξοπλισμό:**
  - Πρόσθετες πληροφορίες σχετικά με την εγκατάσταση του προαιρετικού εξοπλισμού
  - Μορφή: Έντυπο (στη συσκευασία της εσωτερικής μονάδας) + Ψηφιακά αρχεία στον ιστότοπο https://www.daikin.eu. Χρησιμοποιήστε τη λειτουργία αναζήτησης 🔍 για να βρείτε το μοντέλο σας.

Η τελευταία αναθεώρηση των παρεχόμενων συνοδευτικών εγγράφων δημοσιεύεται στην περιφερειακή διαδικτυακή τοποθεσία της Daikin και είναι διαθέσιμη μέσω του αντιπροσώπου σας.

Οι πρωτότυπες οδηγίες έχουν συνταχθεί στα Αγγλικά. Οι οδηγίες σε όλες τις άλλες γλώσσες αποτελούν μετάφραση των αρχικών οδηγιών.

Τεχνικά μηχανικά δεδομένα

- **Υποσύνολο** των τελευταίων τεχνικών δεδομένων υπάρχει στην περιφερειακή ιστοσελίδα Daikin (δημόσια προσβάσιμη).
- Το **πλήρες σετ** των πιο πρόσφατων τεχνικών δεδομένων είναι διαθέσιμο στην Daikin Business Portal (απαιτείται έλεγχος ταυτότητας).

Διαδικτυακά εργαλεία

Εκτός από το σετ των εγγράφων τεκμηρίωσης, είναι διαθέσιμα και ορισμένα ηλεκτρονικά εργαλεία για τους εγκαταστάτες:

- **Daikin Technical Data Hub**
  - Κεντρικός κόμβος για τις τεχνικές προδιαγραφές της μονάδας, χρήσιμα εργαλεία, ψηφιακούς πόρους και πολλά περισσότερα.
  - Δημόσια προσβάσιμος από τον ιστότοπο https://daikintechnicaldatahub.eu.
- **Heating Solutions Navigator**
  - Ψηφιακή εργαλειοθήκη που παρέχει διάφορα εργαλεία για τη διευκόλυνση της εγκατάστασης και τη ρύθμιση των συστημάτων θέρμανσης.
  - Για να αποκτήσετε πρόσβαση στο Heating Solutions Navigator, πρέπει να εγγραφείτε στην πλατφόρμα Stand By Me. Για περισσότερες πληροφορίες, ανατρέξτε στην τοποθεσία https://professional.standbyme.daikin.eu.
- **Daikin e-Care**
  - Εφαρμογή για κινητές συσκευές η οποία προορίζεται για εγκαταστάτες και τεχνικούς σέρβις και σάς επιτρέπει να εγγραφείτε, να ρυθμίσετε και να αντιμετωπίσετε προβλήματα με τα συστήματα θέρμανσης.
  - Χρησιμοποιήστε τους παρακάτω κωδικούς QR για να κατεβάσετε την εφαρμογή για κινητές συσκευές για συσκευές iOS και Android. Απαιτείται εγγραφή στην πλατφόρμα Stand By Me για να αποκτήσετε πρόσβαση στην εφαρμογή.

App Store Google Play

2 Συγκεκριμένες οδηγίες ασφάλειας τεχνικού εγκατάστασης

Να τηρείτε πάντα τις ακόλουθες οδηγίες και κανονισμούς ασφάλειας.

Χώρος εγκατάστασης (ανατρέξτε στην ενότητα "4.1 Προετοιμασία του χώρου εγκατάστασης" [▶ 5])

ΠΡΟΕΙΔΟΠΟΙΗΣΗ

Τηρήστε τις διαστάσεις χώρου για συντήρηση που αναφέρονται σε αυτό το εγχειρίδιο για τη σωστή εγκατάσταση της μονάδας. Ανατρέξτε στην ενότητα "4.1.1 Απαιτήσεις χώρου εγκατάστασης για την εσωτερική μονάδα" [▶ 5].

Άνοιγμα και κλείσιμο της μονάδας (ανατρέξτε στην ενότητα "4.2 Άνοιγμα και κλείσιμο της μονάδας" [▶ 5])

ΚΙΝΔΥΝΟΣ: ΚΙΝΔΥΝΟΣ ΗΛΕΚΤΡΟΠΛΗΞΙΑΣ

ΚΙΝΔΥΝΟΣ: ΚΙΝΔΥΝΟΣ ΕΓΚΑΥΜΑΤΟΣ

Εγκατάσταση της εσωτερικής μονάδας (ανατρέξτε στην ενότητα "4.3 Εγκατάσταση της εσωτερικής μονάδας" [▶ 6])

ΠΡΟΕΙΔΟΠΟΙΗΣΗ

Η εγκατάσταση της εσωτερικής μονάδας ΠΡΕΠΕΙ να είναι σύμφωνη με τις οδηγίες αυτού του εγχειριδίου. Ανατρέξτε στην ενότητα "4.3 Εγκατάσταση της εσωτερικής μονάδας" [▶ 6].

Εγκατάσταση σωλήνων (ανατρέξτε στην ενότητα "5 Εγκατάσταση σωληνώσεων" [▶ 7])

ΠΡΟΕΙΔΟΠΟΙΗΣΗ

Οι σωληνώσεις στον χώρο εγκατάστασης ΠΡΕΠΕΙ να εγκατασταθούν σύμφωνα με τις οδηγίες σε αυτό το εγχειρίδιο. Ανατρέξτε στην ενότητα "5 Εγκατάσταση σωληνώσεων" [▶ 7].

ΠΡΟΕΙΔΟΠΟΙΗΣΗ

Η προσθήκη αντιψυκτικών διαλυμάτων (π.χ. γλυκόλης) στο νερό ΔΕΝ επιτρέπεται.

Εγκατάσταση ηλεκτρικών συνδέσεων (ανατρέξτε στην ενότητα "6 Εγκατάσταση ηλεκτρικών συνδέσεων" [▶ 11])

ΚΙΝΔΥΝΟΣ: ΚΙΝΔΥΝΟΣ ΗΛΕΚΤΡΟΠΛΗΞΙΑΣ

ΠΡΟΕΙΔΟΠΟΙΗΣΗ

Οι ηλεκτρικές συνδέσεις ΠΡΕΠΕΙ να εγκατασταθούν σύμφωνα με τις οδηγίες σε:

- Αυτό το εγχειρίδιο. Ανατρέξτε στην ενότητα "6 Εγκατάσταση ηλεκτρικών συνδέσεων" [▶ 11].
- Το διάγραμμα καλωδίωσης, το οποίο παρέχεται με τη μονάδα, βρίσκεται στο εσωτερικό του καλύμματος ηλεκτρικού πίνακα της εσωτερικής μονάδας. Για μια μετάφραση του υπομνήματός του, ανατρέξτε στην ενότητα "10.2 Διάγραμμα καλωδίωσης: Εσωτερική μονάδα" [▶ 41].

ΠΡΟΕΙΔΟΠΟΙΗΣΗ

- Όλες οι εργασίες συνδεσμολογίας ΠΡΕΠΕΙ να εκτελούνται από εξουσιοδοτημένο ηλεκτρολόγο και ΠΡΕΠΕΙ να συμμορφώνονται με τον ισχύοντα εθνικό κώδικα ηλεκτρικών καλωδιώσεων.
- Οι ηλεκτρικές συνδέσεις πρέπει να γίνονται στη σταθερή καλωδίωση.
- Όλα τα εξαρτήματα που αγοράζονται επί τόπου και όλες οι ηλεκτρολογικές κατασκευές ΠΡΕΠΕΙ να συμμορφώνονται με την ισχύουσα νομοθεσία.

ΠΡΟΕΙΔΟΠΟΙΗΣΗ

Να χρησιμοποιείτε ΠΑΝΤΑ πολύκλωνο καλώδιο για τα καλώδια ηλεκτρικής παροχής.

ΠΡΟΕΙΔΟΠΟΙΗΣΗ

Εάν το καλώδιο τροφοδοσίας είναι κατεστραμμένο, ΠΡΕΠΕΙ να αντικατασταθεί από τον κατασκευαστή, τον αντιπρόσωπο συντήρησης ή άλλα άτομα με παρόμοια προσόντα, προς αποφυγή κινδύνου.

ΠΡΟΣΟΧΗ

ΜΗΝ σπρώχνετε ή μην τοποθετείτε καλώδια περιττού μήκους μέσα στη μονάδα.

ΠΡΟΕΙΔΟΠΟΙΗΣΗ

Ο εφεδρικός θερμαντήρας ΠΡΕΠΕΙ να έχει ξεχωριστή τροφοδοσία ρεύματος και ΠΡΕΠΕΙ να προστατεύεται με χρήση των απαιτούμενων διατάξεων ασφαλείας σύμφωνα με την ισχύουσα νομοθεσία.

ΠΡΟΣΟΧΗ

Εάν η εσωτερική μονάδα διαθέτει δοχείο με ενσωματωμένη ηλεκτρική αντίσταση δοχείου, χρησιμοποιήστε ένα αποκλειστικό κύκλωμα τροφοδοσίας για τον εφεδρικό θερμαντήρα και την αντίσταση δοχείου. ΠΟΤΕ μην χρησιμοποιείτε κύκλωμα τροφοδοσίας στο οποίο συνδέονται άλλες συσκευές. Αυτό το κύκλωμα τροφοδοσίας ΠΡΕΠΕΙ να προστατεύεται με χρήση των απαιτούμενων διατάξεων ασφαλείας σύμφωνα με την ισχύουσα νομοθεσία.

ΠΡΟΣΟΧΗ

Για να διασφαλιστεί η πλήρης γείωση της μονάδας, να συνδέετε ΠΑΝΤΑ την τροφοδοσία του εφεδρικού θερμαντήρα και το καλώδιο γείωσης.

ΠΛΗΡΟΦΟΡΙΕΣ

Για λεπτομέρειες σχετικά με τις ονομαστικές τιμές των ασφαλειών, τους τύπους των ασφαλειών και τις ονομαστικές τιμές των ασφαλειοδιακοπτών, ανατρέξτε στην ενότητα "6 Εγκατάσταση ηλεκτρικών συνδέσεων" [▸ 11].

Αρχική εκκίνηση (ανατρέξτε στην ενότητα "8 Έναρξη λειτουργίας" [▸ 32])

ΠΡΟΕΙΔΟΠΟΙΗΣΗ

Η αρχική εκκίνηση ΠΡΕΠΕΙ να πραγματοποιηθεί σύμφωνα με τις οδηγίες σε αυτό το εγχειρίδιο. Ανατρέξτε στην ενότητα "8 Έναρξη λειτουργίας" [▸ 32].

ΠΡΟΕΙΔΟΠΟΙΗΣΗ

Μετά την αρχική εκκίνηση, ΜΗΝ απενεργοποιήσετε τους ασφαλειοδιακόπτες (**c**) για τις μονάδες, ώστε η προστασία να παραμείνει ενεργή. Σε περίπτωση τροφοδοσίας με κανονική χρέωση (**a**), υπάρχει ένας ασφαλειοδιακόπτης. Σε περίπτωση τροφοδοσίας με μειωμένη χρέωση (**b**), υπάρχουν δύο.

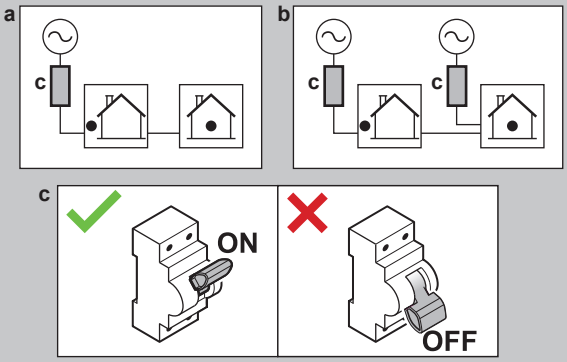

3 Πληροφορίες για τη συσκευασία

Λάβετε υπόψη τα εξής:

- Κατά την παράδοση, η μονάδα ΠΡΕΠΕΙ να ελέγχεται για ζημιές και ως προς την πληρότητα. Αν υπάρχουν ζημιές ή λείπουν εξαρτήματα, αυτό ΠΡΕΠΕΙ να αναφέρεται αμέσως στον εκπρόσωπο αξιώσεων της μεταφορικής εταιρείας.
- Μεταφέρετε τη μονάδα όσο το δυνατόν πλησιέστερα στην τελική θέση εγκατάστασης, ώστε να αποφευχθούν ζημιές κατά τη μεταφορά.
- Ετοιμάστε εκ των προτέρων τη διαδρομή που θα ακολουθήσει η μονάδα κατά τη μεταφορά της στην τελική θέση εγκατάστασης.

3.1 Εσωτερική μονάδα

3.1.1 Για να αφαιρέσετε τα εξαρτήματα από την εσωτερική μονάδα

Ορισμένα παρελκόμενα βρίσκονται εντός της μονάδας. Για περισσότερες πληροφορίες σχετικά με το άνοιγμα της μονάδας, ανατρέξτε στην ενότητα "4.2.1 Για να ανοίξετε την εσωτερική μονάδα" [▸ 5].

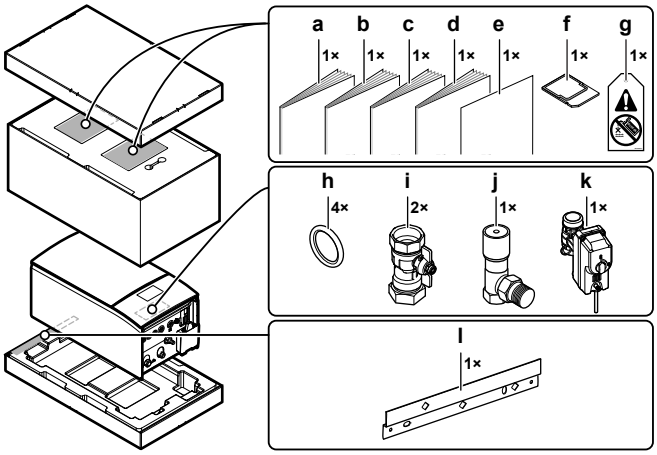

- **a** Γενικές προφυλάξεις ασφαλείας
- **b** Συμπληρωματικό εγχειρίδιο για τον προαιρετικό εξοπλισμό
- **c** Εγχειρίδιο εγκατάστασης εσωτερικής μονάδας
- **d** Εγχειρίδιο λειτουργίας
- **e** Προσθήκη – Ενημέρωση του υλικολογισμικού BRC1HH*
- **f** Κάρτα WLAN

- **g** Ετικέτα "Όχι γλυκόλη" (για επικόλληση στις σωληνώσεις του χώρου εγκατάστασης κοντά στο σημείο πλήρωσης)
- **h** Στεγανοποιητικός δακτύλιος για τη βάνα αποκοπής
- **i** Βάνα αποκοπής
- **j** Βάνα παράκαμψης διαφορικής πίεσης
- **k** Κανονικά κλειστή βάνα αποκοπής (διακοπή διαρροής στην είσοδο)
- **l** Επιτοίχιο στήριγμα

4 Εγκατάσταση μονάδας

4.1 Προετοιμασία του χώρου εγκατάστασης

4.1.1 Απαιτήσεις χώρου εγκατάστασης για την εσωτερική μονάδα

- Η εσωτερική μονάδα έχει σχεδιαστεί για εγκατάσταση μόνο σε εσωτερικούς χώρους και για τις ακόλουθες θερμοκρασίες περιβάλλοντος:
  - Λειτουργία θέρμανσης χώρου: 5~30°C
  - Λειτουργία ψύξης χώρου: 5~35°C
  - Παραγωγή ζεστού νερού χρήσης: 5~35°C
- Να ληφθούν υπόψη οι οδηγίες μέτρησης:

Μέγιστη διαφορά ύψους μεταξύ της εσωτερικής και της εξωτερικής μονάδας	10 m
Μέγιστη διαφορά ύψους μεταξύ του δοχείου ζεστού νερού χρήσης και της εξωτερικής μονάδας	10 m
Μέγιστο μήκος σωλήνων νερού μεταξύ της εσωτερικής μονάδας και του δοχείου ζεστού νερού χρήσης (διάμετρος σωλήνων 1 1/4"[(a)])	10 m[(a)]
Ελάχιστη απόσταση μεταξύ της 3οδης βάνας και της εσωτερικής μονάδας (για εγκαταστάσεις με δοχείο ζεστού νερού χρήσης)	3 m
Μέγιστο μήκος σωλήνων νερού μεταξύ της εξωτερικής μονάδας και της εσωτερικής μονάδας αν υπάρχουν…	
Σωλήνες 1 1/4" στον χώρο εγκατάστασης	20 m[(a)] (κυκλοφορία κατά μία μόνο κατεύθυνση)
Σωλήνες 1 1/2" στον χώρο εγκατάστασης + μοντέλο εξωτερικής μονάδας V3 (1N~)	30 m[(a)] (κυκλοφορία κατά μία μόνο κατεύθυνση)
Σωλήνες 1 1/2" στον χώρο εγκατάστασης + μοντέλο εξωτερικής μονάδας W1 (3N~)	50 m[(a)] (κυκλοφορία κατά μία μόνο κατεύθυνση)

[(a)] Το ακριβές μήκος και η διάμετρος των σωλήνων νερού μπορεί να προσδιοριστεί με χρήση του εργαλείου Hydronic Piping Calculation. Το εργαλείο Hydronic Piping Calculation αποτελεί μέρος του Heating Solutions Navigator, στο οποίο μπορείτε να αποκτήσετε πρόσβαση από τον ιστότοπο https://professional.standbyme.daikin.eu. Επικοινωνήστε με τον αντιπρόσωπό σας, αν δεν έχετε πρόσβαση στο Heating Solutions Navigator.

- Να ληφθούν υπόψη οι ακόλουθες οδηγίες αποστάσεων εγκατάστασης:

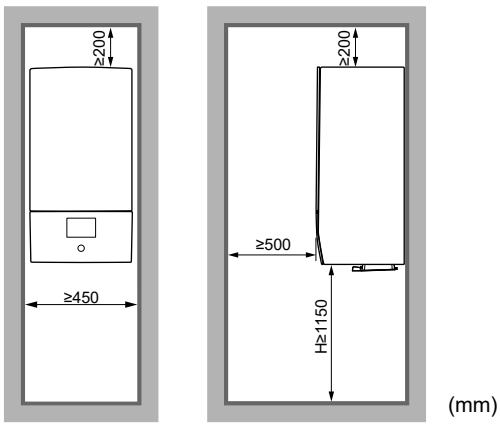

H Ύψος που μετράται από την κάτω πλευρά του περιβλήματος έως το δάπεδο

4.2 Άνοιγμα και κλείσιμο της μονάδας

4.2.1 Για να ανοίξετε την εσωτερική μονάδα

Επισκόπηση

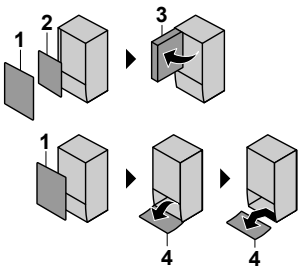

- **1** Μπροστινό πλαίσιο
- **2** Κάλυμμα ηλεκτρικού πίνακα
- **3** Ηλεκτρικός πίνακας
- **4** Πλαίσιο χειριστηρίου

Ανοιχτή

1 Αφαιρέστε το μπροστινό πλαίσιο.

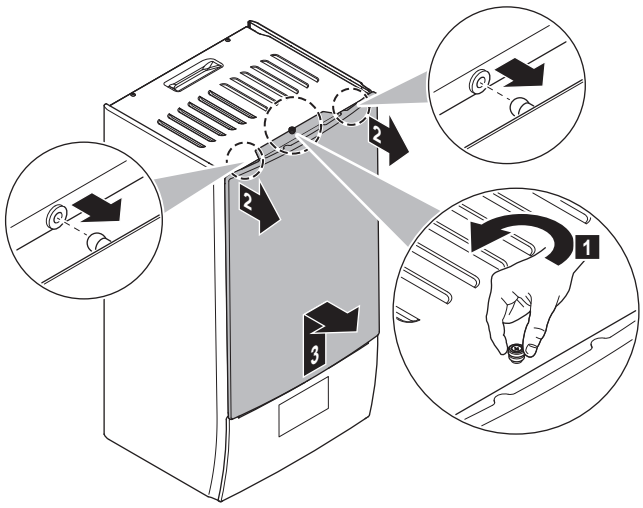

2 Αν πρέπει να συνδέσετε ηλεκτρικά καλώδια, αφαιρέστε το κάλυμμα του ηλεκτρικού πίνακα.

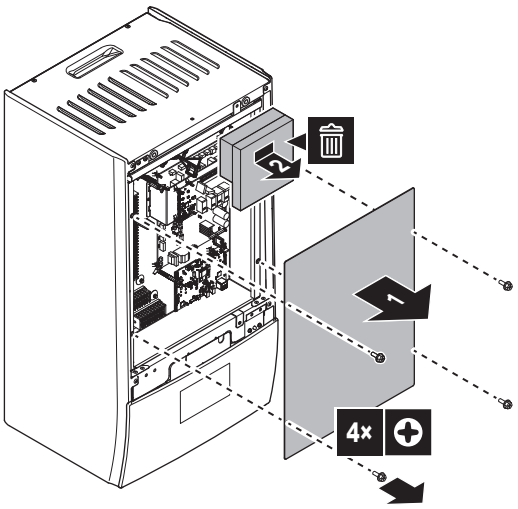

3 Αν πρέπει να εκτελέσετε εργασίες πίσω από τον ηλεκτρικό πίνακα, ανοίξτε τον ηλεκτρικό πίνακα.

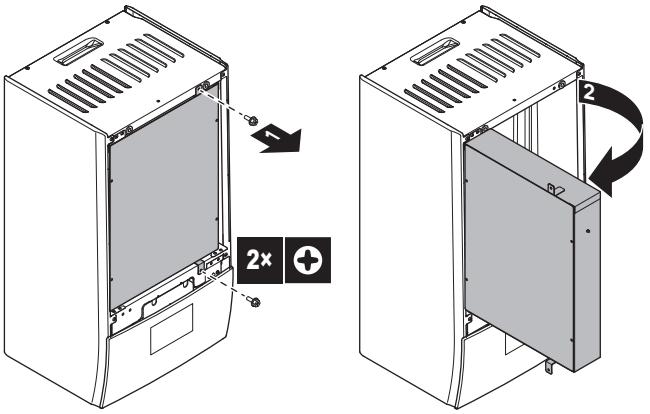

4 Αν πρέπει να εκτελέσετε εργασίες πίσω από το πλαίσιο του χειριστηρίου, ανοίξτε το πλαίσιο του χειριστηρίου.

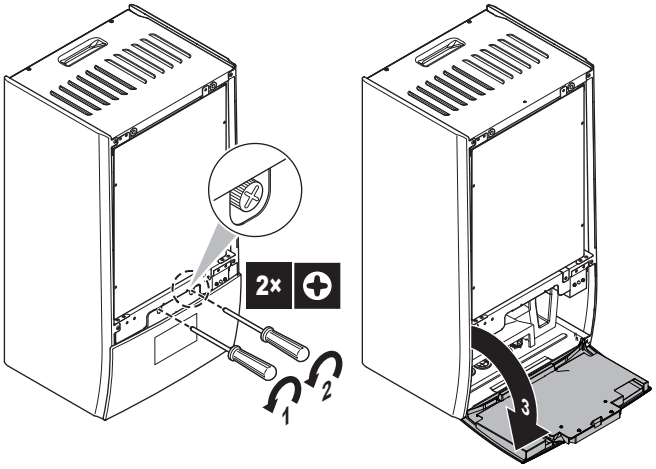

5 Προαιρετικά: Αφαιρέστε το πλαίσιο του χειριστηρίου.

- (1) Αφαιρέστε το κάλυμμα (μεταλλικό φύλλο).
- (2) Αφαιρέστε το κάλυμμα (πίσω μέρος του χειριστηρίου).
- (3) (4) Αποσυνδέστε τις πλεξούδες καλωδίων.
- (5) Αφαιρέστε το πλαίσιο του χειριστηρίου.

ΕΙΔΟΠΟΙΗΣΗ

Οι πλεξούδες καλωδίων και οι ακροδέκτες είναι εύθραυστα εξαρτήματα. Να τα χειρίζεστε με προσοχή.

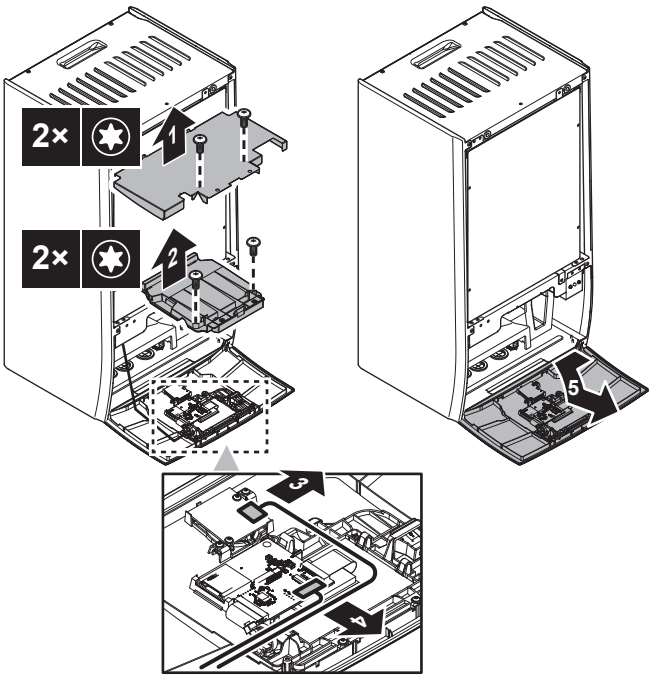

4.2.2 Για να κλείσετε την εσωτερική μονάδα

1 Επανατοποθετήστε το πλαίσιο του χειριστηρίου.

2 Τοποθετήστε ξανά το κάλυμμα του ηλεκτρικού πίνακα και κλείστε τον ηλεκτρικό πίνακα.

3 Επανατοποθετήστε το μπροστινό πλαίσιο.

ΕΙΔΟΠΟΙΗΣΗ

Κατά την επανασύνδεση της πλεξούδας καλωδίων, προσέξτε τον προσανατολισμό, ειδικά για το (1).

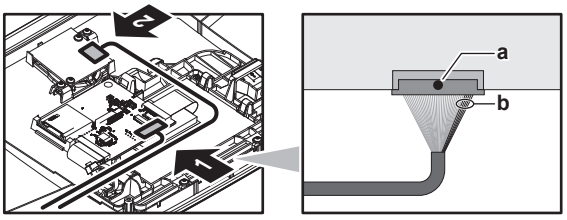

a Μαύρη κουκκίδα στον ακροδέκτη = Επάνω πλευρά

β 5 κόκκινα καλώδια = Δεξιά πλευρά

ΕΙΔΟΠΟΙΗΣΗ

Όταν κλείνετε το κάλυμμα της εσωτερικής μονάδας, φροντίστε η ροπή σύσφιξης να ΜΗΝ υπερβαίνει τα 4,1 N•m.

4.3 Εγκατάσταση της εσωτερικής μονάδας

4.3.1 Για να εγκαταστήσετε την εσωτερική μονάδα

1 Στερεώστε το επιτοίχιο στήριγμα (παρελκόμενο) στον τοίχο (επίπεδο) με 2× μπουλόνια Ø8 mm.

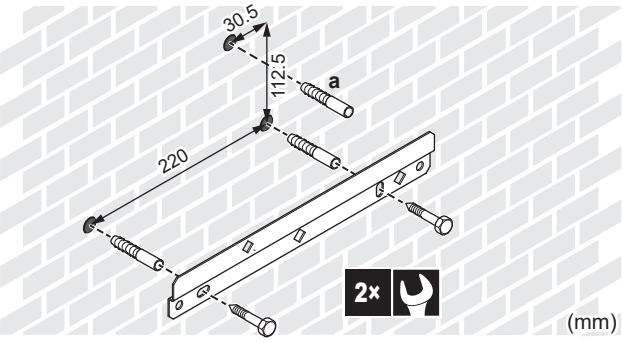

a Προαιρετικά: Αν θέλετε να στερεώσετε τη μονάδα στον τοίχο από το εσωτερικό της μονάδας, χρησιμοποιήστε ένα επιπλέον ούπα.

2 Ανασηκώστε τη μονάδα.

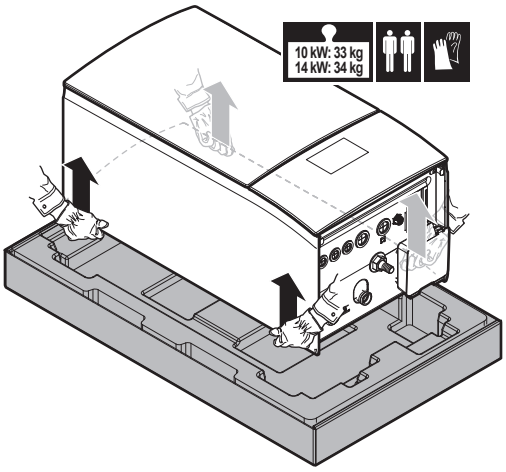

3 Συνδέστε τη μονάδα στο επιτοίχιο στήριγμα:

- Γείρετε το πάνω μέρος της μονάδας προς τον τοίχο, στη θέση του επιτοίχιου στηρίγματος.
- Σύρετε το στήριγμα στην πίσω πλευρά της μονάδας πάνω από το επιτοίχιο στήριγμα. Βεβαιωθείτε ότι η μονάδα έχει στερεωθεί σωστά.

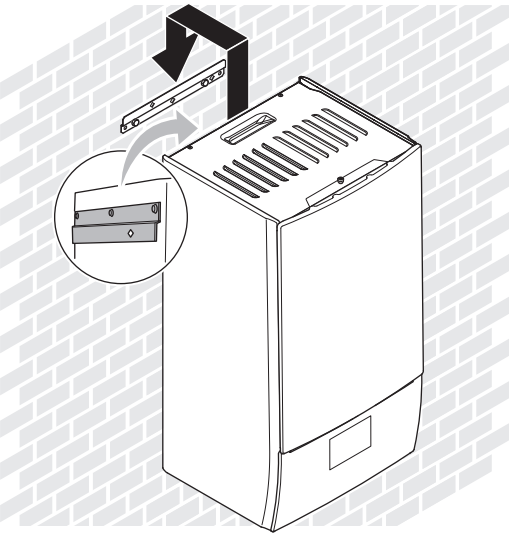

4 Προαιρετικά: Αν θέλετε να στερεώσετε τη μονάδα στον τοίχο από το εσωτερικό της μονάδας:

- Αφαιρέστε το επάνω μπροστινό πλαίσιο και ανοίξτε τον ηλεκτρικό πίνακα. Ανατρέξτε στην ενότητα "4.2.1 Για να ανοίξετε την εσωτερική μονάδα" [▶ 5].
- Στερεώστε τη μονάδα στον τοίχο χρησιμοποιώντας μία βίδα Ø8 mm.

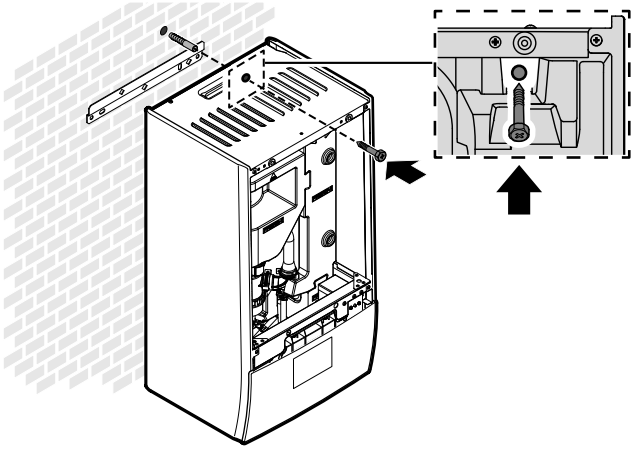

4.3.2 Για να συνδέσετε το σωλήνα αποστράγγισης στην αποστράγγιση

Το νερό που εξέρχεται από την ανακουφιστική βαλβίδα συλλέγεται στο δοχείο αποστράγγισης. Πρέπει να συνδέσετε το δοχείο αποστράγγισης σε ένα κατάλληλο σημείο αποχέτευσης σε συμμόρφωση με την ισχύουσα νομοθεσία.

1 Συνδέστε έναν σωλήνα αποστράγγισης (του εμπορίου) στον ακροδέκτη του δοχείου αποστράγγισης ως εξής:

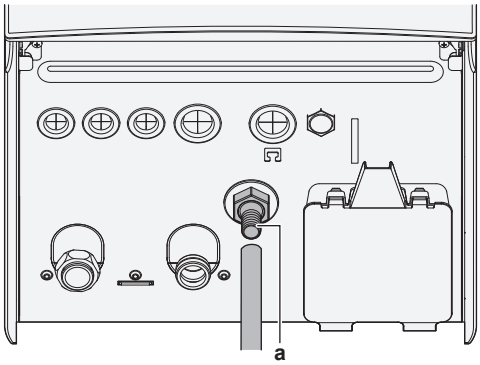

a Ακροδέκτης δοχείου αποστράγγισης

Συνιστάται η χρήση ενδιάμεσης χοάνης για τη συλλογή του νερού.

5 Εγκατάσταση σωληνώσεων

5.1 Προετοιμασία των σωληνώσεων νερού

ΕΙΔΟΠΟΙΗΣΗ

Σε περίπτωση χρήσης πλαστικών σωλήνων, βεβαιωθείτε ότι είναι πλήρως ανθεκτικοί στη διάχυση οξυγόνου σύμφωνα με το πρότυπο DIN 4726. Ενδεχόμενη διάχυση οξυγόνου στις σωληνώσεις μπορεί να οδηγήσει σε υπερβολική διάβρωση.

ΕΙΔΟΠΟΙΗΣΗ

Απαιτήσεις κυκλώματος νερού. Βεβαιωθείτε ότι συμμορφώνεστε με τις παρακάτω απαιτήσεις για την πίεση και τη θερμοκρασία νερού. Για πρόσθετες απαιτήσεις για το κύκλωμα νερού, ανατρέξτε στον οδηγό αναφοράς εγκαταστάτη.

- **Πίεση νερού – Κύκλωμα θέρμανσης/ψύξης χώρου.** Η μέγιστη πίεση νερού είναι 3 bar (=0,3 MPa). Εγκαταστήστε επαρκή μέτρα προστασίας στο κύκλωμα νερού, για να διασφαλίσετε ότι ΔΕΝ θα γίνει υπέρβαση της μέγιστης πίεσης νερού. Η ελάχιστη πίεση νερού για τη λειτουργία είναι 1 bar (=0,1 MPa).

- **Θερμοκρασία νερού.** Όλες οι εγκατεστημένες σωληνώσεις και τα εξαρτήματα των σωληνώσεων (βάνες, συνδέσεις,…) ΠΡΕΠΕΙ να μπορούν να αντέξουν στις ακόλουθες θερμοκρασίες:

ΠΛΗΡΟΦΟΡΙΕΣ

Το ακόλουθο σχήμα αποτελεί παράδειγμα και ίσως ΔΕΝ αντιστοιχεί πλήρως στη διάταξη του συστήματός σας.

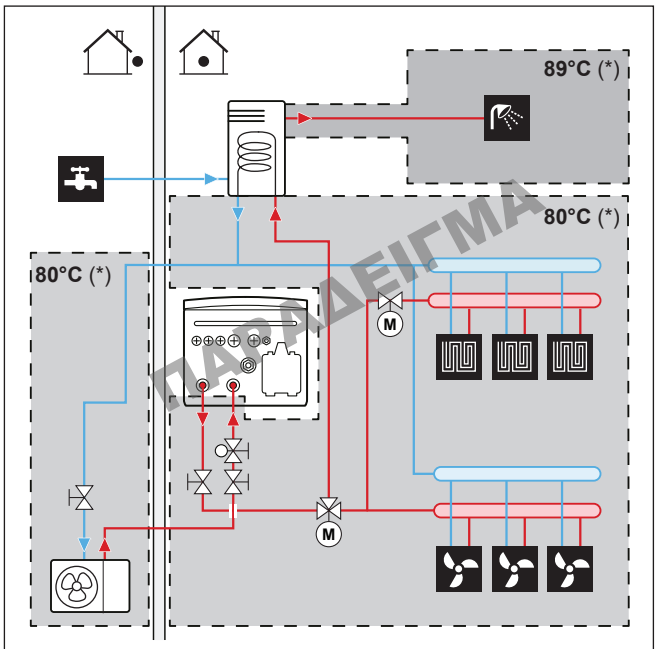

(*) Μέγιστη θερμοκρασία για τις σωληνώσεις και τα εξαρτήματα

ΠΛΗΡΟΦΟΡΙΕΣ

Η μέγιστη θερμοκρασία εξερχόμενου νερού επιλέγεται με βάση τη ρύθμιση [3.12] Σημείο ρύθμισης υπερθέρμανσης. Αυτό το όριο καθορίζει τον μέγιστο όγκο εξερχόμενου νερού **στο σύστημα**. Ανάλογα με την τιμή αυτής της ρύθμισης, το μέγιστο σημείο ρύθμισης ΘΕξΝ θα μειωθεί επίσης κατά 5°C για να είναι δυνατός ο σταθερός έλεγχο προς το σημείο ρύθμισης.

Η μέγιστη θερμοκρασία εξερχόμενου νερού **στην κύρια ζώνη** επιλέγεται με βάση τη ρύθμιση [1.19] Υπερθέρμανση κυκλώματος νερού. Αυτό το όριο καθορίζει τον μέγιστο όγκο εξερχόμενου νερού **στην κύρια ζώνη**. Ανάλογα με την τιμή αυτής της ρύθμισης, το μέγιστο σημείο ρύθμισης ΘΕξΝ θα μειωθεί επίσης κατά 5°C για να είναι δυνατός ο σταθερός έλεγχο προς το σημείο ρύθμισης.

5.1.1 Για να ελέγξετε τον όγκο και την παροχή του νερού

Ελάχιστος όγκος νερού

Η εγκατάσταση πρέπει να πραγματοποιείται με τέτοιο τρόπο ώστε να υπάρχει πάντα ελάχιστος όγκος νερού (ανατρέξτε στον παρακάτω πίνακα) στο κύκλωμα θέρμανσης/ψύξης χώρου της μονάδας, ακόμη και όταν ο διαθέσιμος όγκος προς τη μονάδα μειώνεται λόγω του κλεισίματος των βανών (εκπομποί θερμότητας, θερμοστατικές βαλβίδες κ.λπ.) στο κύκλωμα θέρμανσης/ψύξης χώρου. Ο εσωτερικός όγκος νερού της εξωτερικής μονάδας ΔΕΝ λαμβάνεται υπόψη για αυτόν τον ελάχιστο όγκο νερού.

Εάν…	Τότε ο ελάχιστος όγκος νερού είναι…
Λειτουργία ψύξης	Για EPBX10: 25 l Για EPBX14: 30 l
Λειτουργία θέρμανσης/απόψυξης σε περίπτωση που υπάρχει δοχείο ZNX	Για EPBX10: 55 l Για EPBX14: 55 l
Λειτουργία θέρμανσης/απόψυξης σε περίπτωση που δεν υπάρχει δοχείο ZNX	Για EPBX10: 55 l Για EPBX14: 55 l

Μέγιστος όγκος νερού

Χρησιμοποιήστε το ακόλουθο γράφημα για να προσδιορίσετε τον μέγιστο επιτρεπόμενο όγκο νερού για την υπολογισμένη προπίεση.

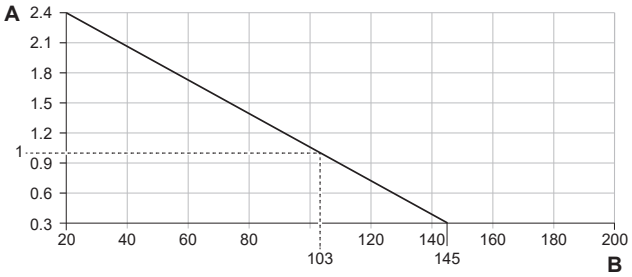

A Προπίεση (bar)
B Μέγιστος όγκος νερού (l)

Ελάχιστη παροχή νερού

Βεβαιωθείτε ότι η ελάχιστη παροχή στην εγκατάσταση είναι διασφαλισμένη σε όλες τις συνθήκες. Για αυτόν τον σκοπό, χρησιμοποιήστε τη βάνα παράκαμψης διαφορικής πίεσης που παρέχεται με τη μονάδα και τηρήστε τον ελάχιστο όγκο νερού.

Αν η λειτουργία είναι…	Τότε η ελάχιστη απαιτούμενη παροχή είναι…
Λειτουργία ψύξης/θέρμανσης/απόψυξης/εφεδρικού θερμαντήρα	Για EPBX10: 22 l/min Για EPBX14: 24 l/min
Παραγωγή ζεστού νερού χρήσης	25 l/min

ΕΙΔΟΠΟΙΗΣΗ

Όταν η κυκλοφορία σε κάθε ή σε μια συγκεκριμένη διαδρομή θέρμανσης χώρου ελέγχεται από βάνες απομακρυσμένου ελέγχου, είναι σημαντικό να διασφαλίζεται η ελάχιστη παροχή νερού, ακόμα και αν όλες οι βάνες είναι κλειστές. Σε περίπτωση που δεν μπορεί να επιτευχθεί η ελάχιστη παροχή νερού, θα εμφανιστεί το σφάλμα παροχής 7H (απουσία θέρμανσης ή λειτουργίας).

Συμβουλευτείτε τον οδηγό αναφοράς εγκαταστάτη για περισσότερες πληροφορίες.

Ανατρέξτε στη συνιστώμενη διαδικασία, όπως αυτή περιγράφεται στη "8.2 Λίστα ελέγχου κατά την αρχική εκκίνηση" [▸ 33].

5.1.2 Απαιτήσεις δοχείου τρίτου κατασκευαστή

Σε περίπτωση χρήσης δοχείου τρίτου κατασκευαστή, το δοχείο πρέπει να συμμορφώνεται με τις ακόλουθες απαιτήσεις:

- Το στοιχείο εναλλάκτη θερμότητας του δοχείου είναι ≥1,05 m² και ≤3,7 m².
- Ο αισθητήρας δοχείου πρέπει να τοποθετείται πάνω από το στοιχείο εναλλάκτη θερμότητας.
- Η αντίσταση δοχείου πρέπει να τοποθετείται πάνω από το στοιχείο εναλλάκτη θερμότητας.

ΕΙΔΟΠΟΙΗΣΗ

Απόδοση. ΔΕΝ ΜΠΟΡΟΥΜΕ να παρέχουμε ή να εξασφαλίσουμε δεδομένα απόδοσης για δοχεία άλλων κατασκευαστών ΟΥΤΕ ΜΠΟΡΟΥΜΕ να εξασφαλίσουμε την απόδοσή τους.

ΕΙΔΟΠΟΙΗΣΗ

Διαμόρφωση. Η διαμόρφωση ενός δοχείου τρίτου κατασκευαστή εξαρτάται από το μέγεθος του στοιχείου εναλλάκτη θερμότητας του δοχείου. Για περισσότερες πληροφορίες, ανατρέξτε στον οδηγό αναφοράς διαμόρφωσης.

5.2 Σύνδεση των σωλήνων νερού

5.2.1 Για να συνδέσετε τους σωλήνες νερού

ΕΙΔΟΠΟΙΗΣΗ

ΜΗΝ ασκείτε υπερβολική δύναμη κατά τη σύνδεση των σωλήνων στον χώρο εγκατάστασης και βεβαιωθείτε ότι οι σωλήνες έχουν ευθυγραμμιστεί σωστά. Παραμορφωμένοι σωλήνες ενδέχεται να προκαλέσουν δυσλειτουργία της μονάδας.

Παρέχεται ως παρελκόμενο:

1 κανονικά κλειστή βάνα αποκοπής (+ κλιπ ταχείας απελευθέρωσης)	Για να αποφεύγεται η είσοδος ψυκτικού στην εσωτερική μονάδα σε περίπτωση διαρροής ψυκτικού στην εξωτερική μονάδα.
2 βάνες διακοπής (+ στεγανοποιητικοί δακτύλιοι)	Για διευκόλυνση των εργασιών σέρβις και συντήρησης.
1 βάνα παράκαμψης διαφορικής πίεσης	Για να διασφαλίζεται η ελάχιστη παροχή (και να αποφεύγεται η υπερπίεση).

1 Αφαιρέστε τα προστατευτικά καλύμματα.

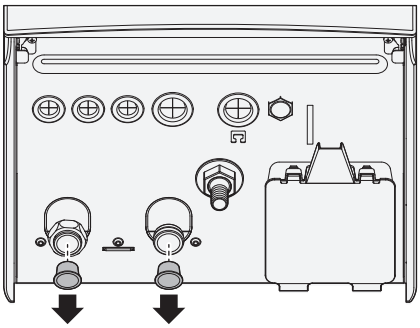

2 Εγκαταστήστε την κανονικά κλειστή βάνα αποκοπής (+ κλιπ ταχείας απελευθέρωσης) και τις βάνες αποκοπής (+ στεγανοποιητικοί δακτύλιοι) ως εξής:

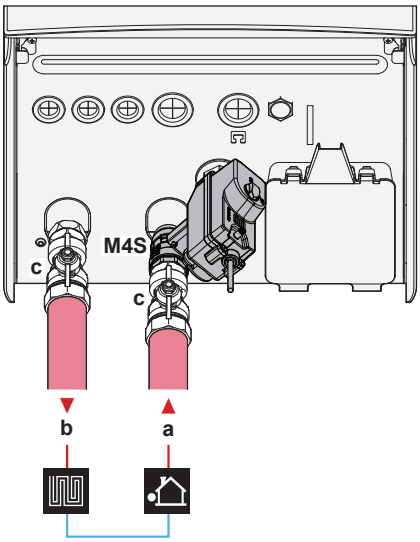

a ΕΙΣΟΔΟΣ νερού από την εξωτερική μονάδα (βιδωτή σύνδεση, 1 1/4")

b ΕΞΟΔΟΣ νερού προς τη θέρμανση χώρου (βιδωτή σύνδεση, 1 1/4")

c Βάνα αποκοπής (+ στεγανοποιητικοί δακτύλιοι) (αρσενική 1" – θηλυκή 1 1/4")

M4S Κανονικά κλειστή βάνα αποκοπής (+ κλιπ ταχείας απελευθέρωσης) (διακοπή διαρροής στην είσοδο) (ταχυσύνδεσμος – θηλυκός 1")

3 Εγκαταστήστε τη βάνα παράκαμψης διαφορικής πίεσης στην έξοδο νερού θέρμανσης χώρου.

ΕΙΔΟΠΟΙΗΣΗ

Βάνα παράκαμψης διαφορικής πίεσης (παρέχεται ως παρελκόμενο). Συνιστάται η εγκατάσταση της βάνας παράκαμψης διαφορικής πίεσης στο κύκλωμα νερού θέρμανσης χώρου.

- Δώστε προσοχή στον ελάχιστο όγκο νερού κατά την επιλογή της θέσης εγκατάστασης της βάνας παράκαμψης διαφορικής πίεσης (στην εσωτερική μονάδα ή το συλλέκτη). Ανατρέξτε στην ενότητα "5.1.1 Για να ελέγξετε τον όγκο και την παροχή του νερού" [▶ 8].
- Δώστε προσοχή στην ελάχιστη παροχή κατά την προσαρμογή της ρύθμισης της βάνας παράκαμψης διαφορικής πίεσης. Ανατρέξτε στην ενότητα "5.1.1 Για να ελέγξετε τον όγκο και την παροχή του νερού" [▶ 8] και "8.2.4 Για να ελέγξετε την ελάχιστη παροχή" [▶ 36].

ΕΙΔΟΠΟΙΗΣΗ

Εγκαταστήστε τις βάνες εξαέρωσης στα σημεία σε μεγάλο ύψος.

ΕΙΔΟΠΟΙΗΣΗ

Αν έχει εγκατασταθεί ένα προαιρετικό δοχείο ζεστού νερού χρήσης: μια ανακουφιστική βαλβίδα (του εμπορίου) με πίεση ανοίγματος έως 10 bar (= 1 MPa) πρέπει να εγκατασταθεί στη σύνδεση εισόδου κρύου νερού χρήσης σε συμμόρφωση με την ισχύουσα νομοθεσία.

ΕΙΔΟΠΟΙΗΣΗ

Αν έχει εγκατασταθεί ένα προαιρετικό δοχείο ζεστού νερού χρήσης:

- Πρέπει να εγκαταστήσετε μια συσκευή αποστράγγισης και μια διάταξη εκτόνωσης της πίεσης στη σύνδεση εισόδου κρύου νερού του κυλίνδρου ζεστού νερού χρήσης.
- Για να αποφύγετε την αντίστροφη ροή του νερού, συνιστάται η εγκατάσταση μιας βάνας αντεπιστροφής στην είσοδο νερού του δοχείου ζεστού νερού χρήσης σε συμμόρφωση με την ισχύουσα νομοθεσία. Βεβαιωθείτε ότι ΔΕΝ βρίσκεται ανάμεσα στην ανακουφιστική βαλβίδα και το δοχείο ΖΝΧ.
- Συνιστάται η εγκατάσταση μιας βάνας μείωσης πίεσης στην είσοδο κρύου νερού σε συμμόρφωση με την ισχύουσα νομοθεσία.
- Συνιστάται η εγκατάσταση ενός δοχείου διαστολής στην είσοδο κρύου νερού σε συμμόρφωση με την ισχύουσα νομοθεσία.
- Συνιστάται η εγκατάσταση της ανακουφιστικής βαλβίδας σε υψηλότερη θέση από το επάνω μέρος του δοχείου ζεστού νερού χρήσης. Η θέρμανση του δοχείου ζεστού νερού χρήσης προκαλεί διαστολή του νερού και, χωρίς ανακουφιστική βαλβίδα, η πίεση του νερού στο εσωτερικό του δοχείου μπορεί να αυξηθεί περισσότερο από την ενδεδειγμένη πίεση του δοχείου. Επίσης, η εγκατάσταση (σωληνώσεις, σημεία παροχής κλπ.) που είναι συνδεδεμένη στο δοχείο υπόκειται σε αυτήν την υψηλή πίεση. Για να αποτρέψετε αυτό το φαινόμενο, πρέπει να εγκαταστήσετε μια ανακουφιστική βαλβίδα. Η αποτροπή της υπερπίεσης εξαρτάται από τη σωστή λειτουργία της ανακουφιστικής βαλβίδας που θα εγκατασταθεί. Αν η βάνα ΔΕΝ λειτουργεί σωστά, η υπερπίεση θα παραμορφώσει το δοχείο και ενδέχεται να προκληθεί διαρροή νερού. Για επιβεβαίωση της σωστής λειτουργίας, απαιτείται τακτική συντήρηση.

5.2.2 Για να πληρώσετε το κύκλωμα νερού

Για να πληρώσετε το κύκλωμα νερού, χρησιμοποιήστε ένα κιτ πλήρωσης του εμπορίου. Διασφαλίστε τη συμμόρφωση με την ισχύουσα νομοθεσία.

Κολλήστε την ετικέτα "Όχι γλυκόλη" (παρέχεται ως παρελκόμενο) στις σωληνώσεις του χώρου εγκατάστασης κοντά στο σημείο πλήρωσης.

ΠΡΟΕΙΔΟΠΟΙΗΣΗ

Η προσθήκη αντιψυκτικών διαλυμάτων (π.χ. γλυκόλης) στο νερό ΔΕΝ επιτρέπεται.

ΕΙΔΟΠΟΙΗΣΗ

Αν έχουν τοποθετηθεί βαλβίδες αυτόματης εξαέρωσης στις σωληνώσεις του χώρου εγκατάστασης:

- Μεταξύ της εξωτερικής και της εσωτερικής μονάδας (στον αγωγό εισόδου νερού της εσωτερικής μονάδας), πρέπει να κλείσουν μετά την αρχική εκκίνηση.
- Μετά την εσωτερική μονάδα (στην πλευρά του εκπομπού), μπορεί να παραμείνουν ανοιχτές μετά την αρχική εκκίνηση.

ΕΙΔΟΠΟΙΗΣΗ

Για να αποφύγετε τη λειτουργία του κυκλοφορητή σε ξηρές συνθήκες, ενεργοποιείτε τη μονάδα μόνο όταν υπάρχει νερό σε αυτή.

5.2.3 Για να προστατεύσετε το κύκλωμα νερού από το σχηματισμό πάγου

Σχετικά με την αντιψυκτική προστασία

Ο πάγος μπορεί να προκαλέσει ζημιά στο σύστημα. Για να αποτρέπεται ο σχηματισμός πάγου στα υδραυλικά εξαρτήματα, η μονάδα είναι εξοπλισμένη με τα ακόλουθα:

- Το λογισμικό διαθέτει ειδικές λειτουργίες αντιψυκτικής προστασίας, όπως πρόληψη του σχηματισμού πάγου στους σωλήνες νερού, που περιλαμβάνουν την ενεργοποίηση μιας αντλίας σε περίπτωση χαμηλών θερμοκρασιών. Ωστόσο, σε περίπτωση διακοπής ρεύματος, αυτές οι λειτουργίες δεν μπορούν να εξασφαλίσουν την προστασία.
- Η εξωτερική μονάδα είναι εξοπλισμένη με δύο βάνες αντιψυκτικής προστασίας. Οι βάνες αντιψυκτικής προστασίας αποστραγγίζουν το νερό από το σύστημα προτού παγώσει.

Αν είναι απαραίτητο, εγκαταστήστε **πρόσθετες βάνες αντιψυκτικής προστασίας** σε όλα τα χαμηλότερα σημεία των σωληνώσεων στον χώρο εγκατάστασης. Μονώστε αυτές τις βάνες αντιψυκτικής προστασίας στον χώρο εγκατάστασης με παρόμοιο τρόπο με τους σωλήνες νερού, αλλά ΜΗΝ μονώσετε την είσοδο και την έξοδο (έκλυση) αυτών των βανών.

Προαιρετικά, μπορείτε να εγκαταστήσετε **κανονικά κλειστές βάνες** (που βρίσκονται στον εσωτερικό χώρο κοντά στα σημεία εισόδου/εξόδου των σωλήνων). Αυτές οι βάνες μπορούν να εμποδίσουν την αποστράγγιση όλου του νερού από τις σωληνώσεις της εσωτερικής μονάδας όταν ανοίξουν οι βάνες αντιψυκτικής προστασίας. **Σημείωση:** Η κανονικά κλειστή βάνα αποκοπής που παραδίδεται ως εξάρτημα με την εσωτερική μονάδα, η εγκατάσταση της οποίας στην εσωτερική μονάδα είναι υποχρεωτική για λόγους ασφαλείας (διακοπή διαρροής στην είσοδο), ΔΕΝ εμποδίζει την αποστράγγιση των σωληνώσεων της εσωτερικής μονάδας όταν ανοίγουν οι βάνες αντιψυκτικής προστασίας. Για αυτό, χρειάζεστε πρόσθετες κανονικά κλειστές βάνες (προαιρετικά).

Για περισσότερες πληροφορίες, ανατρέξτε στον οδηγό αναφοράς εγκαταστάτη.

ΕΙΔΟΠΟΙΗΣΗ

Όταν έχουν εγκατασταθεί βάνες αντιψυκτικής προστασίας, ορίστε το ελάχιστο σημείο ρύθμισης ψύξης (προεπιλογή=7°C) τουλάχιστον 2°C πάνω από τη μέγιστη θερμοκρασία ανοίγματος των βανών αντιψυκτικής προστασίας (η θερμοκρασία ανοίγματος των εργοστασιακά τοποθετημένων βανών αντιψυκτικής προστασίας είναι 3°C ±1).

Αν ορίσετε το ελάχιστο σημείο ρύθμισης ψύξης σε πιο χαμηλή τιμή από την τιμή ασφαλείας (δηλαδή, μέγιστη θερμοκρασία ανοίγματος των βανών αντιψυκτικής προστασίας + 2°C), υπάρχει κίνδυνος να ανοίξουν οι βάνες αντιψυκτικής προστασίας κατά την ψύξη στο ελάχιστο σημείο ρύθμισης.

ΠΛΗΡΟΦΟΡΙΕΣ

Η ελάχιστη θερμοκρασία εξερχόμενου νερού επιλέγεται με βάση τη ρύθμιση [3.11] Σημείο ρύθμισης υπόψυξης. Αυτό το όριο καθορίζει τον ελάχιστο όγκο εξερχόμενου νερού **στο σύστημα**. Ανάλογα με την τιμή αυτής της ρύθμισης, το ελάχιστο σημείο ρύθμισης ΘΕξΝ θα αυξηθεί επίσης κατά 4°C για να είναι δυνατός ο σταθερός έλεγχο προς το σημείο ρύθμισης.

Η ελάχιστη θερμοκρασία εξερχόμενου νερού **στην κύρια ζώνη** επιλέγεται με βάση τη ρύθμιση [1.20] Υπόψυξη κυκλώματος νερού. Αυτό το όριο καθορίζει τον ελάχιστο όγκο εξερχόμενου νερού **στην κύρια ζώνη**. Ανάλογα με την τιμή αυτής της ρύθμισης, το ελάχιστο σημείο ρύθμισης ΘΕξΝ θα αυξηθεί επίσης κατά 4°C για να είναι δυνατός ο σταθερός έλεγχο προς το σημείο ρύθμισης.

ΠΡΟΕΙΔΟΠΟΙΗΣΗ

Η προσθήκη αντιψυκτικών διαλυμάτων (π.χ. γλυκόλης) στο νερό ΔΕΝ επιτρέπεται.

5.2.4 Για να πληρώσετε το δοχείο ζεστού νερού χρήσης

Συμβουλευτείτε το εγχειρίδιο εγκατάστασης του δοχείου ζεστού νερού χρήσης.

5.2.5 Για να μονώσετε τους σωλήνες νερού

Οι σωληνώσεις στο σύνολο του κυκλώματος νερού ΠΡΕΠΕΙ να μονωθούν, για την αποφυγή δημιουργίας συμπυκνώματος κατά τη διάρκεια της λειτουργίας ψύξης και μείωσης της απόδοσης θέρμανσης και ψύξης.

Μόνωση σωλήνων νερού εξωτερικού χώρου

Ανατρέξτε στο εγχειρίδιο εγκατάστασης της εξωτερικής μονάδας ή στον οδηγό αναφοράς εγκαταστάτη.

6 Εγκατάσταση ηλεκτρικών συνδέσεων

ΚΙΝΔΥΝΟΣ: ΚΙΝΔΥΝΟΣ ΗΛΕΚΤΡΟΠΛΗΞΙΑΣ

ΠΡΟΕΙΔΟΠΟΙΗΣΗ

- Όλες οι εργασίες συνδεσμολογίας ΠΡΕΠΕΙ να εκτελούνται από εξουσιοδοτημένο ηλεκτρολόγο και ΠΡΕΠΕΙ να συμμορφώνονται με τον ισχύοντα εθνικό κώδικα ηλεκτρικών καλωδιώσεων.
- Οι ηλεκτρικές συνδέσεις πρέπει να γίνονται στη σταθερή καλωδίωση.
- Όλα τα εξαρτήματα που αγοράζονται επί τόπου και όλες οι ηλεκτρολογικές κατασκευές ΠΡΕΠΕΙ να συμμορφώνονται με την ισχύουσα νομοθεσία.

ΠΡΟΕΙΔΟΠΟΙΗΣΗ

Να χρησιμοποιείτε ΠΑΝΤΑ πολύκλωνο καλώδιο για τα καλώδια ηλεκτρικής παροχής.

ΠΡΟΕΙΔΟΠΟΙΗΣΗ

Εάν το καλώδιο τροφοδοσίας είναι κατεστραμμένο, ΠΡΕΠΕΙ να αντικατασταθεί από τον κατασκευαστή, τον αντιπρόσωπο συντήρησης ή άλλα άτομα με παρόμοια προσόντα, προς αποφυγή κινδύνου.

ΠΡΟΣΟΧΗ

ΜΗΝ σπρώχνετε ή μην τοποθετείτε καλώδια περιττού μήκους μέσα στη μονάδα.

ΕΙΔΟΠΟΙΗΣΗ

Η απόσταση μεταξύ των καλωδίων υψηλής τάσης και χαμηλής τάσης πρέπει να είναι 50 mm τουλάχιστον.

ΠΛΗΡΟΦΟΡΙΕΣ

Κατά την εγκατάσταση καλωδίων του εμπορίου ή προαιρετικών καλωδίων, φροντίστε να υπολογίσετε ένα επαρκές μήκος για τα καλώδια. Έτσι θα είναι δυνατό το άνοιγμα του ηλεκτρικού πίνακα, για να διευκολύνεται η πρόσβαση σε άλλα εξαρτήματα κατά το σέρβις.

6.1 Πληροφορίες για την ηλεκτρική συμβατότητα

Μόνο για τον εφεδρικό θερμαντήρα της εσωτερικής μονάδας

Ανατρέξτε στην ενότητα "6.4.3 Για να συνδέσετε τα καλώδια τροφοδοσίας της εφεδρικής αντίστασης" [▶ 17].

6.2 Οδηγίες για τη σύνδεση των ηλεκτρικών καλωδίων

ΕΙΔΟΠΟΙΗΣΗ

Συνιστούμε να χρησιμοποιήσετε συμπαγή (μονόκλωνα) καλώδια. Εάν χρησιμοποιηθούν πολύκλωνα καλώδια, συστρέψτε ελαφρά τα σύρματα για να ενοποιήσετε το άκρο του αγωγού είτε για απευθείας χρήση στον σφιγκτήρα του ακροδέκτη είτε για εισαγωγή σε στρογγυλό ακροδέκτη σύνθλιψης. Λεπτομέρειες περιγράφονται στην ενότητα «Οδηγίες κατά τη σύνδεση της ηλεκτρικής καλωδίωσης» στον οδηγό αναφοράς τεχνικού εγκατάστασης.

Ροπές σύσφιγξης

Εσωτερική μονάδα:

Προϊόν	Ροπή σύσφιγξης (N•m)
M3.5 (X44M, X45M)	0,88 ±10%
M4 (X40M, X41M)	1,47 ±10%
M4 (γείωση)	1,47 ±10%

6.3 Συνδέσεις IO πεδίου

Κατά τη σύνδεση των ηλεκτρικών καλωδίων, για ορισμένα εξαρτήματα, μπορείτε να επιλέξετε ποιες ακίδες ακροδεκτών θα χρησιμοποιηθούν. Μετά τη σύνδεση, πρέπει να δηλώσετε στο χειριστήριο (μέσω της ρύθμισης [13] IO πεδίου) τις ακίδες ακροδεκτών χρησιμοποιήσατε, ώστε να αντιστοιχούν στη διάταξη του συστήματός σας.

1	**Επιλέξτε ποιες ακίδες ακροδεκτών θα χρησιμοποιήσετε για κάθε εξάρτημα.**
1α	Σε περίπτωση εισόδων IO πεδίου: Επιλέξτε ανάμεσα στις τυπικές δυνατότητες (❶❷❸❹❺ όπως απεικονίζεται στα αντίστοιχα θέματα της ενότητας "6.4 Συνδέσεις στην εσωτερική μονάδα" [▶ 13] και στο συμπληρωματικό εγχειρίδιο για τον προαιρετικό εξοπλισμό). Για παράδειγμα: 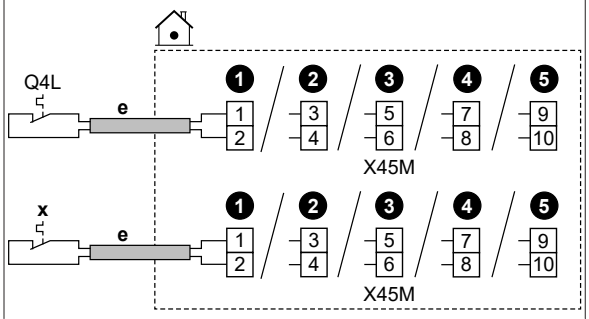
1β	Σε περίπτωση εξόδων IO πεδίου: Έχετε πολλές επιλογές.

1β.1	**Επιλογή 1** (**προτιμώμενη**, είναι δυνατή μόνο αν το ρεύμα λειτουργίας ή/και το ρεύμα εκκίνησης του συνδεδεμένου εξαρτήματος ΔΕΝ υπερβαίνει το μέγιστο ρεύμα λειτουργίας ή/και το ρεύμα εκκίνησης των ακροδεκτών, όπως παρατίθενται στο αντίστοιχο θέμα)**:** Επιλέξτε ανάμεσα στις τυπικές δυνατότητες (❶❷❸❹ όπως απεικονίζεται στα αντίστοιχα θέματα της ενότητας "6.4 Συνδέσεις στην εσωτερική μονάδα" [▸ 13] και στο συμπληρωματικό εγχειρίδιο για τον προαιρετικό εξοπλισμό). Για παράδειγμα: ▪ Μέγιστο ρεύμα λειτουργίας ή/και μέγιστο ρεύμα εκκίνησης των αντίστοιχων ακροδεκτών = 0,3 A ▪ Το μέγιστο ρεύμα λειτουργίας ή/και το μέγιστο ρεύμα εκκίνησης του συνδεδεμένου εξαρτήματος είναι ≤0,3 A 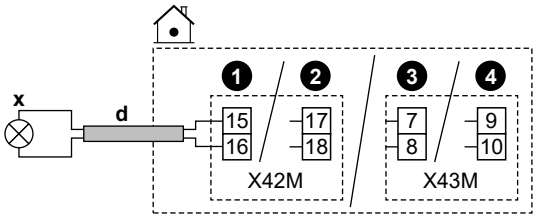
1β.2	**Επιλογή 2** (αν το ρεύμα λειτουργίας ή/και το ρεύμα εκκίνησης του συνδεδεμένου εξαρτήματος υπερβαίνει το μέγιστο ρεύμα λειτουργίας ή/και το μέγιστο ρεύμα εκκίνησης των ακροδεκτών, όπως παρατίθενται στο αντίστοιχο θέμα): Επιλέξτε ανάμεσα στις τυπικές δυνατότητες (❶❷❸❹ όπως απεικονίζεται στα αντίστοιχα θέματα της ενότητας "6.4 Συνδέσεις στην εσωτερική μονάδα" [▸ 13] και στο συμπληρωματικό εγχειρίδιο για τον προαιρετικό εξοπλισμό), αλλά αντί να πραγματοποιήσετε απευθείας σύνδεση στο εξάρτημα, εγκαταστήστε ενδιάμεσα ένα ρελέ (του εμπορίου) με εξωτερική τροφοδοσία εκτός του ηλεκτρικού πίνακα. Για παράδειγμα: ▪ Μέγιστο ρεύμα λειτουργίας ή/και μέγιστο ρεύμα εκκίνησης των αντίστοιχων ακροδεκτών = 0,3 A ▪ Το μέγιστο ρεύμα λειτουργίας ή/και το μέγιστο ρεύμα εκκίνησης του συνδεδεμένου εξαρτήματος είναι >0,3 A 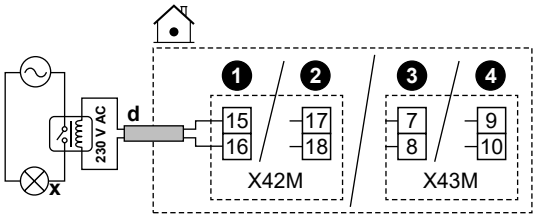
1β.3	**Επιλογή 3**: Εναλλακτικά, αντί να επιλέξετε μία από τις τυπικές δυνατότητες (❶❷❸❹), μπορείτε να χρησιμοποιήσετε τις ακίδες ακροδεκτών οποιασδήποτε από τις άλλες εξόδους `IO πεδίου`. Ωστόσο, πρέπει επίσης να ελέγξετε αν το ρεύμα λειτουργίας ή/και το ρεύμα εκκίνησης του συνδεδεμένου εξαρτήματος υπερβαίνει το μέγιστο ρεύμα λειτουργίας ή/και το μέγιστο ρεύμα εκκίνησης των ακροδεκτών, όπως παρατίθενται στο αντίστοιχο θέμα. Σε περίπτωση υπέρβασης, πρέπει να εγκαταστήσετε ενδιάμεσα ένα ρελέ (παρόμοιο με την **Επιλογή 2**).
2	**Δηλώστε στο χειριστήριο ποιες ακίδες ακροδεκτών χρησιμοποιήσατε για κάθε εξάρτημα.**
2.1	Μεταβείτε στο [13] `IO πεδίου`.

2.2	Επιλέξτε το μπλοκ ακροδεκτών που χρησιμοποιείται. **Αποτέλεσμα:** Εμφανίζεται η οθόνη με τις συνδέσεις σε αυτό το μπλοκ ακροδεκτών. Για παράδειγμα:
2.3	Στα αριστερά, επιλέξτε τις ακίδες ακροδεκτών που χρησιμοποιούνται.
2.4	Στα δεξιά, επιλέξτε το συνδεδεμένο εξάρτημα: ▪ Είσοδοι `IO πεδίου` (βλ. παρακάτω πίνακα) ▪ Έξοδοι `IO πεδίου` (βλ. παρακάτω πίνακα)
2.5	Επιλέξτε αν η λογική πρέπει να αντιστραφεί: **Αν το εξάρτημα είναι…** / **Τότε επιλέξτε…** Κανονικά ανοιχτή / `Αντιστροφή` = ΑΠΕΝΕΡΓΟΠΟΙΗΣΗ Κανονικά κλειστή / `Αντιστροφή` = ΕΝΕΡΓΟΠΟΙΗΣΗ

Είσοδοι IO πεδίου

Αν το συνδεδεμένο εξάρτημα είναι…	Τότε επιλέξτε `Λειτουργία` = …
Απομακρυσμένος αισθητήρας εξωτερικής θερμοκρασίας. Ανατρέξτε στο συμπληρωματικό εγχειρίδιο για τον προαιρετικό εξοπλισμό (και στην ενότητα "6.4 Συνδέσεις στην εσωτερική μονάδα" [▸ 13]).	`Εξωτερικός αισθητήρας θερμοκρασίας εξωτερικού χώρου`
Απομακρυσμένος αισθητήρας εσωτερικής θερμοκρασίας. Ανατρέξτε στο συμπληρωματικό εγχειρίδιο για τον προαιρετικό εξοπλισμό (και στην ενότητα "6.4 Συνδέσεις στην εσωτερική μονάδα" [▸ 13]).	`Εξωτερικός αισθητήρας θερμοκρασίας εσωτερικού χώρου`
Επαφές Smart Grid. Ανατρέξτε στην ενότητα "6.4.13 Smart Grid" [▸ 22].	`Επαφή Smart Grid HV/LV 1` `Επαφή Smart Grid HV/LV 2`
Επαφή τροφοδοσίας με μειωμένη χρέωση. Ανατρέξτε στην ενότητα "6.4.2 Για να συνδέσετε τα καλώδια της κεντρικής τροφοδοσίας" [▸ 16].	`Επαφή μέτρησης κατανάλωσης αντλίας θερμότητας`
Θερμοστάτες ασφαλείας για την κύρια ζώνη και τη μονάδα. Ανατρέξτε στην ενότητα "6.4.12 Για να συνδέσετε τον θερμοστάτη ασφαλείας (κανονικά κλειστή επαφή)" [▸ 21].	`Θερμοστάτης ασφαλείας κύριας` `Μονάδα θερμοστάτη ασφαλείας`
Επαφή μετρητή Smart Grid. Ανατρέξτε στην ενότητα "6.4.13 Smart Grid" [▸ 22].	`Επαφή έξυπνου μετρητή`

Έξοδοι IO πεδίου

Αν το συνδεδεμένο εξάρτημα είναι…	Τότε επιλέξτε Λειτουργία = …
Βάνες διακοπής για την κύρια και τη συμπληρωματική ζώνη. Ανατρέξτε στην ενότητα "6.4.5 Για να συνδέσετε τη βάνα αποκοπής" [▶ 19]	Βάνα αποκοπής κύριας ζώνης
	Βάνα αποκοπής συμπληρωματικής ζώνης
Έξοδος βλάβης. Ανατρέξτε στην ενότητα "6.4.7 Για να συνδέσετε την έξοδο βλάβης" [▶ 20].	Βλάβη
Εναλλαγή στην εξωτερική πηγή θερμότητας. Ανατρέξτε στην ενότητα "6.4.9 Για να συνδέσετε τη μονάδα εναλλαγής στην εξωτερική πηγή θερμότητας" [▶ 20].	Εξωτερική πηγή θερμότητας
Βάνα παράκαμψης διπλής λειτουργίας. Ανατρέξτε στην ενότητα "6.4.10 Για να συνδέσετε τη βάνα παράκαμψης διπλής λειτουργίας" [▶ 21].	Βάνα παράκαμψης διπλής λειτουργίας
Έξοδος ΕΝΕΡΓΟΠΟΙΗΣΗΣ/ΑΠΕΝΕΡΓΟΠΟΙΗΣΗΣ της λειτουργίας ψύξης/θέρμανσης χώρου για την κύρια ή τη συμπληρωματική ζώνη. Ανατρέξτε στην ενότητα "6.4.8 Για να συνδέσετε την έξοδο ΕΝΕΡΓΟΠΟΙΗΣΗΣ/ΑΠΕΝΕΡΓΟΠΟΙΗΣΗΣ ψύξης/θέρμανσης χώρου" [▶ 20].	Λειτουργία ψύξης/θέρμανσης
Θερμοπομποί αντλίας θερμότητας. Ανατρέξτε στο συμπληρωματικό εγχειρίδιο για τον προαιρετικό εξοπλισμό (και στην ενότητα "6.4 Συνδέσεις στην εσωτερική μονάδα" [▶ 13]).	
Κυκλοφορητής ZNX + επιπλέον εξωτερικοί κυκλοφορητές. Ανατρέξτε στην ενότητα "6.4.6 Για να συνδέσετε τον κυκλοφορητή ζεστού νερού χρήσης" [▶ 20].	Κυκλοφ. ZNX
	Δευτερεύων κυκλοφορητής Ψ/Θ
	Εξωτερικός κυκλοφορητής Ψ/Θ κύριας
	Εξωτερικός κυκλοφορητής Ψ/Θ συμπληρωματικής
Αντίσταση δοχείου (σε περίπτωση δοχείου ZNX). Ανατρέξτε στο συμπληρωματικό εγχειρίδιο για τον προαιρετικό εξοπλισμό (και στην ενότητα "6.4 Συνδέσεις στην εσωτερική μονάδα" [▶ 13]).	Αντίσταση δοχείου
3οδη βάνα (σε περίπτωση δοχείου ZNX). Ανατρέξτε στο συμπληρωματικό εγχειρίδιο για τον προαιρετικό εξοπλισμό (και στην ενότητα "6.4 Συνδέσεις στην εσωτερική μονάδα" [▶ 13]).	3οδη βάνα

6.4 Συνδέσεις στην εσωτερική μονάδα

Προϊόν	Περιγραφή
Τροφοδοσία (κεντρική)	Ανατρέξτε στην ενότητα "6.4.2 Για να συνδέσετε τα καλώδια της κεντρικής τροφοδοσίας" [▶ 16].
Τροφοδοσία (εφεδρικός θερμαντήρας)	Ανατρέξτε στην ενότητα "6.4.3 Για να συνδέσετε τα καλώδια τροφοδοσίας της εφεδρικής αντίστασης" [▶ 17].
Κανονικά κλειστή βάνα αποκοπής (διακοπή διαρροής στην είσοδο)	Ανατρέξτε στην ενότητα "6.4.4 Για σύνδεση της κανονικά κλειστής βάνας αποκοπής (διακοπή διαρροής στην είσοδο)" [▶ 19].
Βάνα αποκοπής	Ανατρέξτε στην ενότητα "6.4.5 Για να συνδέσετε τη βάνα αποκοπής" [▶ 19].
Κυκλοφορητής ζεστού νερού χρήσης	Ανατρέξτε στην ενότητα "6.4.6 Για να συνδέσετε τον κυκλοφορητή ζεστού νερού χρήσης" [▶ 20].
Έξοδος βλάβης	Ανατρέξτε στην ενότητα "6.4.7 Για να συνδέσετε την έξοδο βλάβης" [▶ 20].
Ρύθμιση λειτουργίας ψύξης/θέρμανσης χώρου	Ανατρέξτε στην ενότητα "6.4.8 Για να συνδέσετε την έξοδο ΕΝΕΡΓΟΠΟΙΗΣΗΣ/ΑΠΕΝΕΡΓΟΠΟΙΗΣΗΣ ψύξης/θέρμανσης χώρου" [▶ 20].
Ρύθμιση εναλλαγής στην εξωτερική πηγή θερμότητας	Ανατρέξτε στην ενότητα "6.4.9 Για να συνδέσετε τη μονάδα εναλλαγής στην εξωτερική πηγή θερμότητας" [▶ 20].
Μετρητές ηλεκτρικού ρεύματος	Ανατρέξτε στην ενότητα "6.4.11 Για να συνδέσετε τους μετρητές ηλεκτρικού ρεύματος" [▶ 21].
Θερμοστάτης ασφαλείας	Ανατρέξτε στην ενότητα "6.4.12 Για να συνδέσετε τον θερμοστάτη ασφαλείας (κανονικά κλειστή επαφή)" [▶ 21].
Smart Grid	Ανατρέξτε στην ενότητα "6.4.13 Smart Grid" [▶ 22].
Κάρτα WLAN	Ανατρέξτε στην ενότητα "6.4.14 Για να συνδέσετε την κάρτα WLAN (παρέχεται ως παρελκόμενο)" [▶ 24].
Θερμοστάτης χώρου (ενσύρματος ή ασύρματος)	Ανατρέξτε στον παρακάτω πίνακα. Καλώδια: 0,75 mm² Μέγιστο ρεύμα λειτουργίας: 100 mA MMI: Για την κύρια ζώνη: ▪ [1.12] Έλεγχος ▪ [1.13] Εξωτερικός θερμοστάτης χώρου Για τη συμπληρωματική ζώνη: ▪ [2.12] Έλεγχος ▪ [2.13] Εξωτερικός θερμοστάτης χώρου

Προϊόν	Περιγραφή
Θερμοπομπός αντλίας θερμότητας	Διατίθενται διάφορα χειριστήρια και είναι δυνατές διαφορετικές ρυθμίσεις για τους θερμοπομπούς αντλίας θερμότητας. Ανάλογα με τη ρύθμιση, πρέπει επίσης να τοποθετήσετε ένα ρελέ (του εμπορίου, ανατρέξτε στο συμπληρωματικό εγχειρίδιο για τον προαιρετικό εξοπλισμό). Για περισσότερες πληροφορίες, ανατρέξτε στα εξής: ▪ Εγχειρίδιο εγκατάστασης των θερμοπομπών αντλίας θερμότητας ▪ Εγχειρίδιο εγκατάστασης των προαιρετικών εξαρτημάτων των θερμοπομπών αντλίας θερμότητας ▪ Συμπληρωματικό εγχειρίδιο για τον προαιρετικό εξοπλισμό
	Καλώδια: 0,75 mm² Μέγιστο ρεύμα λειτουργίας: 100 mA Αυτή είναι μια σύνδεση εξόδου IO πεδίου. Ανατρέξτε στην ενότητα "6.3 Συνδέσεις IO πεδίου" [▸ 11].
	MMI [13] IO πεδίου (Λειτουργία ψύξης/θέρμανσης) Για την κύρια ζώνη: ▪ [1.12] Έλεγχος ▪ [1.13] Εξωτερικός θερμοστάτης χώρου Για τη συμπληρωματική ζώνη: ▪ [2.12] Έλεγχος ▪ [2.13] Εξωτερικός θερμοστάτης χώρου
Απομακρυσμένος αισθητήρας εξωτερικής θερμοκρασίας	Ανατρέξτε στα εξής: ▪ Εγχειρίδιο εγκατάστασης του απομακρυσμένου αισθητήρα εξωτερικής θερμοκρασίας ▪ Συμπληρωματικό εγχειρίδιο για τον προαιρετικό εξοπλισμό
	Καλώδια: 2×0,75 mm² Αυτή είναι μια σύνδεση εισόδου IO πεδίου. Ανατρέξτε στην ενότητα "6.3 Συνδέσεις IO πεδίου" [▸ 11].
	MMI [13] IO πεδίου (Εξωτερικός αισθητήρας θερμοκρασίας εξωτερικού χώρου) [5.22] Αισθητήρας περιβάλλοντος

Προϊόν	Περιγραφή
Απομακρυσμένος αισθητήρας εσωτερικής θερμοκρασίας	Ανατρέξτε στα εξής: ▪ Εγχειρίδιο εγκατάστασης του απομακρυσμένου αισθητήρα εσωτερικής θερμοκρασίας ▪ Συμπληρωματικό εγχειρίδιο για τον προαιρετικό εξοπλισμό
	Καλώδια: 2×0,75 mm² Αυτή είναι μια σύνδεση εισόδου IO πεδίου. Ανατρέξτε στην ενότητα "6.3 Συνδέσεις IO πεδίου" [▸ 11].
	MMI [13] IO πεδίου (Εξωτερικός αισθητήρας θερμοκρασίας εσωτερικού χώρου) [1.33] Απόκλιση εξωτερικού θερμοστάτη χώρου
Χειριστήριο άνεσης	Ανατρέξτε στα εξής: ▪ Εγχειρίδιο εγκατάστασης και λειτουργίας του χειριστηρίου άνεσης ▪ Συμπληρωματικό εγχειρίδιο για τον προαιρετικό εξοπλισμό
	Καλώδια: 2×(0,75~1,25 mm²) Μέγιστο μήκος: 500 m
	MMI [1.12] Έλεγχος [1.38] Απόκλιση αισθητήρα χώρου
Κιτ διπλής ζώνης	Ανατρέξτε στα εξής: ▪ Εγχειρίδιο εγκατάστασης του κιτ διπλής ζώνης ▪ Συμπληρωματικό εγχειρίδιο για τον προαιρετικό εξοπλισμό
	Χρησιμοποιήστε το καλώδιο που παρέχεται με το κιτ διπλής ζώνης.
	MMI [3.10] Κιτ διπλής ζώνης εγκατεστημένο
(σε περίπτωση δοχείου ZNX) 3οδη βάνα	Ανατρέξτε στα εξής: ▪ Εγχειρίδιο εγκατάστασης της 3οδης βάνας ▪ Συμπληρωματικό εγχειρίδιο για τον προαιρετικό εξοπλισμό
	Καλώδια: 3×0,75 mm² Μέγιστο ρεύμα λειτουργίας: 100 mA Αυτή είναι μια σύνδεση εξόδου IO πεδίου. Ανατρέξτε στην ενότητα "6.3 Συνδέσεις IO πεδίου" [▸ 11].
	MMI [13] IO πεδίου (3οδη βάνα) [4] Ζεστό νερό χρήσης
(σε περίπτωση δοχείου ZNX) Αισθητήρας δοχείου ζεστού νερού χρήσης	Ανατρέξτε στα εξής: ▪ Εγχειρίδιο εγκατάστασης του δοχείου ζεστού νερού χρήσης ▪ Συμπληρωματικό εγχειρίδιο για τον προαιρετικό εξοπλισμό
	Καλώδια: 2 Το θερμίστορ και το καλώδιο σύνδεσης (12 m) παρέχονται με το δοχείο ζεστού νερού χρήσης.
	MMI [4] Ζεστό νερό χρήσης

Προϊόν	Περιγραφή
(σε περίπτωση δοχείου ZNX) Τροφοδοσία για την αντίσταση δοχείου (από την εσωτερική μονάδα προς τη διάταξη θερμικής προστασίας της αντίστασης δοχείου)	Ανατρέξτε στα εξής: ▪ Εγχειρίδιο εγκατάστασης του δοχείου ZNX ▪ Συμπληρωματικό εγχειρίδιο για τον προαιρετικό εξοπλισμό
	Καλώδια: (2+GND)×2,5 mm²
	MMI [4.14] `Αντίσταση δοχείου`
(σε περίπτωση δοχείου ZNX) Τροφοδοσία για την αντίσταση δοχείου (από την κεντρική παροχή προς την εσωτερική μονάδα)	Ανατρέξτε στα εξής: ▪ Εγχειρίδιο εγκατάστασης του δοχείου ζεστού νερού χρήσης ▪ Συμπληρωματικό εγχειρίδιο για τον προαιρετικό εξοπλισμό
	Καλώδια: 2+GND Μέγιστο ρεύμα λειτουργίας: 13 A
	MMI [4.14] `Αντίσταση δοχείου`

για τον θερμοστάτη χώρου (ενσύρματο ή ασύρματο):

Στην περίπτωση που υπάρχει…	Ανατρέξτε στα εξής…
Ασύρματος θερμοστάτης χώρου	▪ Εγχειρίδιο εγκατάστασης του ασύρματου θερμοστάτη χώρου ▪ Συμπληρωματικό εγχειρίδιο για τον προαιρετικό εξοπλισμό
Ενσύρματος θερμοστάτης χώρου χωρίς μονάδα βάσης πολλαπλών ζωνών	▪ Εγχειρίδιο εγκατάστασης του ενσύρματου θερμοστάτη χώρου ▪ Συμπληρωματικό εγχειρίδιο για τον προαιρετικό εξοπλισμό

Ενσύρματος θερμοστάτης χώρου με μονάδα βάσης πολλαπλών ζωνών	▪ Εγχειρίδιο εγκατάστασης του ενσύρματου θερμοστάτη χώρου (ψηφιακού ή αναλογικού) + μονάδας βάσης πολλαπλών ζωνών
	▪ Συμπληρωματικό εγχειρίδιο για τον προαιρετικό εξοπλισμό
	▪ Σε αυτήν την περίπτωση:
	  ▪ Πρέπει να συνδέσετε τον ενσύρματο θερμοστάτη χώρου (ψηφιακό ή αναλογικό) στη μονάδα βάσης πολλαπλών ζωνών
	  ▪ Πρέπει να συνδέσετε τη μονάδα βάσης πολλαπλών ζωνών στην εξωτερική μονάδα
	  ▪ Για τη λειτουργία ψύξης/θέρμανσης, πρέπει επίσης να τοποθετήσετε ένα ρελέ (του εμπορίου, ανατρέξτε στο συμπληρωματικό εγχειρίδιο για τον προαιρετικό εξοπλισμό)

6.4.1 Για να συνδέσετε την ηλεκτρική καλωδίωση στην εσωτερική μονάδα

Άνοιγμα της μονάδας

Ανατρέξτε στην ενότητα "4.2.1 Για να ανοίξετε την εσωτερική μονάδα" [▶ 5].

Δρομολόγηση των καλωδίων

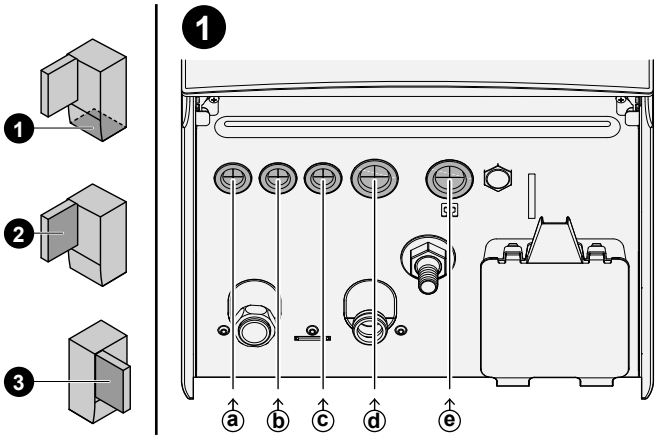

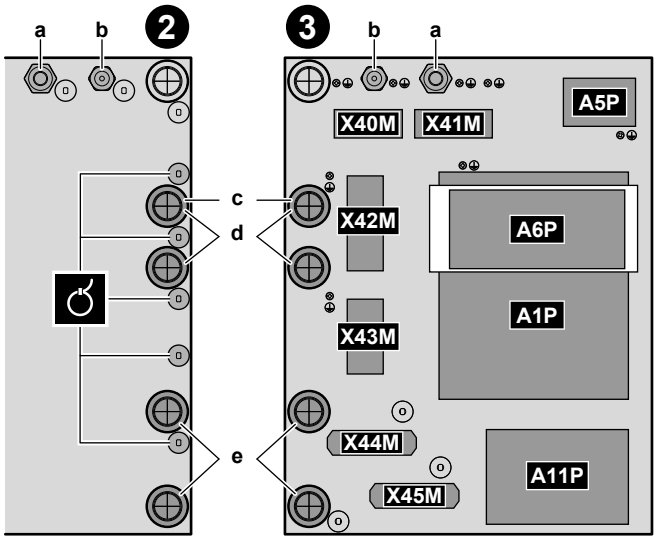

❶	Είσοδος στη μονάδα (από την κάτω πλευρά)
❷	Είσοδος στον ηλεκτρικό πίνακα (από την πίσω πλευρά) + ανακούφιση πίεσης (δεματικά καλωδίων ή στυπιοθλίπτες)
❸	Μπλοκ ακροδεκτών και PCB (μέσα στον ηλεκτρικό πίνακα): ▪ A1P: Hydro PCB ▪ A5P: PCB τροφοδοσίας ρεύματος ▪ A6P: PCB εφεδρικού θερμαντήρα πολλαπλών βημάτων ▪ A11P: PCB χειριστηρίου

Καλώδια

#	Καλώδιο	Μπλοκ ακροδεκτών
a	Τροφοδοσία εφεδρικού θερμαντήρα	X41M
b	Καλώδιο διασύνδεσης (= κεντρική τροφοδοσία)	X40M
c	Τροφοδοσία με κανονική χρέωση για την εσωτερική μονάδα (σε περίπτωση που η εξωτερική μονάδα είναι συνδεδεμένη σε τροφοδοσία με μειωμένη χρέωση)	X42M

#	Καλώδιο	Μπλοκ ακροδεκτών
d	Προαιρετικά εξαρτήματα υψηλής τάσης: ▪ Θερμοπομπός αντλίας θερμότητας (προαιρετικό κιτ) ▪ Θερμοστάτης χώρου (προαιρετικό κιτ) ▪ Βάνα αποκοπής (του εμπορίου) ▪ Κυκλοφορητής ζεστού νερού χρήσης + επιπλέον εξωτερικοί κυκλοφορητές (του εμπορίου) ▪ Έξοδος βλάβης (του εμπορίου) ▪ Ρύθμιση εναλλαγής στην εξωτερική πηγή θερμότητας (του εμπορίου) ▪ Βάνα παράκαμψης διπλής λειτουργίας (του εμπορίου) ▪ Έλεγχος λειτουργίας θέρμανσης/ψύξης χώρου (του εμπορίου) ▪ Smart Grid (επαφές υψηλής τάσης) (του εμπορίου) ▪ 3οδη βάνα (σε περίπτωση δοχείου ZNX) ▪ Τροφοδοσία για την αντίσταση δοχείου (από το δίκτυο προς την εσωτερική μονάδα) (στην περίπτωση δοχείου ZNX) ▪ Τροφοδοσία για την αντίσταση δοχείου και τη θερμική προστασία (από το δοχείο ZNX της εσωτερικής μονάδας) (σε περίπτωση δοχείου ZNX)	X42M+X43M
e	Προαιρετικά εξαρτήματα χαμηλής τάσης: ▪ Επαφή τροφοδοσίας με μειωμένη χρέωση (του εμπορίου) ▪ Χειριστήριο άνεσης (προαιρετικό κιτ) ▪ Αισθητήρας εξωτερικής θερμοκρασίας περιβάλλοντος (προαιρετικό κιτ) ▪ Αισθητήρας εσωτερικής θερμοκρασίας περιβάλλοντος (προαιρετικό κιτ) ▪ Μετρητές ηλεκτρικού ρεύματος (του εμπορίου) ▪ Θερμοστάτης ασφαλείας (του εμπορίου) ▪ Smart Grid (του εμπορίου) ▪ Αισθητήρας δοχείου ζεστού νερού χρήσης (προαιρετικό κιτ) (σε περίπτωση δοχείου ZNX)	X44M+X45M

ΠΛΗΡΟΦΟΡΙΕΣ

Κατά την εγκατάσταση καλωδίων του εμπορίου ή προαιρετικών καλωδίων, φροντίστε να υπολογίσετε ένα επαρκές μήκος για τα καλώδια. Έτσι θα είναι δυνατή η αφαίρεση/η αλλαγή θέσης του ηλεκτρικού πίνακα, για να διευκολύνεται η πρόσβαση σε άλλα εξαρτήματα κατά το σέρβις.

ΠΡΟΣΟΧΗ

ΜΗΝ σπρώχνετε ή μην τοποθετείτε καλώδια περιττού μήκους μέσα στη μονάδα.

6.4.2 Για να συνδέσετε τα καλώδια της κεντρικής τροφοδοσίας

Αυτό το θέμα περιγράφει 2 πιθανούς τρόπους σύνδεσης της κεντρικής τροφοδοσίας:

- Σε περίπτωση τροφοδοσίας με κανονική χρέωση
- Σε περίπτωση τροφοδοσίας με μειωμένη χρέωση

Σε περίπτωση που η εξωτερική μονάδα είναι συνδεδεμένη σε τροφοδοσία με κανονική χρέωση

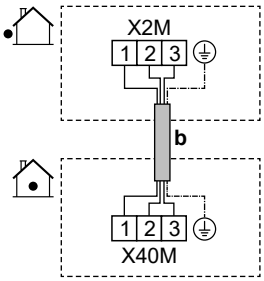

	b	Καλώδιο διασύνδεσης (= κεντρική τροφοδοσία) (εξωτερική μονάδα συνδεδεμένη σε τροφοδοσία με κανονική χρέωση)	▪ Ακολουθήστε τη δρομολόγηση καλωδίων ⓑ→ στην ενότητα "6.4.1 Για να συνδέσετε την ηλεκτρική καλωδίωση στην εσωτερική μονάδα" [▸ 15]. ▪ Καλώδια: (3+GND)×1,5 mm²
MMI	—		

Σε περίπτωση που η εξωτερική μονάδα είναι συνδεδεμένη σε τροφοδοσία με μειωμένη χρέωση

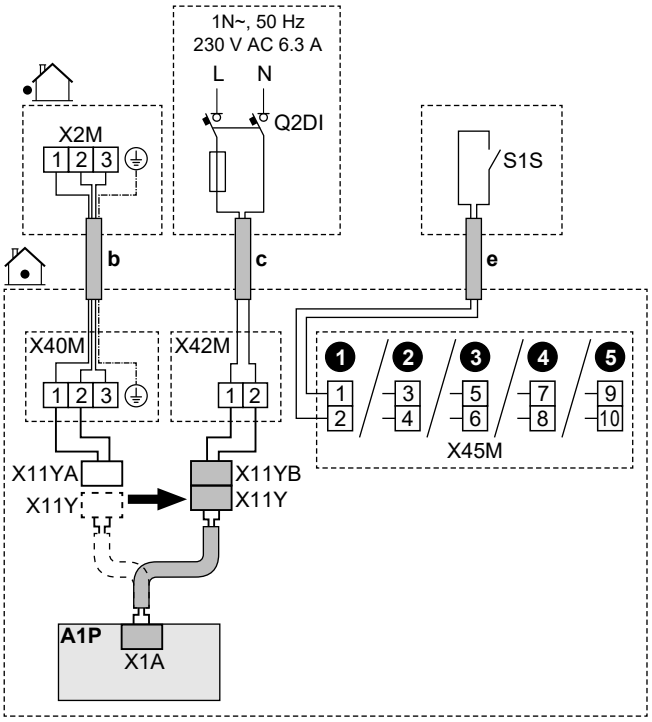

	b	Καλώδιο διασύνδεσης (= κεντρική τροφοδοσία) (εξωτερική μονάδα συνδεδεμένη σε τροφοδοσία με μειωμένη χρέωση)	▪ Ακολουθήστε τη δρομολόγηση καλωδίων ⓑ→ στην ενότητα "6.4.1 Για να συνδέσετε την ηλεκτρική καλωδίωση στην εσωτερική μονάδα" [▸ 15]. ▪ Καλώδια: (3+GND)×1,5 mm²
	c	Τροφοδοσία με κανονική χρέωση για την εσωτερική μονάδα	▪ Ακολουθήστε τη δρομολόγηση καλωδίων ⓒ→ στην ενότητα "6.4.1 Για να συνδέσετε την ηλεκτρική καλωδίωση στην εσωτερική μονάδα" [▸ 15]. ▪ Καλώδια: 2×1,5 mm² ▪ Μέγιστο ρεύμα λειτουργίας: 6,3 A ▪ Q2DI: Ρελέ διαρροής ▪ Συνιστώμενη ασφάλεια χώρου εγκατάστασης: 16 A
	e	Επαφή τροφοδοσίας με μειωμένη χρέωση (S1S)	▪ Ακολουθήστε τη δρομολόγηση καλωδίων ⓔ→ στην ενότητα "6.4.1 Για να συνδέσετε την ηλεκτρική καλωδίωση στην εσωτερική μονάδα" [▸ 15]. ▪ Καλώδια: 2×(0,75~1,25 mm²) ▪ Μέγιστο μήκος: 50 m. ▪ Επαφή τροφοδοσίας με μειωμένη χρέωση: ανίχνευση 16 V DC (τροφοδοσία μέσω PCB). Η επαφή χωρίς τάση διασφαλίζει το ελάχιστο διαθέσιμο φορτίο των 15 V DC, 10 mA. ▪ Αυτή είναι μια σύνδεση εισόδου IO πεδίου. Ανατρέξτε στην ενότητα "6.3 Συνδέσεις IO πεδίου" [▸ 11].
	X11Y	▪ Αποσυνδέστε το X11Y από το X11YA. ▪ Συνδέστε το X11Y στο X11YB.	
MMI		▪ [13] IO πεδίου (Επαφή μέτρησης κατανάλωσης αντλίας θερμότητας) ▪ [5.25.1] Τρόπος λειτουργίας (Τιμή χρέωσης αντλίας θερμότητας)	

6.4.3 Για να συνδέσετε τα καλώδια τροφοδοσίας της εφεδρικής αντίστασης

ΠΡΟΕΙΔΟΠΟΙΗΣΗ

Ο εφεδρικός θερμαντήρας ΠΡΕΠΕΙ να έχει ξεχωριστή τροφοδοσία ρεύματος και ΠΡΕΠΕΙ να προστατεύεται με χρήση των απαιτούμενων διατάξεων ασφαλείας σύμφωνα με την ισχύουσα νομοθεσία.

ΠΡΟΣΟΧΗ

Για να διασφαλιστεί η πλήρης γείωση της μονάδας, να συνδέετε ΠΑΝΤΑ την τροφοδοσία του εφεδρικού θερμαντήρα και το καλώδιο γείωσης.

ΠΡΟΣΟΧΗ

Εάν η εσωτερική μονάδα διαθέτει δοχείο με ενσωματωμένη ηλεκτρική αντίσταση δοχείου, χρησιμοποιήστε ένα αποκλειστικό κύκλωμα τροφοδοσίας για τον εφεδρικό θερμαντήρα και την αντίσταση δοχείου. ΠΟΤΕ μην χρησιμοποιείτε κύκλωμα τροφοδοσίας στο οποίο συνδέονται άλλες συσκευές. Αυτό το κύκλωμα τροφοδοσίας ΠΡΕΠΕΙ να προστατεύεται με χρήση των απαιτούμενων διατάξεων ασφαλείας σύμφωνα με την ισχύουσα νομοθεσία.

ΕΙΔΟΠΟΙΗΣΗ

Αν ο εφεδρικός θερμαντήρας δεν είναι ενεργοποιημένος, τότε:

- Η θέρμανση χώρου και η θέρμανση δοχείου δεν επιτρέπονται.
- Δημιουργείται το σφάλμα AA-01 (Υπερθέρμανση εφεδρικού συστήματος θέρμανσης ή το καλώδιο ρεύματος του ΕΣΘ δεν έχει συνδεθεί).

ΕΙΔΟΠΟΙΗΣΗ

Η έξοδος του εφεδρικού θερμαντήρα εξαρτάται από την καλωδίωση και την επιλογή στο χειριστήριο. Βεβαιωθείτε ότι η τροφοδοσία αντιστοιχεί στην επιλογή στο χειριστήριο.

Πιθανές διατάξεις σε περίπτωση μοντέλων 9W (εφεδρικός θερμαντήρας πολλαπλών βημάτων 9 kW)

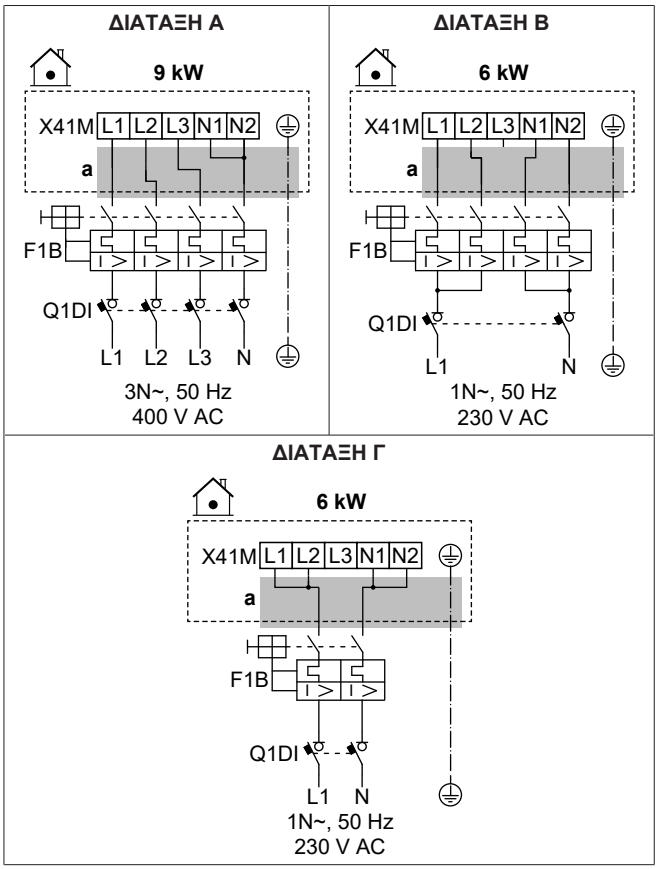

Πιθανές διατάξεις σε περίπτωση μοντέλων 4V (εφεδρικός θερμαντήρας πολλαπλών βημάτων 4,5 kW)

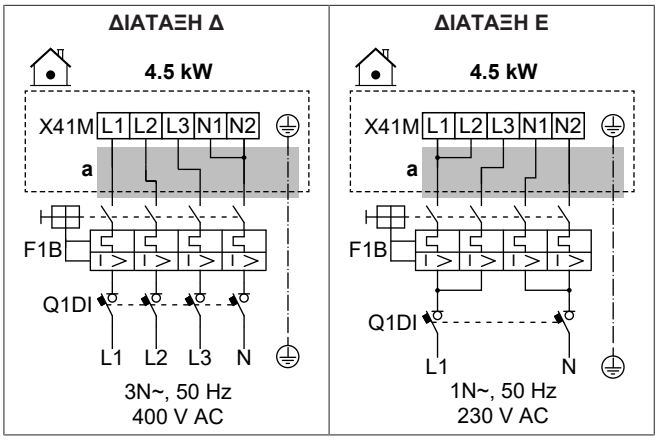

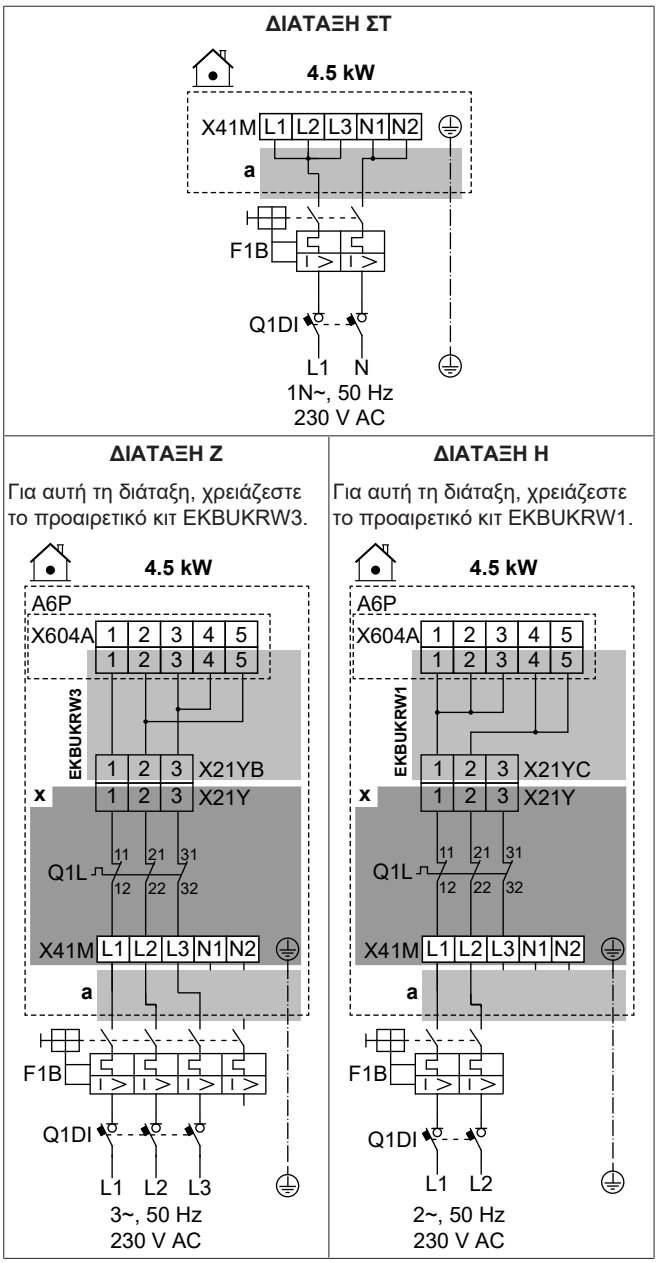

	a	Ακολουθήστε τη δρομολόγηση καλωδίων ⓐ→ στην ενότητα "6.4.1 Για να συνδέσετε την ηλεκτρική καλωδίωση στην εσωτερική μονάδα" [▶ 15].
	x	Εγκατεστημένο στο εργοστάσιο
	EKBUKRW1	Προαιρετικό κιτ: Πλεξούδα καλωδίων εφεδρικού θερμαντήρα για διφασικό ρεύμα 230 V χωρίς τροφοδοσία N. Προορίζεται για χρήση αντί της εργοστασιακά τοποθετημένης πλεξούδας καλωδίων (με ακροδέκτη X21YA).
	EKBUKRW3	Προαιρετικό κιτ: Πλεξούδα καλωδίων εφεδρικού θερμαντήρα για τριφασικό ρεύμα 230 V χωρίς τροφοδοσία N. Προορίζεται για χρήση αντί της εργοστασιακά τοποθετημένης πλεξούδας καλωδίων (με ακροδέκτη X21YA).
	F1B	Ασφάλεια υπερέντασης (του εμπορίου)
	Q1DI	Ρελέ διαρροής (του εμπορίου)
	Q1L	Διάταξη θερμικής προστασίας εφεδρικού θερμαντήρα
MMI	[5.5] Εφεδρικό σύστημα θέρμανσης	

Προδιαγραφές των εξαρτημάτων καλωδίωσης

Εξάρτημα	ΔΙΑΤΑΞΗ							
	A	B	C	D	E	F	G	H
Τροφοδοσία:								
Τάση	390-410 V	220-240 V		390-410 V	220-240 V			
Τροφοδοσία	9 kW	6 kW		4,5 kW				
Ονομαστικό ρεύμα	13 A	13 A	26,1	6,5 A	13 A	19,6	17 A[(a)]	19,6 A[(a)]
Φάση	3N~	1N~		3N~	1N~		3~	2~
Συχνότητα	50 Hz							
Μέγεθος καλωδίου	ΠΡΕΠΕΙ να συμμορφώνεται με τον εθνικό κανονισμό καλωδίωσης							
	Το μέγεθος του καλωδίου εξαρτάται από το ρεύμα, αλλά πρέπει να είναι τουλάχιστον 2,5 mm²		Ελάχ. 6 mm²	Το μέγεθος του καλωδίου εξαρτάται από το ρεύμα, αλλά πρέπει να είναι τουλάχιστον 2,5 mm²		Ελάχ. 4 mm²	Το μέγεθος του καλωδίου εξαρτάται από το ρεύμα, αλλά πρέπει να είναι τουλάχιστον 2,5 mm²	Ελάχ. 4 mm²
	Καλώδιο 5 κλώνων		Καλώδιο 3 κλώνων	Καλώδιο 5 κλώνων		Καλώδιο 3 κλώνων	Καλώδιο 4 κλώνων	Καλώδιο 3 κλώνων
	3L+N+GND	2L+2N+GND	L+N+GND	3L+N+GND	2L+2N+GND	L+N+GND	3L+GND	2L+GND

Εξάρτημα	ΔΙΑΤΑΞΗ							
	A	B	C	D	E	F	G	H
Συνιστώμενη ασφάλεια υπερέντασης	16 A 4 πόλων		32 A 2 πόλων	10 A 4 πόλων	16 A 4 πόλων	25 A 2 πόλων	20 A 4 πόλων	25 A 2 πόλων
Ρελέ διαρροής	ΠΡΕΠΕΙ να συμμορφώνεται με τον εθνικό κανονισμό καλωδίωσης							

[a] Ο ηλεκτρικός εξοπλισμός συμμορφώνεται με το πρότυπο EN/IEC 61000-3-12 (Ευρωπαϊκό/Διεθνές Τεχνικό Πρότυπο που θέτει τα όρια για αρμονικά ρεύματα παραγόμενα από εξοπλισμό συνδεδεμένο σε δημόσια συστήματα χαμηλής τάσης με ρεύμα εισόδου >16 A και ≤75 A ανά φάση.).

6.4.4 Για σύνδεση της κανονικά κλειστής βάνας αποκοπής (διακοπή διαρροής στην είσοδο)

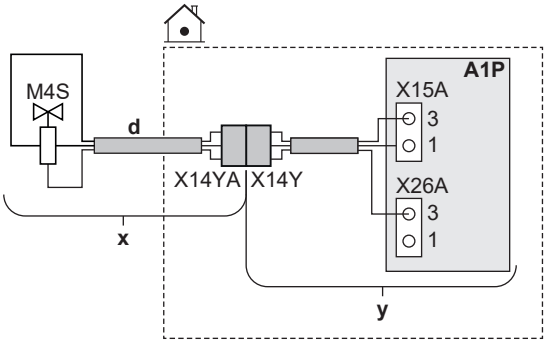

	x	Παρέχεται ως παρελκόμενο
	y	Εγκατεστημένο στο εργοστάσιο
	d	Ακολουθήστε τη δρομολόγηση καλωδίων ⓓ→ στην ενότητα "6.4.1 Για να συνδέσετε την ηλεκτρική καλωδίωση στην εσωτερική μονάδα" [▸ 15].
	M4S	Κανονικά κλειστή βάνα αποκοπής (διακοπή διαρροής στην είσοδο)
	X14Y	Συνδέστε το X14YA στο X14Y.
MMI	—	

6.4.5 Για να συνδέσετε τη βάνα αποκοπής

ΠΛΗΡΟΦΟΡΙΕΣ

Παράδειγμα χρήσης βάνας αποκοπής. Αν υπάρχει μία ζώνη ΘΕξΝ και συνδυασμός ενδοδαπέδιας θέρμανσης και θερμοπομπών αντλίας θερμότητας, εγκαταστήστε μια βάνα αποκοπής πριν από την ενδοδαπέδια θέρμανση, για να αποτρέψετε τη δημιουργία συμπυκνώματος στο δάπεδο κατά τη λειτουργία ψύξης.

ΕΙΔΟΠΟΙΗΣΗ

Η καλωδίωση είναι διαφορετική για βάνα NC (κανονικά κλειστή) και για βάνα NO (κανονικά ανοικτή).

Σε περίπτωση κανονικά κλειστών βανών αποκοπής

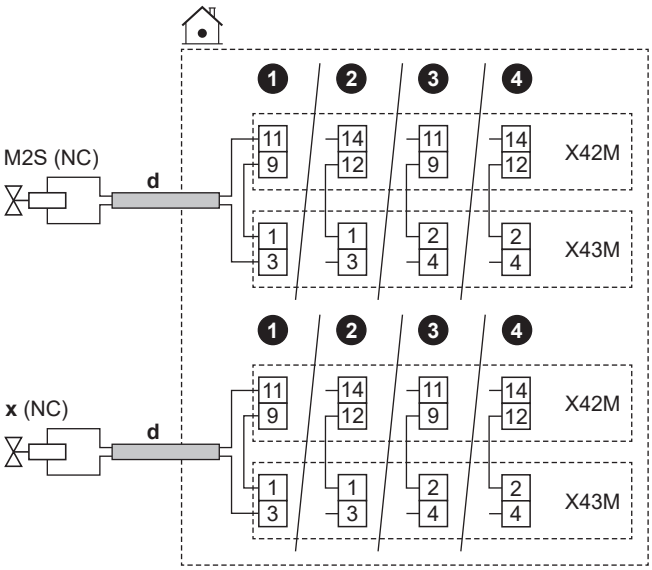

Σε περίπτωση κανονικά ανοιχτών βανών αποκοπής

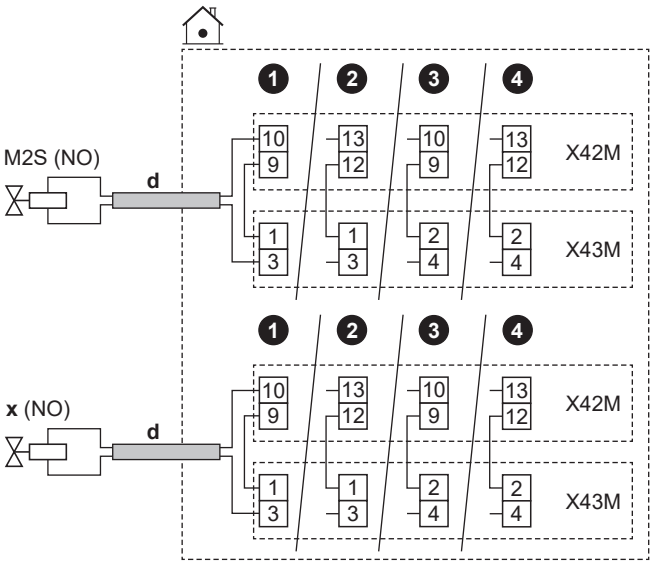

	d	▪ Ακολουθήστε τη δρομολόγηση καλωδίων ⓓ→ στην ενότητα "6.4.1 Για να συνδέσετε την ηλεκτρική καλωδίωση στην εσωτερική μονάδα" [▸ 15]. ▪ Καλώδια: (2 + γέφυρα)×0,75 mm² ▪ Αυτή είναι μια σύνδεση εξόδου IO πεδίου. Ανατρέξτε στην ενότητα "6.3 Συνδέσεις IO πεδίου" [▸ 11].	
	M2S	Βάνα αποκοπής για την κύρια ζώνη	▪ Μέγιστο ρεύμα λειτουργίας: 0,3 A ▪ 230 V AC που παρέχεται μέσω PCB
	x	Βάνα αποκοπής για τη συμπληρωματική ζώνη	
	NC	Κανονικά κλειστή	
	NO	Κανονικά ανοιχτή	

MMI	▪ [13] IO πεδίου: ▪ Βάνα αποκοπής κύριας ζώνης ▪ Βάνα αποκοπής συμπληρωματικής ζώνης

6.4.6 Για να συνδέσετε τον κυκλοφορητή ζεστού νερού χρήσης

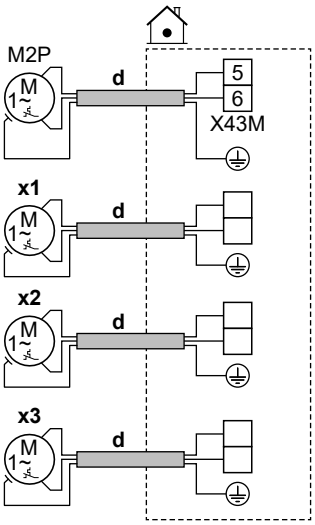

	d	▪ Ακολουθήστε τη δρομολόγηση καλωδίων ⓓ→ στην ενότητα "6.4.1 Για να συνδέσετε την ηλεκτρική καλωδίωση στην εσωτερική μονάδα" [▸ 15]. ▪ Καλώδια: (2+GND)×0,75 mm² ▪ Αυτή είναι μια σύνδεση εξόδου IO πεδίου. Ανατρέξτε στην ενότητα "6.3 Συνδέσεις IO πεδίου" [▸ 11].	
	M2P	Κυκλοφορητής ZNX: ▪ Μέγιστο φορτίο: 2 A (εκκίνησης), 230 V AC, 1 A (συνεχές)	
	x1 x2 x3	Επιπλέον εξωτερικοί κυκλοφορητές	Χρησιμοποιήστε τις ακίδες ακροδεκτών οποιασδήποτε από τις άλλες εξόδους IO πεδίου. Ωστόσο, πρέπει επίσης να ελέγξετε αν πρέπει να εγκαταστήσετε ένα ρελέ ενδιάμεσα.
MMI	▪ [13] IO πεδίου ▪ Κυκλοφ. ZNX: Κυκλοφορητής που χρησιμοποιείται για άμεση παροχή ζεστού νερού ή/και λειτουργία απολύμανσης. Σε αυτήν την περίπτωση, πρέπει επίσης να καθορίσετε τη λειτουργικότητα στη ρύθμιση [4.13] Κυκλοφ. ZNX: * Άμεση παροχή ζεστού νερού * Απολύμανση * Και οι δύο ▪ Δευτερεύων κυκλοφορητής Ψ/Θ: Ο κυκλοφορητής λειτουργεί όταν υπάρχει αίτημα από την κύρια ή τη συμπληρωματική ζώνη. ▪ Εξωτερικός κυκλοφορητής Ψ/Θ κύριας: Ο κυκλοφορητής λειτουργεί όταν υπάρχει αίτημα από την κύρια ζώνη. ▪ Εξωτερικός κυκλοφορητής Ψ/Θ συμπληρωματικής: Ο κυκλοφορητής λειτουργεί όταν υπάρχει αίτημα από τη συμπληρωματική ζώνη. ▪ [4.6] Πρόγραμμα	

6.4.7 Για να συνδέσετε την έξοδο βλάβης

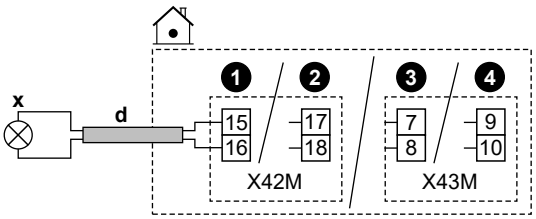

	d	▪ Ακολουθήστε τη δρομολόγηση καλωδίων ⓓ→ στην ενότητα "6.4.1 Για να συνδέσετε την ηλεκτρική καλωδίωση στην εσωτερική μονάδα" [▸ 15]. ▪ Καλώδια: 2×0,75 mm² ▪ Αυτή είναι μια σύνδεση εξόδου IO πεδίου. Ανατρέξτε στην ενότητα "6.3 Συνδέσεις IO πεδίου" [▸ 11].
	x	Έξοδος βλάβης: ▪ Μέγιστο φορτίο 0,3 A - 250 V AC
MMI		▪ [13] IO πεδίου (Βλάβη)

6.4.8 Για να συνδέσετε την έξοδο ΕΝΕΡΓΟΠΟΙΗΣΗΣ/ΑΠΕΝΕΡΓΟΠΟΙΗΣΗΣ ψύξης/θέρμανσης χώρου

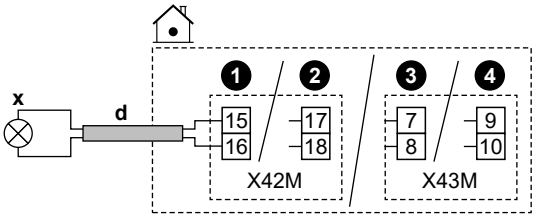

	d	▪ Ακολουθήστε τη δρομολόγηση καλωδίων ⓓ→ στην ενότητα "6.4.1 Για να συνδέσετε την ηλεκτρική καλωδίωση στην εσωτερική μονάδα" [▸ 15]. ▪ Καλώδια: 2×0,75 mm² ▪ Αυτή είναι μια σύνδεση εξόδου IO πεδίου. Ανατρέξτε στην ενότητα "6.3 Συνδέσεις IO πεδίου" [▸ 11].
	x	Έξοδος ΕΝΕΡΓΟΠΟΙΗΣΗΣ/ΑΠΕΝΕΡΓΟΠΟΙΗΣΗΣ θέρμανσης/ψύξης χώρου: ▪ Μέγιστο φορτίο 0,3 A - 250 V AC
MMI		▪ [13] IO πεδίου (Λειτουργία ψύξης/θέρμανσης)

6.4.9 Για να συνδέσετε τη μονάδα εναλλαγής στην εξωτερική πηγή θερμότητας

ΠΛΗΡΟΦΟΡΙΕΣ

Η διπλή λειτουργία είναι δυνατή μόνο σε περίπτωση 1 ζώνης θερμοκρασίας εξερχόμενου νερού με:

- ρύθμιση μέσω θερμοστάτη χώρου Ή
- ρύθμιση μέσω εξωτερικού θερμοστάτη χώρου.

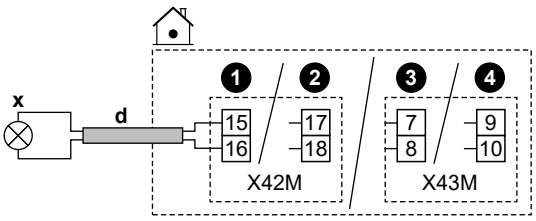

	d	▪ Ακολουθήστε τη δρομολόγηση καλωδίων ⓓ→ στην ενότητα "6.4.1 Για να συνδέσετε την ηλεκτρική καλωδίωση στην εσωτερική μονάδα" [▸ 15]. ▪ Καλώδια: 2×0,75 mm² ▪ Αυτή είναι μια σύνδεση εξόδου IO πεδίου. Ανατρέξτε στην ενότητα "6.3 Συνδέσεις IO πεδίου" [▸ 11].
	x	Εναλλαγή στην εξωτερική πηγή θερμότητας: ▪ Μέγιστο φορτίο 0,3 A - 250 V AC ▪ Ελάχιστο φορτίο: 20 mA, 5 V DC
MMI		▪ [13] IO πεδίου (Εξωτερική πηγή θερμότητας) ▪ [5.14] Διπλή ▪ [5.14.7] Διπλή (ΕΝΕΡΓΟΠΟΙΗΣΗ)

6.4.10 Για να συνδέσετε τη βάνα παράκαμψης διπλής λειτουργίας

ΕΙΔΟΠΟΙΗΣΗ

Η καλωδίωση είναι διαφορετική για βάνα NC (κανονικά κλειστή) και για βάνα NO (κανονικά ανοικτή).

Σε περίπτωση κανονικά κλειστών βανών παράκαμψης διπλής λειτουργίας

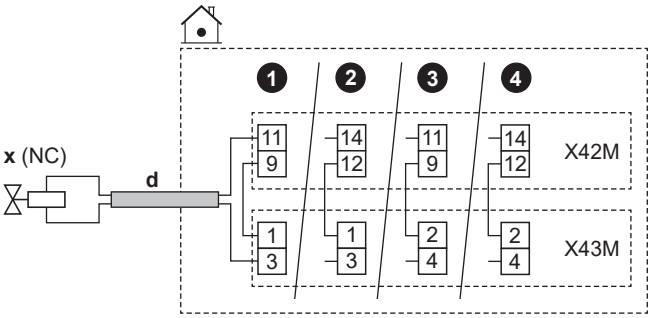

Σε περίπτωση κανονικά ανοιχτών βανών παράκαμψης διπλής λειτουργίας

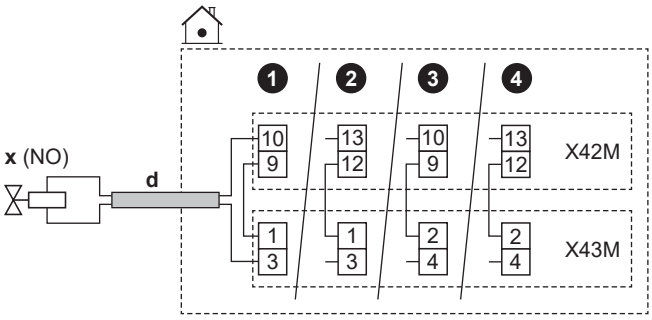

	d	▪ Ακολουθήστε τη δρομολόγηση καλωδίων ⓓ→ στην ενότητα "6.4.1 Για να συνδέσετε την ηλεκτρική καλωδίωση στην εσωτερική μονάδα" [▸ 15]. ▪ Καλώδια: (2 + γέφυρα)×0,75 mm² ▪ Αυτή είναι μια σύνδεση εξόδου IO πεδίου. Ανατρέξτε στην ενότητα "6.3 Συνδέσεις IO πεδίου" [▸ 11].
	x	Βάνα παράκαμψης διπλής λειτουργίας (ενεργοποιείται όταν είναι ενεργή η διπλή λειτουργία): ▪ Μέγιστο ρεύμα λειτουργίας: 0,3 A ▪ 230 V AC που παρέχεται μέσω PCB
	NC	Κανονικά κλειστή
	NO	Κανονικά ανοιχτή
MMI		▪ [13] IO πεδίου (Βάνα παράκαμψης διπλής λειτουργίας) ▪ [5.14] Διπλή ▪ [5.14.7] Διπλή (ΕΝΕΡΓΟΠΟΙΗΣΗ)

6.4.11 Για να συνδέσετε τους μετρητές ηλεκτρικού ρεύματος

ΠΛΗΡΟΦΟΡΙΕΣ

Αυτή η λειτουργία ΔΕΝ είναι διαθέσιμη σε παλαιότερες εκδόσεις του λογισμικού του χειριστηρίου.

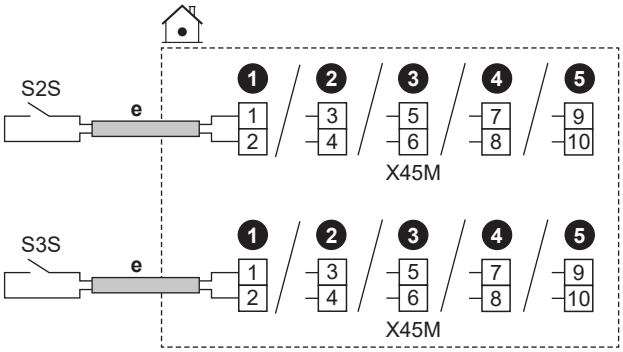

	e	▪ Ακολουθήστε τη δρομολόγηση καλωδίων ⓔ→ στην ενότητα "6.4.1 Για να συνδέσετε την ηλεκτρική καλωδίωση στην εσωτερική μονάδα" [▸ 15]. ▪ Καλώδια: 2 (ανά μετρητή)×0,75 mm² ▪ Αυτή είναι μια σύνδεση εισόδου IO πεδίου. Ανατρέξτε στην ενότητα "6.3 Συνδέσεις IO πεδίου" [▸ 11].	
	S2S	Μετρητής ηλεκτρικού ρεύματος 1	12 V DC ανίχνευση παλμών (τροφοδοσία μέσω PCB)
	S3S	Μετρητής ηλεκτρικού ρεύματος 2	
MMI			

6.4.12 Για να συνδέσετε τον θερμοστάτη ασφαλείας (κανονικά κλειστή επαφή)

Μπορείτε να συνδέσετε 2 θερμοστάτες ασφαλείας (έναν για τη μονάδα και έναν για την κύρια ζώνη). Αποτρέπουν τις υπερβολικά υψηλές θερμοκρασίες στις αντίστοιχες ζώνες.

ΕΙΔΟΠΟΙΗΣΗ

Επιλέξτε και εγκαταστήστε το θερμοστάτη ασφαλείας σύμφωνα με την ισχύουσα νομοθεσία.

Σε κάθε περίπτωση, για την αποτροπή ακούσιας ενεργοποίησης του θερμοστάτη ασφαλείας, συνιστώνται τα εξής:

- Η χρήση θερμοστάτη ασφαλείας με δυνατότητα αυτόματης επαναφοράς.
- Ο θερμοστάτης ασφαλείας να έχει μέγιστο ρυθμό μεταβολής θερμοκρασίας 2°C/λεπτό.
- Να διατηρείται ελάχιστη απόσταση 2 m μεταξύ του θερμοστάτη ασφαλείας και της μηχανοκίνητης 3οδης βάνας που παρέχεται με το δοχείο ζεστού νερού χρήσης.

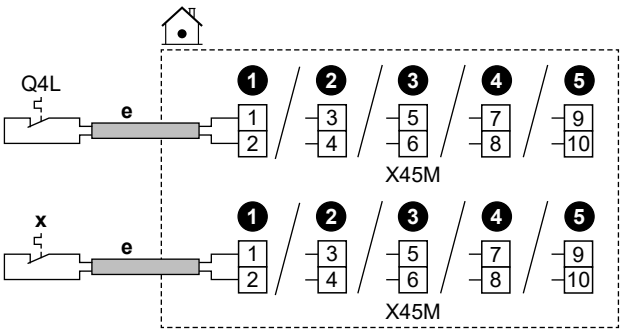

	e	▪ Ακολουθήστε τη δρομολόγηση καλωδίων ⓔ→ στην ενότητα "6.4.1 Για να συνδέσετε την ηλεκτρική καλωδίωση στην εσωτερική μονάδα" [▶ 15]. ▪ Καλώδια: 2×0,75 mm² ▪ Μέγιστο μήκος: 50 m ▪ Αυτή είναι μια σύνδεση εισόδου IO πεδίου. Ανατρέξτε στην ενότητα "6.3 Συνδέσεις IO πεδίου" [▶ 11].
	Q4L	Επαφή θερμοστάτη ασφαλείας για την κύρια ζώνη — Ανίχνευση 16 V DC (τροφοδοσία μέσω PCB). Η επαφή χωρίς τάση διασφαλίζει το ελάχιστο διαθέσιμο φορτίο των 15 V DC, 10 mA.
	x	Επαφή θερμοστάτη ασφαλείας για τη μονάδα
MMI	▪ [13] IO πεδίου: ▪ Θερμοστάτης ασφαλείας κύριας ▪ Μονάδα θερμοστάτη ασφαλείας	

6.4.13 Smart Grid

ΠΛΗΡΟΦΟΡΙΕΣ

Η λειτουργία του μετρητή παλμών φωτοβολταϊκής ισχύος Smart Grid (S4S) ΔΕΝ είναι διαθέσιμη στις παλαιότερες εκδόσεις του λογισμικού του χειριστηρίου.

Αυτό το θέμα περιγράφει διαφορετικούς τρόπους σύνδεσης της εσωτερικής μονάδας σε ένα Smart Grid:

Επαφές Smart Grid: ▪ Σε περίπτωση επαφών Smart Grid χαμηλής τάσης. ▪ Σε περίπτωση επαφών Smart Grid υψηλής τάσης. Αυτό απαιτεί την εγκατάσταση **2 ρελέ** από το κιτ ρελέ Smart Grid (EKRELSG).	Οι 2 εισερχόμενες επαφές Smart Grid μπορούν να ενεργοποιήσουν τις ακόλουθες λειτουργίες Smart Grid:

1	2	Τρόπος λειτουργίας
0	0	Ελεύθερη λειτουργία
0	1	Εξαναγκασμένη απενεργοποίηση
1	0	Συνιστώμενη ενεργοποίηση
1	1	Εξαναγκασμένη ενεργοποίηση

Μετρητής Smart Grid: ▪ Σε περίπτωση μετρητή Smart Grid χαμηλής τάσης. ▪ Σε περίπτωση μετρητή Smart Grid υψηλής τάσης. Αυτό απαιτεί την εγκατάσταση **1 ρελέ** από το κιτ ρελέ Smart Grid (EKRELSG).	Αν ο μετρητής Smart Grid είναι ενεργός, μόνο η αντλία θερμότητας επιτρέπεται να λειτουργεί με το επιλεγμένο όριο ισχύος. Ωστόσο, όταν η μονάδα εκτελεί λειτουργίες προστασίας, θα μπορούσαν επίσης να χρησιμοποιηθούν πρόσθετες πηγές θερμότητας (αλλά πρέπει να εξακολουθεί να τηρείται το όριο ισχύος).

Οι σχετικές ρυθμίσεις σε περίπτωση **επαφών** Smart Grid είναι οι εξής:

	▪ [13] IO πεδίου: ▪ Επαφή Smart Grid HV/LV 1 ▪ Επαφή Smart Grid HV/LV 2 ▪ [5.25] Απαίτηση απόκρισης ▪ [5.25.1] Τρόπος λειτουργίας (Έτοιμες επαφές Έξυπνου δικτύου)

Οι σχετικές ρυθμίσεις σε περίπτωση **μετρητή** Smart Grid είναι οι εξής:

	▪ [13] IO πεδίου (Επαφή έξυπνου μετρητή) ▪ [5.25.1] Τρόπος λειτουργίας (Επαφή έξυπνου μετρητή) ▪ [5.30] Όριο έξυπνου μετρητή

Συνδέσεις σε περίπτωση επαφών Smart Grid χαμηλής τάσης

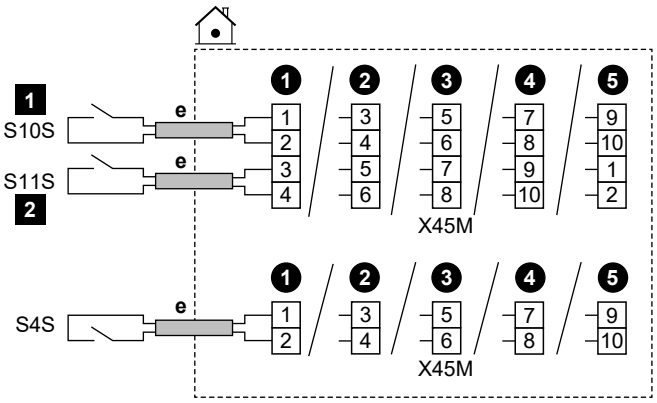

	e	▪ Ακολουθήστε τη δρομολόγηση καλωδίων ⓔ→ στην ενότητα "6.4.1 Για να συνδέσετε την ηλεκτρική καλωδίωση στην εσωτερική μονάδα" [▶ 15]. ▪ Καλώδια: 0,5 mm² ▪ Αυτή είναι μια σύνδεση εισόδου IO πεδίου. Ανατρέξτε στην ενότητα "6.3 Συνδέσεις IO πεδίου" [▶ 11].
	S4S	Μετρητής παλμών φωτοβολταϊκής ισχύος Smart Grid
	S10S / 1	Επαφή Smart Grid χαμηλής τάσης 1
	S11S / 2	Επαφή Smart Grid χαμηλής τάσης 2

Συνδέσεις σε περίπτωση επαφών Smart Grid υψηλής τάσης

1 Εγκαταστήστε 2 ρελέ από το κιτ ρελέ Smart Grid (EKRELSG) ως εξής:

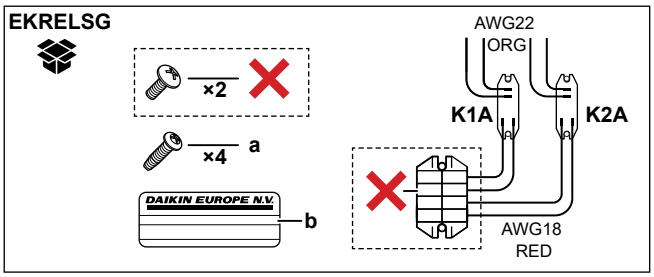

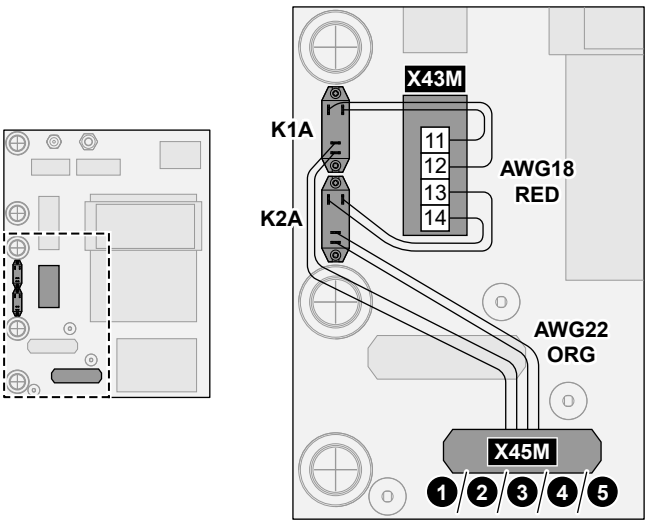

	a	Βίδες για K1A και K2A
	b	Αυτοκόλλητο που πρέπει να τοποθετηθεί στα καλώδια υψηλής τάσης
	AWG22 ORG	Καλώδια (AWG22 πορτοκαλί) που προέρχονται από τις πλευρές επαφών των ρελέ. Για σύνδεση στο X45M
	AWG18 RED	Καλώδια (AWG18 κόκκινο) που προέρχονται από τις πλευρές των πηνίων των ρελέ. Για σύνδεση στο X42M
	K1A, K2A	Ρελέ
	✕	ΔΕΝ χρειάζεται

2 Πραγματοποιήστε τη σύνδεση ως εξής:

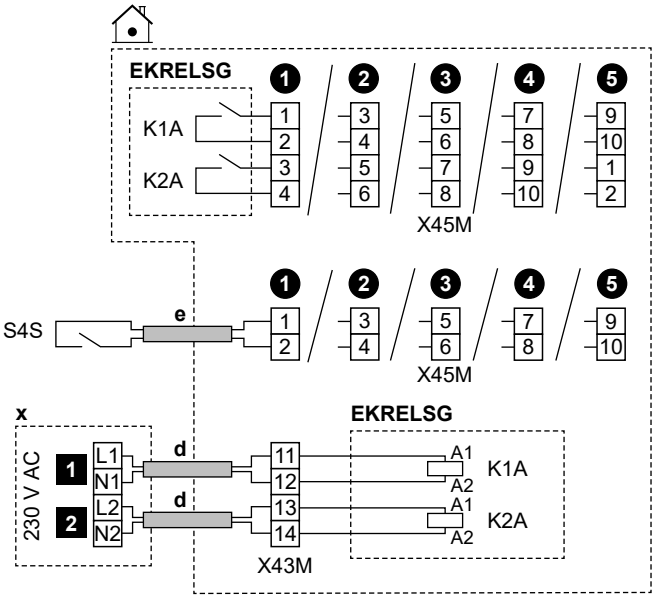

	d	▪ Ακολουθήστε τη δρομολόγηση καλωδίων ⓓ→ στην ενότητα "6.4.1 Για να συνδέσετε την ηλεκτρική καλωδίωση στην εσωτερική μονάδα" [▸ 15]. ▪ Καλώδια: 1 mm²
	e	▪ Ακολουθήστε τη δρομολόγηση καλωδίων ⓔ→ στην ενότητα "6.4.1 Για να συνδέσετε την ηλεκτρική καλωδίωση στην εσωτερική μονάδα" [▸ 15]. ▪ Καλώδια: 0,5 mm²
	x	Χειριστήριο 230 V AC
	EKRELSG	Κιτ ρελέ Smart Grid Αυτή είναι μια σύνδεση εισόδου IO πεδίου. Ανατρέξτε στην ενότητα "6.3 Συνδέσεις IO πεδίου" [▸ 11].
	S4S	Μετρητής παλμών φωτοβολταϊκής ισχύος Smart Grid Αυτή είναι μια σύνδεση εισόδου IO πεδίου. Ανατρέξτε στην ενότητα "6.3 Συνδέσεις IO πεδίου" [▸ 11].
	1	Επαφή Smart Grid υψηλής τάσης 1
	2	Επαφή Smart Grid υψηλής τάσης 2

Συνδέσεις σε περίπτωση μετρητή Smart Grid χαμηλής τάσης

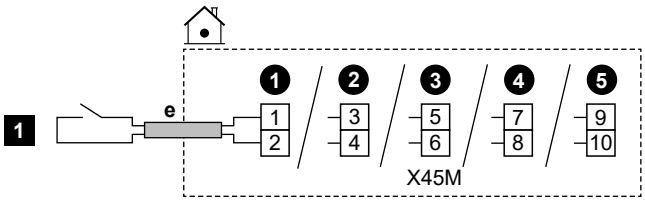

	e	▪ Ακολουθήστε τη δρομολόγηση καλωδίων ⓔ→ στην ενότητα "6.4.1 Για να συνδέσετε την ηλεκτρική καλωδίωση στην εσωτερική μονάδα" [▸ 15]. ▪ Καλώδια: 0,5 mm² ▪ Αυτή είναι μια σύνδεση εισόδου IO πεδίου. Ανατρέξτε στην ενότητα "6.3 Συνδέσεις IO πεδίου" [▸ 11].
	1	Μετρητής Smart Grid χαμηλής τάσης

Συνδέσεις σε περίπτωση μετρητή Smart Grid υψηλής τάσης

1 Εγκαταστήστε 1 ρελέ (K1A) από το κιτ ρελέ Smart Grid (EKRELSG). (βλ. παραπάνω: Συνδέσεις σε περίπτωση επαφών Smart Grid υψηλής τάσης).

2 Πραγματοποιήστε τη σύνδεση ως εξής:

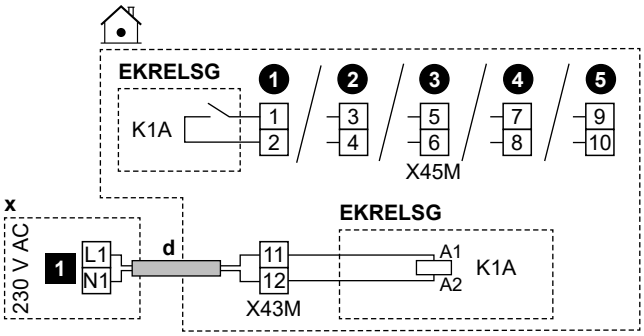

	d	▪ Ακολουθήστε τη δρομολόγηση καλωδίων ⓓ→ στην ενότητα "6.4.1 Για να συνδέσετε την ηλεκτρική καλωδίωση στην εσωτερική μονάδα" [▸ 15]. ▪ Καλώδια: 1 mm²
	x	Χειριστήριο 230 V AC
	EKRELSG	Κιτ ρελέ Smart Grid Αυτή είναι μια σύνδεση εισόδου IO πεδίου. Ανατρέξτε στην ενότητα "6.3 Συνδέσεις IO πεδίου" [▸ 11].
	1	Μετρητής Smart Grid υψηλής τάσης

6.4.14 Για να συνδέσετε την κάρτα WLAN (παρέχεται ως παρελκόμενο)

MMI	[8.3] Ασύρματη πύλη

1 Εισαγάγετε την κάρτα WLAN στην υποδοχή κάρτας στο χειριστήριο της εσωτερικής μονάδας.

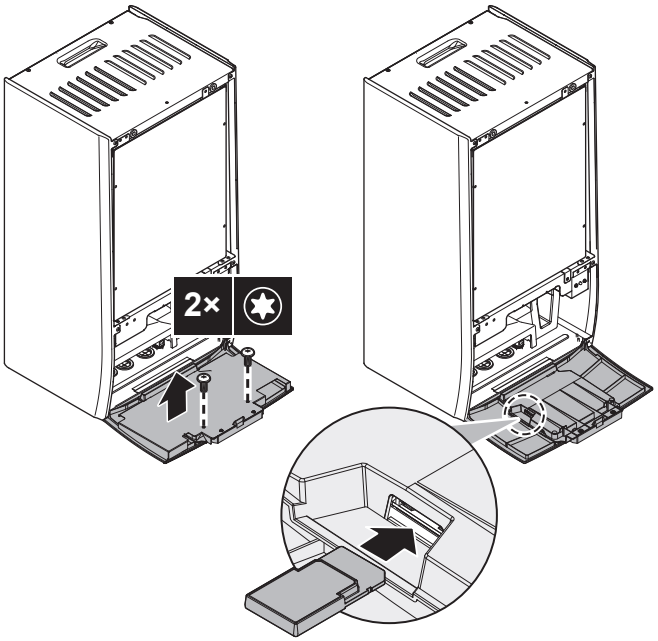

7 Διαμόρφωση

Αυτό το κεφάλαιο εξηγεί μόνο τη βασική ρύθμιση παραμέτρων που πραγματοποιείται μέσω του οδηγού ρύθμισης παραμέτρων. Για πιο αναλυτικές επεξηγήσεις και γενικά ενημερωτικά στοιχεία, ανατρέξτε στον οδηγό αναφοράς ρύθμισης παραμέτρων.

Λειτουργία χρήστη και Λειτουργία εγκαταστάτη

Στην αρχική οθόνη, καθώς και στις περισσότερες άλλες οθόνες, κατά περίπτωση, μπορείτε να κάνετε εναλλαγή μεταξύ της λειτουργίας χρήστη και της λειτουργίας εγκαταστάτη.

	Λειτουργία χρήστη
	Λειτουργία εγκαταστάτη. Κωδικός PIN: 5678

Δομή μενού και Επισκόπηση ρυθμίσεων εγκατάστασης

Μπορείτε να αποκτήσετε πρόσβαση στις ρυθμίσεις εγκαταστάτη χρησιμοποιώντας δύο διαφορετικές μεθόδους. Ωστόσο, ΔΕΝ είναι δυνατή η πρόσβαση σε όλες τις ρυθμίσεις και με τις δύο μεθόδους.

Μέσω της δομής μενού (με δυναμικές διαδρομές):

1 Από την αρχική οθόνη, σαρώστε προς τα αριστερά ή χρησιμοποιήστε τα κουμπιά πλοήγησης 〈⌂ ○ ○〉.

2 Μεταβείτε σε οποιοδήποτε από τα μενού:

[1] Κύρια ζώνη	[8] Συνδεσιμότητα
[2] Συμπληρωματική ζώνη	[9] Ενέργεια
[3] Θέρμανση/ψύξη χώρου	[10] Οδηγός ρύθμισης
[4] Ζεστό νερό χρήσης	[11] Δυσλειτουργία
[5] Ρυθμίσεις	[12] Αγγίξτε
[6] Πληροφορίες	[13] IO πεδίου
[7] Λειτουργία συντήρησης	

Μέσω της επισκόπησης των ρυθμίσεων στον χώρο εγκατάστασης:

1 Μεταβείτε στο [5.7]: Ρυθμίσεις > Επισκόπηση ρυθμίσεων εγκατάστασης.

2 Μεταβείτε στην επιθυμητή ρύθμιση στον χώρο της εγκατάστασης. Κατά περίπτωση, οι κωδικοί ρύθμισης εγκατάστασης περιγράφονται στον οδηγό αναφοράς ρύθμισης παραμέτρων. **Παράδειγμα:** Μεταβείτε στο **005** στη λειτουργία αντιψυκτικής προστασίας σωλήνων νερού.

3 Επιλέξτε την επιθυμητή τιμή.

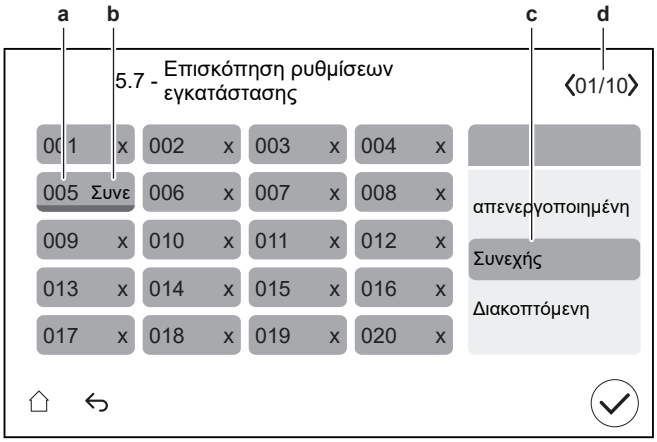

a Κωδικός ρύθμισης χώρου εγκατάστασης
b Επιλεγμένη τιμή
c Για να επιλέξετε την επιθυμητή τιμή
d Για να περιηγηθείτε στις διάφορες σελίδες

7.1 Οδηγός ρύθμισης

Μετά την πρώτη ΕΝΕΡΓΟΠΟΙΗΣΗ του συστήματος, το χειριστήριο θα εκκινήσει έναν οδηγό ρύθμισης παραμέτρων. Χρησιμοποιήστε αυτόν τον οδηγό για να ορίσετε τις πιο σημαντικές αρχικές ρυθμίσεις για τη σωστή λειτουργία της μονάδας.

▪ Αν χρειαστεί, μπορείτε να επανεκκινήσετε τον οδηγό ρύθμισης παραμέτρων μέσω της δομής μενού: [3.10] Οδηγός ρύθμισης.
▪ Αν χρειαστεί, μπορείτε στη συνέχεια να διαμορφώσετε περισσότερες ρυθμίσεις μέσω της δομής μενού.

Οδηγός ρύθμισης παραμέτρων - Επισκόπηση

Ανάλογα με τον τύπο της μονάδας σας και τις επιλεγμένες ρυθμίσεις, ορισμένα βήματα δεν θα είναι ορατά.

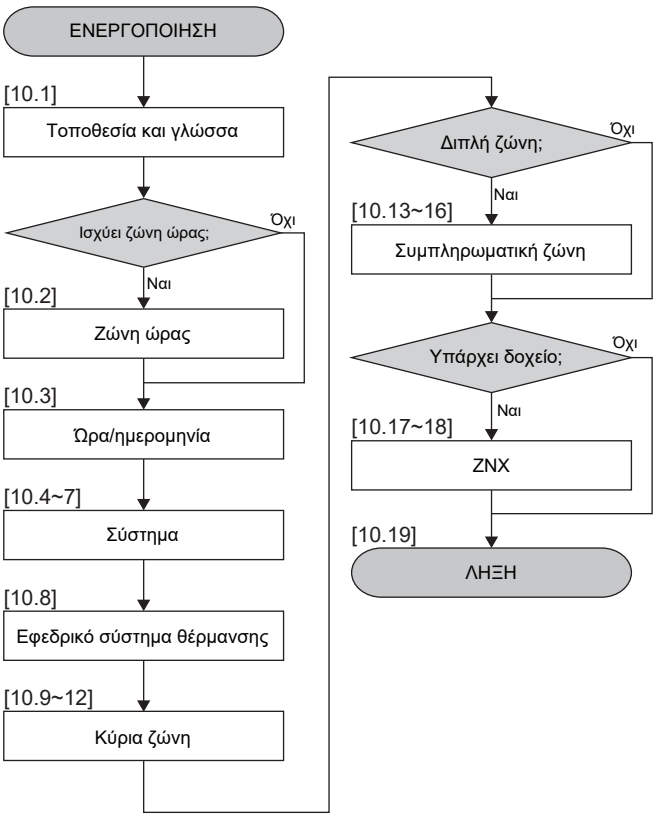

Αφού ολοκληρώσετε όλα τα βήματα στον οδηγό, το χειριστήριο θα εμφανίσει ένα μήνυμα σφάλματος καθοδηγώντας σας να εισαγάγετε το Digital Key (δηλαδή να εκτελέσετε τη διαδικασία ξεκλειδώματος). Ανατρέξτε στην ενότητα "8.2.1 Για να ξεκλειδώσετε την εξωτερική μονάδα (συμπιεστής)" [▶ 33].

[10.1] Τοποθεσία και γλώσσα

Ρυθμίστε τα εξής:

- Χώρα (αυτό καθορίζει επίσης τη ζώνη ώρας, αν η επιλεγμένη χώρα έχει μόνο μία ζώνη ώρας)
- Γλώσσα

[10.2] Ζώνη ώρας

Περιορισμός: Αυτή η οθόνη εμφανίζεται μόνο όταν υπάρχουν πολλές ζώνες ώρας σε μια χώρα.

Ρυθμίστε το Ζώνη ώρας.

[10.3] Ώρα/ημερομηνία

Ρυθμίστε τα εξής:

- Ημερομηνία
- Μορφή ρολογιού (24 ώρες ή ΠΜ/ΜΜ)
- Χρόνος
- Θερινή ώρα (ΕΝΕΡΓΟΠΟΙΗΣΗ/ΑΠΕΝΕΡΓΟΠΟΙΗΣΗ)

[10.4] Σύστημα 1/4

Ρυθμίστε τα εξής:

- Αριθμός ζωνών
- Διπλή
- Δοχείο ZNX
- Τύπος δοχείου ZNX

Αριθμός ζωνών

Το σύστημα μπορεί να παράσχει εξερχόμενο νερό σε έως 2 ζώνες θερμοκρασίας νερού. Κατά τη ρύθμιση παραμέτρων, πρέπει να ορίσετε τον αριθμό των ζωνών νερού.

- Μονή ζώνη

  Μόνο μία ζώνη θερμοκρασίας εξερχόμενου νερού.

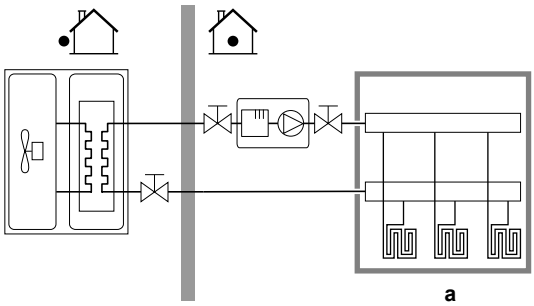

a Κύρια ζώνη ΘΕξΝ

- Διπλή ζώνη

  Δύο ζώνες θερμοκρασίας εξερχόμενου νερού. Στη θέρμανση, η κύρια ζώνη θερμοκρασίας εξερχόμενου νερού αποτελείται από τους εκπομπούς θερμότητας χαμηλότερης θερμοκρασίας και έναν σταθμό ανάμιξης για την επίτευξη της επιθυμητής θερμοκρασίας εξερχόμενου νερού.

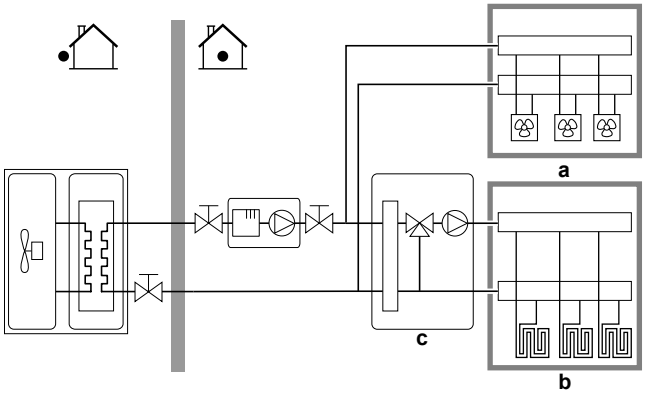

a Συμπληρωματική ζώνη ΘΕξΝ: Υψηλότερη θερμοκρασία

b Κύρια ζώνη ΘΕξΝ: Χαμηλότερη θερμοκρασία

c Σταθμός ανάμιξης

ΠΛΗΡΟΦΟΡΙΕΣ

Σταθμός ανάμιξης. Αν η διάταξη συστήματος περιέχει 2 ζώνες ΘΕξΝ, πρέπει να εγκαταστήσετε έναν σταθμό ανάμιξης μπροστά από την κύρια ζώνη ΘΕξΝ. Ωστόσο, άλλες εφαρμογές διπλής ζώνης με βάνες αποκοπής είναι επίσης δυνατές. Για περισσότερες πληροφορίες, ανατρέξτε στις οδηγίες εφαρμογής στον οδηγό αναφοράς εγκαταστάτη.

ΕΙΔΟΠΟΙΗΣΗ

Αν ΔΕΝ ρυθμίσετε το σύστημα σύμφωνα με τον ακόλουθο τρόπο, μπορεί να προκληθεί βλάβη στους εκπομπούς θερμότητας. Αν υπάρχουν 2 ζώνες, είναι σημαντικό στη λειτουργία θέρμανσης:

- η ζώνη με τη χαμηλότερη θερμοκρασία νερού να ρυθμιστεί ως η κύρια ζώνη και
- η ζώνη με την υψηλότερη θερμοκρασία νερού να ρυθμιστεί ως η συμπληρωματική ζώνη.

ΕΙΔΟΠΟΙΗΣΗ

Αν υπάρχουν 2 ζώνες και οι τύποι εκπομπών δεν ρυθμιστούν σωστά, το νερό υψηλής θερμοκρασίας μπορεί να διοχετευτεί σε έναν εκπομπό χαμηλής θερμοκρασίας (ενδοδαπέδια θέρμανση). Για να αποτρέψετε αυτό το ενδεχόμενο:

- Εγκαταστήστε μια βάνα υδροστάτη/θερμοστατική βαλβίδα για την αποφυγή πολύ υψηλών θερμοκρασιών προς έναν εκπομπό χαμηλής θερμοκρασίας.
- Διασφαλίστε τη σωστή ρύθμιση των τύπων εκπομπών για την κύρια ζώνη και τη συμπληρωματική ζώνη, σύμφωνα με τον συνδεδεμένο εκπομπό.

Διπλή

Πρέπει να αντιστοιχεί στη διάταξη του συστήματός σας. Έχει εγκατασταθεί εξωτερική πηγή θερμότητας (διπλής λειτουργίας); Για περισσότερες πληροφορίες, ανατρέξτε στις οδηγίες εφαρμογής στον οδηγό αναφοράς εγκαταστάτη και στις ρυθμίσεις στον οδηγό αναφοράς ρύθμισης παραμέτρων ([5.14] Διπλή).
ΕΝΕΡΓΟΠΟΙΗΜΕΝΟ (εγκατεστημένο)/ΑΠΕΝΕΡΓΟΠΟΙΗΜΕΝΟ (δεν έχει εγκατασταθεί)

Δοχείο ZNX

Πρέπει να αντιστοιχεί στη διάταξη του συστήματός σας. Έχει εγκατασταθεί δοχείο ZNX;
ΕΝΕΡΓΟΠΟΙΗΜΕΝΟ (εγκατεστημένο)/ΑΠΕΝΕΡΓΟΠΟΙΗΜΕΝΟ (δεν έχει εγκατασταθεί)

Τύπος δοχείου ZNX

Πρέπει να αντιστοιχεί στη διάταξη του συστήματός σας. Τύπος δοχείου ZNX. Μπορείτε να ρυθμίσετε τη μέγιστη θερμοκρασία για το δοχείο με τη ρύθμιση [4.11].

- EKHWS/E 150l (EKHWS/E 150 l)

  Δοχείο με αντίσταση δοχείου εγκατεστημένη στα πλάγια του δοχείου με όγκο 150 l. Μέγιστη θερμοκρασία 60°C.
- EKHWS/E 180l (EKHWS/E 180 l)

  Δοχείο με αντίσταση δοχείου εγκατεστημένη στα πλάγια του δοχείου με όγκο 180 l. Μέγιστη θερμοκρασία 60°C.
- EKHWS/E 200l (EKHWS/E 200 l)

  Δοχείο με αντίσταση δοχείου εγκατεστημένη στα πλάγια του δοχείου με όγκο 200 l. Μέγιστη θερμοκρασία 75°C.
- EKHWS/E 250l (EKHWS/E 250 l)

  Δοχείο με αντίσταση δοχείου εγκατεστημένη στα πλάγια του δοχείου με όγκο 250 l. Μέγιστη θερμοκρασία 75°C.
- EKHWS/E 300l (EKHWS/E 300 l)

  Δοχείο με αντίσταση δοχείου εγκατεστημένη στα πλάγια του δοχείου με όγκο 300 l. Μέγιστη θερμοκρασία 75°C.
- EKHWP/HYC χωρίς BSH (EKHWP/HYC με BSH)

  Δοχείο με προαιρετική αντίσταση δοχείου εγκατεστημένη στο επάνω μέρος. Μέγιστη θερμοκρασία 80°C.
- Τρίτου κατασκευαστή, μεγάλη μονάδα coil

  Δοχείο τρίτου κατασκευαστή με μέγεθος coil μεγαλύτερο από 1,05 m². Μέγιστη θερμοκρασία 60°C.
- Τρίτου κατασκευαστή, μικρή μονάδα coil

  Δοχείο τρίτου κατασκευαστή με μέγεθος coil μεγαλύτερο από 1,80 m². Μέγιστη θερμοκρασία 75°C.

[10.5] Σύστημα 2/4

Δεν διατίθεται.

[10.6] Σύστημα 3/4

Δεν διατίθεται.

[10.7] Σύστημα 4/4

Ρυθμίστε το Επιλογή έκτακτης ανάγκης.

Επιλογή έκτακτης ανάγκης

Αν παρουσιαστεί βλάβη της αντλίας θερμότητας, ο εφεδρικός θερμαντήρας μπορεί να λειτουργήσει ως σύστημα θέρμανσης έκτακτης ανάγκης. Έτσι θα καλυφθεί η ανάγκη για θέρμανση είτε αυτόματα είτε με χειροκίνητη αλληλεπίδραση. Για να διατηρήσετε την κατανάλωση ενέργειας σε χαμηλά επίπεδα, συνιστάται να ρυθμίζετε το στοιχείο Επιλογή έκτακτης ανάγκης σε περιορισμός αυτόματης ΘΧ/απενεργοποίηση ZNX αν το σπίτι παραμένει χωρίς επίβλεψη για μεγάλα χρονικά διαστήματα. Στην περίπτωση των 0, 2, 3, 4: Για να τις επαναφέρετε χειροκίνητα μέσω του χειριστηρίου, μεταβείτε στην οθόνη του βασικού μενού Δυσλειτουργία και επιβεβαιώστε αν ο εφεδρικός θερμαντήρας μπορεί να καλύψει την ανάγκη για θέρμανση ή όχι.
▪ 0: Χειροκίνητα: Όταν παρουσιαστεί δυσλειτουργία της αντλίας θερμότητας, οι λειτουργίες ζεστού νερού χρήσης και θέρμανσης χώρου σταματούν.
▪ 1: Αυτόματα: Όταν παρουσιαστεί δυσλειτουργία της αντλίας θερμότητας, ο εφεδρικός θερμαντήρας θα καλύψει αυτόματα την ανάγκη για παραγωγή ζεστού νερού χρήσης και θέρμανση χώρου.
▪ 2: περιορισμός αυτόματης ΘΧ/ενεργοποίηση ZNX: Όταν παρουσιαστεί δυσλειτουργία της αντλίας θερμότητας, η θέρμανση χώρου μειώνεται, αλλά το ζεστό νερό χρήσης εξακολουθεί να είναι διαθέσιμο.
▪ 3: περιορισμός αυτόματης ΘΧ/απενεργοποίηση ZNX: Όταν παρουσιαστεί δυσλειτουργία της αντλίας θερμότητας, η θέρμανση χώρου μειώνεται και το ζεστό νερό χρήσης ΔΕΝ είναι διαθέσιμο.

- 4: κανονική αυτόματη ΘΧ/απενεργοποίηση ΖΝΧ: Όταν παρουσιαστεί δυσλειτουργία της αντλίας θερμότητας, η θέρμανση χώρου λειτουργεί κανονικά, αλλά το ζεστό νερό χρήσης ΔΕΝ είναι διαθέσιμο.

ΠΛΗΡΟΦΟΡΙΕΣ

Αν παρουσιαστεί δυσλειτουργία της αντλίας θερμότητας και η λειτουργία Επιλογή έκτακτης ανάγκης ΔΕΝ έχει οριστεί σε Αυτόματα (ρύθμιση 1), οι ακόλουθες λειτουργίες θα παραμείνουν ενεργές, ακόμη και αν ο χρήστης ΔΕΝ επιβεβαιώσει τη λειτουργία έκτακτης ανάγκης:

- Αντιπαγετική προστασία χώρου
- Στέγνωμα δαπέδου ενδοδαπέδιας θέρμανσης
- Αντιψυκτική προστασία σωλήνων νερού
- Απολύμανση

[10.8] Εφεδρικό σύστημα θέρμανσης

Ρυθμίστε τα εξής:

- Ρύθμιση δικτύου:
  - Μονοφασικό
  - Τριφασικό 3x400 V+N
  - Τριφασικό 3x230 V
- Μέγιστη απόδοση:
  - Το ρυθμιστικό περιορίζεται ανάλογα με τη ρύθμιση παραμέτρων και την ασφάλεια του δικτύου.
- Ασφάλεια >10 A (ΕΝΕΡΓΟΠΟΙΗΣΗ/ΑΠΕΝΕΡΓΟΠΟΙΗΣΗ)

Η μέγιστη απόδοση που προτείνεται από το χειριστήριο βασίζεται στην επιλεγμένη ρύθμιση παραμέτρων δικτύου και, κατά περίπτωση, στο μέγεθος της ασφάλειας. Ωστόσο, ένας εγκαταστάτης μπορεί να μειώσει τη μέγιστη απόδοση του εφεδρικού θερμαντήρα χρησιμοποιώντας τη λίστα κύλισης. Ο παρακάτω πίνακας παρέχει μια επισκόπηση των δυναμικών μέγιστων τιμών της λίστας κύλισης.

Ρύθμιση δικτύου	Ασφάλεια >10 A	Μέγιστη απόδοση	
		Μοντέλα 4V	Μοντέλα 9W
Μονοφασικό	(γκριζαρισμένο)	Περιορίζεται στα 4,5 kW[(a)]	Περιορίζεται στα 6 kW[(a)]
Τριφασικό 3x230 V	ΑΠΕΝΕΡΓΟΠΟΙΗΣΗ		Περιορίζεται στα 4 kW[(a)]
	ΕΝΕΡΓΟΠΟΙΗΣΗ		Περιορίζεται στα 6 kW[(a)]
Τριφασικό 3x400 V+N	(γκριζαρισμένο)		Περιορίζεται στα 9 kW[(a)]

[(a)] Αλλά όχι κάτω από 2 kW.

[10.9] Κύρια ζώνη 1/4

Ρυθμίστε τα εξής:

- Τύπος εκπομπού
- Έλεγχος

Τύπος εκπομπού

Πρέπει να αντιστοιχεί στη διάταξη του συστήματός σας. Τύπος εκπομπού της κύριας ζώνης.

- Ενδοδαπέδια θέρμανση
- Θερμοπομπός αντλίας θερμότητας
- Καλοριφέρ

Η ρύθμιση Τύπος εκπομπού επηρεάζει τη στοχευόμενη Δέλτα Τ στη θέρμανση ως εξής:

Τύπος εκπομπού Κύρια ζώνη	Στοχευόμενη Δέλτα Τ στη θέρμανση
Ενδοδαπέδια θέρμανση	3~10°C
Θερμοπομπός αντλίας θερμότητας	3~10°C
Καλοριφέρ	10~15°C

Η θέρμανση ή η ψύξη στην κύρια ζώνη μπορεί να διαρκέσει περισσότερο. Αυτό εξαρτάται από τα εξής:

- Τον όγκο του νερού στο σύστημα
- Τον τύπο εκπομπού θερμότητας της κύριας ζώνης

ΕΙΔΟΠΟΙΗΣΗ

Μέση θερμοκρασία εκπομπού = Θερμοκρασία εξερχόμενου νερού – (Δέλτα Τ)/2

Αυτό σημαίνει ότι για ένα ίδιο σημείο ρύθμισης θερμοκρασίας εξερχόμενου νερού, η μέση θερμοκρασία εκπομπού των θερμαντικών σωμάτων είναι χαμηλότερη από την ενδοδαπέδια θέρμανση λόγω μεγαλύτερης δέλτα Τ.

Παράδειγμα θερμαντικών σωμάτων: 40–10/2=**35°C**

Παράδειγμα ενδοδαπέδιας θέρμανσης: 40–5/2=**37,5°C**

Για αντιστάθμιση, μπορείτε να αυξήσετε τις επιθυμητές θερμοκρασίες της καμπύλης αντιστάθμισης.

ΠΛΗΡΟΦΟΡΙΕΣ

Η μέγιστη θερμοκρασία εξερχόμενου νερού επιλέγεται με βάση τη ρύθμιση [3.12] Σημείο ρύθμισης υπερθέρμανσης. Αυτό το όριο καθορίζει τον μέγιστο όγκο εξερχόμενου νερού **στο σύστημα**. Ανάλογα με την τιμή αυτής της ρύθμισης, το μέγιστο σημείο ρύθμισης ΘΕξΝ θα μειωθεί επίσης κατά 5°C για να είναι δυνατός ο σταθερός έλεγχο προς το σημείο ρύθμισης.

Η μέγιστη θερμοκρασία εξερχόμενου νερού **στην κύρια ζώνη** επιλέγεται με βάση τη ρύθμιση [1.19] Υπερθέρμανση κυκλώματος νερού. Αυτό το όριο καθορίζει τον μέγιστο όγκο εξερχόμενου νερού **στην κύρια ζώνη**. Ανάλογα με την τιμή αυτής της ρύθμισης, το μέγιστο σημείο ρύθμισης ΘΕξΝ θα μειωθεί επίσης κατά 5°C για να είναι δυνατός ο σταθερός έλεγχο προς το σημείο ρύθμισης.

Έλεγχος

Ορίζει τη μέθοδο ελέγχου μονάδας για την κύρια ζώνη.

- Εξερχόμενο νερό: Η λειτουργία της μονάδας επιλέγεται σύμφωνα με τη θερμοκρασία του εξερχόμενου νερού και ανεξάρτητα από την πραγματική θερμοκρασία χώρου ή/και τη ζήτηση θέρμανσης ή ψύξης για το χώρο.
- Εξωτερικός θερμοστάτης χώρου: Η λειτουργία της μονάδας επιλέγεται από τον εξωτερικό θερμοστάτη ή ισοδύναμη συσκευή (π.χ. τον θερμοπομπό αντλίας θερμότητας).
- Θερμοστάτης χώρου: Η λειτουργία της μονάδας καθορίζεται σύμφωνα με τη θερμοκρασία περιβάλλοντος του ειδικού χειριστηρίου άνεσης (BRC1HH που χρησιμοποιείται ως θερμοστάτης χώρου).

Σε περίπτωση ρύθμισης μέσω εξωτερικού θερμοστάτη χώρου, πρέπει επίσης να ρυθμίσετε τον τύπο του εξωτερικού θερμοστάτη χώρου με τη ρύθμιση [1.13]:

Πρέπει να αντιστοιχεί στη διάταξη του συστήματός σας. Τύπος εξωτερικού θερμοστάτη χώρου για την κύρια ζώνη.

- Ενιαία επαφή: Ο εξωτερικός θερμοστάτης χώρου που χρησιμοποιείται μπορεί να αποστείλει μόνο μια συνθήκη ΕΝΕΡΓΟΠΟΙΗΣΗΣ/ΑΠΕΝΕΡΓΟΠΟΙΗΣΗΣ θερμοστάτη. Δεν γίνεται διαχωρισμός ανάμεσα στο αίτημα θέρμανσης ή ψύξης.

  Επιλέξτε αυτήν την τιμή στην περίπτωση σύνδεσης στο θερμοπομπό αντλίας θερμότητας (FWX*).
- Διπλή επαφή: Ο εξωτερικός θερμοστάτης χώρου που χρησιμοποιείται μπορεί να αποστείλει συνθήκες ΕΝΕΡΓΟΠΟΙΗΣΗΣ/ΑΠΕΝΕΡΓΟΠΟΙΗΣΗΣ θερμοστάτη ξεχωριστά για τη θέρμανση και την ψύξη.

  Επιλέξτε αυτήν την τιμή στην περίπτωση σύνδεσης σε ενσύρματα χειριστήρια πολλαπλών ζωνών, ενσύρματους θερμοστάτες χώρου (EKRTWA) ή ασύρματους θερμοστάτες χώρου (EKRTR1, EKRTRB)

ΕΙΔΟΠΟΙΗΣΗ

Εάν χρησιμοποιείται εξωτερικός θερμοστάτης χώρου, ο εξωτερικός θερμοστάτης χώρου θα ελέγχει την αντιπαγετική προστασία χώρου.

[10.10] Κύρια ζώνη 2/4

Ρυθμίστε τα εξής:

- Λειτουργία σημείου ρύθμισης θέρμανσης:
  - Σταθερή
  - Αντιστάθμιση
- Λειτουργία σημείου ρύθμισης ψύξης:
  - Σταθερή
  - Αντιστάθμιση

[10.11] Κύρια ζώνη 3/4 (Καμπύλη ΑΘ θέρμανσης)

Καθορίζει την καμπύλη αντιστάθμισης που χρησιμοποιείται για τον προσδιορισμό της θερμοκρασίας εξερχόμενου νερού της κύριας ζώνης στη λειτουργία θέρμανσης χώρου.

Περιορισμός: Η καμπύλη χρησιμοποιείται μόνο όταν Λειτουργία σημείου ρύθμισης θέρμανσης (κύρια ζώνη) = Αντιστάθμιση.

Ανατρέξτε στην ενότητα "7.2 Καμπύλη αντιστάθμισης" [▸ 30].

[10.12] Κύρια ζώνη 4/4 (Καμπύλη ΑΘ ψύξης)

Καθορίζει την καμπύλη αντιστάθμισης που χρησιμοποιείται για τον προσδιορισμό της θερμοκρασίας εξερχόμενου νερού της κύριας ζώνης στη λειτουργία ψύξης χώρου.

Περιορισμός: Η καμπύλη χρησιμοποιείται μόνο όταν Λειτουργία σημείου ρύθμισης ψύξης (κύρια ζώνη) = Αντιστάθμιση.

Ανατρέξτε στην ενότητα "7.2 Καμπύλη αντιστάθμισης" [▸ 30].

[10.13] Συμπληρωματική ζώνη 1/4

Ρυθμίστε τα εξής:

- Τύπος εκπομπού
- Έλεγχος

Τύπος εκπομπού

Πρέπει να αντιστοιχεί στη διάταξη του συστήματός σας. Τύπος εκπομπού της συμπληρωματικής ζώνης. Για περισσότερες πληροφορίες, ανατρέξτε στην ενότητα " [10.9] Κύρια ζώνη 1/4" [▸ 27].

- Ενδοδαπέδια θέρμανση
- Θερμοπομπός αντλίας θερμότητας
- Καλοριφέρ

Έλεγχος

Εμφανίζει (μόνο για ανάγνωση) τη μέθοδο ελέγχου μονάδας για τη συμπληρωματική ζώνη. Προσδιορίζεται από τη μέθοδο ελέγχου μονάδας για την κύρια ζώνη (ανατρέξτε στην ενότητα " [10.9] Κύρια ζώνη 1/4" [▸ 27]).

- Εξερχόμενο νερό αν η μέθοδος ελέγχου μονάδας για την κύρια ζώνη είναι Εξερχόμενο νερό.
- Εξωτερικός θερμοστάτης χώρου αν η μέθοδος ελέγχου μονάδας για την κύρια ζώνη είναι:
  - Εξωτερικός θερμοστάτης χώρου ή
  - Θερμοστάτης χώρου

Σε περίπτωση ρύθμισης μέσω εξωτερικού θερμοστάτη χώρου, πρέπει επίσης να ρυθμίσετε τον τύπο του εξωτερικού θερμοστάτη χώρου με τη ρύθμιση [2.13]:

Πρέπει να αντιστοιχεί στη διάταξη του συστήματός σας. Τύπος εξωτερικού θερμοστάτη χώρου για τη συμπληρωματική ζώνη.

Για περισσότερες πληροφορίες, ανατρέξτε στην ενότητα " [10.9] Κύρια ζώνη 1/4" [▸ 27].

- Ενιαία επαφή: Ο εξωτερικός θερμοστάτης χώρου που χρησιμοποιείται μπορεί να αποστείλει μόνο μια συνθήκη ΕΝΕΡΓΟΠΟΙΗΣΗΣ/ΑΠΕΝΕΡΓΟΠΟΙΗΣΗΣ θερμοστάτη. Δεν γίνεται διαχωρισμός ανάμεσα στο αίτημα θέρμανσης ή ψύξης.

  Επιλέξτε αυτήν την τιμή στην περίπτωση σύνδεσης στο θερμοπομπό αντλίας θερμότητας (FWX*).
- Διπλή επαφή: Ο εξωτερικός θερμοστάτης χώρου που χρησιμοποιείται μπορεί να αποστείλει συνθήκες ΕΝΕΡΓΟΠΟΙΗΣΗΣ/ΑΠΕΝΕΡΓΟΠΟΙΗΣΗΣ θερμοστάτη ξεχωριστά για τη θέρμανση και την ψύξη.

  Επιλέξτε αυτήν την τιμή στην περίπτωση σύνδεσης σε ενσύρματα χειριστήρια πολλαπλών ζωνών, ενσύρματους θερμοστάτες χώρου (EKRTWA) ή ασύρματους θερμοστάτες χώρου (EKRTR1, EKRTRB)

[10.14] Συμπληρωματική ζώνη 2/4

Ρυθμίστε τα εξής:

- Λειτουργία σημείου ρύθμισης θέρμανσης:
  - Σταθερή
  - Αντιστάθμιση
- Λειτουργία σημείου ρύθμισης ψύξης:
  - Σταθερή
  - Αντιστάθμιση

[10.15] Συμπληρωματική ζώνη 3/4 (Καμπύλη ΑΘ θέρμανσης)

Καθορίζει την καμπύλη αντιστάθμισης που χρησιμοποιείται για τον προσδιορισμό της θερμοκρασίας εξερχόμενου νερού της συμπληρωματικής ζώνης στη λειτουργία θέρμανσης χώρου.

Περιορισμός: Η καμπύλη χρησιμοποιείται μόνο όταν Λειτουργία σημείου ρύθμισης θέρμανσης (συμπληρωματική ζώνη) = Αντιστάθμιση.

Ανατρέξτε στην ενότητα "7.2 Καμπύλη αντιστάθμισης" [▸ 30].

[10.16] Συμπληρωματική ζώνη 4/4 (Καμπύλη ΑΘ ψύξης)

Καθορίζει την καμπύλη αντιστάθμισης που χρησιμοποιείται για τον προσδιορισμό της θερμοκρασίας εξερχόμενου νερού της συμπληρωματικής ζώνης στη λειτουργία ψύξης χώρου.

Περιορισμός: Η καμπύλη χρησιμοποιείται μόνο όταν Λειτουργία σημείου ρύθμισης ψύξης (συμπληρωματική ζώνη) = Αντιστάθμιση.

Ανατρέξτε στην ενότητα "7.2 Καμπύλη αντιστάθμισης" [▸ 30].

[10.17] Οδηγός ρύθμισης – ZNX 1/2

Ρυθμίστε τα εξής:

- Απόδοση θέρμανσης:
- Τρόπος λειτουργίας

Απόδοση θέρμανσης

Προσδιορίζει πόσο αποδοτικά θερμαίνεται το δοχείο.
Άνεση

Τρόπος λειτουργίας

Προσδιορίζει τον τρόπο παρασκευής του ζεστού νερού χρήσης. Οι 3 διαφορετικοί τρόποι διαφέρουν μεταξύ τους στον τρόπο καθορισμού της επιθυμητής θερμοκρασίας δοχείου και στον τρόπο με τον οποίο ενεργεί η μονάδα σύμφωνα με αυτόν. Συμβουλευτείτε το εγχειρίδιο λειτουργίας για περισσότερες λεπτομέρειες.
▪ Αναθέρμανση Το δοχείο μπορεί να θερμανθεί ΜΟΝΟ μέσω της λειτουργίας αναθέρμανσης (σταθερή ή προγραμματισμένη). Χρησιμοποιήστε τις ακόλουθες ρυθμίσεις: ▪ [4.11] Μέγιστο σημείο ρύθμισης δοχείου ▪ [4.24] Ενεργοποίηση προγράμματος αναθέρμανσης ▪ Σε περίπτωση σταθερής: [4.5] Σημείο ρύθμισης αναθέρμανσης ▪ Σε περίπτωση προγραμματισμένης: [4.25] Πρόγραμμα αναθέρμανσης. ▪ [4.12] Υστέρηση
▪ Προγραμματισμός και αναθέρμανση Το δοχείο θερμαίνεται σύμφωνα με ένα πρόγραμμα και μεταξύ των προγραμματισμένων κύκλων θέρμανσης επιτρέπεται η λειτουργία αναθέρμανσης. Οι ρυθμίσεις είναι οι ίδιες με αυτές για Αναθέρμανση και Προγραμματισμένο.
▪ Προγραμματισμένο Το δοχείο μπορεί να θερμανθεί ΜΟΝΟ σύμφωνα με κάποιο πρόγραμμα. Χρησιμοποιήστε τις ακόλουθες ρυθμίσεις: ▪ [4.6] Πρόγραμμα ▪ [4.21] Σημείο ρύθμισης άνεσης ▪ [4.22] Σημείο ρύθμισης Eco

Σχετικές ρυθμίσεις:

Ρύθμιση	Περιγραφή
[4.11] Μέγιστο σημείο ρύθμισης δοχείου (σε περίπτωση Αναθέρμανση ή Προγραμματισμός και αναθέρμανση)	Μπορείτε να ρυθμίσετε τη μέγιστη επιτρεπόμενη θερμοκρασία δοχείου εδώ. Αυτή είναι η μέγιστη θερμοκρασία που μπορούν να επιλέξουν οι χρήστες για το ζεστό νερό χρήσης. Μπορείτε να χρησιμοποιήσετε αυτήν τη ρύθμιση, για να περιορίσετε τη θερμοκρασία στις βρύσες ζεστού νερού. Η μέγιστη θερμοκρασία ΔΕΝ ισχύει κατά τη λειτουργία απολύμανσης.
[4.24] Ενεργοποίηση προγράμματος αναθέρμανσης (σε περίπτωση Αναθέρμανση ή Προγραμματισμός και αναθέρμανση)	Το σημείο ρύθμισης αναθέρμανσης μπορεί να είναι: ▪ Σταθερό (προεπιλογή) ▪ Προγραμματισμός Μπορείτε να κάνετε εναλλαγή μεταξύ των δύο εδώ: ▪ ΑΠΕΝΕΡΓΟΠΟΙΗΣΗ = Σταθερό. Τώρα μπορείτε να ορίσετε το [4.5]. ▪ ΕΝΕΡΓΟΠΟΙΗΣΗ = Προγραμματισμένο. Τώρα μπορείτε να ορίσετε το [4.25].
[4.5] Σημείο ρύθμισης αναθέρμανσης (σε περίπτωση σταθερού σημείου ρύθμισης αναθέρμανσης)	Μπορείτε να ορίσετε το σταθερό σημείο ρύθμισης αναθέρμανσης εδώ. ▪ 20~[4.11]°C
[4.25] Πρόγραμμα αναθέρμανσης (σε περίπτωση προγραμματισμένου σημείου ρύθμισης αναθέρμανσης)	Μπορείτε να προγραμματίσετε το πρόγραμμα αναθέρμανσης εδώ.
[4.12] Υστέρηση (σε περίπτωση Αναθέρμανση ή Προγραμματισμός και αναθέρμανση)	Μπορείτε να ρυθμίσετε την υστέρηση αναθέρμανσης εδώ. Όταν η θερμοκρασία δοχείου πέσει κάτω από τη θερμοκρασία αναθέρμανσης μείον τη θερμοκρασία υστέρησης αναθέρμανσης, το δοχείο θα θερμανθεί στη θερμοκρασία αναθέρμανσης. ▪ 2~20°C
[4.6] Πρόγραμμα (σε περίπτωση Προγραμματισμένο ή Προγραμματισμός και αναθέρμανση)	Μπορείτε να προγραμματίσετε και να ενεργοποιήσετε ένα πρόγραμμα δοχείου εδώ. Κατά τον προγραμματισμό του προγράμματος δοχείου, για κάθε χρονικό μπλοκ πρέπει να ορίσετε ποια λειτουργία θα χρησιμοποιείται: ▪ Λειτουργία άνεσης. Μπορείτε να προσδιορίσετε την τιμή του στο [4.21]. ▪ Λειτουργία Eco. Μπορείτε να προσδιορίσετε την τιμή του στο [4.22].
[4.21] Σημείο ρύθμισης άνεσης (σε περίπτωση Προγραμματισμένο ή Προγραμματισμός και αναθέρμανση)	Μπορείτε να προσδιορίσετε την τιμή που αντιστοιχεί στο Λειτουργία άνεσης εδώ. ▪ 20~[4.11] °C
[4.22] Σημείο ρύθμισης Eco (σε περίπτωση Προγραμματισμένο ή Προγραμματισμός και αναθέρμανση)	Μπορείτε να προσδιορίσετε την τιμή που αντιστοιχεί στο Λειτουργία Eco εδώ. ▪ 20~[4.11]°C

ΠΛΗΡΟΦΟΡΙΕΣ

Κίνδυνος μειωμένης απόδοσης κατά τη θέρμανση χώρου για δοχείο ζεστού νερού χρήσης χωρίς εσωτερική αντίσταση δοχείου: σε περίπτωση συχνής χρήσης της λειτουργίας ζεστού νερού χρήσης, θα προκύψουν συχνές και μεγάλες διακοπές στη θέρμανση/ψύξη χώρου κατά την επιλογή Τρόπος λειτουργίας = Αναθέρμανση (επιτρέπεται μόνο λειτουργία αναθέρμανσης για το δοχείο).

[10.18] Οδηγός ρύθμισης – ZNX 2/2

Ρυθμίστε τα εξής:

- Σημείο ρύθμισης δοχείου (επιλέξτε τιμή)
- Υστέρηση (επιλέξτε τιμή)

[10.19] Οδηγός ρύθμισης

Ο οδηγός ρύθμισης παραμέτρων ολοκληρώθηκε!

Βεβαιωθείτε ότι έχει ολοκληρωθεί και η λίστα ελέγχου αρχικής εκκίνησης στο e-Care.

7.2 Καμπύλη αντιστάθμισης

7.2.1 Τι είναι η καμπύλη αντιστάθμισης;

Λειτουργία αντιστάθμισης

Η μονάδα λειτουργεί "αντισταθμίζοντας τις καιρικές συνθήκες", αν η επιθυμητή θερμοκρασία εξερχόμενου νερού καθορίζεται αυτόματα από την εξωτερική θερμοκρασία. Επομένως, συνδέεται σε έναν αισθητήρα θερμοκρασίας στον βόρειο τοίχο του κτηρίου. Αν η εξωτερική θερμοκρασία μειωθεί ή αυξηθεί, η μονάδα αντισταθμίζει αμέσως την αλλαγή. Συνεπώς, η μονάδα δεν χρειάζεται να περιμένει την ανατροφοδότηση από τον θερμοστάτη για να αυξήσει ή να μειώσει τη θερμοκρασία του εξερχόμενου νερού. Επειδή αντιδρά πιο γρήγορα, αποτρέπει τη μεγάλη άνοδο ή πτώση της εσωτερικής θερμοκρασίας και της θερμοκρασίας νερού στα σημεία παροχής.

Πλεονέκτημα

Η λειτουργία αντιστάθμισης μειώνει την κατανάλωση ενέργειας.

Καμπύλη αντιστάθμισης

Για να είναι δυνατή η αντιστάθμιση των διαφορών στη θερμοκρασία, η μονάδα βασίζεται στην καμπύλη αντιστάθμισής της. Αυτή η καμπύλη καθορίζει ποια πρέπει να είναι η θερμοκρασία του εξερχόμενου νερού στις διάφορες εξωτερικές θερμοκρασίες. Επειδή η κλίση της καμπύλης εξαρτάται από τις τοπικές προϋποθέσεις, όπως το κλίμα και τη μόνωση του κτηρίου, η καμπύλη μπορεί να προσαρμοστεί από έναν εγκαταστάτη ή χρήστη.

Τύποι καμπύλης αντιστάθμισης

Ο τύπος της καμπύλης αντιστάθμισης είναι "καμπύλη 2 σημείων".

Διαθεσιμότητα

Η καμπύλη αντιστάθμισης είναι διαθέσιμη για τα εξής:
- Κύρια ζώνη - Θέρμανση
- Κύρια ζώνη - Ψύξη
- Συμπληρωματική ζώνη - Θέρμανση
- Συμπληρωματική ζώνη - Ψύξη

7.2.2 Χρήση καμπυλών αντιστάθμισης

Σχετικές οθόνες

Ο παρακάτω πίνακας περιγράφει τα εξής:
- Πού μπορείτε να ορίσετε τις διάφορες καμπύλες αντιστάθμισης
- Πότε χρησιμοποιείται η καμπύλη (περιορισμός)

Για να ορίσετε την καμπύλη, μεταβείτε στο…	Η καμπύλη χρησιμοποιείται όταν…
[1.8] Κύρια ζώνη > Καμπύλη ΑΘ θέρμανσης	[1.5] Λειτουργία σημείου ρύθμισης θέρμανσης = Αντιστάθμιση
[1.9] Κύρια ζώνη > Καμπύλη ΑΘ ψύξης	[1.7] Λειτουργία σημείου ρύθμισης ψύξης = Αντιστάθμιση
[2.8] Συμπληρωματική ζώνη > Καμπύλη ΑΘ θέρμανσης	[2.5] Λειτουργία σημείου ρύθμισης θέρμανσης = Αντιστάθμιση
[2.9] Συμπληρωματική ζώνη > Καμπύλη ΑΘ ψύξης	[2.7] Λειτουργία σημείου ρύθμισης ψύξης = Αντιστάθμιση

ΠΛΗΡΟΦΟΡΙΕΣ

Μέγιστο και ελάχιστο σημείο ρύθμισης

Δεν μπορείτε να ρυθμίσετε την καμπύλη με θερμοκρασίες που είναι υψηλότερες ή χαμηλότερες από το μέγιστο και το ελάχιστο σημείο ρύθμισης που έχει ρυθμιστεί για αυτήν τη ζώνη. Αν επιτευχθεί το μέγιστο ή το ελάχιστο σημείο ρύθμισης, η καμπύλη εξομαλύνεται.

Για να ορίσετε μια καμπύλη αντιστάθμισης

Ορίστε την καμπύλη αντιστάθμισης χρησιμοποιώντας δύο σημεία ρύθμισης (**b, c**). **Παράδειγμα:**

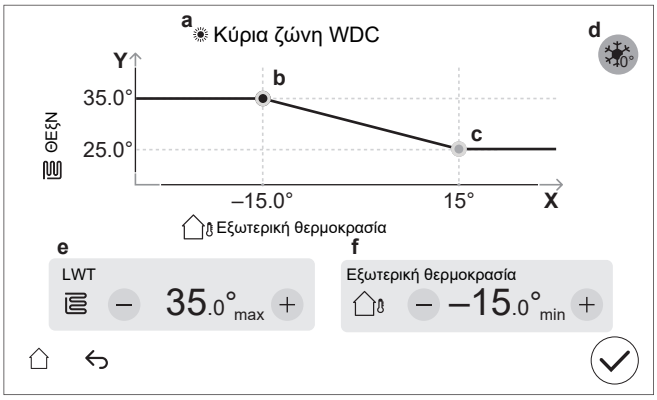

Προϊόν	Περιγραφή
a	Επιλεγμένη καμπύλη αντιστάθμισης: ▪ [1.8] Κύρια ζώνη – Θέρμανση ( ) ▪ [1.9] Κύρια ζώνη – Ψύξη ( ) ▪ [2.8] Συμπληρωματική ζώνη – Θέρμανση ( ) ▪ [2.9] Συμπληρωματική ζώνη – Ψύξη ( )
b, c	Σημείο ρύθμισης 1 και σημείο ρύθμισης 2. Μπορείτε να τα αλλάξετε: ▪ Σύροντας το σημείο ρύθμισης. ▪ Πατώντας το σημείο ρύθμισης και, στη συνέχεια, χρησιμοποιώντας τα κουμπιά – / + buttons στα **e, f**.
d	Αύξηση γύρω από τους θ°C (ίδια με τη ρύθμιση [1.26] για την κύρια ζώνη και [2.20] για τη συμπληρωματική ζώνη). Χρησιμοποιήστε αυτήν τη ρύθμιση για να αντισταθμίσετε πιθανές απώλειες θερμότητας του κτηρίου εξαιτίας εξάτμισης του λιωμένου πάγου ή χιονιού. (π.χ. σε χώρες με ψυχρό κλίμα). Κατά τη λειτουργία θέρμανσης, η επιθυμητή θερμοκρασία εξερχόμενου νερού αυξάνεται τοπικά γύρω από μια εξωτερική θερμοκρασία 0°C. 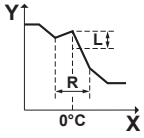 **L**: Αύξηση. **R**: Εύρος. **X**: Εξωτερική θερμοκρασία. **Y**: Θερμοκρασία εξερχόμενου νερού Πιθανές τιμές: ▪ Όχι ▪ αύξηση 2°C, απόκλιση 4°C ▪ αύξηση 2°C, απόκλιση 8°C ▪ αύξηση 4°C, απόκλιση 4°C ▪ αύξηση 4°C, απόκλιση 8°C
e, f	Τιμές του επιλεγμένου σημείου ρύθμισης. Μπορείτε να αλλάξετε τις τιμές χρησιμοποιώντας τα κουμπιά – / +.
Άξονας X	Εξωτερική θερμοκρασία.
Άξονας Y	Θερμοκρασία εξερχόμενου νερού για την επιλεγμένη ζώνη. Το εικονίδιο αντιστοιχεί στον εκπομπό θερμότητας για τη συγκεκριμένη ζώνη: ▪ : Ενδοδαπέδια θέρμανση ▪ : Μονάδα fan coil ▪ : Θερμαντικό σώμα

Για τη λεπτομερή ρύθμιση μιας καμπύλης αντιστάθμισης

Ο παρακάτω πίνακας περιγράφει πώς να ρυθμίσετε λεπτομερώς την καμπύλη αντιστάθμισης μιας ζώνης:

Αισθάνεστε...		Λεπτομερής ρύθμιση με σημεία ρύθμισης:			
Σε κανονικές εξωτερικές θερμοκρασίες...	Σε χαμηλές εξωτερικές θερμοκρασίες...	Σημείο ρύθμισης 1 (b)		Σημείο ρύθμισης 2 (c)	
		X	Y	X	Y
OK	Κρύο	↑	↑	—	—
OK	Ζέστη	↓	↓	—	—
Κρύο	OK	—	—	↑	↑
Κρύο	Κρύο	↑	↑	↑	↑
Κρύο	Ζέστη	↓	↓	↑	↑
Ζέστη	OK	—	—	↓	↓
Ζέστη	Κρύο	↑	↑	↓	↓
Ζέστη	Ζέστη	↓	↓	↓	↓

7.3 Δομή μενού: Επισκόπηση ρυθμίσεων εγκαταστάτη

ΕΙΔΟΠΟΙΗΣΗ

Όταν αλλάζετε μια ρύθμιση, η λειτουργία διακόπτεται προσωρινά. Οι λειτουργίες θα επανεκκινηθούν όταν επιστρέψετε στην αρχική οθόνη.

Ανάλογα με τον τύπο της μονάδας σας και τις επιλεγμένες ρυθμίσεις, ορισμένες ρυθμίσεις δεν θα είναι ορατές.

[1] Κύρια ζώνη

[1.10] Υστέρηση

[1.11] Τύπος εκπομπού

[1.13] Εξωτερικός θερμοστάτης χώρου

[1.14] Θέρμανση Δέλτα T

[1.16] Επιτρεπόμενη ψύξη

[1.18] Ψύξη Δέλτα T

[1.19] Υπερθέρμανση κυκλώματος νερού

[1.20] Υπόψυξη κυκλώματος νερού

[1.22] Αντιπαγετική προστασία

[1.26] Αύξηση γύρω από τους 0°C

[2] Συμπληρωματική ζώνη

[2.10] Υστέρηση

[2.11] Τύπος εκπομπού

[2.13] Εξωτερικός θερμοστάτης χώρου

[2.14] Θέρμανση Δέλτα T

[2.17] Ψύξη Δέλτα T

[2.20] Αύξηση γύρω από τους 0°C

[3] Θέρμανση/ψύξη χώρου

[3.3] Επιλογή έκτακτης ανάγκης

[3.4] Αντιπαγετική προστασία

[3.5] Προγραμματισμός λειτουργίας

[3.7] Υπέρβαση ορίου

[3.8] Εξωτερ. αισθητήρας

[3.9] Σέρβις περιορισμού κυκλοφορητή

[3.10] Κιτ διπλής ζώνης εγκατεστημένο

[3.11] Σημείο ρύθμισης υπόψυξης

[3.12] Σημείο ρύθμισης υπερθέρμανσης

[4] Ζεστό νερό χρήσης

[4.12] Υστέρηση

[4.13] Κυκλοφ. ZNX

[4.14] Αντίσταση δοχείου

[4.15] Επιλογή έκτακτης ανάγκης

[4.23] Απόκλιση σημείου ρύθμισης ΑΔ

[5] Ρυθμίσεις

[5.1] Εξαναγκασμένη απόψυξη

[5.2] Αθόρυβη λειτουργία

[5.5] Εφεδρικό σύστημα θέρμανσης

[5.6] Έλλειψη απόδοσης

[5.7] Επισκόπηση ρυθμίσεων εγκατάστασης

[5.8] Digital Key

[5.9] Τοποθεσία και γλώσσα

[5.10] Ζώνη ώρας

[5.11] Επαναφορά ωρών λειτουργίας ανεμιστήρα

[5.16] Επαναφορά στις εργοστασιακές προεπιλογές

[5.18] Επανεκκίνηση συστήματος

[5.19] Βάνα εκτροπής Τύπος

[5.20] Βάνα παράκαμψης Τύπος

[5.21] Βάνα ανάμιξης κιτ διπλής ζώνης Τύπος

[5.22] Αισθητήρας περιβάλλοντος

[5.23] Επιλογή έκτακτης ανάγκης

[5.24] Προηγμένο επίπεδο καταγραφής

[5.25] Απαίτηση απόκρισης

[5.29] Λειτουργία ανάκτησης ψυκτικού

[5.33] Χωρητικότητα λέβητα

[5.34] Μέγιστη απόδοση

[7] Λειτουργία συντήρησης

[7.1] Δοκιμαστική λειτουργία ενεργοποιητή

[7.2] Εξαέρωση

[7.3] Δοκιμαστική λειτουργία

[7.4] Στέγνωμα ΕΝΔΘ

[7.5] Επιθυμητή τιμή δέλτα T θέρμανσης χώρου

[7.6] Κιτ ανάμειξης

[7.7] Ρυθμίσεις εκτέλεσης δοκιμαστικής λειτουργίας

[10] Οδηγός ρύθμισης

Ανατρέξτε στην ενότητα "7.1 Οδηγός ρύθμισης" [▶ 24].

[11] Δυσλειτουργία

[12] Αγγίξτε

[12.2] Προβολή αισθητήρα

[12.3] Εργαλείο σχεδίασης

[13] IO πεδίου

[13.1] / [13.2] / [13.3] Μπλοκ ακροδεκτών X42M

[13.4] / [13.5] Μπλοκ ακροδεκτών X43M

[13.6] Μπλοκ ακροδεκτών X44M

[13.7] Μπλοκ ακροδεκτών X45M

8 Έναρξη λειτουργίας

ΕΙΔΟΠΟΙΗΣΗ

Λίστες ελέγχου αρχικής εκκίνησης. Φροντίστε να ολοκληρώσετε τις διάφορες λίστες ελέγχου αρχικής εκκίνησης:

- Στα εγχειρίδια εγκατάστασης (της εξωτερικής και της εσωτερικής μονάδας) ή στον οδηγό αναφοράς εγκαταστάτη
- Στην εφαρμογή Daikin e-Care

ΕΙΔΟΠΟΙΗΣΗ

Πρώτη λειτουργία. Την πρώτη φορά που η μονάδα θα ξεκινήσει στη λειτουργία θέρμανσης ή ζεστού νερού χρήσης, η μονάδα θα ξεκινήσει σύντομα στη λειτουργία ψύξης για να διασφαλιστεί η αξιοπιστία της αντλίας θερμότητας. Για αυτόν τον λόγο, ο εφεδρικός θερμαντήρας θα αυξήσει τη θερμοκρασία του νερού έτσι ώστε η μονάδα να μην παγώσει. Απαιτείται η πρώτη εκκίνηση να γίνει στη λειτουργία θέρμανσης ή ψύξης χώρου (όχι στη λειτουργία ζεστού νερού χρήσης), για να περιοριστεί η κατανάλωση του εφεδρικού θερμαντήρα. Αν η πρώτη εκκίνηση γινόταν στη λειτουργία ζεστού νερού χρήσης, η κατανάλωση του εφεδρικού θερμαντήρα θα αναμενόταν να είναι μεγαλύτερη.

ΕΙΔΟΠΟΙΗΣΗ

ΠΑΝΤΑ να θέτετε τη μονάδα σε λειτουργία με τα θερμίστορ ή/και τους αισθητήρες/διακόπτες πίεσης. Αν ΔΕΝ το κάνετε, ενδέχεται να καεί ο συμπιεστής.

ΠΡΟΕΙΔΟΠΟΙΗΣΗ

Μετά την αρχική εκκίνηση, ΜΗΝ απενεργοποιήσετε τους ασφαλειοδιακόπτες (**c**) για τις μονάδες, ώστε η προστασία να παραμείνει ενεργή. Σε περίπτωση τροφοδοσίας με κανονική χρέωση (**a**), υπάρχει ένας ασφαλειοδιακόπτης. Σε περίπτωση τροφοδοσίας με μειωμένη χρέωση (**b**), υπάρχουν δύο.

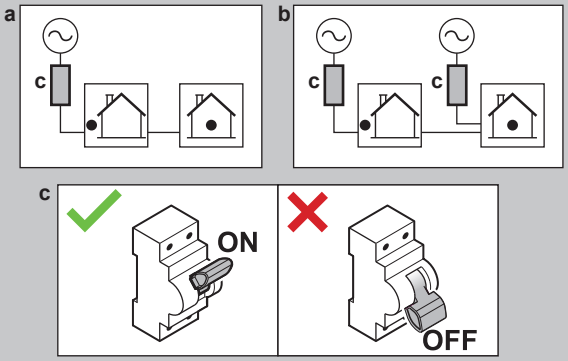

ΕΙΔΟΠΟΙΗΣΗ

Αν έχουν τοποθετηθεί βαλβίδες αυτόματης εξαέρωσης στις σωληνώσεις του χώρου εγκατάστασης:

- Μεταξύ της εξωτερικής και της εσωτερικής μονάδας (στον αγωγό εισόδου νερού της εσωτερικής μονάδας), πρέπει να κλείσουν μετά την αρχική εκκίνηση.
- Μετά την εσωτερική μονάδα (στην πλευρά του εκπομπού), μπορεί να παραμείνουν ανοιχτές μετά την αρχική εκκίνηση.

ΠΛΗΡΟΦΟΡΙΕΣ

Λειτουργίες προστασίας — "Λειτουργία συντήρησης". Το λογισμικό περιλαμβάνει λειτουργίες προστασίας, όπως την αντιπαγετική προστασία χώρου. Η μονάδα εκτελεί αυτόματα αυτές τις λειτουργίες, όταν είναι απαραίτητο.

Κατά την εγκατάσταση ή τη συντήρηση, αυτή η συμπεριφορά δεν είναι επιθυμητή. Ως εκ τούτου:

- **Κατά την πρώτη ενεργοποίηση:** Η λειτουργία συντήρησης είναι ενεργή και οι λειτουργίες προστασίας είναι απενεργοποιημένες από προεπιλογή. Μετά από 12 ώρες, η λειτουργία συντήρησης θα απενεργοποιηθεί και οι λειτουργίες προστασίας θα ενεργοποιηθούν αυτόματα.
- **Στη συνέχεια:**Κάθε φορά που μεταβαίνετε στο [7] `Λειτουργία συντήρησης`, οι λειτουργίες προστασίας θα απενεργοποιούνται για 12 ώρες ή μέχρι να εξέλθετε από το `Λειτουργία συντήρησης`.

8.1 Λίστα ελέγχου πριν από την έναρξη λειτουργίας

1 Μετά την εγκατάσταση της μονάδας, ελέγξτε τα στοιχεία της παρακάτω λίστας. Για την εξωτερική μονάδα, ελέγξτε επίσης τα στοιχεία αρχικής εκκίνησης στο εγχειρίδιο εγκατάστασης της εξωτερικής μονάδας.

2 Κλείστε τη μονάδα.

3 Ενεργοποιήστε τη μονάδα.

☐	Έχετε διαβάσει το σύνολο των οδηγιών εγκατάστασης, όπως περιγράφεται στον **οδηγό αναφοράς εγκαταστάτη**.
☐	Η **εσωτερική μονάδα** έχει τοποθετηθεί σωστά.
☐	Οι ακόλουθες εργασίες **καλωδίωσης στο χώρο εγκατάστασης** έχουν πραγματοποιηθεί σύμφωνα με το παρόν έγγραφο και την ισχύουσα νομοθεσία: ▪ Ανάμεσα στον τοπικό ηλεκτρολογικό πίνακα και την εξωτερική μονάδα ▪ Ανάμεσα στην εσωτερική μονάδα και την εξωτερική μονάδα ▪ Ανάμεσα στον τοπικό ηλεκτρικό πίνακα και την εσωτερική μονάδα ▪ Ανάμεσα στην εσωτερική μονάδα και τις βάνες (αν υπάρχουν) ▪ Ανάμεσα στην εσωτερική μονάδα και το θερμοστάτη χώρου (αν υπάρχει) ▪ Ανάμεσα στην εσωτερική μονάδα και το δοχείο ζεστού νερού χρήσης (αν υπάρχει)
☐	Η **κανονικά κλειστή βάνα αποκοπής** (διακόπτης διαρροής στην είσοδο) έχει εγκατασταθεί σωστά.
☐	Το σύστημα είναι **γειωμένο** σωστά και οι ακροδέκτες γείωσης είναι σφιγμένοι.
☐	Οι **ασφάλειες** ή οι τοπικά εγκατεστημένες διατάξεις προστασίας έχουν εγκατασταθεί σύμφωνα με το παρόν έγγραφο και ΔΕΝ έχουν παρακαμφθεί.
☐	Η **τάση ηλεκτρικής παροχής** αντιστοιχεί στην τάση που αναγράφεται στην πινακίδα χαρακτηριστικών της μονάδας.
☐	ΔΕΝ υπάρχουν **χαλαρές συνδέσεις** ή κατεστραμμένα ηλεκτρικά εξαρτήματα στον ηλεκτρικό πίνακα.
☐	ΔΕΝ υπάρχουν **κατεστραμμένα εξαρτήματα** ή **παραμορφωμένοι σωλήνες** στο εσωτερικό της εσωτερικής και της εξωτερικής μονάδας.
☐	Ο **ασφαλειοδιακόπτης εφεδρικού θερμαντήρα** F1B (του εμπορίου) είναι ενεργοποιημένος.

☐	Μόνο για δοχεία με ενσωματωμένη αντίσταση δοχείου: Ο **ασφαλειοδιακόπτης αντίστασης δοχείου** F2B (του εμπορίου) είναι ενεργοποιημένος.
☐	Έχει εγκατασταθεί το σωστό μέγεθος σωλήνων και οι **σωλήνες** είναι σωστά μονωμένοι.
☐	ΔΕΝ υπάρχει **διαρροή νερού** στο εσωτερικό της εσωτερικής μονάδας.
☐	Οι **βάνες αποκοπής** έχουν εγκατασταθεί σωστά και είναι πλήρως ανοικτές.
☐	Αν έχουν τοποθετηθεί **βαλβίδες αυτόματης εξαέρωσης** στις σωληνώσεις του χώρου εγκατάστασης: ▪ Μεταξύ της εξωτερικής και της εσωτερικής μονάδας (στον αγωγό εισόδου νερού της εσωτερικής μονάδας), πρέπει να κλείσουν μετά την αρχική εκκίνηση. ▪ Μετά την εσωτερική μονάδα (στην πλευρά του εκπομπού), μπορεί να παραμείνουν ανοιχτές μετά την αρχική εκκίνηση.
☐	Η **ανακουφιστική βαλβίδα** (κύκλωμα θέρμανσης χώρου) εξάγει νερό όταν είναι ανοικτή. ΠΡΕΠΕΙ να εξέρχεται καθαρό νερό.
☐	Ο **ελάχιστος όγκος νερού** είναι διασφαλισμένος σε όλες τις συνθήκες. Ανατρέξτε στην παράγραφο "Για να ελέγξετε τον όγκο και την παροχή του νερού" στην ενότητα "5.1 Προετοιμασία των σωληνώσεων νερού" [▶ 7].
☐	(αν ισχύει) Το **δοχείο ζεστού νερού χρήσης** είναι πλήρως γεμάτο.
☐	Η **ποιότητα νερού** συμμορφώνεται με την οδηγία 2020/2184 της ΕΕ.
☐	**Δεν έχει προστεθεί αντιψυκτικό διάλυμα** (π.χ. γλυκόλη) στο νερό.
☐	Η ετικέτα "**Όχι γλυκόλη**" (παρέχεται ως παρελκόμενο) έχει επικολληθεί στις σωληνώσεις του χώρου εγκατάστασης κοντά στο σημείο πλήρωσης.
☐	Εξηγήσατε στον χρήστη πώς να χρησιμοποιεί με ασφάλεια την αντλία θερμότητας R290. Για περισσότερες πληροφορίες σχετικά με αυτό, ανατρέξτε στο ειδικό Εγχειρίδιο σέρβις ESIE22-02 "Συστήματα που χρησιμοποιούν ψυκτικό R290" (που είναι διαθέσιμο στον ιστότοπο https://my.daikin.eu).

8.2 Λίστα ελέγχου κατά την αρχική εκκίνηση

☐	Ξεκλειδώστε την **εξωτερική μονάδα** (συμπιεστής).
☐	Ανοίξτε τη **βάνα διακοπής του δοχείου ψυκτικού της εξωτερικής μονάδας**.
☐	Ενημερώστε το **λογισμικό χειριστηρίου** στην πιο πρόσφατη έκδοση.
☐	Για να ελέγξετε ότι η **ελάχιστη παροχή νερού** κατά τη λειτουργία εφεδρικού θερμαντήρα/απόψυξης είναι διασφαλισμένη σε όλες τις συνθήκες. Ανατρέξτε στην παράγραφο "Για να ελέγξετε τον όγκο και την παροχή του νερού" στην ενότητα "5.1 Προετοιμασία των σωληνώσεων νερού" [▶ 7].
☐	Για να εκτελέσετε μια **εξαέρωση**.
☐	Για να εκτελέσετε μια **δοκιμαστική λειτουργία**.
☐	Για να εκτελέσετε μια **δοκιμαστική λειτουργία επενεργητή**.
☐	Για να εκτελέσετε (ξεκινήσετε) ένα **στέγνωμα δαπέδου ενδοδαπέδιας θέρμανσης** (αν είναι απαραίτητο).

8.2.1 Για να ξεκλειδώσετε την εξωτερική μονάδα (συμπιεστής)

Σχετικά με τη διαδικασία ξεκλειδώματος (Digital Key)

Ποιος	Μόνο εκπαιδευμένοι εγκαταστάτες με το απαιτούμενο επίπεδο ικανοτήτων είναι εξουσιοδοτημένοι να εκτελούν τη διαδικασία ξεκλειδώματος (δηλαδή να παράγουν το Digital Key).
Τι	 Ο συμπιεστής των αντλιών θερμότητας Daikin Altherma 4 παραδίδεται σε κλειδωμένη κατάσταση. Κατά την αρχική εκκίνηση, πρέπει να ξεκλειδωθεί μέσω της λειτουργίας Digital Key στην εφαρμογή Daikin e-Care και στο χειριστήριο της εσωτερικής μονάδας. 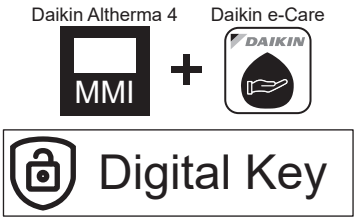 **Σημείωση:** Για να διαγράψετε ορισμένα σφάλματα που σχετίζονται με το R290 (π.χ. διαρροή ψυκτικού R290, σφάλματα αισθητήρα αερίου), πρέπει επίσης να χρησιμοποιήσετε τη λειτουργία Digital Key.
Πότε	**Επιλογή 1 (οδηγός ρύθμισης παραμέτρων):** Κατά την πρώτη ενεργοποίηση της μονάδας, ο οδηγός ρύθμισης παραμέτρων ξεκινά αυτόματα. Αφού ολοκληρώσετε όλα τα βήματα στον οδηγό (βλ. "7.1 Οδηγός ρύθμισης" [▶ 24]), το χειριστήριο θα εμφανίσει ένα μήνυμα σφάλματος καθοδηγώντας σας να εκκινήσετε τη λειτουργία Digital Key (δηλαδή να εκτελέσετε τη διαδικασία ξεκλειδώματος). **Επιλογή 2 (σφάλματα):**Όταν υπάρχουν σφάλματα που πρέπει να εκκαθαριστούν με το Digital Key, μπορείτε να ξεκινήσετε τη λειτουργία Digital Key από τα αντίστοιχα μηνύματα σφάλματος.

Απαιτείται	▪ Smartphone (που υποστηρίζει iOS/Android) με την εφαρμογή Daikin e-Care εγκατεστημένη.
	  ▪ Για να κατεβάσετε την εφαρμογή, ανατρέξτε στην ενότητα "1 Πληροφορίες για το παρόν έγγραφο" [▶ 2].
	  ▪ Υποστηρίζεται η λειτουργία εκτός σύνδεσης για τη δημιουργία του Digital Key (αν ο χρήστης ήταν ήδη συνδεδεμένος).
	▪ Επαγγελματικός λογαριασμός Stand By Me (για σύνδεση στην εφαρμογή), με το απαιτούμενο επίπεδο εκπαίδευσης για τον χειρισμό μονάδων R290.

Σημεία προσοχής	▪ Επιτρέπονται έως 5 προσπάθειες ξεκλειδώματος ανά 15 λεπτά. Σε περίπτωση υπέρβασης, η μονάδα ΔΕΝ επιτρέπει άλλες προσπάθειες για 1 ώρα. ▪ Αφού εισαχθεί το Digital Key, τα δικαιώματα στη μονάδα αυξάνονται για 6 ώρες. Συνιστάται ο εγκαταστάτης να επαναφέρει τη λειτουργία χρήστη κατά την αποχώρηση από τον χώρο.

Διαδικασία ξεκλειδώματος (διάγραμμα ροής)

1. Εφαρμογή e-Care > Αρχική σελίδα
   Digital Key
2. Δημιουργία ψηφιακού κλειδιού (διαδικασία 3 βημάτων):
   1. Προσδιορισμός της μονάδας
   2. Ερωτηματολόγιο ασφάλειας
   3.Δημιουργία ψηφιακού κλειδιού

   Αποτέλεσμα: Εάν είναι εντάξει, τότε ο συμπιεστής ξεκλειδώνεται, και η μονάδα είναι πλήρως λειτουργική.
3. 'νοιγμα της βάνας διακοπής του δοχείου ψυκτικού της εξωτερικής μονάδας
4. Επιβεβαίωση ολοκλήρωσης της διαδικασίας ξεκλειδώματος
5. Λίστα ελέγχου κατά την αρχική εκκίνηση

Διαδικασία ξεκλειδώματος (λεπτομερή βήματα)

1		Στην αρχική σελίδα της εφαρμογής Daikin e-Care, μεταβείτε στο: 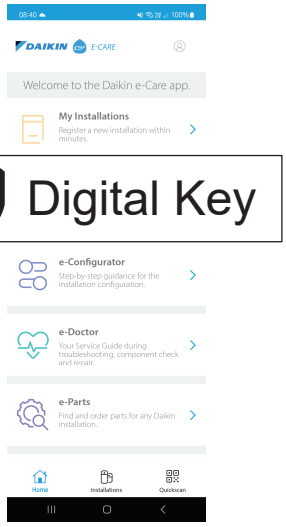 **Αποτέλεσμα:** Η εφαρμογή επαληθεύει αν ο εγκαταστάτης διαθέτει το απαιτούμενο επίπεδο ικανοτήτων για να εκτελέσει τη διαδικασία ξεκλειδώματος. Αν όχι, εμφανίζεται ένα σφάλμα και οι ενέργειες περιορίζονται.
2		Η διαδικασία 3 βημάτων για τη δημιουργία του Digital Key ξεκινά: ▪ 2.1 Αναγνώριση της μονάδας ▪ 2.2 Ερωτηματολόγιο για την ασφάλεια ▪ 2.3 Δημιουργία του Digital Key

2.1		**Αναγνώριση της μονάδας** Σαρώστε τον κωδικό QR στην πινακίδα χαρακτηριστικών της εσωτερικής μονάδας. Η εφαρμογή θα ελέγξει αν αυτή η μονάδα έχει ήδη καταχωρηθεί και εντοπιστεί από το Stand By Me. Για νέες εγκαταστάσεις, θα πρέπει να καταχωρίσετε τη μονάδα για να μπορέσετε να προχωρήσετε στο επόμενο βήμα.
2.2		**Ερωτηματολόγιο για την ασφάλεια** Απαντήστε στις ερωτήσεις για την ασφάλεια. Αυτή η σύντομη λίστα ερωτήσεων βοηθά τον εγκαταστάτη να επαληθεύσει ότι πληρούνται οι ελάχιστες απαιτήσεις ασφαλείας για την ενεργοποίηση του συμπιεστή. Όταν συμπληρωθεί η λίστα ελέγχου, η εφαρμογή ελέγχει τις απαντήσεις και δημιουργεί μια αναφορά. Μόνο αν πληρούνται όλες οι απαιτήσεις ασφαλείας, μπορείτε να μεταβείτε στο επόμενο βήμα.
2.3		**Δημιουργία του Digital Key**
	2.3.1 MMI	Η εφαρμογή εμφανίζει έναν πρώτο κωδικό. Εισαγάγετε αυτόν τον κωδικό στο χειριστήριο. Για παράδειγμα: 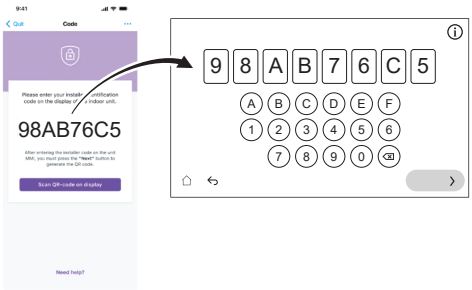
	2.3.2 MMI	Το χειριστήριο δημιουργεί έναν κωδικό QR. Σαρώστε αυτόν τον κωδικό με την εφαρμογή. Για παράδειγμα:
	2.3.3 MMI	Η εφαρμογή εμφανίζει έναν δεύτερο κωδικό (= Digital Key, κωδικός μίας χρήσης). Εισαγάγετε αυτόν τον κωδικό στο χειριστήριο. Για παράδειγμα: 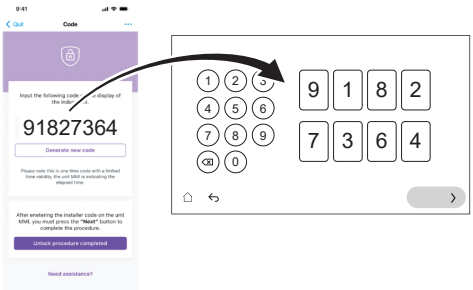
	Αποτέλεσμα:	Αν όλα είναι εντάξει, τότε: ▪ Το χειριστήριο εμφανίζει μια επιβεβαίωση. ▪ Ο συμπιεστής έχει ξεκλειδωθεί και η μονάδα είναι πλήρως λειτουργική.
3		Όταν σας ζητηθεί από το χειριστήριο, ανοίξτε τη βάνα διακοπής του δοχείου ψυκτικού της εξωτερικής μονάδας. Ανατρέξτε στην ενότητα "8.2.2 Για να ανοίξετε τη βάνα διακοπής του δοχείου ψυκτικού της εξωτερικής μονάδας" [▶ 35].

❹		Στην εφαρμογή, επιβεβαιώστε την ολοκλήρωση της διαδικασίας ξεκλειδώματος.
❺		Στην εφαρμογή, θα κατευθυνθείτε στο εργαλείο αρχικής εκκίνησης όπου μπορείτε να συμπληρώσετε τη λίστα ελέγχου αρχικής εκκίνησης για να ολοκληρώσετε τους λεπτομερείς ελέγχους στην εγκατάσταση. Όταν ολοκληρωθεί η διαδικασία αρχικής εκκίνησης, η μονάδα είναι έτοιμη για λειτουργία.

8.2.2 Για να ανοίξετε τη βάνα διακοπής του δοχείου ψυκτικού της εξωτερικής μονάδας

ΕΙΔΟΠΟΙΗΣΗ

Μετά την εγκατάσταση, η βάνα διακοπής πρέπει να παραμείνει πλήρως ανοιχτή για να αποφευχθεί η ζημιά στο στεγανοποιητικό υλικό.

Για την ασφαλή μεταφορά, όλο το ψυκτικό αποθηκεύεται στο δοχείο ψυκτικού της εξωτερικής μονάδας. Κατά την αρχική εκκίνηση, όταν εκτελεστεί η διαδικασία ξεκλειδώματος της εξωτερικής μονάδας (βλ. "8.2.1 Για να ξεκλειδώσετε την εξωτερική μονάδα (συμπιεστής)" [▶ 33]), η βάνα διακοπής του δοχείου ψυκτικού πρέπει να ανοίξει πλήρως (όταν υποδειχθεί από το χειριστήριο) και να παραμείνει πλήρως ανοιχτή.

1 Βεβαιωθείτε ότι δεν υπάρχει διαρροή αερίου στο κύκλωμα μεταξύ της εσωτερικής μονάδας και της εξωτερικής μονάδας χρησιμοποιώντας έναν ανιχνευτή διαρροής αερίου.

2 Αφαιρέστε το καπάκι.

3 Περιστρέψτε τη βάνα διακοπής ώστε να ανοίξει εντελώς (περιστρέψτε την όπως απεικονίζεται μέχρι να μην μπορεί να περιστραφεί άλλο) και αφήστε την πλήρως ανοιχτή.

4 Επανατοποθετήστε το καπάκι για να αποφύγετε τη διαρροή.

5 Ελέγξτε ξανά για να βεβαιωθείτε ότι δεν υπάρχει διαρροή αερίου.

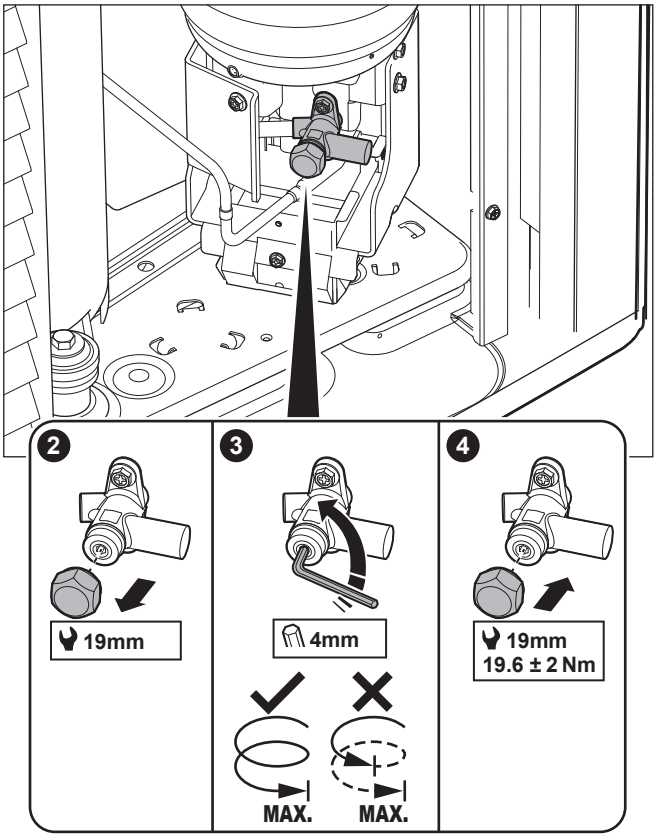

Αυτοκόλλητο

Το αυτοκόλλητο στο κάλυμμα συντήρησης της εξωτερικής μονάδας περιέχει πληροφορίες σχετικά με το άνοιγμα της βάνας διακοπής του δοχείου ψυκτικού της εξωτερικής μονάδας. Ένα μέρος του κειμένου είναι στα Αγγλικά. Η μετάφραση είναι η εξής:

#	Αγγλικά	Μετάφραση
4	Unlock the unit before opening the valve.	Ξεκλειδώστε τη μονάδα πριν ανοίξετε τη βάνα.
4a	Unlock via the MMI and e-Care app. The MMI will instruct when to open the valve.	Ξεκλειδώστε μέσω του MMI (χειριστήριο της εσωτερικής μονάδας) και της εφαρμογής e-Care. Το MMI θα υποδείξει πότε πρέπει να ανοίξετε τη βάνα.
4c	Turn fully open and leave fully open.	Ανοίξτε την πλήρως και αφήστε την πλήρως ανοιχτή.

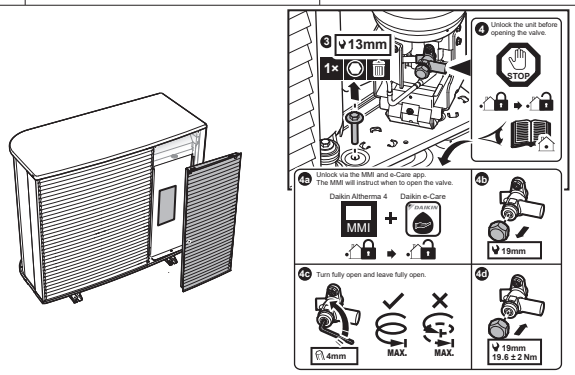

8.2.3 Για να ενημερώσετε το λογισμικό του χειριστηρίου

Κατά την αρχική εκκίνηση, είναι καλή πρακτική να ενημερώσετε το λογισμικό του χειριστηρίου έτσι ώστε να έχετε όλες τις πιο πρόσφατες λειτουργίες.

1 Κατεβάστε το πιο πρόσφατο λογισμικό του χειριστηρίου (που είναι διαθέσιμο στον ιστότοπο https://my.daikin.eu, αναζητήστε το μέσω του Software Finder).

2 Τοποθετήστε το λογισμικό σε ένα USB stick (πρέπει να έχει μορφοποιηθεί ως FAT32).

3 Απενεργοποιήστε τη μονάδα.

4 Εισαγάγετε το USB stick στη θύρα USB που βρίσκεται στην PCB χειριστηρίου (A11P).

5 Ενεργοποιήστε τη μονάδα.

Αποτέλεσμα: Το λογισμικό ενημερώνεται αυτόματα. Μπορείτε να ακολουθήσετε τη διαδικασία στο χειριστήριο.

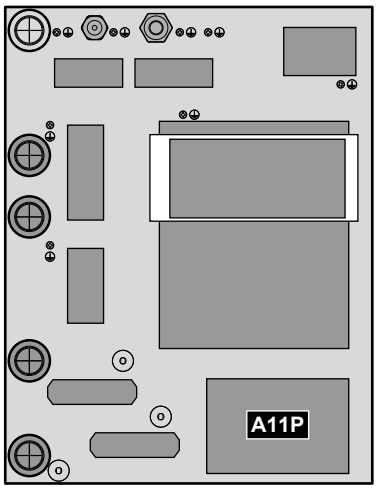

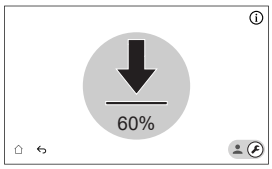

8.2.4 Για να ελέγξετε την ελάχιστη παροχή

1	Ελέγξτε τη διαμόρφωση της υδραυλικής εγκατάστασης, για να διαπιστώσετε ποιες διαδρομές θέρμανσης χώρου μπορούν να κλείσουν από μηχανικές, ηλεκτρονικές ή άλλες βάνες.
2	Κλείστε όλες τις διαδρομές θέρμανσης χώρου που μπορούν να κλείσουν.
3	Ξεκινήστε τη δοκιμαστική λειτουργία του κυκλοφορητή (ανατρέξτε στην ενότητα "8.2.7 Για να εκτελέσετε μια δοκιμαστική λειτουργία επενεργητή" [▶ 37]). ▪ Επιλέξτε [7.1.4] Αντλία μονάδας ▪ Επιλέξτε ταχύτητα αντλίας: Υψηλή
4	Ελέγξτε την τιμή παροχής[(a)] και τροποποιήστε τη ρύθμιση της βάνας παράκαμψης, για να επιτευχθεί η ελάχιστη απαιτούμενη παροχή + 2 l/min.

[(a)] Κατά τη δοκιμαστική λειτουργία του κυκλοφορητή, η μονάδα μπορεί να λειτουργεί κάτω από την ελάχιστη απαιτούμενη παροχή.

Αν η λειτουργία είναι...	Τότε η ελάχιστη απαιτούμενη παροχή είναι...
Λειτουργία απόψυξης/εφεδρικού θερμαντήρα	Για EPBX10: 22 l/min Για EPBX14: 24 l/min
Παραγωγή ζεστού νερού χρήσης	25 l/min

8.2.5 Για να πραγματοποιήσετε μια εξαέρωση

ΠΛΗΡΟΦΟΡΙΕΣ

Η παρακάτω διαδικασία υποδεικνύει ότι πρέπει να πατήσετε το Διακοπή για να διακόψετε τη λειτουργία, αλλά το κουμπί Διακοπή ΔΕΝ είναι διαθέσιμο σε παλαιότερες εκδόσεις του λογισμικού χειριστηρίου. Αντ' αυτού, χρησιμοποιήστε το ⮌ ή το ⌂ για να διακόψετε τη λειτουργία.

ΕΙΔΟΠΟΙΗΣΗ

Δεύτερη εξαέρωση. Αν πρέπει να εκτελέσετε εξαέρωση για δεύτερη φορά (μετά από 30 λεπτά), πρέπει να βγείτε από τη λειτουργία συντήρησης και κατόπιν να εισέλθετε ξανά σε αυτήν.

1	Αλλάξτε στη λειτουργία εγκαταστάτη. 5678
2	Μεταβείτε στο [7] Λειτουργία συντήρησης και Επιβεβαίωση. Λειτουργία συντήρησης Η είσοδος στη λειτουργία συντήρησης μπορεί να διαρκέσει έως ~15 λεπτά. Η μονάδα ολοκληρώνει τις λειτουργίες που είναι σε εξέλιξη πριν από την αλλαγή. Άκυρο Επιβεβαίωση **Αποτέλεσμα:** Οι λειτουργίες Θέρμανση/ψύξη χώρου και Ζεστό νερό χρήσης θα απενεργοποιηθούν αυτόματα.
3	Μεταβείτε στο [7.2] Λειτουργία συντήρησης > Εξαέρωση. 7.2 - Δοκιμαστική λειτουργία ενεργοποιητή - Εξαέρωση Λεπτομέρειες ▶Έναρξη Χειροκίνητα Θέρμανση/ψύξη χώρου Υψηλή — Τρέχουσα τιμή Παροχή 0 l/min Πίεση νερού 0 bar Κύκλωμα Θέρμανση/ψύξη χώρου Δοκιμαστική λειτουργία 00:00:00 Η δοκιμή ξεκίνησε 14 Μάρτ 2025 16:36:54
	1 ⚙ Ρυθμίσεις: Χρησιμοποιήστε τις ρυθμίσεις για να καθορίσετε ποια λειτουργία Εξαέρωση πρέπει να εκτελεστεί και επιβεβαιώστε. Δοκιμαστική λειτουργία ενεργοποιητή - Εξαέρωση Ρυθμίσεις Ρυθμίσεις: ◉ Χειροκίνητα ○ Αυτόματα Κύκλωμα: ◉ Θέρμανση/ψύξη χώρου ○ Δοχείο Ταχύτητα αντλίας: ◉ Απενεργοποίηση ○ Χαμηλή ○ Υψηλή Ρυθμίσεις ▪ Χειροκίνητα ▪ Αυτόματα Κύκλωμα: ▪ Θέρμανση/ψύξη χώρου ▪ Δοχείο Ταχύτητα αντλίας: ▪ Απενεργοποίηση ▪ Χαμηλή ▪ Υψηλή
	2 Πατήστε το Έναρξη για να εκτελέσετε την εξαέρωση. **Αποτέλεσμα:** Η εξαέρωση ξεκινά. Σταματά αυτόματα όταν ολοκληρωθεί ο κύκλος εξαέρωσης.
	3 Πατήστε το Διακοπή για να σταματήσετε την εξαέρωση.
4	Μετά τη δοκιμαστική λειτουργία εξαέρωσης: 1 Επιλέξτε ⮌ για να επιστρέψετε στο μενού. 2 Επιλέξτε ⌂ για έξοδο από τη λειτουργία Λειτουργία συντήρησης
5	Κατά την έξοδο από τη λειτουργία Λειτουργία συντήρησης, το χειριστήριο επαναφέρει αυτόματα τη λειτουργία (Θέρμανση/ψύξη χώρου και Ζεστό νερό χρήσης) όπως ήταν πριν από την είσοδο στη λειτουργία Λειτουργία συντήρησης. Ελέγξτε αν όλοι οι τρόποι λειτουργίας είναι ενεργοποιημένοι όπως αναμένεται.

8.2.6 Για να εκτελέσετε μια δοκιμαστική λειτουργία

ΕΙΔΟΠΟΙΗΣΗ

Πριν ξεκινήσετε μια δοκιμαστική λειτουργία, βεβαιωθείτε ότι είναι εγγυημένες οι ελάχιστες απαιτήσεις παροχής (ανατρέξτε στην ενότητα "8.2.4 Για να ελέγξετε την ελάχιστη παροχή" [▶ 36]).

ΠΛΗΡΟΦΟΡΙΕΣ

Η παρακάτω διαδικασία υποδεικνύει ότι πρέπει να πατήσετε το Διακοπή για να διακόψετε τη λειτουργία, αλλά το κουμπί Διακοπή ΔΕΝ είναι διαθέσιμο σε παλαιότερες εκδόσεις του λογισμικού χειριστηρίου. Αντ' αυτού, χρησιμοποιήστε το ↩ ή το ⌂ για να διακόψετε τη λειτουργία.

1	Αλλάξτε στη λειτουργία εγκαταστάτη. 5678
2	Μεταβείτε στο [7] Λειτουργία συντήρησης και Επιβεβαίωση. 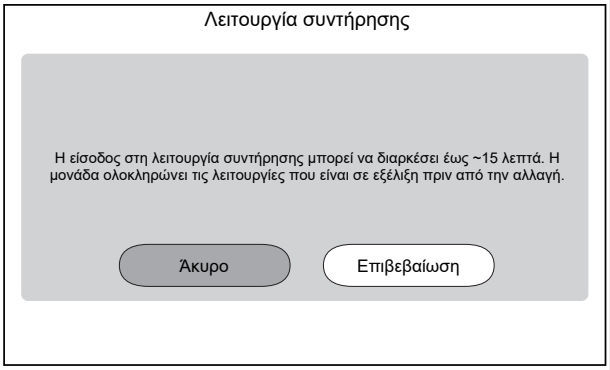 **Αποτέλεσμα:** Οι λειτουργίες Θέρμανση/ψύξη χώρου και Ζεστό νερό χρήσης θα απενεργοποιηθούν αυτόματα.
3	Μεταβείτε στο [7.3] Λειτουργία συντήρησης > Δοκιμαστική λειτουργία
4	Επιλέξτε μια λειτουργία για δοκιμή. **Παράδειγμα:** [7.3.1] Θέρμανση χώρου 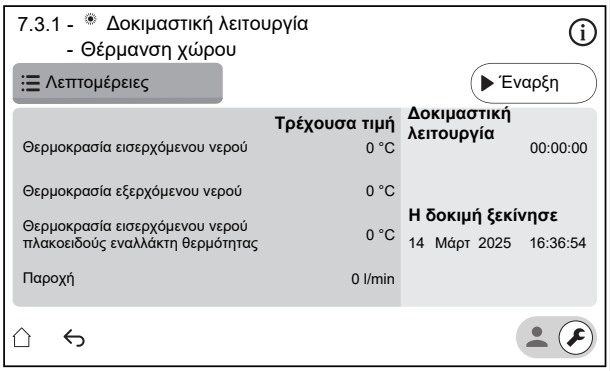 **1** Πατήστε το Έναρξη για να εκτελέσετε τη δοκιμαστική λειτουργία. **Αποτέλεσμα:** Ξεκινά η δοκιμαστική λειτουργία. **2** Πατήστε το Διακοπή για να διακόψετε τη δοκιμαστική λειτουργία.
5	Μετά την εκτέλεση της δοκιμαστικής λειτουργίας: **1** Επιλέξτε ↩ για να επιστρέψετε στο μενού. **2** Επιλέξτε ⌂ για έξοδο από τη λειτουργία Λειτουργία συντήρησης
6	Κατά την έξοδο από τη λειτουργία Λειτουργία συντήρησης, το χειριστήριο επαναφέρει αυτόματα τη λειτουργία (Θέρμανση/ψύξη χώρου και Ζεστό νερό χρήσης) όπως ήταν πριν από την είσοδο στη λειτουργία Λειτουργία συντήρησης. Ελέγξτε αν όλοι οι τρόποι λειτουργίας είναι ενεργοποιημένοι όπως αναμένεται.

8.2.7 Για να εκτελέσετε μια δοκιμαστική λειτουργία επενεργητή

Σκοπός

Εκτελέστε δοκιμή επενεργητών, για να επιβεβαιώσετε τη λειτουργία των διάφορων επενεργητών. Για παράδειγμα, αν επιλέξετε Αντλία μονάδας, θα ξεκινήσει μια δοκιμαστική λειτουργία του κυκλοφορητή.

ΠΛΗΡΟΦΟΡΙΕΣ

Η παρακάτω διαδικασία υποδεικνύει ότι πρέπει να πατήσετε το Διακοπή για να διακόψετε τη λειτουργία, αλλά το κουμπί Διακοπή ΔΕΝ είναι διαθέσιμο σε παλαιότερες εκδόσεις του λογισμικού χειριστηρίου. Αντ' αυτού, χρησιμοποιήστε το ↩ ή το ⌂ για να διακόψετε τη λειτουργία.

1	Αλλάξτε στη λειτουργία εγκαταστάτη. 5678
2	Μεταβείτε στο [7] Λειτουργία συντήρησης και Επιβεβαίωση. 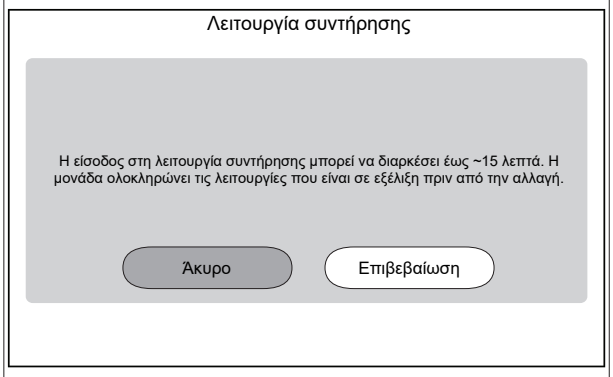 **Αποτέλεσμα:** Οι λειτουργίες Θέρμανση/ψύξη χώρου και Ζεστό νερό χρήσης θα απενεργοποιηθούν αυτόματα.
3	Μεταβείτε στο [7.1] Λειτουργία συντήρησης > Δοκιμαστική λειτουργία ενεργοποιητή.
4	Επιλέξτε έναν επενεργητή για δοκιμή. **Παράδειγμα:** [7.1.4] Αντλία μονάδας 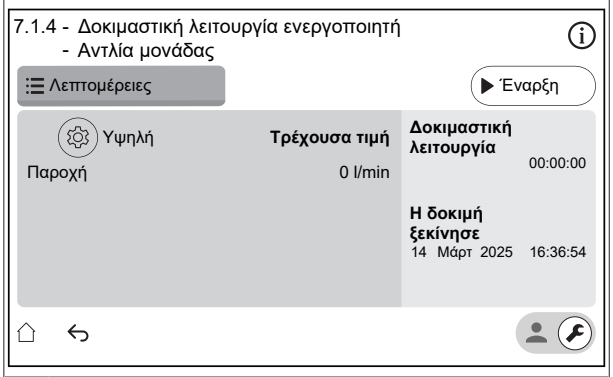 **1** ⚙ Ρυθμίσεις: Για ορισμένους επενεργητές, μπορείτε να ορίσετε μερικές ρυθμίσεις πριν από τη δοκιμή. **2** Πατήστε Έναρξη για να εκτελέσετε τη δοκιμή. **Αποτέλεσμα:** ▪ Οι τιμές για τον επενεργητή εμφανίζονται στην ενότητα λεπτομερειών. ▪ Ξεκινά η μέτρηση χρόνου. **3** Πατήστε Διακοπή για να σταματήσετε τη δοκιμή.

5	Μετά τη δοκιμή του επενεργητή:	
	1	Επιλέξτε ↩ για να επιστρέψετε στο μενού.
	2	Επιλέξτε ⌂ για έξοδο από τη λειτουργία Λειτουργία συντήρησης.
6	Κατά την έξοδο από τη λειτουργία Λειτουργία συντήρησης, το χειριστήριο επαναφέρει αυτόματα τη λειτουργία (Θέρμανση/ψύξη χώρου και Ζεστό νερό χρήσης) όπως ήταν πριν από την είσοδο στη λειτουργία Λειτουργία συντήρησης. Ελέγξτε αν όλοι οι τρόποι λειτουργίας είναι ενεργοποιημένοι όπως αναμένεται.	

Πιθανές δοκιμαστικές λειτουργίες επενεργητή

Ανάλογα με τον τύπο της μονάδας και τις επιλεγμένες ρυθμίσεις, ορισμένες δοκιμές δεν θα είναι ορατές.

ΠΛΗΡΟΦΟΡΙΕΣ°

Κατά τη διάρκεια των δοκιμών του επενεργητή για Αντίσταση δοχείου, Διπλή και Λέβητας με δοχείο το σημείο ρύθμισης δεν τηρείται. Το στοιχείο θα σταματήσει όταν επιτευχθούν τα εσωτερικά του όρια. Αν επιτευχθούν αυτά τα όρια, η δοκιμή του επενεργητή θα συνεχιστεί και αυτό το στοιχείο θα ενεργοποιηθεί ξανά όταν οι περιορισμοί επιτρέψουν τη λειτουργία του.

- Δοκιμή [7.1.1] Αντίσταση δοχείου
- Δοκιμή [7.1.2] Διπλή
- Δοκιμή [7.1.3] Λέβητας με δοχείο
- Δοκιμή [7.1.4] Αντλία μονάδας

ΠΛΗΡΟΦΟΡΙΕΣ

Βεβαιωθείτε ότι όλος ο αέρας έχει εκκενωθεί προτού εκτελέσετε τη δοκιμαστική λειτουργία. Επίσης, μην προκαλείτε παρεμβολές στο κύκλωμα νερού κατά τη διάρκεια της δοκιμαστικής λειτουργίας.

- Δοκιμή [7.1.5] Βάνα εκτροπής (3οδη βάνα για εναλλαγή μεταξύ της θέρμανσης χώρου και της θέρμανσης του δοχείου)
- Δοκιμή [7.1.6] Εφεδρικό σύστημα θέρμανσης
- Δοκιμή [7.1.7] Βάνα δοχείου
- Δοκιμή [7.1.8] Βάνα παράκαμψης

Δοκιμές επενεργητή Bizone mixing kit

ΠΛΗΡΟΦΟΡΙΕΣ

Αυτή η λειτουργία ΔΕΝ είναι διαθέσιμη σε παλαιότερες εκδόσεις του λογισμικού του χειριστηρίου.

- [7.1.9] Δοκιμή Βάνα ανάμιξης κιτ διπλής ζώνης
- [7.1.10] Δοκιμή Άμεσος κυκλοφορητής κιτ διπλής ζώνης
- [7.1.11] Δοκιμή Κυκλοφορητής ανάμιξης κιτ διπλής ζώνης

Για να εκτελέσετε μια δοκιμή επενεργητή στο Bizone mixing kit μεταβείτε στην αρχική οθόνη, ενεργοποιήστε τη λειτουργία Θέρμανση/ψύξη χώρου και προσαρμόστε το σημείο ρύθμισης της κύριας ζώνης. Στη συνέχεια, ελέγξτε οπτικά αν οι αντλίες λειτουργούν και η βάνα ανάμιξης περιστρέφεται.

8.2.8 Για να εκτελέσετε στέγνωμα δαπέδου ενδοδαπέδιας θέρμανσης

ΕΙΔΟΠΟΙΗΣΗ

Ο εγκαταστάτης είναι υπεύθυνος για τα εξής:

- να επικοινωνήσει με τον κατασκευαστή του δαπέδου σχετικά με τη μέγιστη επιτρεπόμενη θερμοκρασία νερού για την αποφυγή ρωγμών στο δάπεδο,
- να προγραμματίσει το στέγνωμα του δαπέδου ενδοδαπέδιας θέρμανσης σύμφωνα με τις αρχικές οδηγίες θέρμανσης του κατασκευαστή του δαπέδου,
- να ελέγχει τη σωστή λειτουργία των ρυθμίσεων σε τακτά χρονικά διαστήματα,
- να εκτελέσει το σωστό πρόγραμμα σύμφωνα με τον τύπο του χρησιμοποιούμενου δαπέδου.

ΕΙΔΟΠΟΙΗΣΗ

Πριν ξεκινήσετε ένα στέγνωμα δαπέδου ενδοδαπέδιας θέρμανσης, βεβαιωθείτε ότι είναι εγγυημένες οι ελάχιστες απαιτήσεις παροχής (ανατρέξτε στην ενότητα "8.2.4 Για να ελέγξετε την ελάχιστη παροχή" [▶ 36]).

ΕΙΔΟΠΟΙΗΣΗ

Όταν έχουν επιλεχθεί δύο ζώνες, το στέγνωμα δαπέδου ενδοδαπέδιας θέρμανσης μπορεί να εκτελεστεί μόνο στην κύρια ζώνη.

ΠΛΗΡΟΦΟΡΙΕΣ

Η παρακάτω διαδικασία υποδεικνύει ότι πρέπει να πατήσετε το Διακοπή για να διακόψετε τη λειτουργία, αλλά το κουμπί Διακοπή ΔΕΝ είναι διαθέσιμο σε παλαιότερες εκδόσεις του λογισμικού χειριστηρίου. Αντ' αυτού, χρησιμοποιήστε το ↩ ή το ⌂ για να διακόψετε τη λειτουργία.

1	Αλλάξτε στη λειτουργία εγκαταστάτη. 5678
2	Μεταβείτε στο [7] Λειτουργία συντήρησης και Επιβεβαίωση. Λειτουργία συντήρησης Η είσοδος στη λειτουργία συντήρησης μπορεί να διαρκέσει έως ~15 λεπτά. Η μονάδα ολοκληρώνει τις λειτουργίες που είναι σε εξέλιξη πριν από την αλλαγή. Άκυρο Επιβεβαίωση **Αποτέλεσμα:** Οι λειτουργίες Θέρμανση/ψύξη χώρου και Ζεστό νερό χρήσης θα απενεργοποιηθούν αυτόματα.

3 Μεταβείτε στο [7.4] Λειτουργία συντήρησης > Στέγνωμα ΕΝΔΘ

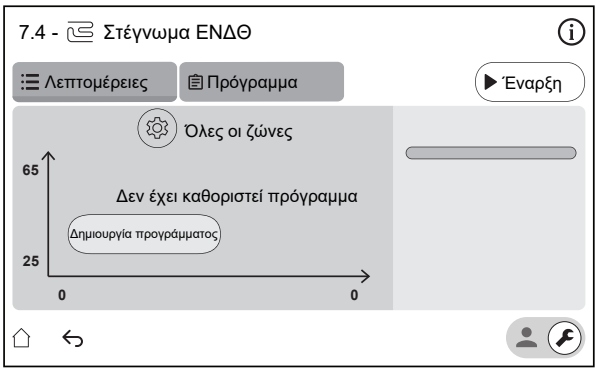

1 Πατήστε Δημιουργία προγράμματος ή πατήστε Πρόγραμμα και + για να ορίσετε ένα βήμα προγράμματος. Ένα πρόγραμμα μπορεί να αποτελείται από πολλά βήματα προγράμματος και έως 30 βήματα προγράμματος.

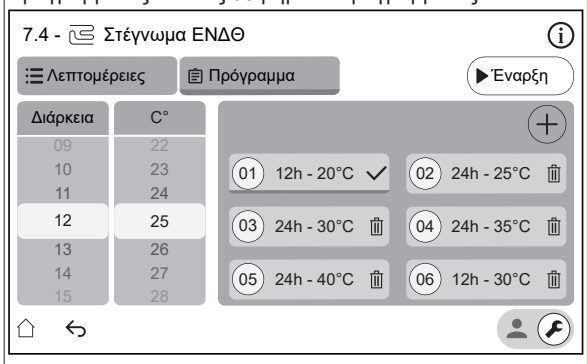

Κάθε βήμα προγράμματος περιέχει τον αριθμό ακολουθίας, τη διάρκεια και την επιθυμητή θερμοκρασία εξερχόμενου νερού.

2 ⚙

Ρυθμίσεις:

Σημείωση: Αυτή η λειτουργία ΔΕΝ είναι διαθέσιμη σε παλαιότερες εκδόσεις του λογισμικού του χειριστηρίου. Το στέγνωμα δαπέδου ενδοδαπέδιας θέρμανσης μπορεί να εκτελεστεί μόνο στην κύρια ζώνη.

3 Πατήστε Έναρξη για να εκτελεστεί το στέγνωμα δαπέδου ενδοδαπέδιας θέρμανσης.

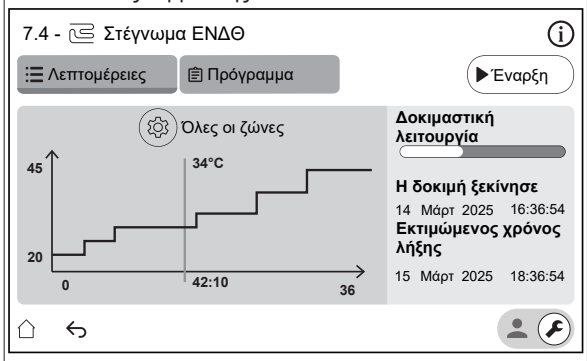

Αποτέλεσμα:

- Το στέγνωμα δαπέδου ενδοδαπέδιας θέρμανσης ξεκινά. Σταματά αυτόματα όταν ολοκληρωθούν όλα τα βήματα.
- Μια γραμμή προόδου υποδεικνύει πού βρίσκεται το πρόγραμμα τη δεδομένη στιγμή.
- Εμφανίζεται η ώρα έναρξης του προγράμματος και η εκτιμώμενη ώρα λήξης με βάση την τρέχουσα ώρα και διάρκεια του προγράμματος
- Η οθόνη ενδοδαπέδιας θέρμανσης χρησιμοποιείται ως αρχική οθόνη μέχρι την ολοκλήρωση του προγράμματος.

4 Πατήστε Διακοπή για να σταματήσετε το στέγνωμα δαπέδου ενδοδαπέδιας θέρμανσης.

4 Μετά το στέγνωμα δαπέδου ενδοδαπέδιας θέρμανσης:

1 Επιλέξτε ↩ για να επιστρέψετε στο μενού.

2 Επιλέξτε ⌂ για έξοδο από τη λειτουργία Λειτουργία συντήρησης

5 Κατά την έξοδο από τη λειτουργία Λειτουργία συντήρησης, το χειριστήριο επαναφέρει αυτόματα τη λειτουργία (θέρμανση/ψύξη χώρου και Ζεστό νερό χρήσης) όπως ήταν πριν από την είσοδο στη λειτουργία Λειτουργία συντήρησης. Ελέγξτε αν όλοι οι τρόποι λειτουργίας είναι ενεργοποιημένοι όπως αναμένεται.

9 Παράδοση στον χρήστη

Αφού ολοκληρωθεί η δοκιμαστική λειτουργία και η μονάδα λειτουργεί σωστά, βεβαιωθείτε ότι ο χρήστης έχει κατανοήσει τα παρακάτω:

- Συμπληρώστε τις πραγματικές ρυθμίσεις στον πίνακα ρυθμίσεων εγκαταστάτη (στο εγχειρίδιο λειτουργίας).
- Βεβαιωθείτε ότι ο χρήστης έχει στη διάθεσή του μια έντυπη έκδοση της τεκμηρίωσης και ζητήστε του να τη φυλάξει για μελλοντική αναφορά. Ενημερώστε τον χρήστη ότι μπορεί να βρει τα πλήρη έγγραφα τεκμηρίωσης στη διεύθυνση URL που αναφέρεται παραπάνω στο παρόν εγχειρίδιο.
- Εξηγήστε στον χρήστη τον τρόπο σωστής λειτουργίας του συστήματος και τι πρέπει να κάνει σε περίπτωση προβλημάτων.
- Δείξτε στον χρήστη ποιες εργασίες πρέπει να κάνει για τη συντήρηση της μονάδας.
- Εξηγήστε στον χρήστη τις συμβουλές εξοικονόμησης ενέργειας που περιγράφονται στο εγχειρίδιο λειτουργίας.
- Εξηγήστε στον χρήστη ότι ΔΕΝ πρέπει να απενεργοποιήσει τους ασφαλειοδιακόπτες (**c**) στις μονάδες, ώστε η προστασία να παραμείνει ενεργοποιημένη. Σε περίπτωση τροφοδοσίας με κανονική χρέωση (**a**), υπάρχει ένας ασφαλειοδιακόπτης. Σε περίπτωση τροφοδοσίας με μειωμένη χρέωση (**b**), υπάρχουν δύο.

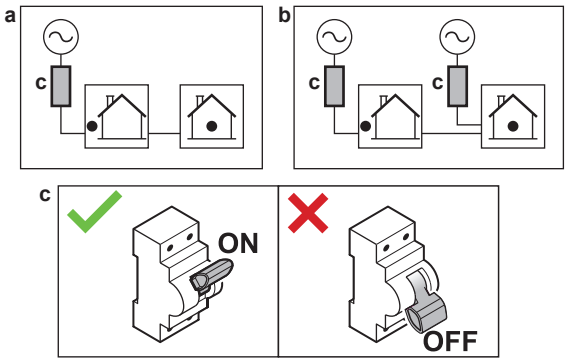

- Εξηγήστε στον χρήστη ότι όταν θελήσει να απορρίψει τη μονάδα, δεν θα πρέπει να το κάνει μόνος του, αλλά πρέπει να επικοινωνήσει με έναν πιστοποιημένο τεχνικό της Daikin.
- Εξηγήστε στον χρήστη πώς να χρησιμοποιεί με ασφάλεια την αντλία θερμότητας R290. Για περισσότερες πληροφορίες σχετικά με αυτό, ανατρέξτε στο ειδικό Εγχειρίδιο σέρβις ESIE22-02 "Συστήματα που χρησιμοποιούν ψυκτικό R290" (που είναι διαθέσιμο στον ιστότοπο https://my.daikin.eu).

10 Τεχνικά χαρακτηριστικά

Ένα **μέρος** των πιο πρόσφατων τεχνικών δεδομένων είναι διαθέσιμο στον ιστότοπο Daikin της περιοχής σας (δημόσια προσβάσιμος). Το **σύνολο** των πιο πρόσφατων τεχνικών δεδομένων είναι διαθέσιμο στην πύλη Daikin Business Portal (απαιτείται έλεγχος ταυτότητας).

10.1 Διάγραμμα σωληνώσεων: Εσωτερική μονάδα

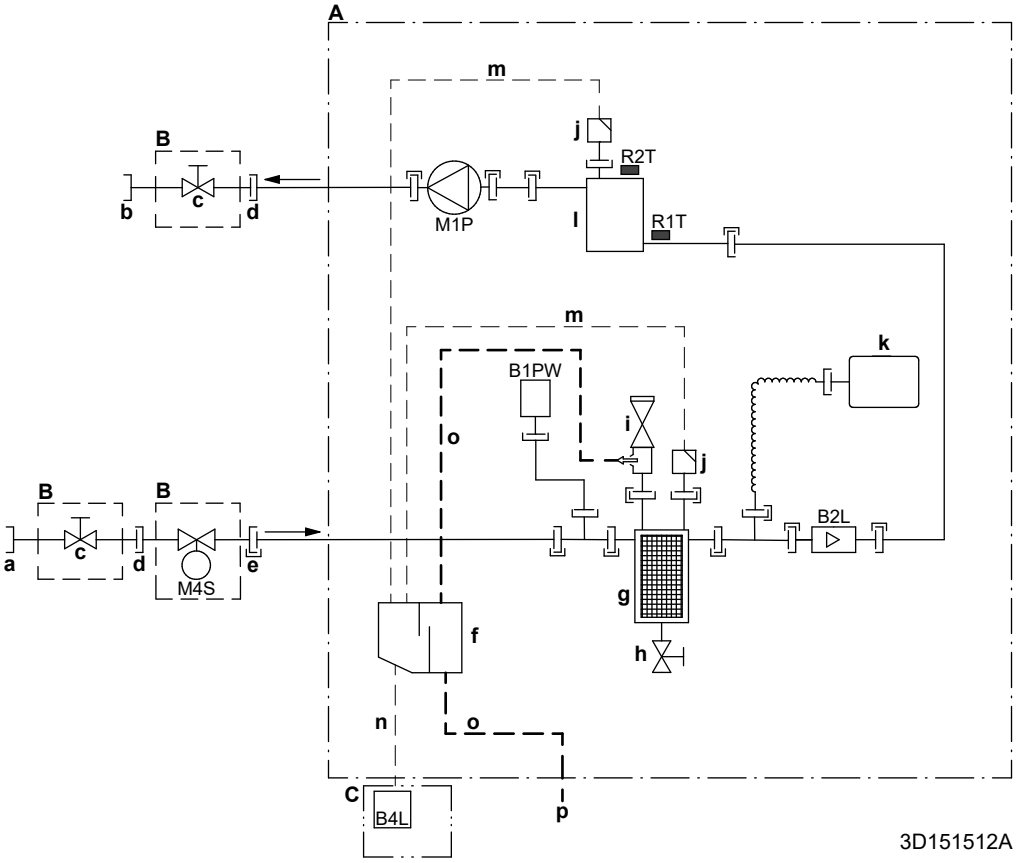

A	Εσωτερική μονάδα
B	Τοποθέτηση στον χώρο εγκατάστασης (παρέχεται ως παρελκόμενο)
C	Κουτί αισθητήρα αερίου
a	ΕΙΣΟΔΟΣ νερού από εξωτερική μονάδα (βιδωτή σύνδεση, θηλυκή, 1 1/4")
b	ΕΞΟΔΟΣ νερού προς τη θέρμανση χώρου (βιδωτή σύνδεση, θηλυκή, 1 1/4")
c	Βάνα αποκοπής (αρσενική 1" – θηλυκή 1 1/4")
d	Σύνδεση βιδών, θηλυκή, 1"
e	Σύνδεση με ταχυσύνδεσμο
f	Διαχωριστής αερίου
g	Μαγνητικό φίλτρο/διαχωριστής σωματιδίων
h	Βάνα αποστράγγισης
i	Βάνα ασφαλείας
j	Εξαέρωση
k	Δοχείο διαστολής
l	Εφεδρικός θερμαντήρας
m	Εύκαμπτος σωλήνας για εξαέρωση
n	Εύκαμπτος σωλήνας για αέριο
o	Εύκαμπτος σωλήνας αποστράγγισης για νερό
p	Έξοδος αποστράγγισης ID18
B1PW	Αισθητήρας πίεσης νερού θέρμανσης χώρου
B2L	Αισθητήρας ροής
B4L	Αισθητήρας αερίου
M1P	Κυκλοφορητής
M4S	Κανονικά κλειστή βάνα αποκοπής (διακοπή διαρροής στην είσοδο) (ταχυσύνδεσμος – θηλυκός 1")

Θερμίστορ:

R1T	Εισερχόμενο νερό
R2T	Εφεδρικός θερμαντήρας – ΕΞΟΔΟΣ νερού

Συνδέσεις:

- Βιδωτή σύνδεση
- Σύνδεση με ρακόρ
- Σύνδεση με ταχυσύνδεσμο
- Σύνδεση με χαλκοσυγκόλληση

10.2 Διάγραμμα καλωδίωσης: Εσωτερική μονάδα

Ανατρέξτε στο διάγραμμα εσωτερικής καλωδίωσης που παρέχεται με τη μονάδα (στο εσωτερικό του καλύμματος του ηλεκτρικού πίνακα της εσωτερικής μονάδας). Παρακάτω παρατίθενται οι συντομογραφίες που χρησιμοποιούνται.

Σημειώσεις που πρέπει να λάβετε υπόψη προτού εκκινήσετε τη μονάδα

Αγγλικά	Μετάφραση
Notes to go through before starting the unit	Σημειώσεις που πρέπει να λάβετε υπόψη προτού εκκινήσετε τη μονάδα
X2M	Κύριος ακροδέκτης – Εξωτερική μονάδα
X40M	Κύριος ακροδέκτης – Εσωτερική μονάδα
X41M	Κύριος ακροδέκτης – Εφεδρικός θερμαντήρας
X42M, X43M	Καλωδίωση στον χώρο εγκατάστασης για υψηλή τάση
X44M, X45M	Καλωδίωση στον χώρο εγκατάστασης για εξαιρετικά χαμηλή τάση ασφαλείας (SELV)
X7M, X8M	Ακροδέκτης τροφοδοσίας αντίστασης δοχείου
—·—·—·—	Καλωδίωση γείωσης
– – – – – – –	Του εμπορίου
①	Διάφορες δυνατότητες καλωδίωσης
	Προαιρετικό εξάρτημα
	Δεν έχει συνδεθεί στον ηλεκτρικό πίνακα
	Η καλωδίωση εξαρτάται από το μοντέλο
	PCB
Note 1: Connection point of the power supply for the BUH should be foreseen outside the unit.	Σημείωση 1: Πρέπει να προβλέπεται σημείο σύνδεσης τροφοδοσίας για τον εφεδρικό θερμαντήρα εκτός της μονάδας.
Backup heater power supply	Τροφοδοσία εφεδρικού θερμαντήρα
☐ 4.5 kW (1N~, 230 V)	☐ 4,5 kW (1N~, 230 V)
☐ 4.5 kW (3N~, 400 V)	☐ 4,5 kW (3N~, 400 V)
☐ 4.5 kW (3~, 230 V)	☐ 4,5 kW (3~, 230 V)
☐ 4.5 kW (2~, 230 V)	☐ 4,5 kW (2~, 230 V)
☐ 6 kW (1N~, 230 V)	☐ 6 kW (1N~, 230 V)
☐ 9 kW (3N~, 400 V)	☐ 9 kW (3N~, 400 V)
User installed options	Προαιρετικά εξαρτήματα εγκατεστημένα από το χρήστη
☐ Remote user interface	☐ Ειδικό χειριστήριο άνεσης (BRC1HH που χρησιμοποιείται ως θερμοστάτης χώρου)
☐ Ext. indoor thermistor	☐ Εξωτερικός αισθητήρας θερμοκρασίας εσωτερικού χώρου
☐ Ext outdoor thermistor	☐ Εξωτερικό θερμίστορ θερμοκρασίας περιβάλλοντος
☐ Safety thermostat	☐ Θερμοστάτης ασφαλείας
☐ Smart Grid	☐ Smart Grid
☐ WLAN cartridge	☐ Κάρτα WLAN
☐ Bizone mixing kit	☐ Κιτ ανάμιξης διπλής ζώνης
Main LWT	Θερμοκρασία εξερχόμενου νερού κύριας ζώνης
☐ On/OFF thermostat (wired)	☐ Θερμοστάτης ΕΝΕΡΓΟΠΟΙΗΣΗΣ/ ΑΠΕΝΕΡΓΟΠΟΙΗΣΗΣ (ενσύρματος)
☐ On/OFF thermostat (wireless)	☐ Θερμοστάτης ΕΝΕΡΓΟΠΟΙΗΣΗΣ/ ΑΠΕΝΕΡΓΟΠΟΙΗΣΗΣ (ασύρματος)
☐ Ext. thermistor	☐ Εξωτερικό θερμίστορ
☐ Heat pump convector	☐ Θερμοπομπός αντλίας θερμότητας
Add LWT	Θερμοκρασία εξερχόμενου νερού συμπληρωματικής ζώνης
☐ On/OFF thermostat (wired)	☐ Θερμοστάτης ΕΝΕΡΓΟΠΟΙΗΣΗΣ/ ΑΠΕΝΕΡΓΟΠΟΙΗΣΗΣ (ενσύρματος)
☐ On/OFF thermostat (wireless)	☐ Θερμοστάτης ΕΝΕΡΓΟΠΟΙΗΣΗΣ/ ΑΠΕΝΕΡΓΟΠΟΙΗΣΗΣ (ασύρματος)
☐ Ext. thermistor	☐ Εξωτερικό θερμίστορ
☐ Heat pump convector	☐ Θερμοπομπός αντλίας θερμότητας

Θέση στον ηλεκτρικό πίνακα

Αγγλικά	Μετάφραση
Position in switch box	Θέση στον ηλεκτρικό πίνακα

Υπόμνημα

A1P		Hydro PCB
A2P	*	Θερμοστάτης ενεργοποίησης/ απενεργοποίησης (PC=κύκλωμα τροφοδοσίας)
A3P	*	Θερμοπομπός αντλίας θερμότητας
A5P		PCB τροφοδοσίας ρεύματος
A6P		PCB εφεδρικού θερμαντήρα πολλαπλών βημάτων
A11P		PCB χειριστηρίου
A12P		PCB χειριστηρίου
A14P	*	PCB του ειδικού Χειριστηρίου άνεσης (BRC1HH που χρησιμοποιείται ως θερμοστάτης χώρου)
A15P	*	PCB δέκτη (ασύρματος θερμοστάτης ενεργοποίησης/απενεργοποίησης)
A30P	*	PCB κιτ ανάμιξης διπλής ζώνης
F1B	#	Ασφάλεια υπερέντασης - Εφεδρικός θερμαντήρας
F2B	#	Ασφάλεια υπερέντασης - Κύρια
F3B	#	Ασφάλεια υπερέντασης - Αντίσταση δοχείου
K1A, K2A	*	Ρελέ Smart Grid υψηλής τάσης
K*M	*	Διακόπτης επαφής αντίστασης δοχείου
M2P	#	Κυκλοφορητής ζεστού νερού χρήσης
M2S	#	2οδη βάνα για λειτουργία ψύξης
M4S		Κανονικά κλειστή βάνα αποκοπής (διακοπή διαρροής στην είσοδο)

M5S	*	3οδη βάνα για ενδοδαπέδια θέρμανση/ζεστό νερό χρήσης
P* (A14P)	*	Ακροδέκτης
PC (A15P)	*	Κύκλωμα παροχής
Q*DI	#	Ρελέ διαρροής
Q1L		Διάταξη θερμικής προστασίας εφεδρικού θερμαντήρα
Q4L	#	Θερμοστάτης ασφαλείας
R1H (A2P)	*	Αισθητήρας υγρασίας
R1T (A2P)	*	Θερμοστάτης ΕΝΕΡΓΟΠΟΙΗΣΗΣ/ ΑΠΕΝΕΡΓΟΠΟΙΗΣΗΣ αισθητήρα χώρου
R1T (A14P)	*	Χειριστήριο αισθητήρα περιβάλλοντος
R1T (A15P)	*	Χειριστήριο αισθητήρα περιβάλλοντος
R2T (A2P)	*	Εξωτερικός αισθητήρας (δαπέδου ή χώρου)
R5T (A1P)	*	Θερμίστορ ζεστού νερού χρήσης
R6T	*	Εξωτερικός αισθητήρας θερμοκρασίας περιβάλλοντος εσωτερικού ή εξωτερικού χώρου
S1S	#	Επαφή τροφοδοσίας με μειωμένη χρέωση
S2S	#	Είσοδος 1 μετρητή ηλεκτρικού ρεύματος
S3S	#	Είσοδος 2 μετρητή ηλεκτρικού ρεύματος
S4S	#	Τροφοδοσία εισόδου Smart Grid (Μετρητής παλμών φωτοβολταϊκής ισχύος Smart Grid)
S10S-S11S	#	Επαφή Smart Grid χαμηλής τάσης
ST6 (A30P)	*	Σύνδεσμος
X*A, X*Y, X*Y*		Σύνδεσμος
X*M		Πλακέτα ακροδεκτών

* Προαιρετικό
\# Εμπορίου

Μετάφραση κειμένου στο διάγραμμα καλωδίωσης

Αγγλικά	Μετάφραση
(1) Main power connection	(1) Σύνδεση κεντρικής τροφοδοσίας
2-pole fuse	Ασφάλεια 2 πόλων
Indoor unit supplied from outdoor	Εσωτερική μονάδα με παροχή από την εξωτερική
Indoor unit supplied separately	Εσωτερική μονάδα με ξεχωριστή παροχή
Normal kWh rate power supply	Τροφοδοσία με κανονική χρέωση
Outdoor unit	Εξωτερική μονάδα
Standard	Κανονική
SWB	Ηλεκτρικός πίνακας
(2) Backup heater power supply	(2) Τροφοδοσία εφεδρικού θερμαντήρα
2-pole fuse	Ασφάλεια 2 πόλων
4-pole fuse	Ασφάλεια 4 πόλων
For these connections use the optional adapter wire harnesses.	Για αυτές τις συνδέσεις, χρησιμοποιήστε τις πλεξούδες καλωδίων προαιρετικού προσαρμογέα.
Only for 4.5 kW MBUH units	Μόνο για εφεδρικό θερμαντήρα πολλαπλών βημάτων 4,5 kW
Only for 9 kW MBUH units	Μόνο για εφεδρικό θερμαντήρα πολλαπλών βημάτων 9 kW
(3) Shut-off valve - Inlet leak stop	(3) Κανονικά κλειστή βάνα αποκοπής (διακοπή διαρροής στην είσοδο)
(4) Ext. thermistor	(4) Εξωτερικό θερμίστορ

Αγγλικά	Μετάφραση
External ambient sensor option (indoor or outdoor)	Προαιρετικός εξωτερικός αισθητήρας θερμοκρασίας περιβάλλοντος (εσωτερικού ή εξωτερικού χώρου)
Voltage	Τάση
(5) Domestic hot water tank	(5) Δοχείο ζεστού νερού χρήσης
3 wire type SPDT	SPDT 3κλωνου τύπου
For DHW tank option	Για προαιρετικό δοχείο ZNX
Max. load	Μέγιστο φορτίο
Only for DHW tank option	Μόνο για προαιρετικό δοχείο ZNX
Only when DHW option is installed	Μόνο όταν έχει εγκατασταθεί προαιρετικό δοχείο ZNX
OR	Ή
(6) Field supplied options	(6) Προαιρετικά εξαρτήματα του εμπορίου
230 V AC Control Device	Χειριστήριο 230 V AC
Alarm output	Έξοδος βλάβης
Bizone mixing kit	Κιτ ανάμιξης διπλής ζώνης
Contact rating	Ονομαστική τάση επαφών
Continuous	Συνεχές ρεύμα
DHW pump output	Έξοδος κυκλοφορητή ζεστού νερού χρήσης
DHW pump	Κυκλοφορητής ζεστού νερού χρήσης
Electric pulse meter input	Είσοδος μετρητή
Ext. heat source	Εξωτερική πηγή θερμότητας
For HV Smart Grid	Για Smart Grid υψηλής τάσης
For LV Smart Grid	Για Smart Grid χαμηλής τάσης
Inrush	Ρεύμα εκκίνησης
Max. load	Μέγιστο φορτίο
ON/OFF output	Έξοδος ΕΝΕΡΓΟΠΟΙΗΣΗΣ/ ΑΠΕΝΕΡΓΟΠΟΙΗΣΗΣ
Preferential kWh rate power supply contact	Επαφή τροφοδοσίας με μειωμένη χρέωση
Safety thermostat contact	Επαφή θερμοστάτης ασφαλείας
Shut-off valve NC	Βάνα αποκοπής - Κανονικά κλειστή
Shut-off valve NO	Βάνα αποκοπής - Κανονικά ανοιχτή
Smart Grid PV power pulse meter	Μετρητής παλμών φωτοβολταϊκής ισχύος Smart Grid
Space cooling/heating	Ψύξη/θέρμανση χώρου
Voltage	Τάση
(7) User interface	(7) Χειριστήριο
3rd generation WLAN cartridge	Κάρτα WLAN τρίτης γενιάς
Remote user interface	Ειδικό χειριστήριο άνεσης (BRC1HH που χρησιμοποιείται ως θερμοστάτης χώρου)
SD card	Υποδοχή κάρτας για την κάρτα WLAN
Voltage	Τάση
(8) External On/OFF thermostats and heat pump convector	(8) Εξωτερικοί θερμοστάτες ΕΝΕΡΓΟΠΟΙΗΣΗΣ/ ΑΠΕΝΕΡΓΟΠΟΙΗΣΗΣ και θερμοπομπός αντλίας θερμότητας

Αγγλικά	Μετάφραση
Additional LWT zone	Συμπληρωματική ζώνη θερμοκρασίας εξερχόμενου νερού
For external sensor (floor or ambient)	Για εξωτερικό αισθητήρα (δαπέδου ή χώρου)
For heat pump convector	Για θερμοπομπό αντλίας θερμότητας
For wired On/OFF thermostat	Για ενσύρματο θερμοστάτη ΕΝΕΡΓΟΠΟΙΗΣΗΣ/ ΑΠΕΝΕΡΓΟΠΟΙΗΣΗΣ
For wireless On/OFF thermostat	Για ασύρματο θερμοστάτη ΕΝΕΡΓΟΠΟΙΗΣΗΣ/ ΑΠΕΝΕΡΓΟΠΟΙΗΣΗΣ
Main LWT zone	Κύρια ζώνη θερμοκρασίας εξερχόμενου νερού
Max. load	Μέγιστο φορτίο

Διάγραμμα ηλεκτρικών συνδέσεων

Σημείωση: Σε περίπτωση καλωδίου σήματος: διατηρήστε ελάχιστη απόσταση >5 cm από τα καλώδια ρεύματος

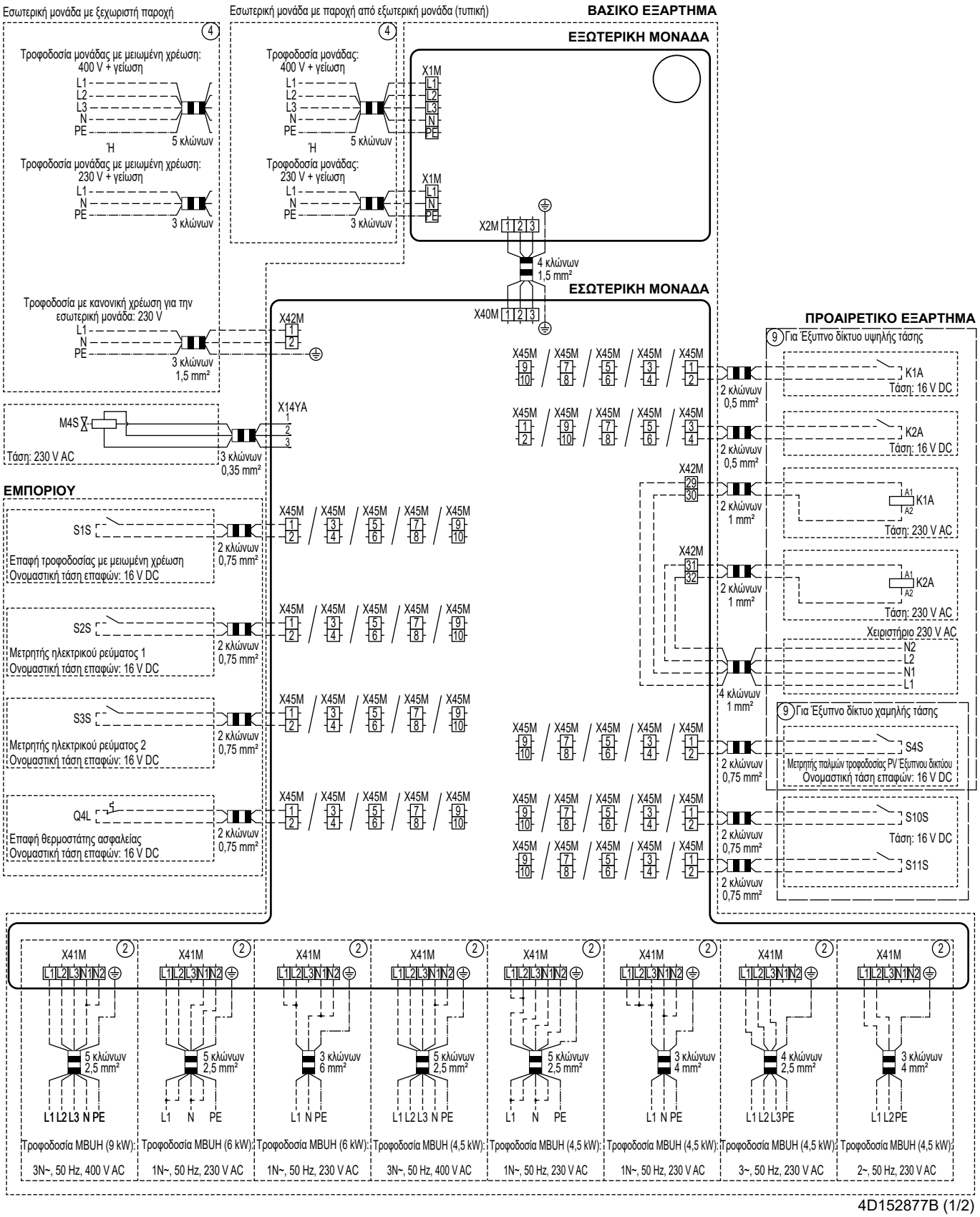

4D152877B (1/2)

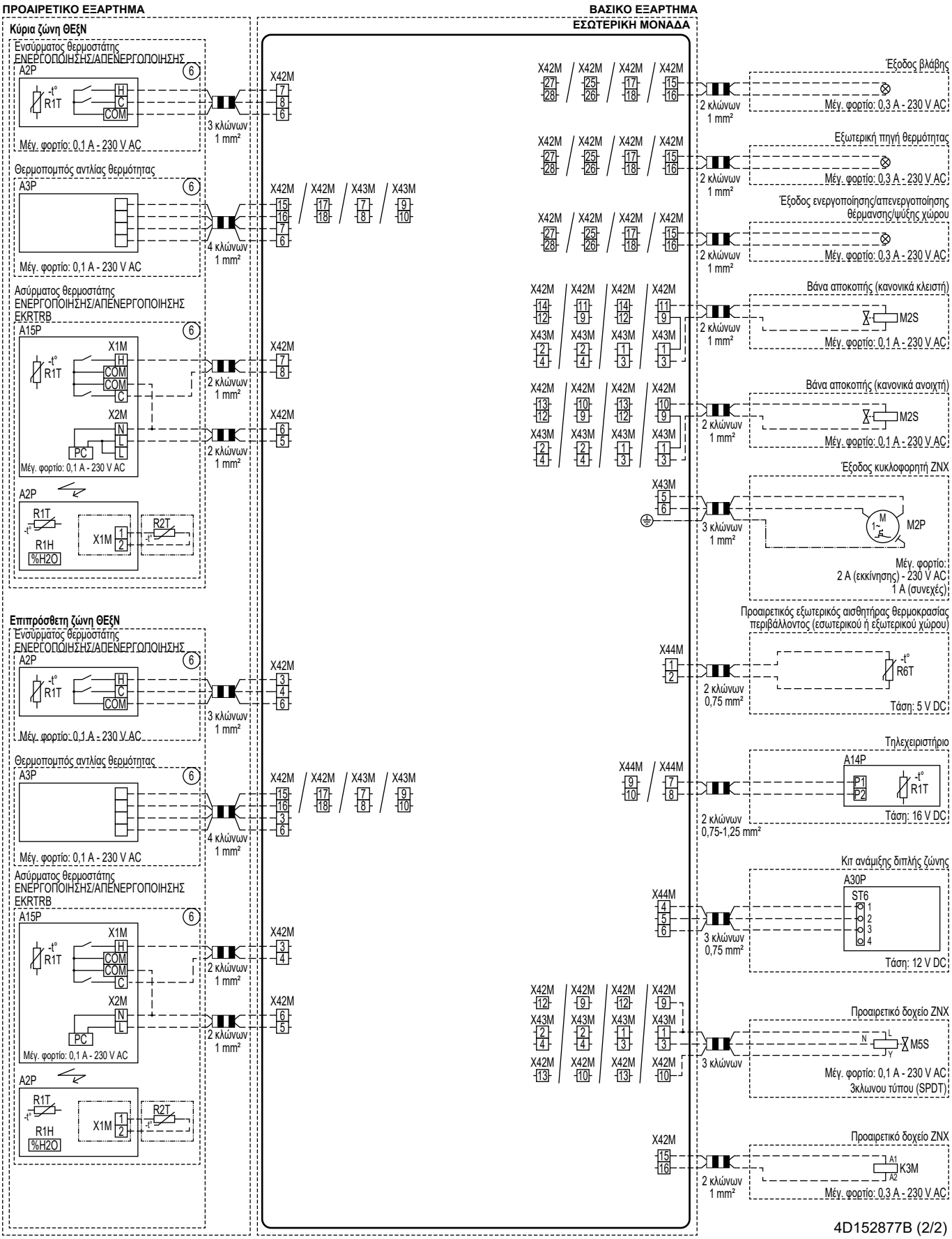
ΠΡΟΑΙΡΕΤΙΚΟ ΕΞΑΡΤΗΜΑ
ΒΑΣΙΚΟ ΕΞΑΡΤΗΜΑ
ΕΣΩΤΕΡΙΚΗ ΜΟΝΑΔΑ
Κύρια ζώνη ΘΕΞΝ
Ενσύρματος θερμοστάτης ΕΝΕΡΓΟΠΟΙΗΣΗΣ/ΑΠΕΝΕΡΓΟΠΟΙΗΣΗΣ
A2P
R1T
H
C
COM
Μέγ. φορτίο: 0,1 A - 230 V AC
3 κλώνων 1 mm²
Θερμοπομπός αντλίας θερμότητας
A3P
Μέγ. φορτίο: 0,1 A - 230 V AC
4 κλώνων 1 mm²
Ασύρματος θερμοστάτης ΕΝΕΡΓΟΠΟΙΗΣΗΣ/ΑΠΕΝΕΡΓΟΠΟΙΗΣΗΣ
EKRTRB
A15P
X1M
X2M
N
L
PC
Μέγ. φορτίο: 0,1 A - 230 V AC
2 κλώνων 1 mm²
R2T
R1H
%H2O
Επιπρόσθετη ζώνη ΘΕΞΝ
X42M
X43M
Έξοδος βλάβης
Μέγ. φορτίο: 0,3 A - 230 V AC
Εξωτερική πηγή θερμότητας
Έξοδος ενεργοποίησης/απενεργοποίησης θέρμανσης/ψύξης χώρου
Βάνα αποκοπής (κανονικά κλειστή)
M2S
Βάνα αποκοπής (κανονικά ανοιχτή)
Έξοδος κυκλοφορητή ZNX
M2P
Μέγ. φορτίο: 2 A (εκκίνησης) - 230 V AC 1 A (συνεχές)
Προαιρετικός εξωτερικός αισθητήρας θερμοκρασίας περιβάλλοντος (εσωτερικού ή εξωτερικού χώρου)
X44M
R6T
Τάση: 5 V DC
Τηλεχειριστήριο
A14P
P1
P2
Τάση: 16 V DC
Κιτ ανάμιξης διπλής ζώνης
A30P
ST6
Τάση: 12 V DC
Προαιρετικό δοχείο ZNX
M5S
Μέγ. φορτίο: 0,1 A - 230 V AC 3κλωνου τύπου (SPDT)
K3M
4D152877B (2/2)

4P773385-1 B 00000004

Copyright 2024 Daikin

DAIKIN EUROPE N.V.
Zandvoordestraat 300, B-8400 Oostende, Belgium

4P773385-1B 2025.01