https://daikintechnicaldatahub.eu

Руководство по монтажу

Daikin Altherma 4 H W

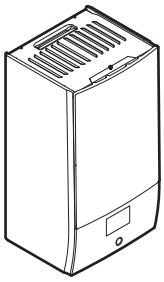

EPBX(U)07A▲4V▼
EPBX(U)10A▲4V▼
EPBX14A▲4V▼

EPBX10A▲9W▼
EPBX(U)14A▲9W▼

▲= 1, 2, 3, …, 9, A, B, C, …, Z
▼= , , 1, 2, 3, …, 9

v4.x.x (x = 0, 1, 2, …, 255)

Руководство по монтажу
Daikin Altherma 4 H W

русский

Содержание

1 Информация о настоящем документе 2
2 Меры предосторожности при монтаже 3
3 Информация об упаковке 4
3.1 Внутренний агрегат 4
3.1.1 Извлечение принадлежностей из внутреннего агрегата 4
4 Установка блока 5
4.1 Подготовка места установки 5
4.1.1 Требования к месту установки внутреннего агрегата 5
4.2 Вскрываем и закрываем блок 5
4.2.1 Чтобы открыть внутренний агрегат 5
4.2.2 Чтобы закрыть внутренний агрегат 6
4.3 Монтаж внутреннего блока 7
4.3.1 Установка внутреннего агрегата 7
4.3.2 Подсоединение сливного шланга к сливу 7
5 Прокладка трубопроводов 8
5.1 Подготовка трубопроводов воды 8
5.1.1 Проверка объема и расхода воды 8
5.1.2 Требования к резервуару стороннего производителя 9
5.2 Присоединение трубопроводов воды 9
5.2.1 Для соединения трубопроводов воды 9
5.2.2 Заполнение водяного контура 11
5.2.3 Защита контура воды от замерзания 11
5.2.4 Заполнение резервуара горячей воды бытового потребления 12
5.2.5 Изоляция трубопровода воды 12
6 Подключение электрооборудования 12
6.1 Соблюдение электрических нормативов 12
6.2 Рекомендации по подсоединению электропроводки 12
6.3 Соединения Полевой ввод-вывод 12
6.4 Подключение внутреннего агрегата 14
6.4.1 Подключение электропроводки к внутреннему блоку 16
6.4.2 Подключение основного источника питания 18
6.4.3 Подсоединение электропитания к резервному нагревателю 19
6.4.4 Подсоединение нормально закрытого запорного клапана (ограничителя утечки на входе) 21
6.4.5 Подсоединение запорного клапана 21
6.4.6 Подключение насосов (насоса ГВБП и/или внешних насосов) 22
6.4.7 Подключение подачи аварийного сигнала 22
6.4.8 Подключение выхода ВКЛ/ВЫКЛ обогрева/охлаждения помещения 23
6.4.9 Подключение переключения на внешний источник тепла 23
6.4.10 Подсоединение бивалентного перепускного клапана 23
6.4.11 Подключение развязанного перепускного клапана 24
6.4.12 Подключение электрических счетчиков 24
6.4.13 Подключение предохранительного термостата 25
6.4.14 Smart Grid 25
6.4.15 Подсоединение модуля беспроводной сети (поставляется в качестве принадлежности) 27
6.4.16 Подключение кабеля Ethernet (Modbus/LAN) 28
6.4.17 Подключение кабеля входного сигнала солнечных батарей 28
7 Конфигурирование 28
7.1 Мастер конфигурирования 29
[10.1] Местоположение и язык 29
[10.2] НЕ ИСПОЛЬЗУЕТСЯ 29
[10.3] Время/дата 29
[10.4] Система 1/4 29
[10.5] Система 2/4 31
[10.6] Система 3/4 31
[10.7] Система 4/4 31
[10.8] Резервный нагреватель 31
[10.9] Главная зона 1/4 32
[10.10] Главная зона 2/4 33
[10.11] Главная зона 3/4 (Погодозависимая кривая нагрева) 33
[10.12] Главная зона 4/4 (Погодозависимая кривая охлаждения) 33
[10.13] Дополнительная зона 1/4 33
[10.14] Дополнительная зона 2/4 33
[10.15] Дополнительная зона 3/4 (Погодозависимая кривая нагрева) 33
[10.16] Дополнительная зона 4/4 (Погодозависимая кривая охлаждения) 33
[10.17] Мастер конфигурирования – ГВБП 1/2 33
[10.18] Мастер конфигурирования – ГВБП 2/2 34
[10.19] Мастер конфигурирования 34
7.2 Кривая метеозависимости 34
7.2.1 Что такое кривая зависимости от погоды? 34
7.2.2 Использование кривых зависимости от погоды 34
7.3 Структура меню: обзор настроек установщика 35
8 Пусконаладочные работы 36
8.1 Предпусковые проверочные операции 38
8.2 Перечень проверок во время пусконаладки 39
8.2.1 Разблокировка наружного агрегата (компрессор) 39
8.2.2 Открытие запорного вентиля бачка с хладагентом наружного агрегата 41
8.2.3 Обновление программного обеспечения пользовательского интерфейса 42
8.2.4 Для выпуска воздуха 42
8.2.5 Проверка минимального расхода 43
8.2.6 Для проведения пробного запуска привода 44
8.2.7 Выполнение пробного рабочего запуска 46
8.2.8 Для обезвоживания штукатурного маяка теплых полов 47
9 Передача пользователю 48
10 Технические данные 49
10.1 Схема трубопроводов: Внутренний агрегат 49
10.2 Электрическая схема: внутренний агрегат 50

1 Информация о настоящем документе

Целевая аудитория

Уполномоченные установщики

Версия ПО

Настройки в этом документе применимы для программного обеспечения пользовательского интерфейса **v4.x.x** (x = 0, 1, 2, …, 255). Чтобы узнать версию программного обеспечения вашего пользовательского интерфейса, перейдите к разделу [6.6.6]: Информация > О программе > Версия встроенного ПО MMI.

Комплект документации

Настоящий документ является частью комплекта документации. В полный комплект входит следующее:

- **Общие правила техники безопасности:**
  - Инструкции по технике безопасности, которые необходимо прочитать перед установкой
  - Вид: печатный (в коробке с внутренним агрегатом)

- **Руководство по эксплуатации:**
  - Краткое руководство по основным функциям
  - Вид: печатный (в коробке с внутренним агрегатом)
- **Справочное руководство пользователя:**
  - Подробные пошаговые инструкции и справочная информация по основным и расширенным функциям
  - Вид: файлы на веб-странице https://www.daikin.eu. Для поиска нужной модели используйте функцию поиска 🔍.
- **Руководство по монтажу — наружный агрегат:**
  - Инструкции по установке
  - Вид: печатный (в коробке с наружным агрегатом)
- **Руководство по монтажу — внутренний агрегат:**
  - Инструкции по установке
  - Вид: печатный (в коробке с внутренним агрегатом)
- **Справочное руководство установщика:**
  - Подготовка к монтажу, полезный опыт, справочная информация, …
  - Вид: файлы на веб-странице https://www.daikin.eu. Для поиска нужной модели используйте функцию поиска 🔍.
- **Справочное руководство по конфигурации:**
  - Конфигурация системы.
  - Вид: файлы на веб-странице https://www.daikin.eu. Для поиска нужной модели используйте функцию поиска 🔍.
- **Приложение по дополнительному оборудованию:**
  - Дополнительная информация по монтажу дополнительного оборудования
  - Вид: печатный (в коробке с внутренним агрегатом) + файлы на веб-странице https://www.daikin.eu. Для поиска нужной модели используйте функцию поиска 🔍.

Прилагаемая документация в самой свежей редакции публикуется на региональном веб-сайте Daikin и предоставляется продавцом оборудования.

Оригинальный текст инструкций представлен на английском языке. Текст на других языках является переводом с оригинала.

Технические данные

- **Подборка** самых свежих технических данных размещена на региональном веб-сайте Daikin (в открытом доступе).
- **Полные** технические данные в самой свежей редакции размещаются на интернет-портале Daikin Business Portal (требуется авторизация).

Онлайн-инструменты

Помимо комплекта документации установщики могут пользоваться некоторыми онлайн-инструментами:

- **Daikin Technical Data Hub**
  - Основная база данных с техническими спецификациями агрегата, полезными инструментами, цифровыми ресурсами и прочей информацией.
  - Открыта для общего доступа по адресу https://daikintechnicaldatahub.eu.
- **Daikin Altherma 4 Monitoring Tools**
  - Концентратор для инструментов, который позволяет отслеживать и записывать данные о работе Daikin Altherma 4.
  - Для получения дополнительной информации см. Daikin Altherma 4 Monitoring Tools (https://my.daikin.eu/denv/en_US/library/applications/software-finder/service-software/service-and-diagnostic-tool/daikin-altherma-4-monitoring-tools0.html).
- **Heating Solutions Navigator**
  - Этот пакет содержит разнообразные инструменты, упрощающие монтаж и конфигурацию систем отопления.
  - Для доступа к Heating Solutions Navigator требуется регистрация на платформе Stand By Me. Более подробную информацию см. по адресу https://professional.standbyme.daikin.eu.
- **Daikin e-Care**
  - Мобильное приложение для установщиков и специалистов по обслуживанию, в котором можно выполнять регистрацию, настройку и диагностику систем отопления.
  - Используйте приведенные ниже QR-коды, чтобы скачать мобильное приложение для устройств iOS и Android. Для скачивания этого приложения требуется регистрация на платформе Stand By Me.

App Store Google Play

2 Меры предосторожности при монтаже

Изложенные далее указания и меры предосторожности обязательны к соблюдению.

Место монтажа (см. раздел «4.1 Подготовка места установки» [▶ 5])

> **ВНИМАНИЕ!**
> Для правильного монтажа агрегата обеспечьте указанные в этом руководстве размеры зоны обслуживания. См. раздел «4.1.1 Требования к месту установки внутреннего агрегата» [▶ 5].

Снятие/установка панелей агрегата (см. раздел «4.2 Вскрываем и закрываем блок» [▶ 5])

> **ОПАСНО! ОПАСНОСТЬ ПОРАЖЕНИЯ ЭЛЕКТРИЧЕСКИМ ТОКОМ**

> **ОПАСНО! ОПАСНОСТЬ ВОЗГОРАНИЯ ИЛИ ОЖОГА**

Установка внутреннего агрегата (см. «4.3 Монтаж внутреннего блока» [▶ 7])

> **ВНИМАНИЕ!**
> Установка внутреннего агрегата ДОЛЖНА производиться в соответствии с указаниями в данном руководстве. См. раздел «4.3 Монтаж внутреннего блока» [▶ 7].

Монтаж трубопроводов (см. раздел «5 Прокладка трубопроводов» [▶ 8])

> **ВНИМАНИЕ!**
> Трубопроводы необходимо прокладывать по месту установки оборудования в СТРОГОМ соответствии с указаниями, изложенными в этом руководстве. См. раздел «5 Прокладка трубопроводов» [▶ 8].

> **ВНИМАНИЕ!**
> Добавление в воду растворов антифриза (например, гликоля) НЕ допускается.

Подключение электрооборудования (см. раздел «6 Подключение электрооборудования» [▶ 12])

> **ОПАСНО! ОПАСНОСТЬ ПОРАЖЕНИЯ ЭЛЕКТРИЧЕСКИМ ТОКОМ**

ВНИМАНИЕ!

Электрические соединения ДОЛЖНЫ соответствовать указаниям,

- представленным в этом руководстве. См. раздел «6 Подключение электрооборудования» [▶ 12].
- Электрическая схема, которая поставляется с агрегатом, расположена на внутренней стороне крышки распределительной коробки внутреннего агрегата. Перевод условных обозначений представлен в разделе «10.2 Электрическая схема: внутренний агрегат» [▶ 50].

ВНИМАНИЕ!

- Вся проводка ДОЛЖНА устанавливаться уполномоченным электриком и соответствовать действующим государственным правилам электропроводки.
- Электрические соединения подключаются к стационарной проводке.
- Все компоненты, приобретаемые на месте установки, и вся электротехническая система должны соответствовать действующим нормативам.

ВНИМАНИЕ!

Пользуйтесь ТОЛЬКО многожильными кабелями электропитания.

ВНИМАНИЕ!

Во избежание опасности замена поврежденного кабеля электропитания производится ТОЛЬКО изготовителем, сотрудником сервисной службы или иным квалифицированным специалистом.

ВНИМАНИЕ!

Не пытайтесь удлинить шнур питания или соединительный кабель, применяя проводные соединения с зажимами, изолированные провода или удлинительные шнуры.

Это может привести к перегреву, поражению электрическим током или возгоранию.

ОСТОРОЖНО!

НЕ вводите и не размещайте в блоке дополнительную длину кабеля.

ВНИМАНИЕ!

Резервный нагреватель ДОЛЖЕН подключаться к отдельному источнику питания и ДОЛЖЕН защищаться защитными устройствами согласно действующему законодательству.

ОСТОРОЖНО!

Если внутренний агрегат имеет отдельный резервуар со встроенным электрическим вспомогательным нагревателем, используйте выделенную цепь питания для резервного нагревателя и вспомогательного нагревателя. НЕ ДОПУСКАЕТСЯ подключение к цепи электропитания, которая уже питает других потребителей. Эта цепь электропитания ДОЛЖНА быть защищена с помощью требуемых защитных устройств в соответствии с действующим законодательством.

ОСТОРОЖНО!

Чтобы гарантировать, что блок полностью заземлен, ВСЕГДА подключайте электропитание резервного нагревателя и кабель заземления.

ИНФОРМАЦИЯ

Для получения подробной информации о номиналах и типах предохранителей, а также номиналах автоматических выключателей см. «6 Подключение электрооборудования» [▶ 12].

Пусконаладка (см. раздел «8 Пусконаладочные работы» [▶ 36])

ВНИМАНИЕ!

Ввод в эксплуатацию должен СТРОГО соответствовать указаниям, изложенным в этом руководстве. См. раздел «8 Пусконаладочные работы» [▶ 36].

ВНИМАНИЕ!

Чтобы защита действовала, НЕ ВЫКЛЮЧАЙТЕ автоматические выключатели (**c**) агрегатов после пусконаладки. В случае источника электропитания по обычному тарифу (**a**) устанавливается один автоматический выключатель. В случае источника электропитания по льготному тарифу (**b**) устанавливаются два автоматических выключателя.

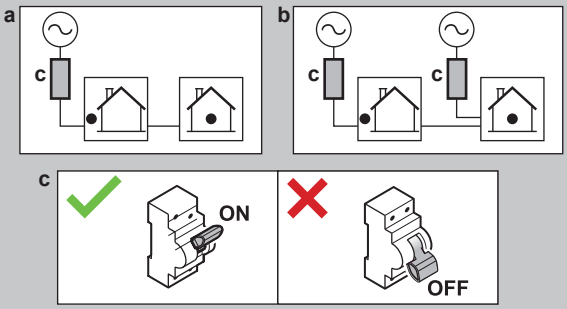

3 Информация об упаковке

Соблюдайте следующие рекомендации:

- Непосредственно после доставки блок ОБЯЗАТЕЛЬНО нужно проверить на предмет повреждений и на укомплектованность. Обо всех повреждениях и о нехватке тех или иных деталей НЕОБХОДИМО сразу же поставить в известность представителя компании-перевозчика.
- Старайтесь доставить агрегат как можно ближе к месту монтажа, не извлекая его из упаковки — это сведет к минимуму вероятность механических повреждений при транспортировке.
- Заранее наметьте путь транспортировки блока в месту окончательной установки.

3.1 Внутренний агрегат

3.1.1 Извлечение принадлежностей из внутреннего агрегата

Некоторые принадлежности расположены внутри агрегата. Подробная информация об открытии агрегата приведена в разделе «4.2.1 Чтобы открыть внутренний агрегат» [▶ 5].

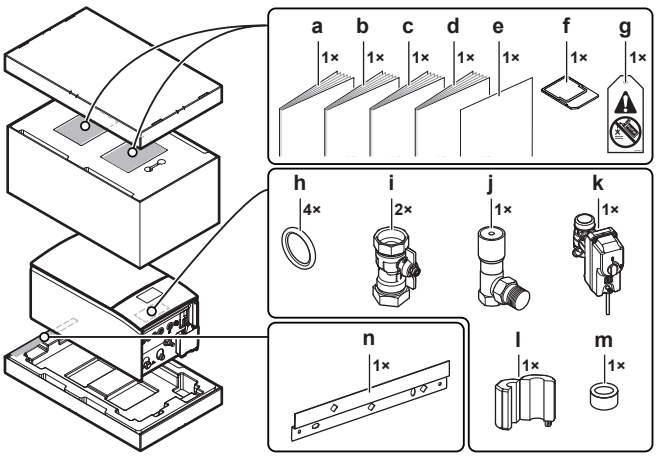

- **a** Общие правила техники безопасности
- **b** Приложение по дополнительному оборудованию
- **c** Руководство по монтажу внутреннего агрегата
- **d** Руководство по эксплуатации
- **e** Дополнение. Обновление микропрограммы BRC1HH*
- **f** Картридж беспроводной связи
- **g** Этикетка «Без гликоля» (прикрепляется к полевому трубопроводу вблизи точки заправки)
- **h** Уплотнительное кольцо для запорного клапана
- **i** Запорный клапан
- **j** Перепускной клапан перепада давления
- **k** Нормально закрытый запорный клапан (ограничитель утечки на входе)
- **l+m** Ферритовые сердечники (только для EPBX(U)10+14; для размещения на кабеле Ethernet)
- **n** Настенный кронштейн

4 Установка блока

4.1 Подготовка места установки

4.1.1 Требования к месту установки внутреннего агрегата

- Внутренний агрегат предназначен только для монтажа в помещении и рассчитан на следующий диапазон окружающей температуры:
  - Режим нагрева помещения: 5~30°C
  - Режим охлаждения помещения: 5~35°C
  - Производство горячей воды бытового потребления: 5~35°C
- Помните рекомендации по расстояниям:

Максимальная разность высоты установки внутреннего и наружного агрегата		10 м
Максимальная разность высот установки резервуара горячей воды бытового потребления и наружного агрегата		10 м
Максимальная длина трубопровода между внутренним агрегатом и резервуаром горячей воды бытового потребления (диаметр трубы 1 1/4"[a])		10 м[a]
Максимально допустимое расстояние между 3-ходовым клапаном и внутренним агрегатом (только для систем с резервуаром горячей воды бытового потребления)		3 м
Максимальная длина водопровода (один участок) между наружным агрегатом и внутренним агрегатом в случае...		
EPSKS04+06		
	Полевой трубопровод 1"	20 м[a]
EPSKS07		
	Полевой трубопровод 1"	7 м[a]
	Полевой трубопровод 1 1/4"	20 м[a]
EPSK06~14A		
	Полевой трубопровод 1"	5 м[a][b]
	Полевой трубопровод 1 1/4"	20 м[a][c]
	полевой трубопровод 1 1/2" + V3 наружный агрегат (1N~)	30 м[a][c]
	полевой трубопровод 1 1/2" + W1 наружный агрегат (3N~)	50 м[a][c]

[a] Точную длину труб можно определить с помощью программы Hydronic Piping Calculation. Программа Hydronic Piping Calculation является частью программного обеспечения Heating Solutions Navigator, которое доступно на веб-сайте https://professional.standbyme.daikin.eu. Если получить доступ к программному обеспечению Heating Solutions Navigator не удается, обратитесь к своему дилеру.

[b] 6 гибов

[c] 8 гибов

- Помните следующие правила организации пространства при установке:

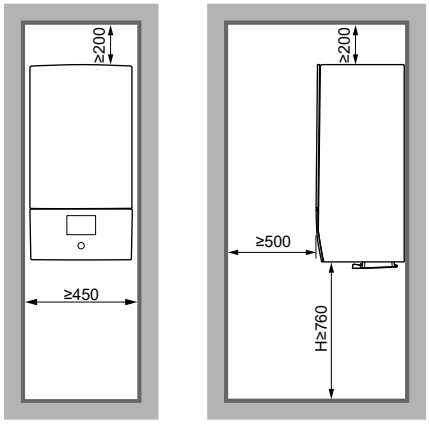

[mm]

H Высота, измеренная от нижней части корпуса до пола

4.2 Вскрываем и закрываем блок

4.2.1 Чтобы открыть внутренний агрегат

Обзор

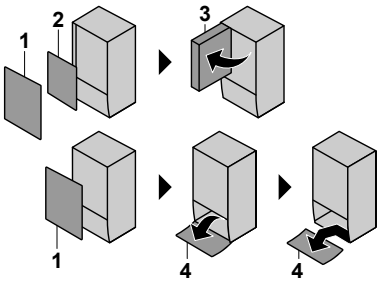

- **1** Лицевая панель
- **2** Крышка распределительной коробки
- **3** Распределительная коробка
- **4** Панель интерфейса пользователя

Снятие элементов

1 Снимите лицевую панель.

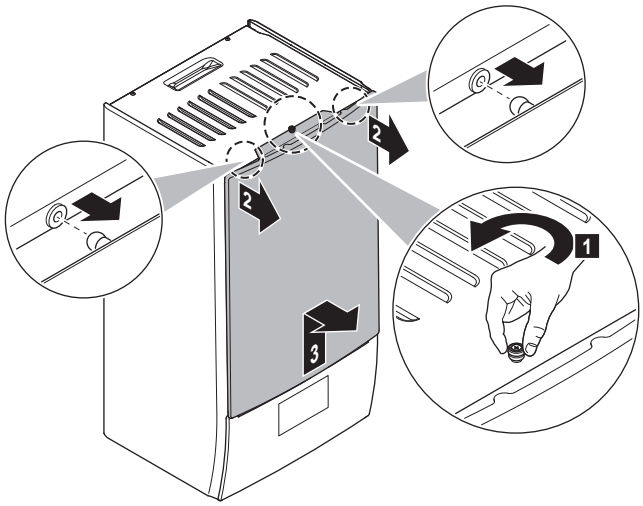

2 Если нужно подключить электропроводку, то снимите крышку распределительной коробки.

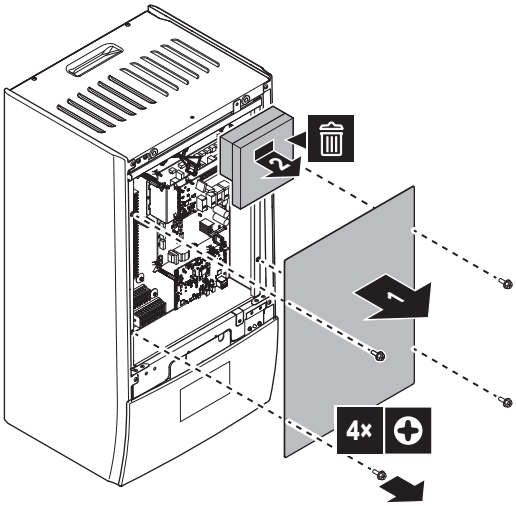

3 Если нужно выполнять работы за распределительной коробкой, то откройте ее.

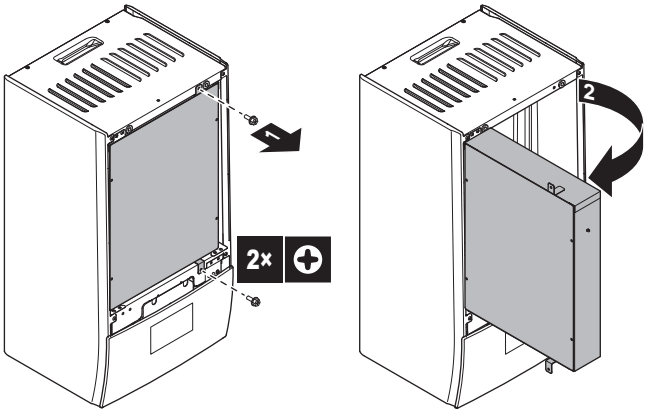

4 Если вам необходимо выполнить работу за панелью пользовательского интерфейса, снимите эту панель.

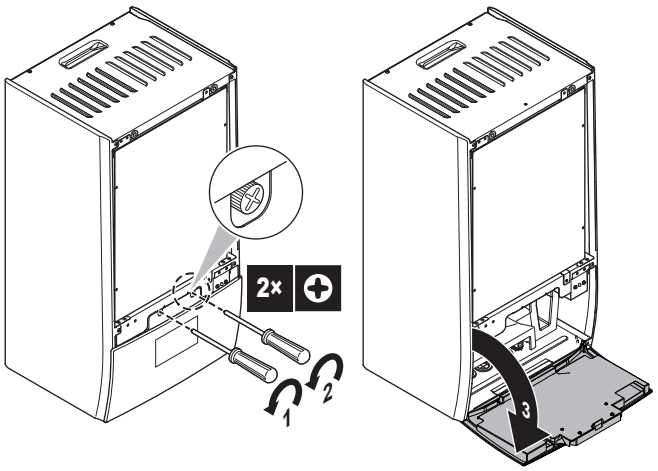

5 Дополнительно: снятие панели пользовательского интерфейса.

- (1) Снимите крышку (листовой металл).
- (2) Снимите крышку (задняя часть пользовательского интерфейса).
- (3)(4) Отсоедините жгуты проводов.
- (5) Снимите панель пользовательского интерфейса.

ОБРАТИТЕ ВНИМАНИЕ

Жгуты проводов и разъемы очень хрупкие. Обращайтесь с ними осторожно.

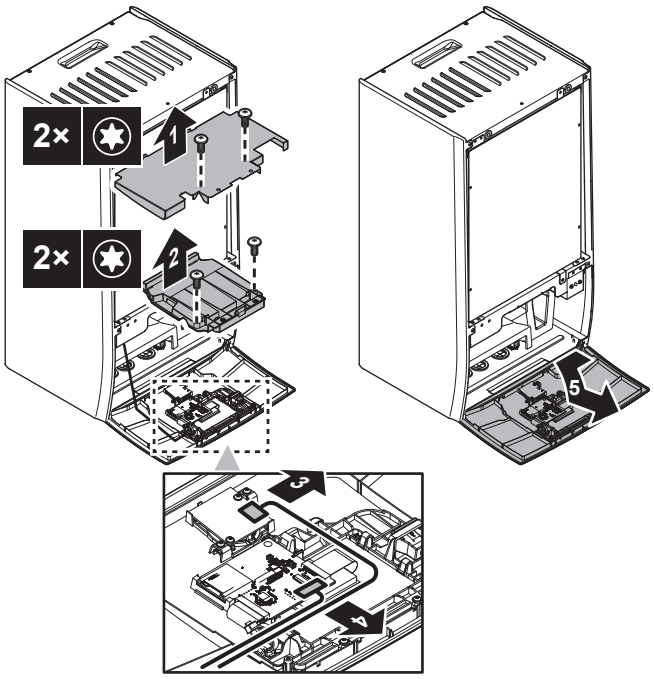

4.2.2 Чтобы закрыть внутренний агрегат

1 Установите панель интерфейса пользователя.

2 Установите на место крышку распределительной коробки и закройте распределительную коробку.

3 Установите на место переднюю панель.

ОБРАТИТЕ ВНИМАНИЕ

При повторном подключении жгутов проводов следите за их ориентацией, особенно это касается (1).

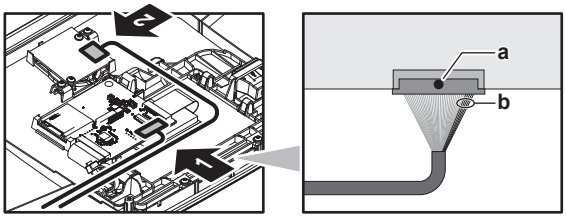

a Черная точка на разъеме = верхняя сторона

b 5 красных проводов = правая сторона

ОБРАТИТЕ ВНИМАНИЕ

При закрытии крышки внутреннего агрегата убедитесь, что момент затяжки НЕ превышает 4,1 Н•м.

4.3 Монтаж внутреннего блока

4.3.1 Установка внутреннего агрегата

1 Закрепите настенный кронштейн (принадлежность) на стене (горизонтально) с помощью 2 болтов диаметром 8 мм.

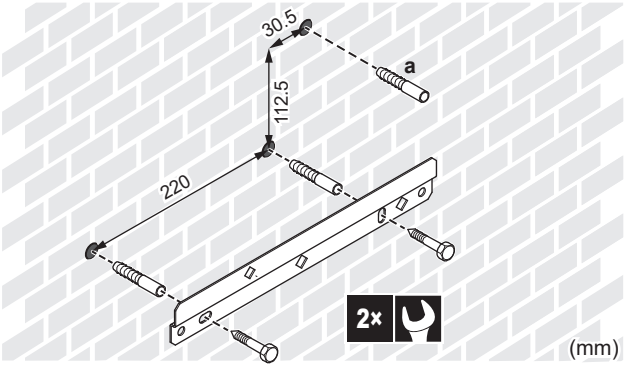

a Опция: если вы хотите зафиксировать агрегат на стене с внутренней стороны агрегата, предусмотрите дополнительную резьбовую заглушку.

2 Поднимите агрегат.

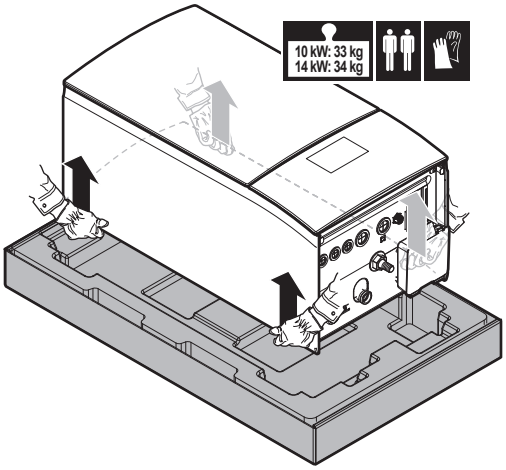

3 Закрепите агрегат на настенном кронштейне:

- Наклоните верх агрегата к стене в месте установки настенного кронштейна.
- Установите кронштейн на заднюю сторону агрегата над настенным кронштейном. Позаботьтесь о том, чтобы агрегат был закреплен надлежащим образом.

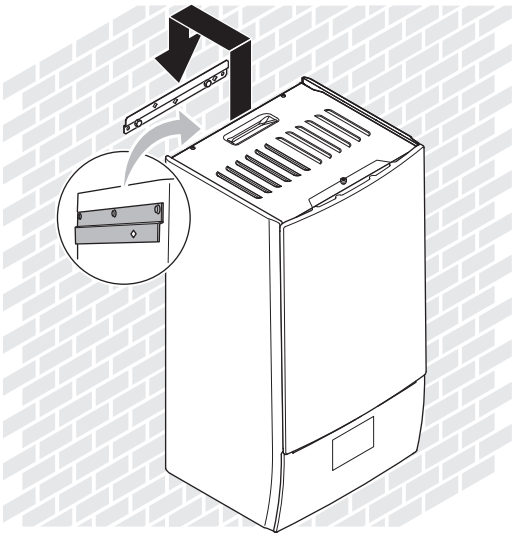

4 Опция: если вы хотите зафиксировать агрегат на стене с внутренней стороны агрегата:

- Снимите верхнюю переднюю панель и откройте распределительную коробку. См. раздел «4.2.1 Чтобы открыть внутренний агрегат» [▶ 5].
- Закрепите агрегат на стене с помощью винта диаметром 8 мм.

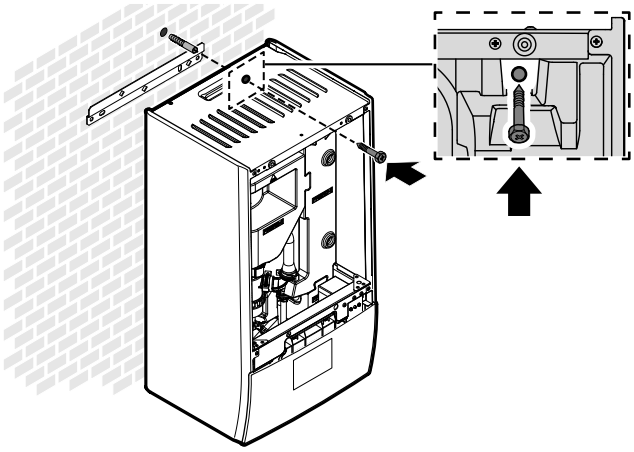

4.3.2 Подсоединение сливного шланга к сливу

Вода, поступающая из предохранительного клапана, собирается в дренажном поддоне. Следует подсоединить дренажный поддон к соответствующему сливу в соответствии с действующим законодательством.

1 Подсоедините сливной трубопровод (приобретается на месте) к соединению сливного поддона, как описано ниже:

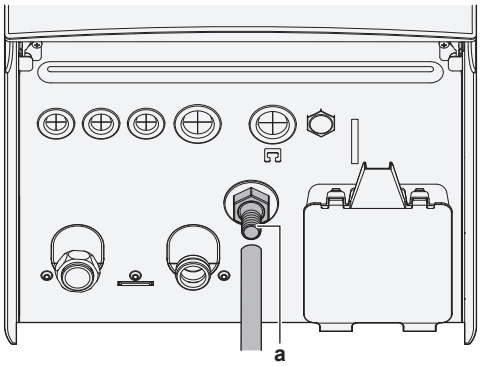

a Соединение сливного поддона

Для сбора воды рекомендуется использовать сливное устройство.

5 Прокладка трубопроводов

5.1 Подготовка трубопроводов воды

ОБРАТИТЕ ВНИМАНИЕ

В случае пластмассовых трубопроводов убедитесь в том, что они не допускают диффузии кислорода согласно стандарту DIN 4726. Диффузия кислорода в трубы может привести к чрезмерной коррозии.

ОБРАТИТЕ ВНИМАНИЕ

Требования к водяному контуру. Убедитесь в том, что обеспечено соответствие представленным ниже требованиям к давлению и температуре воды. Дополнительные требования к водяному контуру приведены в справочном руководстве установщика.

- **Давление воды – контур нагрева/охлаждения помещения.** Максимальное давление воды составляет 3 бар (=0,3 МПа). Необходимо предусмотреть необходимые средства защиты водяного контура, НЕ допускающие превышения максимального давления. Минимальное давление воды при эксплуатации составляет 1 бар (=0,1 МПа).
- **Температура воды.** Все проложенные трубопроводы и их оборудование (клапаны, соединения и т. д.) ДОЛЖНЫ выдерживать следующие температуры:

ИНФОРМАЦИЯ

Иллюстрация приводится ниже как образец и может в той или иной мере НЕ соответствовать схеме конкретной системы.

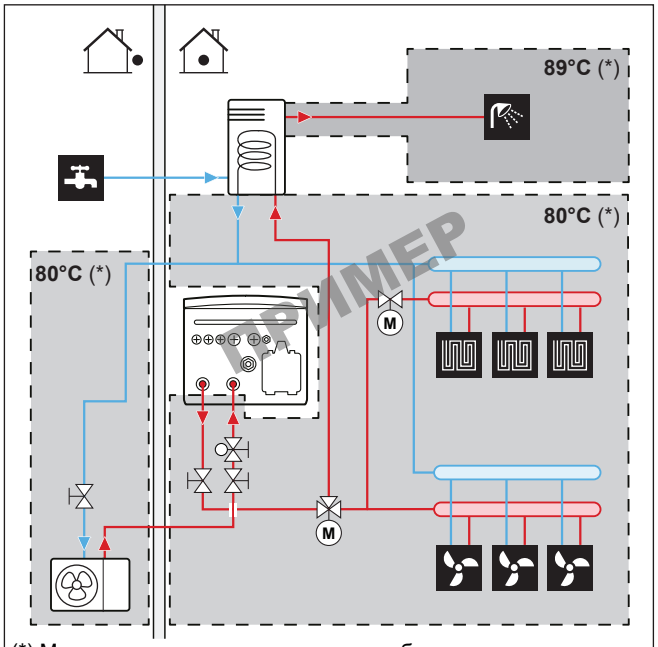

(*) Максимальная температура для трубопроводов и их оборудования

ИНФОРМАЦИЯ

Максимальная температура воды на выходе определяется в зависимости от настройки [3.12] Уставка перегрева. Данное ограничение определяет максимальное количество воды на выходе **в системе**. В зависимости от значения данной настройки максимальная уставка температуры воды на выходе (LWT) также будет уменьшена на 5°C, чтобы обеспечить стабильное управление по отношению к уставке.

Максимальная температура воды на выходе **в основной зоне** определяется на основе настройки [1.19] Перегрев контура воды, только в том случае, если активирована настройка [3.13.5] Двухзонный комплект, установлен. Данное ограничение определяет максимальное количество воды на выходе **в основной зоне**. В зависимости от значения данной настройки максимальная уставка температуры воды на выходе (LWT) также будет уменьшена на 5°C, чтобы обеспечить стабильное управление по отношению к уставке.

5.1.1 Проверка объема и расхода воды

Минимальный объем воды

Монтаж необходимо выполнить таким образом, чтобы в контуре нагрева/охлаждения помещения всегда был доступен минимальный объем воды (см. таблицу ниже), даже если доступный объем подачи воды в агрегат уменьшается из-за закрытия клапанов (нагревательных приборов, термостатических клапанов и т. д.) в контуре нагрева/охлаждения помещения. При определении минимального объема воды внутренний объем воды наружного агрегата НЕ УЧИТЫВАЕТСЯ.

Если…	То минимальный объем воды…
Режим охлаждения	▪ Для EPBX07: 13 л ▪ Для EPBX10: 25 л ▪ Для EPBX14: 30 л
Режим нагрева/размораживания	▪ Для EPBX07: 13 л ▪ Для EPBX10: 55 л ▪ Для EPBX14: 55 л

Пример 1: Минимальный объем воды (жирные линии) при условии, что все нагревательные приборы перекрыты запорными клапанами.

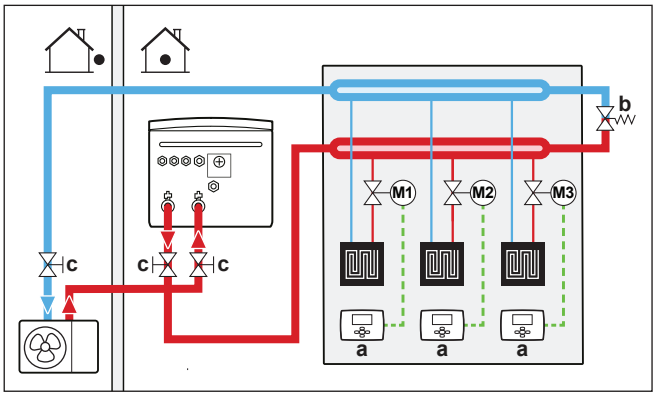

- **a** Отдельный комнатный термостат (дополнительное оборудование)
- **b** Перепускной клапан перепада давления (поставляется в качестве дополнительного аксессуара)
- **c** Запорный клапан

Пример 2: Минимальный объем воды (жирные линии) при условии, что один контур нагревательного прибора невозможно перекрыть запорными клапанами. В этом случае этот контур нагревательного прибора также учитывается как часть минимального объема воды.

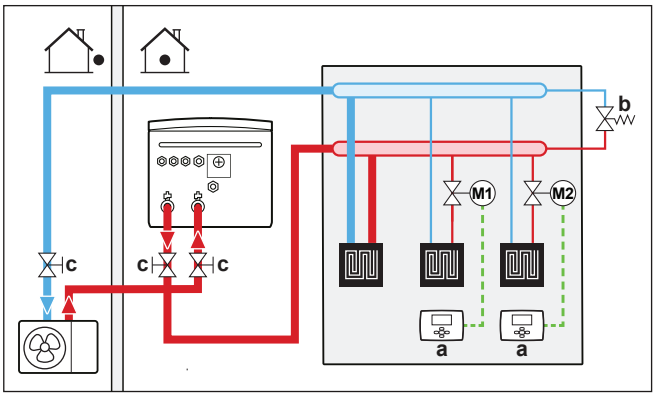

- **a** Отдельный комнатный термостат (дополнительное оборудование)
- **b** Перепускной клапан перепада давления (поставляется в качестве дополнительного аксессуара)
- **c** Запорный клапан

Максимальный объем воды

С помощью приведенного ниже графика определите, какой максимальный объем воды соответствует рассчитанному предварительному давлению.

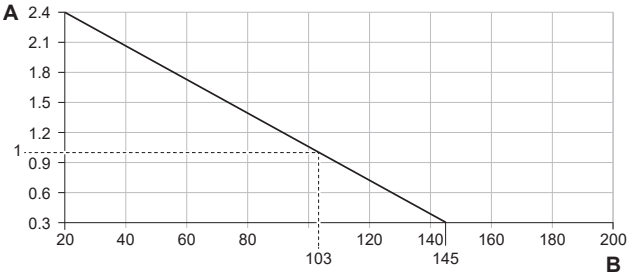

- **A** Предварительное давление (бар)
- **B** Максимальный объем воды (л)

Минимальный расход

Убедитесь, что минимальный расход в установке гарантируется при любых условиях. Для этой цели используйте перепускной клапан перепада давления, поставляемый вместе с агрегатом, и обеспечьте соблюдение требований по минимальному объему воды.

Если режим работы...	Тогда...[a]
Режим охлаждения/нагрева/размораживание/резервный нагреватель	**ТРЕБУЕМЫЙ** минимальный расход: ▪ Для EPBX07: 20 л/мин ▪ Для EPBX10: 22 л/мин ▪ Для EPBX14: 24 л/мин
Нагрев горячей воды бытового потребления	**РЕКОМЕНДУЕМЫЙ** минимальный расход: ▪ Для EPBX07: 20 л/мин ▪ Для EPBX10: 25 л/мин ▪ Для EPBX14: 25 л/мин

[a]
- **ТРЕБУЕМЫЙ** минимальный расход = Минимальный расход, необходимый для надежной и безошибочной работы.
- **РЕКОМЕНДУЕМЫЙ** минимальный расход = Минимальный расход, рекомендуемый для оптимальной работы системы.

ОБРАТИТЕ ВНИМАНИЕ

Если циркуляция в каждом или отдельных контурах нагрева помещения регулируется дистанционно управляемыми клапанами, важно обеспечить **ТРЕБУЕМЫЙ** минимальный расход даже при всех закрытых клапанах. Если **ТРЕБУЕМЫЙ** минимальный расход не достигается, возникает ошибка расхода 7H.

Дополнительная информация приведена в руководстве по применению для установщика.

См. рекомендуемую процедуру в разделе «8.2 Перечень проверок во время пусконаладки» [▸ 39].

5.1.2 Требования к резервуару стороннего производителя

Используемый резервуар стороннего производителя должен соответствовать следующим требованиям:

- Площадь поверхности змеевика теплообменника резервуара ≥1,05 м² и ≤3,7 м².
- Термистор резервуара должен располагаться над змеевиком теплообменника.
- Вспомогательный нагреватель резервуара должен располагаться над змеевиком теплообменника.

ОБРАТИТЕ ВНИМАНИЕ

Характеристики. Технические характеристики резервуаров сторонних производителей НЕ предоставляются, а их заявленные эксплуатационные характеристики НЕ гарантируются.

ОБРАТИТЕ ВНИМАНИЕ

Конфигурирование. Конфигурирование резервуара стороннего производителя зависит от размера его змеевика теплообменника. Дополнительная информация приведена в справочном руководстве по конфигурации.

5.2 Присоединение трубопроводов воды

5.2.1 Для соединения трубопроводов воды

ОБРАТИТЕ ВНИМАНИЕ

При подключении установленных по месту трубопроводов НЕ прикладывайте к ним чрезмерных усилий и следите, чтобы у них не было перекосов. Деформация труб может стать причиной неправильной работы агрегата.

Поставляется в качестве аксессуара:

1 нормально закрытый запорный клапан (+ быстросъемный зажим)	Для предотвращения попадания хладагента во внутренний агрегат в случае утечки хладагента во наружном агрегате.
2 запорных клапана (+ уплотнительные кольца)	Для упрощения обслуживания и ремонта.
1 перепускной клапан перепада давления	Для обеспечения минимального расхода (и предотвращения избыточного давления).

1 Снимите защитные крышки.

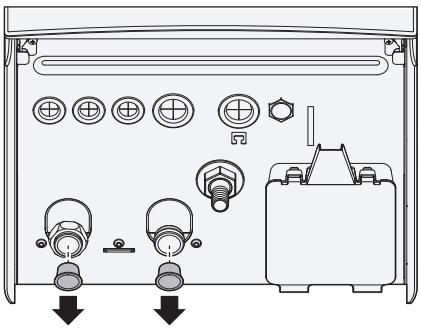

2 Установите нормально закрытый запорный клапан (+ быстросъемный зажим) и запорные клапаны (+ уплотнительные кольца) следующим образом:

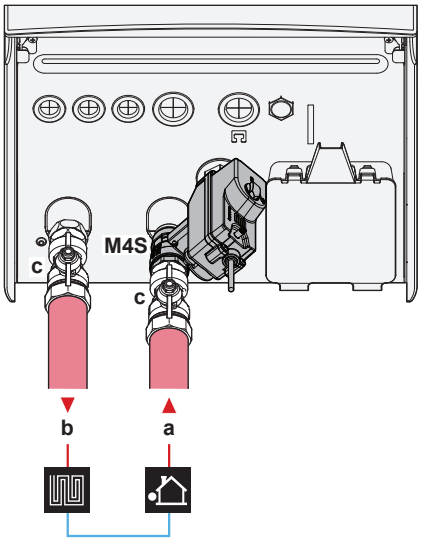

- **a** ВПУСК воды из наружного агрегата (резьбовое соединение)
  - EPBX(U)07: 1"
  - EPBX(U)10+14: 1 1/4"
- **b** ВЫПУСК воды для нагрева помещения (резьбовое соединение)
  - EPBX(U)07: 1"
  - EPBX(U)10+14: 1 1/4"
- **c** Запорный клапан (+ уплотнительные кольца)
  - EPBX(U)07: наружная резьба 1" - внутренняя резьба 1"
  - EPBX(U)10+14: наружная резьба 1" - внутренняя резьба 1 1/4"
- **M4S** Нормально закрытый запорный клапан (+ быстросъемный зажим) (ограничитель утечки на входе)(быстроразъемное соединение — внутренняя резьба 1")

3 Установите перепускной клапан перепада давления на выходе воды для отопления помещения.

ОБРАТИТЕ ВНИМАНИЕ

Перепускной клапан перепада давления (поставляется в качестве дополнительного оборудования). Рекомендуется установить перепускной клапан перепада давления в водяном контуре для нагрева помещения.

- Помните о минимальном объеме воды при выборе места установки перепускного клапана перепада давления (на внутреннем агрегате или на коллекторе). См. раздел «5.1.1 Проверка объема и расхода воды» [▸ 8].
- Помните о минимальном расходе при регулировке настройки перепускного клапана перепада давления. См. разделы «5.1.1 Проверка объема и расхода воды» [▸ 8] и «8.2.5 Проверка минимального расхода» [▸ 43].

ОБРАТИТЕ ВНИМАНИЕ

Установите клапаны для выпуска воздуха во всех локальных верхних точках.

Если не выпустить воздух корректно через эти верхние точки, а также если в системе/полевых трубопроводах присутствуют загрязнения (например, шлам и микроорганизмы, образующие биопленку и газы), это может привести к непреднамеренному срабатыванию датчика газа внутреннего агрегата. Это вызывает ошибку A0-02 и приводит к автоматической остановке агрегата. Ошибку A0-02 могут сбросить только обученные установщики, обладающие необходимыми компетенциями, так как процедура включает генерацию Digital Key.

ОБРАТИТЕ ВНИМАНИЕ

Если установлен дополнительный резервуар горячей воды бытового потребления: на входе холодной воды бытового потребления в соответствии с действующими нормативными требованиями должен быть установлен клапан сброса давления (приобретается на месте) с давлением открытия не более 10 бар (= 1 МПа).

ОБРАТИТЕ ВНИМАНИЕ

В случае установки дополнительного резервуара горячей воды бытового потребления:

- На соединении входа холодной воды бака-аккумулятора горячей воды бытового потребления должны быть установлены сливное устройство и устройство сброса давления.
- Во избежание обратного сифонирования рекомендуется установить на входе воды обратный клапан в соответствии с действующими нормативами. Необходимо обеспечить его установку НЕ между клапаном сброса давления и резервуаром ГВБП.
- Рекомендуется установить на входе холодной воды редукционный клапан в соответствии с действующими нормативами.
- Рекомендуется установить на входе холодной воды расширительный бак в соответствии с действующими нормативами.
- Редукционный клапан рекомендуется устанавливать выше верха резервуара горячей воды бытового потребления. Нагревание резервуара горячей воды бытового потребления приводит к увеличению объема воды, и без редукционного клапана давление воды в резервуаре может подняться выше расчетного. Кроме того, высокому давлению подвергаются подсоединенные к резервуару установленные компоненты (трубопроводы, места отвода и др.). Во избежание этого необходимо установить клапан сброса давления. Предотвращение избыточного давления зависит от правильной работы установленного на месте клапана сброса давления. Если он НЕ работает надлежащим образом, избыточное давление деформирует резервуар, вследствие чего может произойти утечка воды. Для подтверждения надежности эксплуатации необходимо регулярное техническое обслуживание.

5.2.2 Заполнение водяного контура

Чтобы заполнить водяной контур, используйте комплект для заполнения, приобретаемый на месте. Обязательно соблюдайте действующее законодательство.

Прикрепите этикетку «Без гликоля» (поставляется в качестве аксессуара) к полевому трубопроводу рядом с точкой заправки.

ВНИМАНИЕ!

Добавление в воду растворов антифриза (например, гликоля) НЕ допускается.

ОБРАТИТЕ ВНИМАНИЕ

Если в полевом трубопроводе установлены автоматические клапаны выпуска воздуха:

- Между наружным и внутренним агрегатами (на трубопроводе подачи воды во внутренний агрегат), они должны быть закрыты после пусконаладки.
- После внутреннего агрегата (со стороны нагревательного прибора) они могут оставаться открытыми после пусконаладки.

ОБРАТИТЕ ВНИМАНИЕ

Чтобы предотвратить работу насоса в сухом состоянии, включайте агрегат только при наличии в нем воды.

5.2.3 Защита контура воды от замерзания

Защита от замерзания

При замерзании система может выйти из строя. Чтобы предотвратить замерзание гидравлических компонентов, устройство оснащено следующим:

- Программное обеспечение имеет специальные функции защиты от замерзания, такие как предотвращение замерзания водопроводных труб, предусматривающие включение насоса в случае низких температур. Однако при отключении электропитания эти функции не могут гарантировать защиту.
- Наружный агрегат оснащен двумя установленными на заводе клапанами защиты от замерзания. Клапаны защиты от замерзания отводят воду из наружного агрегата до того, как она замерзнет и повредит агрегат. Это необходимо для предотвращения утечки хладагента R290 в наружном агрегате. **Внимание:** установленные на заводе клапаны защиты от замерзания предназначены для защиты наружного агрегата, а не полевых трубопроводов.

Чтобы обеспечить защиту полевых трубопроводов, установите **дополнительные клапаны защиты от замерзания** во всех самых низких точках полевых трубопроводов. Изолируйте эти клапаны защиты от замерзания, устанавливаемые на месте эксплуатации, так же, как и водопроводные трубы, но НЕ изолируйте вход и выход (выпуск) этих клапанов.

В качестве опции можно установить **нормально закрытые клапаны** (располагаются в помещении рядом с точками входа/выхода трубопроводов). Эти клапаны могут предотвратить слив всей воды из внутренних трубопроводов при открытии клапанов защиты от замерзания. **Внимание:** нормально закрытый запорный клапан, поставляемый в комплекте с внутренним агрегатом и обязательный для установки на внутреннем агрегате в целях безопасности (ограничитель утечки на входе), НЕ предотвращает слив воды из внутреннего трубопровода, когда открываются клапаны защиты от замерзания. Для этого вам понадобятся дополнительные нормально закрытые клапаны (опция).

Дополнительная информация приведена в справочном руководстве установщика.

ОБРАТИТЕ ВНИМАНИЕ

Если установлены клапаны защиты от замерзания, задайте минимальную уставку охлаждения (по умолчанию=7°C) как минимум на 2°C выше, чем максимальная температура открытия клапанов защиты от замерзания (температура открытия установленных на заводе клапанов защиты от замерзания составляет 3°C ±1).

Если установить минимальную уставку охлаждения ниже безопасного значения (т. е. максимальной температуры открытия клапанов защиты от замерзания + 2°C), клапаны защиты от замерзания могут открыться при охлаждении до минимальной уставки.

ИНФОРМАЦИЯ

Минимальная температура воды на выходе определяется в зависимости от настройки [3.11] Уставка переохлаждения. Данное ограничение определяет минимальное количество воды на выходе **в системе**. В зависимости от значения данной настройки минимальная уставка температуры воды на выходе (LWT) также будет увеличена на 4°C, чтобы обеспечить стабильное управление по отношению к уставке.

Минимальная температура воды на выходе **в основной зоне** определяется на основе настройки [1.20] Недостаточное охлаждение контура воды, только в том случае, если активирована настройка [3.13.5] Двухзонный комплект, установлен. Данное ограничение определяет минимальное количество воды на выходе **в основной зоне**. В зависимости от значения данной настройки минимальная уставка температуры воды на выходе (LWT) также будет увеличена на 4°C, чтобы обеспечить стабильное управление по отношению к уставке.

ВНИМАНИЕ!

Добавление в воду растворов антифриза (например, гликоля) НЕ допускается.

5.2.4 Заполнение резервуара горячей воды бытового потребления

Смотрите руководство по монтажу резервуара горячей воды бытового потребления.

5.2.5 Изоляция трубопровода воды

Трубопроводы во всем контуре воды СЛЕДУЕТ изолировать, чтобы предотвратить конденсацию влаги во время работы в режиме охлаждения и потери холодо- и теплопроизводительности.

Теплоизоляция наружных водяных труб

См. руководство по монтажу наружного агрегата или справочное руководство установщика.

6 Подключение электрооборудования

ОПАСНО! ОПАСНОСТЬ ПОРАЖЕНИЯ ЭЛЕКТРИЧЕСКИМ ТОКОМ

ВНИМАНИЕ!

- Вся проводка ДОЛЖНА устанавливаться уполномоченным электриком и соответствовать действующим государственным правилам электропроводки.
- Электрические соединения подключаются к стационарной проводке.
- Все компоненты, приобретаемые на месте установки, и вся электротехническая система должны соответствовать действующим нормативам.

ВНИМАНИЕ!

Пользуйтесь ТОЛЬКО многожильными кабелями электропитания.

ВНИМАНИЕ!

Во избежание опасности замена поврежденного кабеля электропитания производится ТОЛЬКО изготовителем, сотрудником сервисной службы или иным квалифицированным специалистом.

ВНИМАНИЕ!

Не пытайтесь удлинить шнур питания или соединительный кабель, применяя проводные соединения с зажимами, изолированные провода или удлинительные шнуры.

Это может привести к перегреву, поражению электрическим током или возгоранию.

ОСТОРОЖНО!

НЕ вводите и не размещайте в блоке дополнительную длину кабеля.

ОБРАТИТЕ ВНИМАНИЕ

Расстояние между кабелями высокого и низкого напряжения должно составлять не менее 50 мм.

ИНФОРМАЦИЯ

При монтаже с использованием приобретенных отдельно или дополнительных кабелей предусмотрите кабель достаточной длины. Это позволяет легко открывать распределительную коробку и получать доступ к другим компонентам во время обслуживания.

6.1 Соблюдение электрических нормативов

Только для резервного нагревателя внутреннего агрегата

См. раздел «6.4.3 Подсоединение электропитания к резервному нагревателю» [▶ 19].

6.2 Рекомендации по подсоединению электропроводки

ОБРАТИТЕ ВНИМАНИЕ

Рекомендуется пользоваться проводами сплошного сечения. Если пользуетесь многожильными проводами, слегка скрутите жиле так, чтобы укрепить конец проводника для подсоединения его напрямую к зажиму клеммы ил вставки в круглую обжимную клемму. Подробнее см. раздел «Указания по порядку подключения электропроводки» справочного руководства для монтажника.

Крутящие моменты затяжки

Внутренний агрегат:

Позиция	Момент затяжки (Н•м)
M3,5 (X44M, X45M)	0,88±10%
M4 (X40M, X41M)	1,47 ±10%
M4 (заземление)	1,47 ±10%

6.3 Соединения Полевой ввод-вывод

При подсоединении электропроводки для определенных компонентов можно выбрать, какие клеммы использовать. После подключения необходимо указать на пользовательском интерфейсе, какие контакты и клемму вы использовали, чтобы это соответствовало компоновке вашей системы:

- Предпочтительно, посредством навигационных цепочек в настройке [13] Полевой ввод-вывод.

- Или же с помощью полевых кодов (см. таблицу полевых настроек в справочном руководстве установщика).

1	**Выберите, какие контакты клеммы использовать для конкретных компонентов.**
1a	В случае входов Полевой ввод-вывод: выберите один из стандартных вариантов (❶❷❸❹❺, как показано в соответствующих разделах «6.4 Подключение внутреннего агрегата» [▸ 14] и в приложении по дополнительному оборудованию). Например: 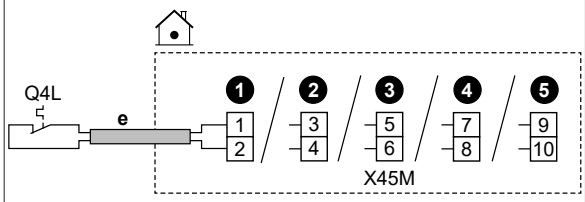
1b	В случае выходов Полевой ввод-вывод: есть несколько вариантов.
1b.1	**Вариант 1** (**предпочтительный**; возможен только в том случае, если рабочий и/или пусковой ток подсоединенного компонента НЕ превышает максимального рабочего и/или пускового тока клемм, как указано в соответствующем разделе)**:** выберите один из стандартных вариантов (❶❷❸❹, как показано в соответствующих разделах «6.4 Подключение внутреннего агрегата» [▸ 14] и в приложении по дополнительному оборудованию). Например: ▪ максимальный рабочий и/или пусковой ток соответствующих клемм = 0,3 A ▪ максимальный рабочий и/или пусковой ток подсоединенного компонента ≤0,3 A 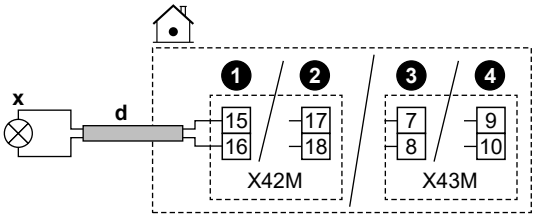
1b.2	**Вариант 2:** (в случае, если рабочий и/или пусковой ток подсоединенного компонента превышает максимальный рабочий и/или пусковой ток клемм, как указано в соответствующем разделе): выберите один из стандартных вариантов (❶❷❸❹, как показано в соответствующих разделах «6.4 Подключение внутреннего агрегата» [▸ 14] и в приложении по дополнительному оборудованию), но вместо прямого подсоединения компонента установите вне распределительной коробки промежуточное реле (приобретается на месте) с внешним источником питания. Например: ▪ максимальный рабочий и/или пусковой ток соответствующих клемм = 0,3 A ▪ максимальный рабочий и/или пусковой ток подсоединенного компонента >0,3 A 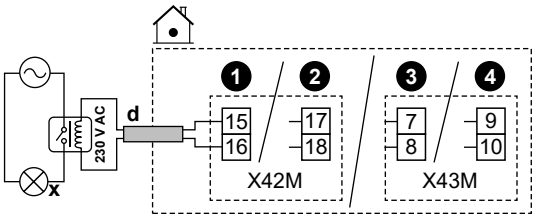

1b.3	**Вариант 3:** Вместо выбора одного из стандартных вариантов (❶❷❸❹) также можно использовать контакты клемм любых других выходов Полевой ввод-вывод (если они доступны в пользовательском интерфейсе). Однако необходимо также проверить, не превышает ли рабочий и/или пусковой ток подсоединенного компонента максимальный рабочий и/или пусковой ток клемм, как указано в соответствующем разделе. В случае превышения необходимо установить промежуточное реле (аналогично **варианту 2**).
2	**Введите в пользовательском интерфейсе контакты клемм, которые были использованы для подсоединения компонентов.**
2.1	Перейдите к [13] Полевой ввод-вывод.
2,2	Выберите используемую клеммную колодку. **Результат:** на экране отображаются соединения на этой клеммной колодке. Например: 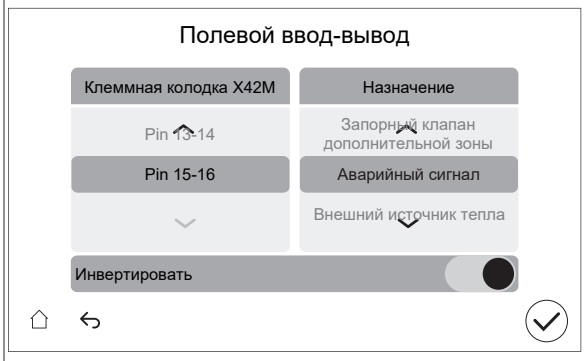
2.3	Слева выберите используемые контакты клеммы.
2.4	Справа выберите подсоединенный компонент: ▪ входы Полевой ввод-вывод (см. таблицу ниже) ▪ выходы Полевой ввод-вывод (см. таблицу ниже)
2.5	Задайте инверсию логики: **Внимание:** Не все клеммы/подключенные опции можно инвертировать. Возможность или невозможность выбора отображается в настройке [13] Полевой ввод-вывод.

Если компонент…	Установите…
Нормально разомкнутый	Инвертировать = ВЫКЛ
Нормально замкнутый	Инвертировать = ВКЛ

Входы Полевой ввод-вывод

Если подсоединенный компонент…	Выберите Назначение = …
Дистанционный наружный датчик. См. приложение по дополнительному оборудованию (и на сайте «6.4 Подключение внутреннего агрегата» [▸ 14]).	Внешний датчик наружной температуры
Дистанционный внутренний датчик. См. приложение по дополнительному оборудованию (и на сайте «6.4 Подключение внутреннего агрегата» [▸ 14]).	Внешний датчик температуры в помещении
Контакты Smart Grid. См. раздел «6.4.14 Smart Grid» [▸ 25].	BB/HB Smart Grid, контакт 1 BB/HB Smart Grid, контакт 2

Если подсоединенный компонент…	Выберите Назначение = …
Контакт подачи электропитания по льготному тарифу. См. раздел «6.4.2 Подключение основного источника питания» [▶ 18].	Контакт тарифа HP
Предохранительные термостаты для агрегата. См. раздел «6.4.13 Подключение предохранительного термостата» [▶ 25].	Предохранительный термостат
Контакт счетчика Smart Grid. См. раздел «6.4.14 Smart Grid» [▶ 25].	Контакт интеллектуального счетчика
Вход для солнечных батарей. (возможно только при использовании отдельного резервуара EKHWP) См. раздел «6.4.17 Подключение кабеля входного сигнала солнечных батарей» [▶ 28].	Ввод солнечных батарей

Выходы Полевой ввод-вывод

Если подсоединенный компонент…	Выберите Назначение = …
Запорные клапаны для основной и дополнительной зон. См. «6.4.5 Подсоединение запорного клапана» [▶ 21]	Запорный клапан основной зоны
	Запорный клапан дополнительной зоны
Выход аварийного сигнала. См. раздел «6.4.7 Подключение подачи аварийного сигнала» [▶ 22].	Аварийный сигнал
Переключение на внешний источник тепла. См. раздел «6.4.9 Подключение переключения на внешний источник тепла» [▶ 23].	Внешний источник тепла
Бивалентный перепускной клапан. См. раздел «6.4.10 Подсоединение бивалентного перепускного клапана» [▶ 23].	Бивалентный обходной клапан
Развязанный перепускной клапан. См. раздел «6.4.11 Подключение развязанного перепускного клапана» [▶ 24].	Развязанный перепускной клапан
Выход ВКЛЮЧЕНИЯ/ВЫКЛЮЧЕНИЯ охлаждения/отопления помещения для основной или дополнительной зоны. См. раздел «6.4.8 Подключение выхода ВКЛ/ВЫКЛ обогрева/охлаждения помещения» [▶ 23].	Режим охлаждения/нагрева
Конвекторы теплового насоса. См. приложение по дополнительному оборудованию (и на сайте «6.4 Подключение внутреннего агрегата» [▶ 14]).	

Если подсоединенный компонент…	Выберите Назначение = …
Насос ГВБП + дополнительные внешние насосы. См. раздел «6.4.6 Подключение насосов (насоса ГВБП и/или внешних насосов)» [▶ 22].	Насос рециркуляции ГВС
	Вспомогательный насос охлаждения/нагрева
	Насос охлаждения/нагрева, внешний, основной
	Насос охлаждения/нагрева, внешний, дополнительный
Вспомогательный нагреватель (в случае использования резервуара ГВБП). См. приложение по дополнительному оборудованию (и на сайте «6.4 Подключение внутреннего агрегата» [▶ 14]).	Вспомогат.нагреватель
3-ходовой клапан (в случае резервуара ГВБП). См. приложение по дополнительному оборудованию (и на сайте «6.4 Подключение внутреннего агрегата» [▶ 14]).	3-ходовой клапан

6.4 Подключение внутреннего агрегата

Пункт	Описание
Электропитание (основное)	См. раздел «6.4.2 Подключение основного источника питания» [▶ 18].
Источник электропитания (резервного нагревателя)	См. раздел «6.4.3 Подсоединение электропитания к резервному нагревателю» [▶ 19].
Нормально закрытый запорный клапан (ограничитель утечки на входе)	См. раздел «6.4.4 Подсоединение нормально закрытого запорного клапана (ограничителя утечки на входе)» [▶ 21].
Запорный клапан	См. раздел «6.4.5 Подсоединение запорного клапана» [▶ 21].
Насос горячей воды бытового потребления или внешние насосы	См. раздел «6.4.6 Подключение насосов (насоса ГВБП и/или внешних насосов)» [▶ 22].
Выход аварийного сигнала	См. раздел «6.4.7 Подключение подачи аварийного сигнала» [▶ 22].
Управление режимом охлаждения/отопления помещения	См. раздел «6.4.8 Подключение выхода ВКЛ/ВЫКЛ обогрева/охлаждения помещения» [▶ 23].
Переключение в режим управления внешним источником тепла	См. раздел «6.4.9 Подключение переключения на внешний источник тепла» [▶ 23].
Бивалентный перепускной клапан	См. раздел «6.4.10 Подсоединение бивалентного перепускного клапана» [▶ 23].
Развязанный перепускной клапан	См. раздел «6.4.11 Подключение развязанного перепускного клапана» [▶ 24].
Счетчики электроэнергии	См. раздел «6.4.12 Подключение электрических счетчиков» [▶ 24].
Предохранительный термостат	См. раздел «6.4.13 Подключение предохранительного термостата» [▶ 25].
Smart Grid	См. раздел «6.4.14 Smart Grid» [▶ 25].
Картридж беспроводной связи	См. раздел «6.4.15 Подсоединение модуля беспроводной сети (поставляется в качестве принадлежности)» [▶ 27].

Пункт	Описание
Кабель Ethernet	См. раздел «6.4.16 Подключение кабеля Ethernet (Modbus/LAN)» [▶ 28].
Вход для солнечных батарей (возможно только при использовании отдельного резервуара EKHWP)	См. раздел «6.4.17 Подключение кабеля входного сигнала солнечных батарей» [▶ 28].
Комнатный термостат (проводной или беспроводной)	См. таблицу ниже.
	Провода: 1 мм² Максимальная нагрузка: 0,1 А, 230 В перем. тока
	Для основной зоны: ▪ [1.12] Управление ▪ [1.13] Внешний комнатный термостат Для дополнительной зоны: ▪ [2.12] Управление ▪ [2.13] Внешний комнатный термостат
Конвектор теплового насоса	Для конвекторов теплового насоса можно выбирать разные пульты управления и конфигурации. В зависимости от конфигурации также необходимо установить реле (приобретается на месте, см. приложение по дополнительному оборудованию). Дополнительные сведения см. в разделе: ▪ Руководство по монтажу конвекторов теплового насоса ▪ Руководство по монтажу дополнительного оборудования для конвекторов теплового насоса ▪ Приложение по дополнительному оборудованию
	Провода: 1 мм² Максимальная нагрузка: 0,1 А, 230 В перем. тока Это выходное соединение Полевой ввод-вывод. См. раздел «6.3 Соединения Полевой ввод-вывод» [▶ 12].
	[13] Полевой ввод-вывод (Режим охлаждения/нагрева) Для основной зоны: ▪ [1.12] Управление ▪ [1.13] Внешний комнатный термостат Для дополнительной зоны: ▪ [2.12] Управление ▪ [2.13] Внешний комнатный термостат

Пункт	Описание
Дистанционный наружный датчик	См.: ▪ Руководство по монтажу дистанционного наружного датчика ▪ Приложение по дополнительному оборудованию
	Провода: 2×0,75 мм² Это входное соединение Полевой ввод-вывод. См. раздел «6.3 Соединения Полевой ввод-вывод» [▶ 12].
	[13] Полевой ввод-вывод (Внешний датчик наружной температуры) [5.22] Смещение внешнего датчика температуры окружающей среды
Дистанционный внутренний датчик	См.: ▪ Руководство по монтажу дистанционного внутреннего датчика ▪ Приложение по дополнительному оборудованию
	Провода: 2×0,75 мм² Это входное соединение Полевой ввод-вывод. См. раздел «6.3 Соединения Полевой ввод-вывод» [▶ 12].
	[13] Полевой ввод-вывод (Внешний датчик температуры в помещении) [1.33] Смещение внешнего датчика температуры в помещении
Интерфейс для выбора комфортных условий	См.: ▪ Руководство по монтажу и эксплуатации интерфейса для выбора комфортных условий ▪ Приложение по дополнительному оборудованию
	Провода: 2×(0,75–1,25 мм²) Максимальная длина: 500 м
	[1.12] Управление [1.38] Калибровка датчика комнатной температуры
Комплект Bizone	См.: ▪ Руководство по монтажу комплекта Bizone ▪ Приложение по дополнительному оборудованию
	Используйте кабель, поставляемый вместе с комплектом Bizone.
	[3.13.5] Двухзонный комплект, установлен

Пункт	Описание
(при наличии резервуара горячей воды бытового потребления) 3-ходовой клапан	См.: ▪ Руководство по монтажу 3-ходового клапана ▪ Приложение по дополнительному оборудованию
	Провода: 3×1 мм² Максимальная нагрузка: 0,1 А, 230 В перем. тока Это выходное соединение Полевой ввод-вывод. См. раздел «6.3 Соединения Полевой ввод-вывод» [▸ 12].
	MMI [13] Полевой ввод-вывод (3-ходовой клапан) [4] Гор.вода быт.потр.
(при наличии резервуара горячей воды бытового потребления) Термистор резервуара горячей воды бытового потребления	См.: ▪ Руководство по монтажу резервуара горячей воды бытового потребления ▪ Приложение по дополнительному оборудованию
	Провода: 2 Кабель термистора и соединительный провод (12 м) входят в комплект поставки резервуара горячей воды бытового потребления.
	MMI [4] Гор.вода быт.потр.
(при наличии резервуара горячей воды бытового потребления) Источник электропитания для вспомогательного нагревателя (от внутреннего агрегата к тепловой защите вспомогательного нагревателя)	См.: ▪ Руководство по монтажу резервуара горячей воды бытового потребления ▪ Приложение по дополнительному оборудованию
	Провода: (2+GND)×2,5 мм²
	MMI [4.14] Вспомогат.нагреватель
(при наличии резервуара горячей воды бытового потребления) Источник электропитания для вспомогательного нагревателя (от сети к внутреннему агрегату)	См.: ▪ Руководство по монтажу резервуара горячей воды бытового потребления ▪ Приложение по дополнительному оборудованию
	Провода: 2+GND Максимальный рабочий ток: 13 А
	MMI [4.14] Вспомогат.нагреватель

для комнатного термостата (проводной или беспроводной):

В случае	См.
Беспроводной комнатный термостат	▪ Руководство по монтажу беспроводного комнатного термостата ▪ Приложение по дополнительному оборудованию
Проводной комнатный термостат без мультизонального основного блока	▪ Руководство по монтажу проводного комнатного термостата ▪ Приложение по дополнительному оборудованию

Проводной комнатный термостат с мультизональным основным блоком	▪ Руководство по монтажу проводного комнатного термостата (цифрового или аналогового) + мультизонального основного блока
	▪ Приложение по дополнительному оборудованию
	▪ В этом случае:
	  ▪ Проводной комнатный термостат (цифровой или аналоговый) следует подключить к мультизональному основному блоку
	  ▪ Мультизональный основной блок следует подключить к наружному агрегату
	  ▪ Кроме того, чтобы обеспечить работу в режиме охлаждения/отопления, также необходимо подсоединить реле (приобретается на месте, см. приложение для дополнительного оборудования)

6.4.1 Подключение электропроводки к внутреннему блоку

Открытие агрегата

См. раздел «4.2.1 Чтобы открыть внутренний агрегат» [▸ 5].

Прокладка кабеля

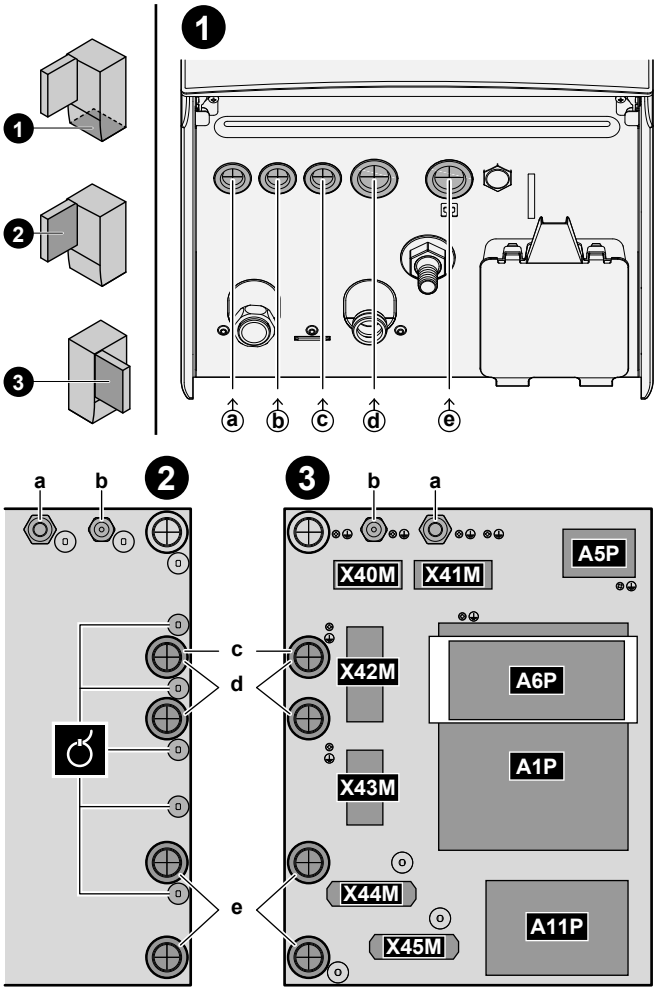

❶	Ввод в агрегат (снизу)

❷	Ввод в распределительную коробку (с задней стороны) + разгрузка от натяжения (кабельные стяжки или кабельные вводы)
❸	Клеммные колодки и печатные платы (внутри распределительной коробки): ▪ A1P: плата гидромодуля ▪ A5P: плата источника электропитания ▪ A6P: плата многоступенчатого резервного нагревателя ▪ A11P: плата интерфейса

Кабели

Внимание: Кабель Ethernet см. в разделе «6.4.16 Подключение кабеля Ethernet (Modbus/LAN)» [▶28].

#	Кабель	Клеммная колодка
a	Электропитание резервного нагревателя	X41M
b	Соединительный кабель (=основное электропитание)	X40M
c	Источник электропитания по обычному тарифу для внутреннего агрегата (в случае, если наружный агрегат подключен к источнику электропитания по льготному тарифу)	X42M
d	Для высокого напряжения: ▪ Конвектор теплового насоса (дополнительный комплект) ▪ Комнатный термостат (дополнительный комплект) ▪ Запорный клапан (приобретается на месте) ▪ Насос горячей воды бытового потребления + дополнительные внешние насосы (приобретаются на месте) ▪ Выход аварийного сигнала (приобретается на месте) ▪ Переключение на блок управления внешним источником тепла (приобретается на месте) ▪ Бивалентный перепускной клапан (приобретается на месте) ▪ Развязанный перепускной клапан (приобретается на месте) ▪ Управление режимом охлаждения/нагрева помещения (приобретается на месте) ▪ Smart Grid (высоковольтные контакты, приобретаются на месте) ▪ 3-ходовой клапан (в случае резервуара ГВБП) ▪ Источник электропитания для вспомогательного нагревателя (от сети к внутреннему агрегату) (в случае использования бака ГВБП) ▪ Источник электропитания для вспомогательного нагревателя и тепловой защиты (от бака ГВБП внутреннего агрегата) (при наличии бака ГВБП)	X42M+X43M
e	Для низкого напряжения: ▪ Контакт источника электропитания по льготному тарифу (приобретается на месте) ▪ Интерфейс для выбора комфортных условий (дополнительный комплект) ▪ Наружный датчик температуры окружающего воздуха (опция) ▪ Комнатный датчик температуры окружающего воздуха (опция) ▪ Электрические счетчики (приобретаются на месте) ▪ Предохранительный термостат (приобретается на месте) ▪ Smart Grid (приобретается по месту установки) ▪ Термистор резервуара горячей воды бытового потребления (дополнительный комплект) (в случае резервуара ГВБП) ▪ Комплект Bizone для смешивания (дополнительный комплект) ▪ Вход для солнечных батарей (приобретается на месте)	X44M+X45M

ИНФОРМАЦИЯ

При монтаже с использованием приобретенных отдельно или дополнительных кабелей предусмотрите кабель достаточной длины. Это позволяет легко снимать/переставлять распределительную коробку и получать доступ к другим компонентам во время обслуживания.

ОСТОРОЖНО!

НЕ вводите и не размещайте в блоке дополнительную длину кабеля.

6.4.2 Подключение основного источника питания

ОБРАТИТЕ ВНИМАНИЕ

Функция защиты от засорения – насосы и клапаны:

Следующие насосы и клапаны оснащаются функцией защиты от засорения. Это означает, что если компонент не работает (в случае насосов), закрыт (в случае запорных клапанов) или находится в состоянии покоя (в случае смесительного клапана комплекта Bizone) в течение 24 часов, компонент будет включаться в работу на короткое время, чтобы предотвратить заедание.

- Насос агрегата
- Вспомогательный насос охлаждения/нагрева
- Насос охлаждения/нагрева, внешний, основной
- Насос охлаждения/нагрева, внешний, дополнительный
- Запорный клапан основной зоны
- Запорный клапан дополнительной зоны
- Двухзонный комплект, смесительный клапан
- Двухзонный комплект, прямодействующий насос
- Двухзонный комплект, насос смешанного потока

Внимание:

- Чтобы обеспечить работу функции защиты от засорения, агрегат должен быть подключен к источнику электропитания круглый год.
- В режиме технического обслуживания функция защиты от засорения не работает.
- Если для одного компонента (насоса или запорного клапана) в определенной зоне инициируется работа функции защиты от засорения, другой компонент в этой зоне, если он установлен, также будет разблокирован. **Пример:** Если насос основной зоны разблокируется, запорный клапан в этой зоне также будет разблокирован.

В этом разделе описаны 2 возможных способа подключения к основному источнику электропитания:

- В случае источника электропитания по обычному тарифу
- В случае источника электропитания по льготному тарифу на электроэнергию

Если наружный агрегат подключен к источнику электропитания по обычному тарифу на электроэнергию

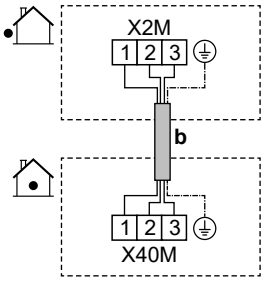

	b	Соединительный кабель (= основной источник питания) (наружный агрегат подключен к источнику электропитания по обычному тарифу на электроэнергию)	▪ См. схему прокладки кабеля ⓑ→ в разделе «6.4.1 Подключение электропроводки к внутреннему блоку» [▸ 16]. ▪ Провода: (3+GND)×1,5 мм²
MMI	—		

Если наружный агрегат подключен к источнику электропитания по льготному тарифу

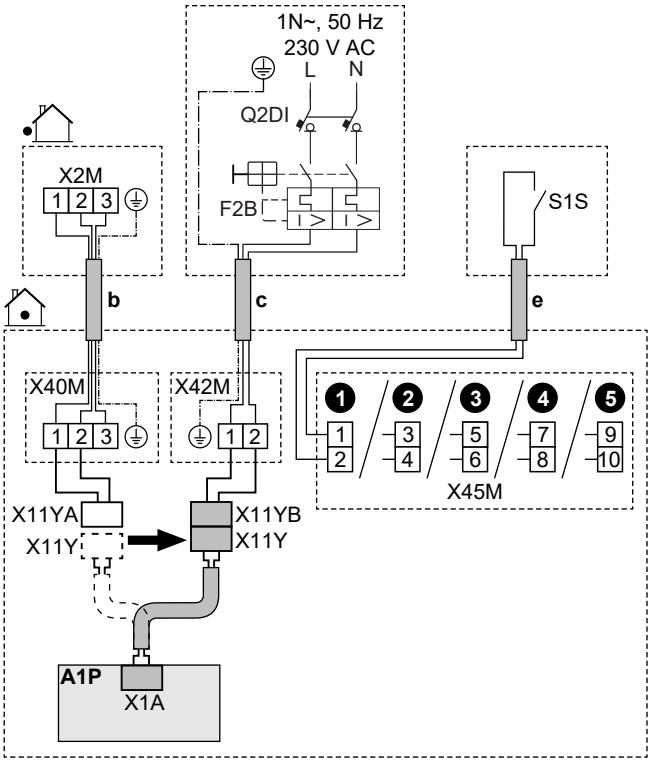

	b	Соединительный кабель (= основной источник питания) (наружный агрегат подключен к источнику электропитания по льготному тарифу)	▪ См. схему прокладки кабеля ⓑ→ в разделе «6.4.1 Подключение электропроводки к внутреннему блоку» [▸ 16]. ▪ Провода: (3+GND)×1,5 мм²
	c	Для внутреннего агрегата используйте источник электропитания по обычному тарифу	▪ См. схему прокладки кабеля ⓒ→ в разделе «6.4.1 Подключение электропроводки к внутреннему блоку» [▸ 16]. ▪ Провода: (2+GND)×1,5 мм² ▪ Максимальный рабочий ток: 5 A ▪ Рекомендуемые плавкие предохранители, устанавливаемые на месте (F2B): 6 A
			▪ Q2DI: Устройство защитного отключения/дифференциальной защиты В линии электропитания ОБЯЗАТЕЛЬНО должно быть установлено устройство защитного отключения (УЗО), соответствующее национальным нормам и правилам в отношении электропроводки. Это ДОЛЖНО быть УЗО на 30 мА с мгновенным действием, если иное не определено национальными нормами и правилами в отношении электропроводки.
	e	Контакт подачи электропитания по льготному тарифу (S1S)	▪ См. схему прокладки кабеля ⓔ→ в разделе «6.4.1 Подключение электропроводки к внутреннему блоку» [▸ 16]. ▪ Провода: 2×0,75 мм² ▪ Максимальная длина: 50 м. ▪ Номинал контакта: 16 В пост. тока ▪ Это входное соединение Полевой ввод-вывод. См. раздел «6.3 Соединения Полевой ввод-вывод» [▸ 12].
	X11Y		▪ Отсоедините X11Y от X11YA. ▪ Подсоедините X11Y к X11YB.
MMI			▪ [13] Полевой ввод-вывод (Контакт тарифа HP) ▪ [9.14.1] Режим работы (Тариф теплового насоса)

6.4.3 Подсоединение электропитания к резервному нагревателю

ВНИМАНИЕ!

Резервный нагреватель ДОЛЖЕН подключаться к отдельному источнику питания и ДОЛЖЕН защищаться защитными устройствами согласно действующему законодательству.

ВНИМАНИЕ!

Будьте осторожны при установке предохранителя <10 A.

Обратитесь к настройке [10.8] Мастер конфигурирования - Резервный нагреватель, чтобы применить правильное ограничение.

ОСТОРОЖНО!

Чтобы гарантировать, что блок полностью заземлен, ВСЕГДА подключайте электропитание резервного нагревателя и кабель заземления.

ОСТОРОЖНО!

Если внутренний агрегат имеет отдельный резервуар со встроенным электрическим вспомогательным нагревателем, используйте выделенную цепь питания для резервного нагревателя и вспомогательного нагревателя. НЕ ДОПУСКАЕТСЯ подключение к цепи электропитания, которая уже питает других потребителей. Эта цепь электропитания ДОЛЖНА быть защищена с помощью требуемых защитных устройств в соответствии с действующим законодательством.

ОБРАТИТЕ ВНИМАНИЕ

Если питание резервного нагревателя отсутствует, то:

- отопление помещения и нагрев резервуара не допускается;
- возникает ошибка AA-01 (Перегрев резервного нагревателя или кабель питания резервного нагревателя не подключен).

ОБРАТИТЕ ВНИМАНИЕ

Мощность резервного нагревателя зависит от проводки и выбора в пользовательском интерфейсе. Убедитесь, что источник электропитания соответствует выбору в пользовательском интерфейсе.

Возможные схемы в случае моделей 9W (многоступенчатый резервный нагреватель мощностью 9 кВт)

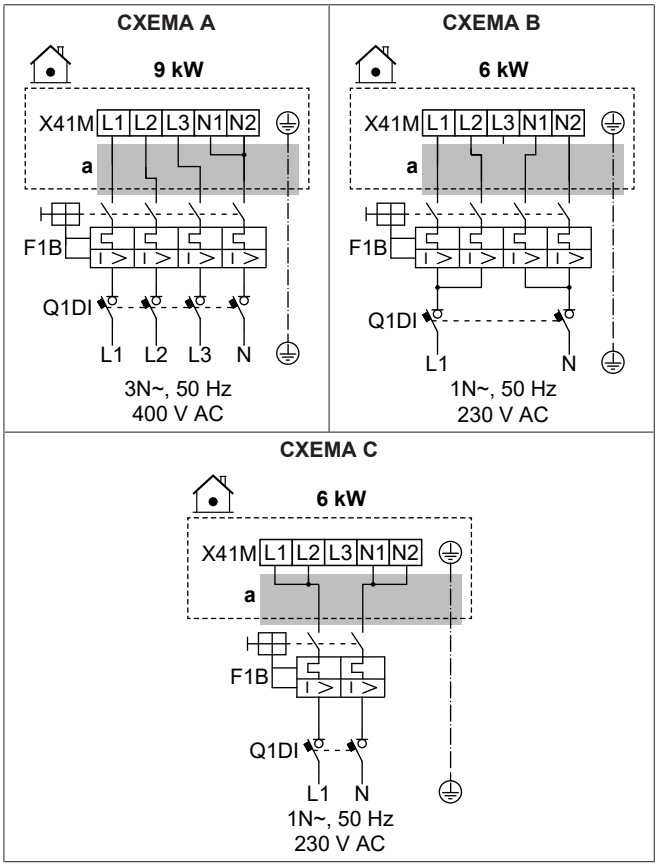

Возможные схемы в случае моделей 4V (многоступенчатый резервный нагреватель мощностью 4,5 кВт)

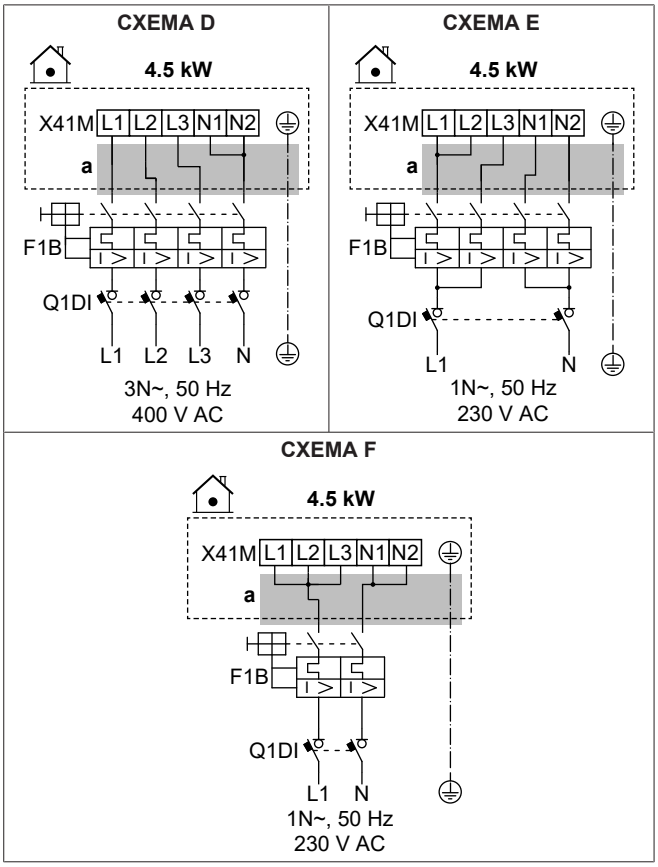

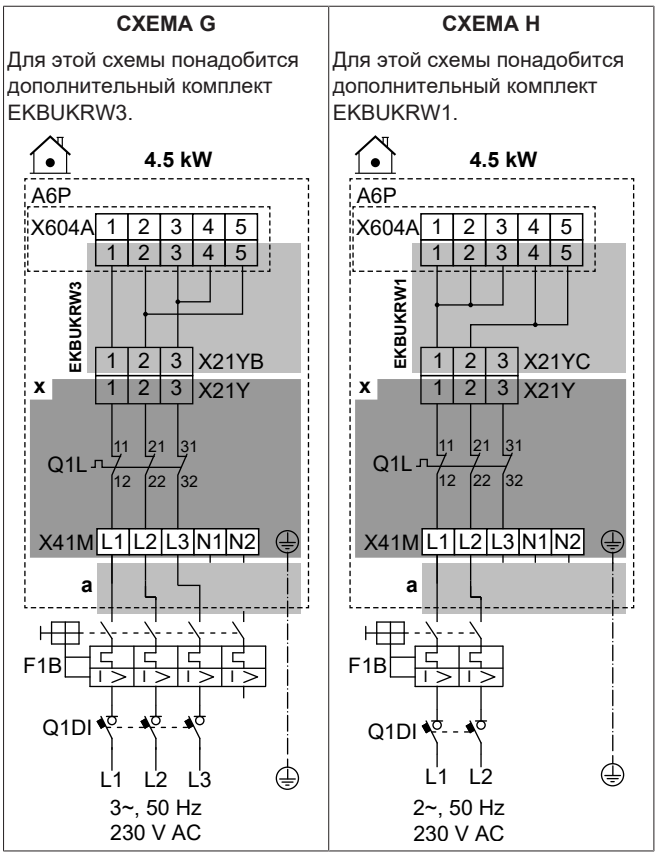

	a	См. схему прокладки кабеля ⓐ→ в разделе «6.4.1 Подключение электропроводки к внутреннему блоку» [▶ 16].
	x	Устанавливается на заводе-изготовителе
	EKBUKRW1	Дополнительный комплект: жгут проводов резервного нагревателя для 2-фазного источника электропитания 230 В без вывода N. Используется вместо жгута проводов, установленного на заводе-изготовителе (с разъемом X21YA).
	EKBUKRW3	Дополнительный комплект: жгут проводов резервного нагревателя для 3-фазного источника электропитания 230 В без вывода N. Используется вместо жгута проводов, установленного на заводе-изготовителе (с разъемом X21YA).
	F1B	Предохранитель защиты от перегрузки (приобретается на месте)
	Q1DI	Устройство защитного отключения (приобретается на месте)
	Q1L	Тепловая защита резервного нагревателя
MMI	[5.5] Резервный нагреватель	

Технические характеристики компонентов проводки

Компонент	СХЕМА							
	A	B	C	D	E	F	G	H
Электропитание:								
Напряжение	390–410 В	220–240 В		390–410 В	220–240 В			
Мощность	9 кВт	6 кВт		4,5 кВт				
Номинальный ток	13 А	13 А	26,1	6,5 А	13 А	19,6	17 А[(a)]	19,6 А[(a)]
Фаза	3N~	1N~		3N~	1N~		3~	2~
Частота	50 Гц							

Компонент	СХЕМА							
	A	B	C	D	E	F	G	H
Размер провода	ДОЛЖНО соответствовать национальным правилам электропроводки							
	Сечение провода зависит от силы тока, но должно составлять не менее 2,5 мм²		Мин. 6 мм²	Сечение провода зависит от силы тока, но должно составлять не менее 2,5 мм²		Минимум 4 мм²	Сечение провода зависит от силы тока, но должно составлять не менее 2,5 мм²	Минимум 4 мм²
	5-жильный кабель		3-жильный кабель	5-жильный кабель		3-жильный кабель	4-жильный кабель	3-жильный кабель
	3L+N+GND	2L+2N+GND	L+N+GND	3L+N+GND	2L+2N+GND	L+N+GND	3L+GND	2L+GND
Рекомендуемый предохранитель защиты от перегрузки	4-полюсный 16 A		2-полюсный 32 A	4-полюсный 10 A	4-полюсный 16 A	2-полюсный 25 A	4-полюсный 20 A	2-полюсный 25 A
Устройство защитного отключения / дифференциальной защиты	В линии электропитания ОБЯЗАТЕЛЬНО должно быть установлено устройство защитного отключения (УЗО), соответствующее национальным нормам и правилам в отношении электропроводки. Это ДОЛЖНО быть УЗО на 30 мА с мгновенным действием, если иное не определено национальными нормами и правилами в отношении электропроводки.							

[a] Оборудование соответствует требованиям EN/IEC 61000-3-12 (Европейский/международный технический стандарт, устанавливающий пределы по гармоническим токам, генерируемым оборудованием, подключенным к низковольтным системам общего пользования, с входным током в каждой фазе >16 A и ≤75 A).

6.4.4 Подсоединение нормально закрытого запорного клапана (ограничителя утечки на входе)

ОБРАТИТЕ ВНИМАНИЕ

Запорный клапан (ограничитель утечки на входе) оснащен функцией защиты от засорения. Чтобы включить эту процедуру, агрегат должен быть подключен к источнику электропитания круглый год. Эта процедура выполняется следующим образом каждые 14 дней после последнего выполнения:

- Если агрегат не работает, работает функция защиты от засорения (т. е. клапан закрывается на короткий промежуток времени).
- Если агрегат работает, работа функции защиты от засорения откладывается максимум на 7 дней. Если по истечении этих 7 дней агрегат продолжает работать, он будет временно остановлен, чтобы дать возможность поработать функции защиты от засорения.

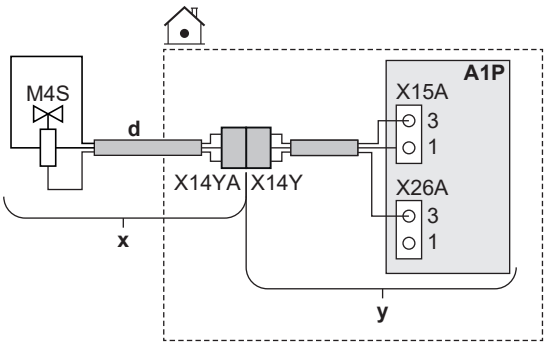

	x	Поставляется в качестве аксессуара
	y	Устанавливается на заводе-изготовителе
	d	См. схему прокладки кабеля ⓓ→ в разделе «6.4.1 Подключение электропроводки к внутреннему блоку» [▸ 16].
	M4S	Нормально закрытый запорный клапан (ограничитель утечки на входе)
	X14Y	Подсоедините X14YA к X14Y.
MMI	—	

6.4.5 Подсоединение запорного клапана

ИНФОРМАЦИЯ

Пример использования запорного клапана. При наличии одной зоны температуры воды на выходе и использовании теплого пола в сочетании с конвекторами теплового насоса во избежание образования на полу конденсата при работе в режиме охлаждения установите перед контуром теплого пола запорный клапан.

ОБРАТИТЕ ВНИМАНИЕ

Проводка NC (нормально закрытого) клапана и NO (нормально открытого) клапана подключается по-разному.

В случае нормально закрытых запорных клапанов

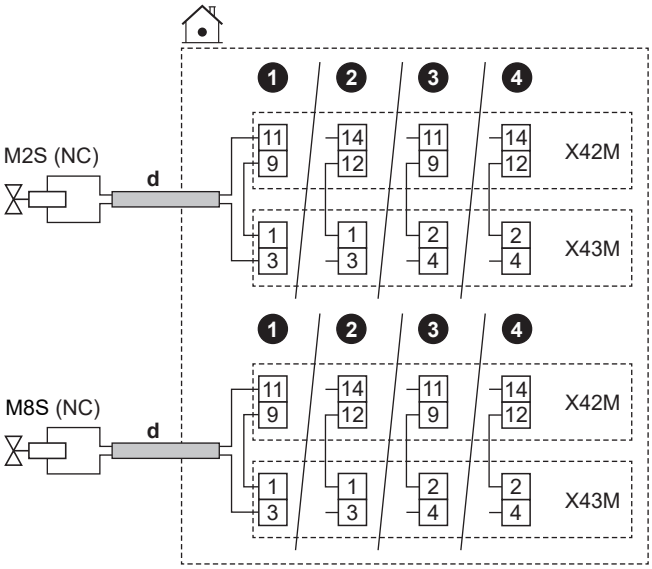

В случае нормально открытых запорных клапанов

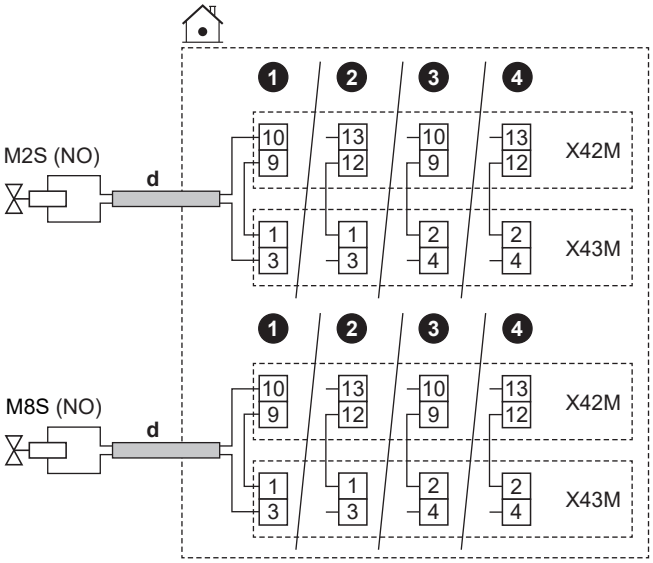

	d	▪ См. схему прокладки кабеля ⓓ→ в разделе «6.4.1 Подключение электропроводки к внутреннему блоку» [▶ 16]. ▪ Провода: (2 + мост)×1 мм² ▪ Это выходное соединение Полевой ввод-вывод. См. раздел «6.3 Соединения Полевой ввод-вывод» [▶ 12].	
	M2S	Запорный клапан для основной зоны	Максимальная нагрузка: 0,1 А, 230 В перем. тока
	M8S	Запорный клапан для дополнительной зоны	
	NC	Нормально замкнутый	
	NO	Нормально разомкнутый	
MMI	▪ [13] Полевой ввод-вывод: ▪ Запорный клапан основной зоны ▪ Запорный клапан дополнительной зоны ▪ [6.4.22] Запорный клапан основной зоны (состояние привода, только для чтения) ▪ [6.4.23] Запорный клапан дополнительной зоны (состояние привода, только для чтения) Дополнительная информация приведена в разделе указаний по применению в справочном руководстве установщика.		

6.4.6 Подключение насосов (насоса ГВБП и/или внешних насосов)

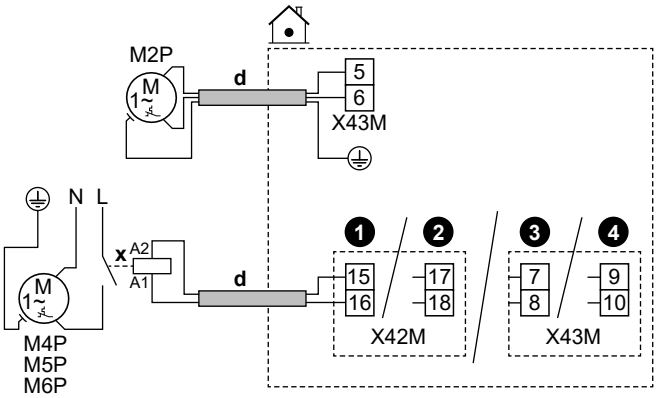

	d	▪ См. схему прокладки кабеля ⓓ→ в разделе «6.4.1 Для подключения электропроводки к внутреннему агрегату» [▶ 16]. ▪ Провода: (2+GND)×1 мм² ▪ Это выходное соединение Полевой ввод-вывод. См. раздел «6.3 Соединения Полевой ввод-вывод» [▶ 12].	
	x	Внешнее реле	
	M2P	Насос ГВБП: ▪ максимальная нагрузка: 2 А (пусковой ток), 230 В перем. тока, 1 А (длительный ток)	
	M4P	Вспомогательный насос охлаждения/нагрева	Максимальная нагрузка: 0,3 А, 230 В перем. тока
	M5P	Насос охлаждения/нагрева, внешний, основной	
	M6P	Насос охлаждения/нагрева, внешний, дополнительный	
MMI	▪ [13] Полевой ввод-вывод ▪ Насос рециркуляции ГВС: насос, используемый для подачи горячей воды и/или дезинфекции. В данном случае необходимо также указать функцию в настройке [4.13] Насос рециркуляции ГВС: * Быстрый нагрев воды * Дезинфекция * Оба ▪ Вспомогательный насос охлаждения/нагрева: насос запускается при поступлении запроса из основной или дополнительной зоны. ▪ Насос охлаждения/нагрева, внешний, основной: насос запускается при поступлении запроса из основной зоны. ▪ Насос охлаждения/нагрева, внешний, дополнительный: насос запускается при поступлении запроса из дополнительной зоны. ▪ [4.26] Расписание насоса ГВБП ▪ [6.4.24] Вспомогательный насос охлаждения/нагрева (состояние привода, только для чтения) ▪ [6.4.25] Насос охлаждения/нагрева, внешний, основной (состояние привода, только для чтения) ▪ [6.4.26] Насос охлаждения/нагрева, внешний, дополнительный (состояние привода, только для чтения) Дополнительная информация приведена в разделе указаний по применению в справочном руководстве установщика.		

6.4.7 Подключение подачи аварийного сигнала

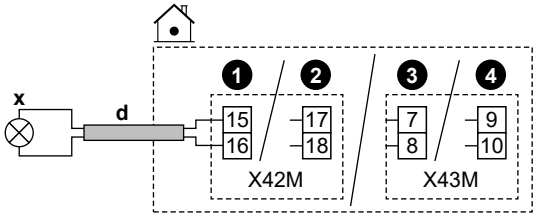

	d	▪ См. схему прокладки кабеля ⓓ→ в разделе «6.4.1 Подключение электропроводки к внутреннему блоку» [▸ 16]. ▪ Провода: 2×1 мм² ▪ Это выходное соединение Полевой ввод-вывод. См. раздел «6.3 Соединения Полевой ввод-вывод» [▸ 12].
	x	Выход аварийного сигнала: ▪ Максимальная нагрузка: 0,3 А, 230 В перем. тока
MMI	▪ [13] Полевой ввод-вывод (Аварийный сигнал): Если тип неисправности — ошибка, срабатывает выход аварийного сигнала.	

6.4.8 Подключение выхода ВКЛ/ВЫКЛ обогрева/охлаждения помещения

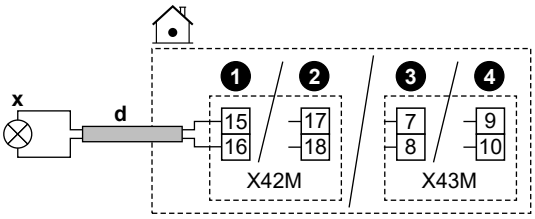

	d	▪ См. схему прокладки кабеля ⓓ→ в разделе «6.4.1 Подключение электропроводки к внутреннему блоку» [▸ 16]. ▪ Провода: 2×1 мм² ▪ Это выходное соединение Полевой ввод-вывод. См. раздел «6.3 Соединения Полевой ввод-вывод» [▸ 12].
	x	Выход ВКЛЮЧЕНИЯ/ВЫКЛЮЧЕНИЯ охлаждения/отопления помещения: ▪ Максимальная нагрузка: 0,3 А, 230 В перем. тока
MMI	▪ [13] Полевой ввод-вывод (Режим охлаждения/нагрева): Этот сигнал активируется, когда агрегат работает в режиме охлаждения помещения. Дополнительная информация приведена в разделе указаний по применению в справочном руководстве установщика.	

6.4.9 Подключение переключения на внешний источник тепла

ИНФОРМАЦИЯ

Бивалентный режим возможен ТОЛЬКО в случае ОДНОЙ зоны температуры воды на выходе, когда:

- управление по комнатному термостату ИЛИ
- управление по внешнему комнатному термостату.

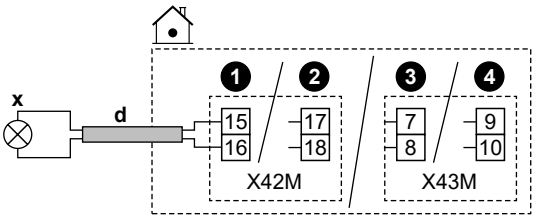

	d	▪ См. схему прокладки кабеля ⓓ→ в разделе «6.4.1 Подключение электропроводки к внутреннему блоку» [▸ 16]. ▪ Провода: 2×1 мм² ▪ Это выходное соединение Полевой ввод-вывод. См. раздел «6.3 Соединения Полевой ввод-вывод» [▸ 12].
	x	Переключение на внешний источник тепла: ▪ Максимальная нагрузка: 0,3 А, 230 В перем. тока
MMI	▪ [13] Полевой ввод-вывод (Внешний источник тепла): Этот сигнал отправляет активный запрос на включение внешнего источника тепла. ▪ [5.14] Бивалентный режим ▪ [5.37] Бивалентный режим присутствует (ВКЛЮЧЕНИЕ) Дополнительная информация приведена в разделе указаний по применению в справочном руководстве установщика.	

6.4.10 Подсоединение бивалентного перепускного клапана

ОБРАТИТЕ ВНИМАНИЕ

Проводка NC (нормально закрытого) клапана и NO (нормально открытого) клапана подключается по-разному.

В случае нормально закрытых бивалентных перепускных клапанов

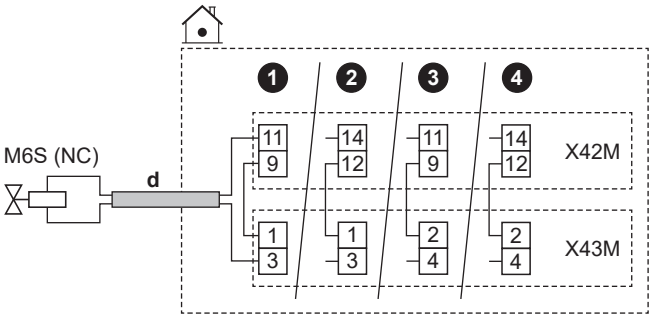

В случае нормально открытых бивалентных перепускных клапанов

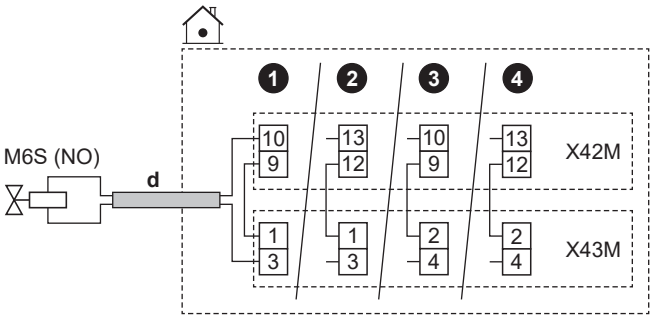

	d	▪ См. схему прокладки кабеля ⓓ→ в разделе «6.4.1 Подключение электропроводки к внутреннему блоку» [▸ 16]. ▪ Провода: (2 + мост)×1 мм² ▪ Это выходное соединение Полевой ввод-вывод. См. раздел «6.3 Соединения Полевой ввод-вывод» [▸ 12].
	M6S	Бивалентный перепускной клапан (активируется, когда активен бивалентный режим): ▪ Максимальная нагрузка: 0,1 A, 230 В перем. тока
	NC	Нормально замкнутый
	NO	Нормально разомкнутый
MMI		▪ [13] Полевой ввод-вывод (Бивалентный обходной клапан) ▪ [5.14] Бивалентный режим ▪ [5.37] Бивалентный режим присутствует (ВКЛЮЧЕНИЕ) ▪ [6.4.21] Бивалентный обходной клапан (состояние привода, только для чтения): Клапан, который осуществляет перепуск потока при работе насоса вспомогательного источника тепла. Дополнительная информация приведена в разделе указаний по применению в справочном руководстве установщика.

6.4.11 Подключение развязанного перепускного клапана

ОБРАТИТЕ ВНИМАНИЕ

Схема подключения различается для:

- NC (нормально закрытый), 2-проводный клапан
- NO (нормально открытый), 2-проводный клапан
- NO (нормально открытый), 3-проводный клапан

В случае нормально закрытого 2-проводного клапана:

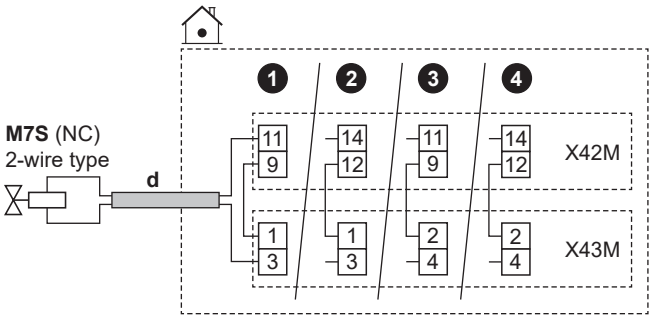

В случае нормально открытого 2-проводного клапана:

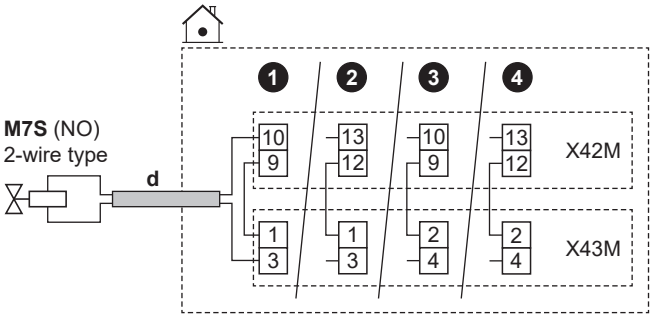

В случае нормально открытого 3-проводного клапана:

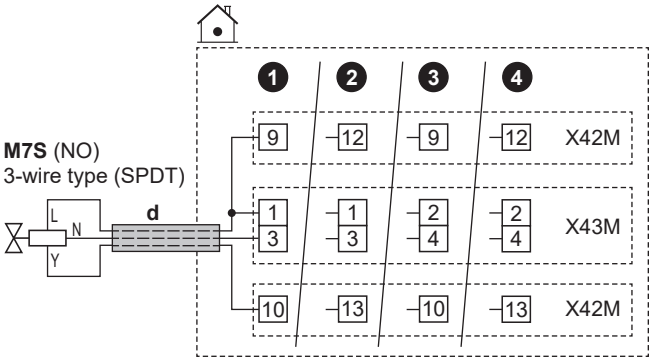

	d	▪ См. схему прокладки кабеля ⓓ→ в разделе «6.4.1 Подключение электропроводки к внутреннему блоку» [▸ 16]. ▪ Провода: (2 или 3 + перемычка)×1 мм² ▪ Это выходное соединение Полевой ввод-вывод. См. раздел «6.3 Соединения Полевой ввод-вывод» [▸ 12].
	M7S	Развязанный перепускной клапан: ▪ Максимальная нагрузка: 0,1 A, 230 В перем. тока
	2-wire type	2-проводный тип
	3-wire type (SPDT)	3-проводной тип (SPDT)
	NC	Нормально замкнутый
	NO	Нормально разомкнутый
MMI		▪ [13] Полевой ввод-вывод (Развязанный перепускной клапан) ▪ [3.10] Гидравлическая развязка (ВКЛ)

6.4.12 Подключение электрических счетчиков

ИНФОРМАЦИЯ

Эта функциональность НЕ ДОСТУПНА в ранних версиях программного обеспечения пользовательского интерфейса.

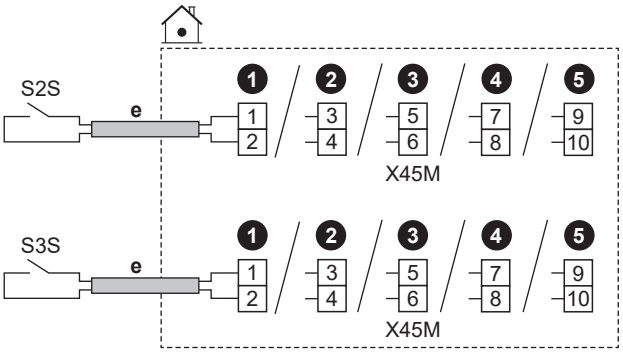

	e	▪ См. схему прокладки кабеля ⓔ→ в разделе «6.4.1 Подключение электропроводки к внутреннему блоку» [▸ 16]. ▪ Провода: 2×0,75 мм² (на каждый счетчик) ▪ Это входное соединение Полевой ввод-вывод. См. раздел «6.3 Соединения Полевой ввод-вывод» [▸ 12].	
	S2S	Счетчик электроэнергии 1	Номинал контакта: 16 В пост. тока
	S3S	Счетчик электроэнергии 2	

MMI	

6.4.13 Подключение предохранительного термостата

Подключите к агрегату предохранительный термостат, чтобы предотвратить возникновение слишком высокой температуры в соответствующей зоне.

Примечание: В случае 2 зон LWT с комплектом Bizone необходимо подключить второй предохранительный термостат (для основной зоны) к блоку управления комплекта Bizone (EKMIKPOA), чтобы предотвратить попадание слишком высоких температур в основную зону.

Более подробную информацию о предохранительном термостате для основной зоны см. в рекомендациях по применению в справочном руководстве установщика.

ОБРАТИТЕ ВНИМАНИЕ

Убедитесь в том, что предохранительный термостат выбран и установлен согласно действующим нормам.

В любом случае во избежание ненужных срабатываний предохранительного термостата мы рекомендуем, чтобы:

- предохранительный термостат имел ручной сброс.
- предохранительный термостат был рассчитан на максимальную скорость изменения температуры 2°C/мин.
- Точка срабатывания предохранительного термостата должна выбираться в соответствии с пределом перегрева.
- расстояние между предохранительным термостатом и 3-ходовым клапаном с электроприводом (из комплекта поставки резервуара горячей воды бытового потребления) составляло не менее 2 м.

ИНФОРМАЦИЯ

Максимальная температура воды на выходе определяется в зависимости от настройки [3.12] Уставка перегрева. Данное ограничение определяет максимальное количество воды на выходе **в системе**. В зависимости от значения данной настройки максимальная уставка температуры воды на выходе (LWT) также будет уменьшена на 5°C, чтобы обеспечить стабильное управление по отношению к уставке.

Максимальная температура воды на выходе **в основной зоне** определяется на основе настройки [1.19] Перегрев контура воды, только в том случае, если активирована настройка [3.13.5] Двухзонный комплект, установлен. Данное ограничение определяет максимальное количество воды на выходе **в основной зоне**. В зависимости от значения данной настройки максимальная уставка температуры воды на выходе (LWT) также будет уменьшена на 5°C, чтобы обеспечить стабильное управление по отношению к уставке.

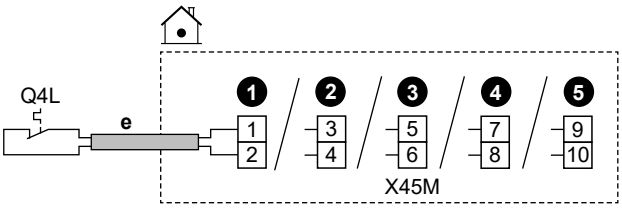

	e	▪ См. схему прокладки кабеля ⓔ→ в разделе «6.4.1 Подключение электропроводки к внутреннему блоку» [▸ 16]. ▪ Провода: 2×0,75 мм² ▪ Максимальная длина: 50 м ▪ Это входное соединение Полевой ввод-вывод. См. раздел «6.3 Соединения Полевой ввод-вывод» [▸ 12].
	Q4L	Контакт предохранительного термостата для агрегата: ▪ Номинал контакта: 16 В пост. тока
MMI	[13] Полевой ввод-вывод (Предохранительный термостат)	

6.4.14 Smart Grid

ИНФОРМАЦИЯ

Функции счетчика импульсов фотоэлектрической энергии Smart Grid (S4S) НЕ ДОСТУПНЫ в ранних версиях программного обеспечения интерфейса пользователя.

В этом разделе описаны возможные способы подключения внутреннего агрегата к системе Smart Grid:

Контакты Smart Grid:

- В случае контактов Smart Grid низкого напряжения.
- В случае контактов Smart Grid высокого напряжения. Для этого необходимо установить **2 реле** из комплекта реле Smart Grid (EKRELSG).

С помощью 2-х входных контактов Smart Grid можно активировать следующие режимы Smart Grid:

1	2	Режим работы SG ready 1.0
0	0	Автономная работа
0	1	Принудительное отключение
1	0	Рекомендуется при
1	1	Принудительное включение
1	**2**	**Режим работы SG ready 1.1**
0	0	Рабочее состояние 2
0	1	Рабочее состояние 3
1	0	Рабочее состояние 1
1	1	

Счетчик Smart Grid: ▪ В случае счетчика Smart Grid низкого напряжения. ▪ В случае счетчика Smart Grid высокого напряжения. Для этого необходимо установить **1 реле** из комплекта реле Smart Grid (EKRELSG).	Если счетчик Smart Grid активен, тепловой насос и дополнительные источники электрического тепла могут работать, если это позволяет ограничение. **Внимание:** ▪ Возможно, в некоторых случаях это ограничение для теплового насоса будет игнорироваться по соображениям надежности (например, при пуске и размораживании теплового насоса). ▪ Если резервный нагреватель необходим для обеспечения защиты, он включится с мощностью не менее 2 кВт (для обеспечения надежной работы), даже если предельная мощность будет превышена.

Соответствующие настройки для варианта **Контакты Smart Grid** выглядят следующим образом:

	▪ [13] Полевой ввод-вывод: ▪ BB/HB Smart Grid, контакт 1 ▪ BB/HB Smart Grid, контакт 2 ▪ [9.14] Реагирование на спрос ▪ [9.14.1] Режим работы (Контакты готовности Smart Grid)

Соответствующие настройки для варианта **Счетчик Smart Grid** выглядят следующим образом:

	▪ [13] Полевой ввод-вывод (Контакт интеллектуального счетчика) ▪ [9.14.1] Режим работы (Контакт интеллектуального счетчика) ▪ [9.14.7] Предел интеллектуального счетчика

Соединения для контактов Smart Grid низкого напряжения

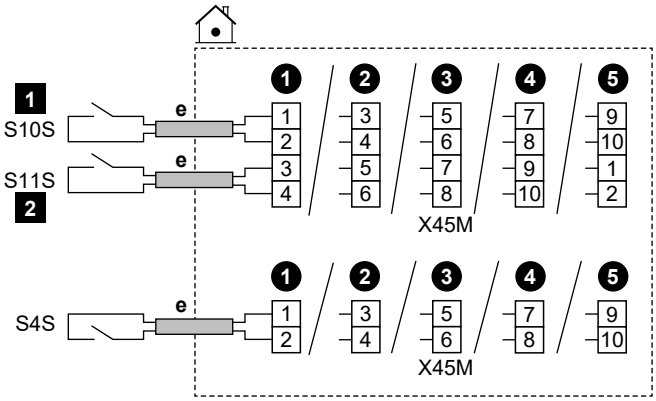

	e	▪ См. схему прокладки кабеля ⓔ→ в разделе «6.4.1 Подключение электропроводки к внутреннему блоку» [▸ 16]. ▪ Провода: 0,75 мм² ▪ Это входное соединение Полевой ввод-вывод. См. раздел «6.3 Соединения Полевой ввод-вывод» [▸ 12].	
	S4S	Счетчик импульсов фотоэлектрической энергии Smart Grid: ▪ Номинал контакта: 16 В пост. тока	
	S10S / 1	Контакт Smart Grid низкого напряжения 1	Напряжение: 16 В пост. тока
	S11S / 2	Контакт Smart Grid низкого напряжения 2	

Соединения для контактов Smart Grid высокого напряжения

1 Установите 2 реле из комплекта реле Smart Grid (EKRELSG) следующим образом:

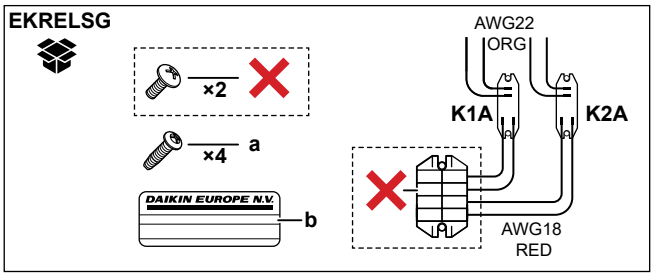

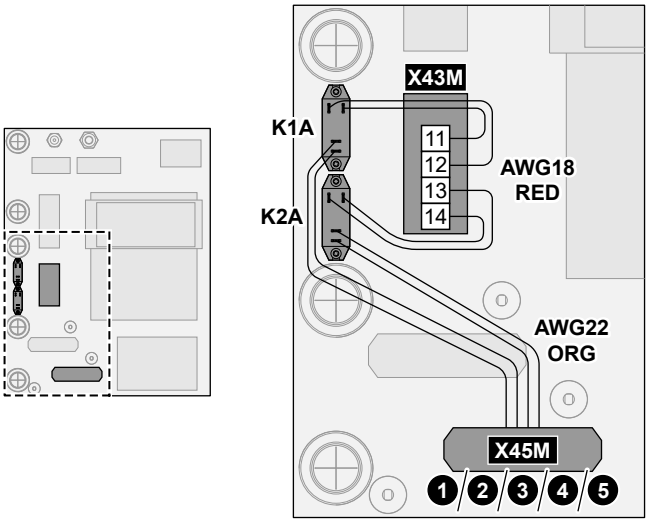

	a	Винты для реле K1A и K2A
	b	Наклейка для размещения на проводах высокого напряжения
	AWG22 ORG	Провода (AWG22, оранжевого цвета), идущие от контактных сторон реле; должны быть подсоединены к X45M
	AWG18 RED	Провода (AWG18, красного цвета), идущие от катушек реле; должны быть подсоединены к X42M
	K1A, K2A	Реле
	✕	НЕ требуется

2 Выполните подключение следующим образом:

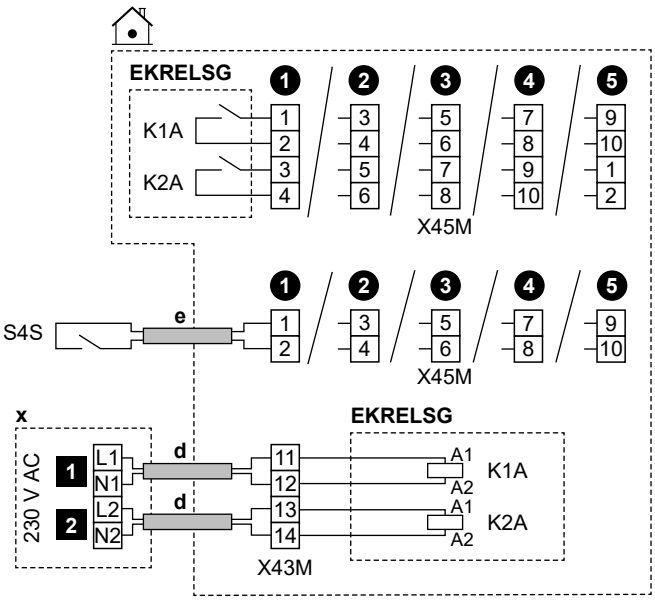

	d	▪ См. схему прокладки кабеля ⓓ→ в разделе «6.4.1 Подключение электропроводки к внутреннему блоку» [▸ 16]. ▪ Провода: 4×1 мм²
	e	▪ См. схему прокладки кабеля ⓔ→ в разделе «6.4.1 Подключение электропроводки к внутреннему блоку» [▸ 16]. ▪ Провода: 2×0,75 мм²
	x	Устройство управления 230 В перем. тока
	EKRELSG	Комплект реле Smart Grid Это входное соединение Полевой ввод-вывод. См. раздел «6.3 Соединения Полевой ввод-вывод» [▸ 12].
	S4S	Счетчик импульсов фотоэлектрической энергии Smart Grid: ▪ Номинал контакта: 16 В пост. тока Это входное соединение Полевой ввод-вывод. См. раздел «6.3 Соединения Полевой ввод-вывод» [▸ 12].
	1	Контакт Smart Grid высокого напряжения 1
	2	Контакт Smart Grid высокого напряжения 2

Соединения для счетчика Smart Grid низкого напряжения

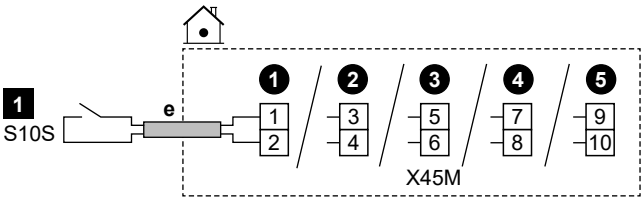

	e	▪ См. схему прокладки кабеля ⓔ→ в разделе «6.4.1 Подключение электропроводки к внутреннему блоку» [▸ 16]. ▪ Провода: 2×0,75 мм² ▪ Это входное соединение Полевой ввод-вывод. См. раздел «6.3 Соединения Полевой ввод-вывод» [▸ 12].
	S10S / 1	Счетчик Smart Grid низкого напряжения: ▪ Напряжение: 16 В пост. тока

Соединения для счетчика Smart Grid высокого напряжения

1 Установите 1 реле (K1A) из комплекта реле Smart Grid (EKRELSG). (см. раздел «Соединения для контактов Smart Grid высокого напряжения» выше).

2 Выполните подключение следующим образом:

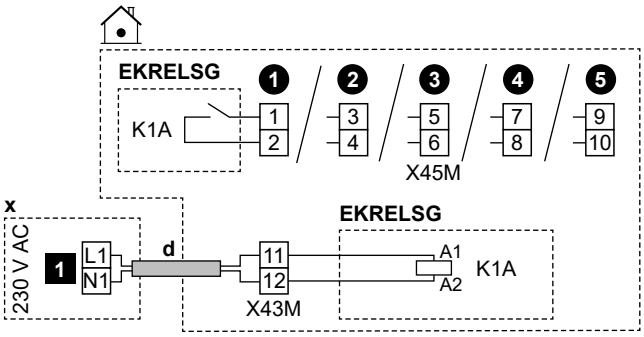

	d	▪ См. схему прокладки кабеля ⓓ→ в разделе «6.4.1 Подключение электропроводки к внутреннему блоку» [▸ 16]. ▪ Провода: 2×1 мм²
	x	Устройство управления 230 В перем. тока
	EKRELSG	Комплект реле Smart Grid Это входное соединение Полевой ввод-вывод. См. раздел «6.3 Соединения Полевой ввод-вывод» [▸ 12].
	1	Счетчик Smart Grid высокого напряжения

6.4.15 Подсоединение модуля беспроводной сети (поставляется в качестве принадлежности)

MMI	[8.3] Беспроводной шлюз

1 Вставьте плату управления для беспроводной сети в слот для платы на интерфейсе пользователя внутреннего агрегата.

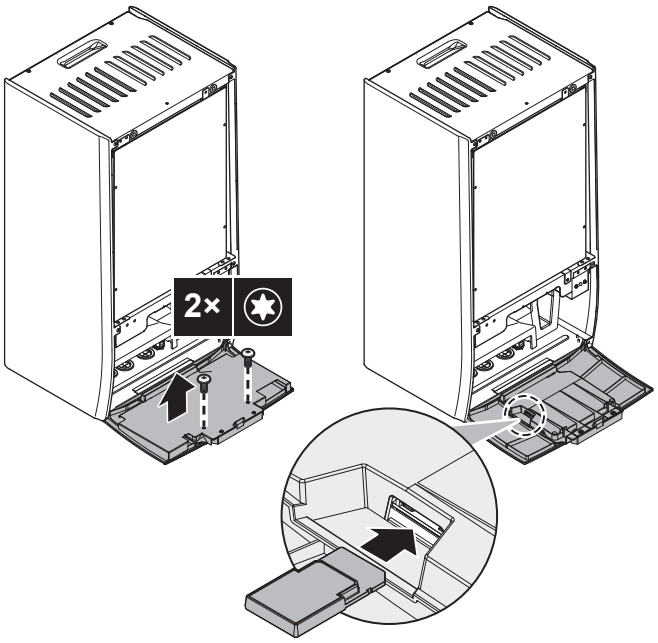

6.4.16 Подключение кабеля Ethernet (Modbus/ LAN)

Используйте минимальный кабель Ethernet Cat 6a со следующими характеристиками:
- U/UTP (= неэкранированный)
- Разъем: RJ45 штекер – RJ45 штекер

Внимание:
- Рекомендуется, чтобы кабель был оснащен (формованным) устройством устранения натяжения для предотвращения повреждения в труднодоступных местах при прокладке.
- Максимальная длина кабеля: 100 м.

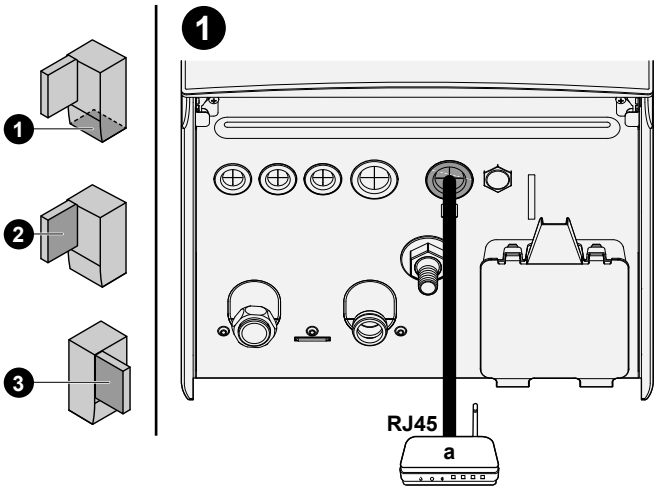

a Базовый маршрутизатор

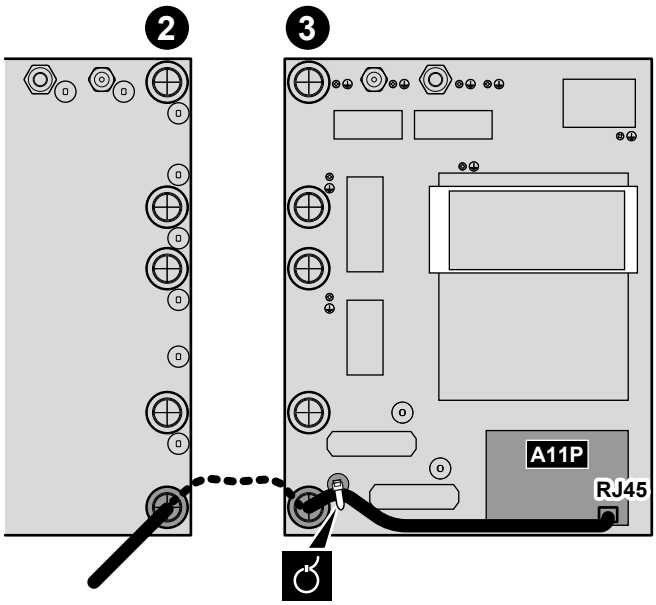

Ферритовые сердечники

В случае с EPBX(U)10+14: Наденьте ферритовые сердечники (TRM-31-20-15E-WE и GRFC-10 поставляются в качестве принадлежностей) на кабель Ethernet, как показано на рисунке, как можно ближе к разъему RJ45.

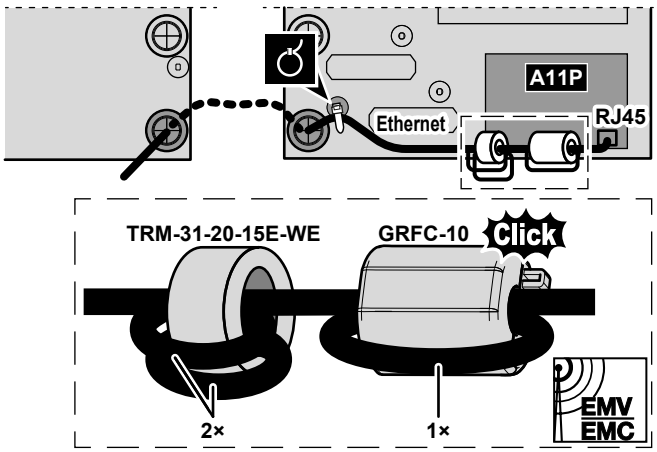

6.4.17 Подключение кабеля входного сигнала солнечных батарей

Ограничение: Возможно только при использовании отдельного резервуара EKHWP. Подробнее о гидравлическом подключения резервуара см. в руководстве по монтажу EKHWP.

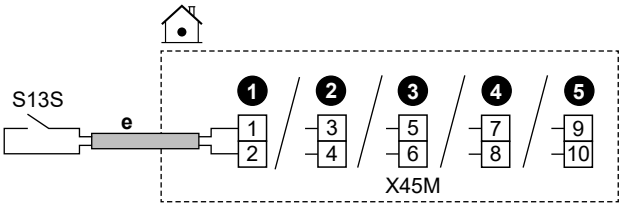

	e	▪ См. схему прокладки кабеля ⓔ→ в разделе «6.4.1 Подключение электропроводки к внутреннему блоку» [▸ 16]. ▪ Провода: 2x0,75 мм² ▪ Это входное соединение Полевой ввод-вывод. См. раздел «6.3 Соединения Полевой ввод-вывод» [▸ 12].
	S13S	Контакт входа для солнечных батарей: ▪ Номинал контакта: 16 В пост. тока
MMI		▪ [13] Полевой ввод-вывод (Ввод солнечных батарей) ▪ [6.3.26] Ввод солнечных батарей (статус датчика (ВКЛ/ВЫКЛ), только для чтения)

7 Конфигурирование

В этой главе описана только базовая настройка конфигурации, выполняемая с помощью мастера настройки. Более подробное объяснение и справочная информация приведены в справочном руководстве по конфигурации.

Режим пользователя и режим установщика

Переключение между режимом пользователя и режимом установщика возможно на главном экране, а также на большинстве других экранов, где это применимо.

	Режим пользователя
	Режим установщика PIN-код: 5678

Структура меню и обзор полевых настроек

Для доступа к настройкам установщика можно использовать два различных метода. Однако НЕ все настройки доступны посредством обоих методов.

Через меню (с помощью навигационной цепочки):

1 На главном экране используйте кнопки навигации 〈 ⌂ ○ ○ 〉 .

2 Перейдите к любому из меню:

[1] Главная зона	[8] Подключение
[2] Дополнительная зона	[9] Энергия
[3] Нагрев/охлаждение помещения	[10] Мастер конфигурирования
[4] Гор.вода быт.потр.	[11] Сбой
[5] Настройки	[12] НЕ ИСПОЛЬЗУЕТСЯ
[6] Информация	[13] Полевой ввод-вывод
[7] Режим технического обслуживания	

Через обзор полевых настроек:

1 Перейдите к п. [5.7]: Настройки > Обзор местных настроек.

2 Перейдите к нужной настройке. Там, где это необходимо, коды полевых настроек описаны в справочном руководстве по конфигурации. **Пример:** Перейдите в поле **005** для доступа к функции предотвращения замерзания водопроводных труб. Полевые коды, которые не применимы, выделяются серым цветом.

3 Выберите нужное значение.

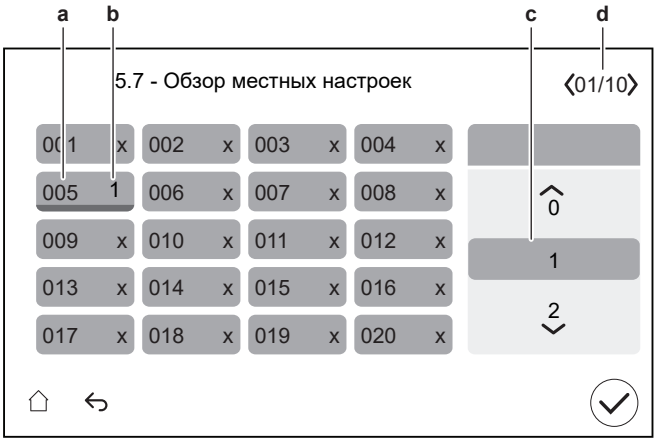

a Код полевой настройки
b Выбранное значение
c Выбор нужного значения
d Просмотр других страниц

7.1 Мастер конфигурирования

После первого включения питания системы на интерфейсе пользователя запускается мастер настройки конфигурации. Используйте данный мастер, чтобы установить наиболее важные начальные настройки для надлежащей работы агрегата.

- При необходимости можно перезапустить мастер конфигурации через структуру меню: [10] Мастер конфигурирования.
- При необходимости после этого можно задать другие настройки через меню.

Мастер настройки конфигурации — обзор

В зависимости от типа вашего агрегата и выбранных настроек некоторые шаги не будут отображаться (**Внимание:** [10.2] не используется).

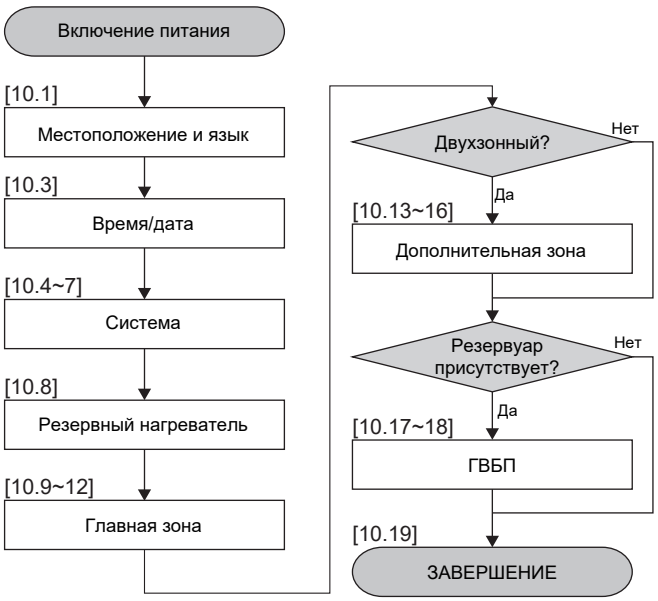

После выполнения всех шагов мастера в пользовательском интерфейсе отображается сообщение об ошибке, предлагающее ввести Digital Key (т. е. выполнить процедуру разблокировки). См. раздел «8.2.1 Разблокировка наружного агрегата (компрессор)» [▸ 39].

[10.1] Местоположение и язык

Задайте:

- Страна
- Язык

  Внимание: Настройка по умолчанию для Язык обозначается белым кружком в левой части селектора.

[10.2] НЕ ИСПОЛЬЗУЕТСЯ

[10.3] Время/дата

Задайте:

- Дату
- Формат отображения времени (24-часовой или AM/PM)
- Время
- Летнее время (ВКЛЮЧЕНИЕ/ВЫКЛЮЧЕНИЕ)

[10.4] Система 1/4

Задайте:

- Количество зон
- Бивалентный режим
- Резервуар ГВБП
- Тип резервуара ГВБП

Количество зон

Вода на выходе системы может подаваться в максимум 2 зоны температуры воды. При конфигурации должно быть задано количество зон воды.

- Одна зона

  Только одна зона температуры воды на выходе.

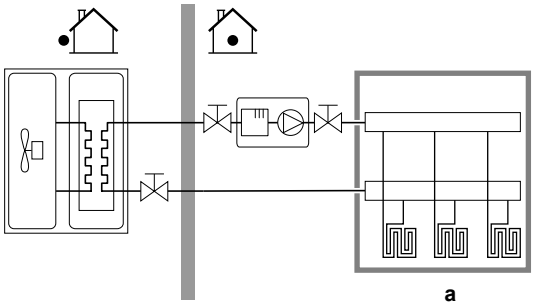

a Основная зона температуры воды на выходе

- Две зоны

  Две зоны температуры воды на выходе. В режиме отопления основная зона температуры воды на выходе состоит из нагревательных приборов с самой низкой температурой и станции смешивания для получения требуемой температуры воды на выходе.

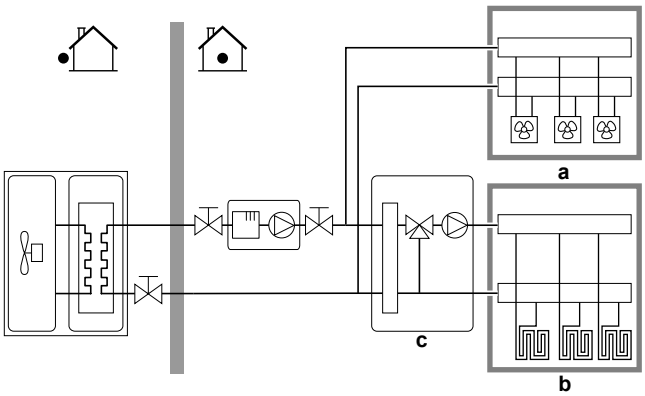

a Дополнительная зона температуры воды на выходе: самая высокая температура

b Основная зона температуры воды на выходе: самая низкая температура

c Станция смешивания

ИНФОРМАЦИЯ

Станция смешивания. Если в схеме системы предусмотрено 2 зоны LWT, перед основной зоной LWT можно установить станцию смешивания. Однако возможны и другие варианты применения двух зон с запорными клапанами. Дополнительная информация приведена в разделе указаний по применению в справочном руководстве установщика.

ОБРАТИТЕ ВНИМАНИЕ

Если НЕ выполнить конфигурирование следующим образом, то это может привести к повреждению нагревательных приборов. Если имеются 2 зоны, важно, чтобы в режиме нагрева:

- зона с самой низкой температурой воды была сконфигурирована в качестве основной, а
- зона с самой высокой температурой воды — в качестве дополнительной.

ОБРАТИТЕ ВНИМАНИЕ

Если имеются 2 зоны и типы нагревательных приборов сконфигурированы неправильно, вода высокой температуры может быть направлена к низкотемпературному нагревательному прибору (нагрев полов). Во избежание этого:

- Установите аквастатный/термостатический клапан, чтобы избежать слишком высоких температур в направлении низкотемпературного нагревательного прибора.
- Обязательно задайте правильно типы нагревательных приборов для основной и дополнительной зон в соответствии с подключенным нагревательным прибором.

Бивалентный режим

Должно быть обеспечено соответствие схеме вашей системы. Установлен ли внешний источник тепла (бивалентный)?

Дополнительная информация приведена в разделе указаний по применению в справочном руководстве установщика, а также в справочном руководстве по конфигурации ([5.14] Бивалентный режим).

ВКЛЮЧЕНИЕ (установлено) / ВЫКЛЮЧЕНИЕ (не установлено)

Резервуар ГВБП

Должно быть обеспечено соответствие схеме вашей системы. Резервуар ГВБП установлен?

ВКЛЮЧЕНИЕ (установлено) / ВЫКЛЮЧЕНИЕ (не установлено)

Тип резервуара ГВБП

Должно быть обеспечено соответствие схеме вашей системы. Тип резервуара ГВБП.

С помощью настройки [4.11] можно задать максимальную температуру для резервуара.

- EKHWS/E 150l (EKHWS/E 150 л)

  Резервуар со вспомогательным нагревателем, установленным на нем сбоку, объемом 150 л. Максимальная температура: 60°C.
- EKHWS/E 180l (EKHWS/E 180 л)

  Резервуар со вспомогательным нагревателем, установленным на нем сбоку, объемом 180 л. Максимальная температура: 60°C.
- EKHWS/E 200l (EKHWS/E 200 л)

  Резервуар со вспомогательным нагревателем, установленным на нем сбоку, объемом 200 л. Максимальная температура: 75°C.
- EKHWS/E 250l (EKHWS/E 250 л)

  Резервуар со вспомогательным нагревателем, установленным на нем сбоку, объемом 250 л. Максимальная температура: 75°C.
- EKHWS/E 300l (EKHWS/E 300 л)

  Резервуар со вспомогательным нагревателем, установленным на нем сбоку, объемом 300 л. Максимальная температура: 75°C.
- EKHWP/HYC с BSH (EKHWP/HYC с вспомогательным нагревателем)

  Резервуар с вспомогательным нагревателем, установленным вверху. Максимальная температура: 80°C.
- Сторонний производитель, небольшой змеевик

  Резервуар стороннего производителя с площадью поверхности змеевика более 1,05 м². Максимальная температура: 60°C.
- Сторонний производитель, большой змеевик

  Резервуар стороннего производителя с площадью поверхности змеевика более 1,80 м². Максимальная температура: 75°C.

[10.5] Система 2/4

Задайте:

- 3-ходовой клапан: выбирайте между стандартными возможностями Полевой ввод-вывод.

  Внимание: Отображается только в том случае, если в шаге [10.4] Система 1/4, Резервуар ГВБП установлено значение ВКЛ.
- Бивалентный обходной клапан: выбирайте между стандартными возможностями Полевой ввод-вывод.

  Внимание: Отображается только в том случае, если в шаге [10.4] Система 1/4, Бивалентный режим установлено значение ВКЛ.

Для электрического подключения:

- Бивалентный обходной клапан, см. «6.4.10 Подсоединение бивалентного перепускного клапана» [▶23].
- 3-ходовой клапан, см. руководство по монтажу 3-ходового клапана и приложение по дополнительному оборудованию.

[10.6] Система 3/4

Неприменимо.

[10.7] Система 4/4

Задайте Режим в аварийной ситуации.

Режим в аварийной ситуации

При отказе теплового насоса эта настройка (аналогична настройке [5.23]) определяет, могут ли другие источники тепла взять на себя функции нагрева и обеспечения ГВБП.

Если автоматическое полное переключение на другие источники тепла не происходит, появляется всплывающее окно (с тем же содержанием, что и в настройке [5.30]), в котором можно вручную подтвердить полное переключение (т. е. нагрев помещения до обычной уставки и режим ГВБП).

Когда дом остается без присмотра в течение длительного времени, рекомендуется использовать настройку уменьшенный автоматический перегрев/ГВБП ВЫКЛ., чтобы снизить потребление энергии.

[5.23]	При отказе теплового насоса другие источники тепла могут выполнять следующие действия	Полное переключение
Ручной	Без переключения: ▪ Нагрев помещения = ВЫКЛ ▪ Режим ГВБП = ВЫКЛ	После ручного подтверждения
Автоматич.	Полное переключение: ▪ Нагрев помещения в соответствии с нормальной уставкой ▪ Режим ГВБП = ВКЛ	Автоматический
уменьшенный автоматический перегрев/ГВБП ВКЛ.	Частичное переключение: ▪ Нагрев помещения в соответствии с пониженной уставкой ▪ Режим ГВБП = ВКЛ	После ручного подтверждения
уменьшенный автоматический перегрев/ГВБП ВЫКЛ.	Частичное переключение: ▪ Нагрев помещения в соответствии с пониженной уставкой ▪ Режим ГВБП = ВЫКЛ	После ручного подтверждения
обычный автоматический перегрев/ГВБП ВЫКЛ.	Частичное переключение: ▪ Нагрев помещения в соответствии с нормальной уставкой ▪ Режим ГВБП = ВЫКЛ	После ручного подтверждения

ОБРАТИТЕ ВНИМАНИЕ

Режим технического обслуживания / Подтверждение аварийного режима. Режим технического обслуживания предназначен для установщиков и специалистов по обслуживанию. При входе в режим технического обслуживания предполагается, что установщик уже в курсе всех активных ошибок или проблем системы. Соответственно, система НЕ отображает всплывающие уведомления для подтверждения аварийного режима, пока активен режим технического обслуживания. После выхода из режима технического обслуживания, если это применимо, всплывающие уведомления для подтверждения аварийного режима будут отображаться. Если подтверждение уже было выполнено до входа в режим технического обслуживания, дополнительное подтверждение не требуется.

ИНФОРМАЦИЯ

Если тепловой насос выходит из строя, а параметру Режим в аварийной ситуации НЕ присвоено значение Автоматич., остаются активными следующие функции, даже если пользователь НЕ подтвердил работу в аварийном режиме:

- защита помещения от замораживания;
- просушка стяжки теплого пола;
- защита от замерзания водяных труб.
- Дезинфекция

ИНФОРМАЦИЯ

Когда другие источники тепла берут на себя нагрузку от теплового насоса, энергопотребление может значительно увеличиться.

[10.8] Резервный нагреватель

Задайте:

- Конфигурация сети:
  - Однофазный
  - Три фазы 3x400В+нейтраль
  - Три фазы 3x230В
- Максимальная производительность:
  - Положение ползунка ограничено в зависимости от конфигурации сети и предохранителя. **Внимание:** Во время размораживания поддержка со стороны резервного нагревателя может увеличиваться до максимальной мощности, указанной здесь. При необходимости можно ограничить это значение (но не ниже 2 кВт для обеспечения надежной работы).
- Предохранитель >10 А (ВКЛ./ВЫКЛ.)

Максимальная мощность, предлагаемая пользовательским интерфейсом, зависит от выбранной конфигурации сети и, если применимо, номинала предохранителя. Однако установщик может снизить максимальную мощность резервного нагревателя, используя список прокрутки. В таблице ниже приведен обзор динамических максимумов списка прокрутки.

Конфигурация сети	Предохранитель >10 A	Максимальная производительность	
		Модели 4V	Модели 9W
Однофазный	(недоступное поле)	Ограничение до 4,5 кВт[a]	Ограничение до 6 кВт[a]
Три фазы 3x400В+нейтраль	ВЫКЛ.		Ограничение до 4 кВт[a]
	ВКЛ.		Ограничение до 9 кВт[a]
Три фазы 3x230В	(недоступное поле)		Ограничение до 4 кВт[a]

[a] Но не ниже 2 кВт.

[10.9] Главная зона 1/4

Задайте:

- Тип отопительного прибора
- Управление

Тип отопительного прибора

Должно быть обеспечено соответствие схеме вашей системы. Тип нагревательного прибора основной зоны.
▪ Подогрев полов ▪ Конвектор теплового насоса ▪ Радиатор

Настройка Тип отопительного прибора влияет на заданную разность температур при отоплении следующим образом:

Тип отопительного прибора Главная зона	Заданное значение разности температур при нагреве
Подогрев полов	3–10°C
Конвектор теплового насоса	3–10°C
Радиатор	3–20°C

Нагрев или охлаждение основной зоны может занять более длительное время. Это зависит от:

- Объема воды в системе
- Типа нагревательных приборов в основной зоне

ОБРАТИТЕ ВНИМАНИЕ

Средняя температура нагревательного прибора=температура воды на выходе–(дельта T)/2

Это означает, что для одной и той же уставки температуры воды на выходе средняя температура радиаторов меньше чем для нагрева полов вследствие большей дельты T.

Пример для радиаторов: 40–10/2=**35°C**

Пример для нагрева полов: 40–5/2=**37,5°C**

Чтобы компенсировать это, вы можете увеличить кривую метеозависимости для требуемой температуры.

ИНФОРМАЦИЯ

Максимальная температура воды на выходе определяется в зависимости от настройки [3.12] Уставка перегрева. Данное ограничение определяет максимальное количество воды на выходе **в системе**. В зависимости от значения данной настройки максимальная уставка температуры воды на выходе (LWT) также будет уменьшена на 5°C, чтобы обеспечить стабильное управление по отношению к уставке.

Максимальная температура воды на выходе **в основной зоне** определяется на основе настройки [1.19] Перегрев контура воды, только в том случае, если активирована настройка [3.13.5] Двухзонный комплект, установлен. Данное ограничение определяет максимальное количество воды на выходе **в основной зоне**. В зависимости от значения данной настройки максимальная уставка температуры воды на выходе (LWT) также будет уменьшена на 5°C, чтобы обеспечить стабильное управление по отношению к уставке.

Управление

Определяет метод управления агрегатом для основной зоны.
▪ Вода на выходе: работа блока зависит от температуры воды на выходе, фактическая температура в помещении и/или требуемый нагрев или охлаждение помещения не учитываются. ▪ Внешний комнатный термостат: режим работы агрегата определяется внешним термостатом или аналогичным устройством (например, конвектором теплового насоса). ▪ Комнатный термостат: режим работы агрегата определяется на основе окружающей температуры у специального интерфейса для выбора комфортных условий (в качестве комнатного термостата используется BRC1HHDA).

В случае управления по внешнему комнатному термостату необходимо также настроить [1.13] Внешний комнатный термостат (Источник входа и Тип соединения):

Источник входа:

Должно быть обеспечено соответствие схеме вашей системы. Источник входного сигнала внешнего комнатного термостата для основной зоны.
▪ Аппаратное обеспечение: Для внешнего комнатного термостата, подключенного к агрегату. ▪ Внешн.: Для облака и Modbus.

Тип соединения:

Ограничение: Применяется только в том случае, если настройка [1.13] Источник входа = Аппаратное обеспечение. Должно быть обеспечено соответствие схеме вашей системы. Тип внешнего комнатного термостата для основной зоны.
▪ Одинарный контакт: используемый внешний комнатный термостат отправляет только условие ВКЛЮЧЕНИЯ/ВЫКЛЮЧЕНИЯ по термостату. Нет разделения между запросом на нагрев или охлаждение. Выберите значение в случае соединения к конвектору теплового насоса (FWX*). ▪ Двойной контакт: используемый внешний комнатный термостат отправляет отдельное условие ВКЛЮЧЕНИЯ/ВЫКЛЮЧЕНИЯ по термостату на нагрев/охлаждение. Выберите данное значение при подключении к проводным мультизональным устройствам управления, проводным комнатным термостатам (EKRTWA) или беспроводным комнатным термостатам (EKRTRB).

ОБРАТИТЕ ВНИМАНИЕ

Если используется внешний комнатный термостат, он управляет защитой помещения от замораживания.

[10.10] Главная зона 2/4

Задайте:

- Режим уставки нагрева:
  - Фиксированное
  - Погодозависимый
- Режим уставки охлаждения:
  - Фиксированное
  - Погодозависимый

[10.11] Главная зона 3/4 (Погодозависимая кривая нагрева)

Определяет кривую метеозависимости, используемую для определения температуры воды на выходе из основной зоны в режиме нагрева помещения.

Ограничение: эта кривая используется только в том случае, если Режим уставки нагрева (основная зона) = Погодозависимый.

См. раздел «7.2 Кривая метеозависимости» [▸ 34].

[10.12] Главная зона 4/4 (Погодозависимая кривая охлаждения)

Определяет кривую метеозависимости, используемую для определения температуры воды на выходе основной зоны в режиме охлаждения помещения.

Ограничение: эта кривая используется только в том случае, если Режим уставки охлаждения (основная зона) = Погодозависимый.

См. раздел «7.2 Кривая метеозависимости» [▸ 34].

[10.13] Дополнительная зона 1/4

Задайте:

- Тип отопительного прибора
- Управление

Тип отопительного прибора

Должно быть обеспечено соответствие схеме вашей системы. Тип нагревательного прибора дополнительной зоны. Дополнительные сведения см. в разделе « [10.9] Главная зона 1/4» [▸ 32].
▪ Подогрев полов ▪ Конвектор теплового насоса ▪ Радиатор

Управление

Отображает (только для чтения) метод управления агрегатом для дополнительной зоны. Это определяется методом управления агрегатом для основной зоны (см. « [10.9] Главная зона 1/4» [▸ 32]).

▪ Вода на выходе, если метод управления агрегатом для основной зоны — Вода на выходе.
▪ Внешний комнатный термостат, если метод управления агрегатом для основной зоны:
  ▪ Внешний комнатный термостат или
  ▪ Комнатный термостат

В случае управления по внешнему комнатному термостату необходимо также настроить [2.13] Внешний комнатный термостат (Источник входа и Тип соединения):

Источник входа:

Должно быть обеспечено соответствие схеме вашей системы. Источник входного сигнала внешнего комнатного термостата для дополнительной зоны.
▪ Аппаратное обеспечение: Для внешнего комнатного термостата, подключенного к агрегату. ▪ Внешн.: Для облака и Modbus.

Тип соединения:

Ограничение: Применяется только в том случае, если настройка [2.13] Источник входа = Аппаратное обеспечение. Должно быть обеспечено соответствие схеме вашей системы. Тип внешнего комнатного термостата для дополнительной зоны.
▪ Одинарный контакт: используемый внешний комнатный термостат отправляет только условие ВКЛЮЧЕНИЯ/ВЫКЛЮЧЕНИЯ по термостату. Нет разделения между запросом на нагрев или охлаждение. Выберите значение в случае соединения к конвектору теплового насоса (FWX*). ▪ Двойной контакт: используемый внешний комнатный термостат отправляет отдельное условие ВКЛЮЧЕНИЯ/ВЫКЛЮЧЕНИЯ по термостату на нагрев/охлаждение. Выберите данное значение при подключении к проводным мультизональным устройствам управления, проводным комнатным термостатам (EKRTWA) или беспроводным комнатным термостатам (EKRTRB).

[10.14] Дополнительная зона 2/4

Задайте:

- Режим уставки нагрева:
  - Фиксированное
  - Погодозависимый
- Режим уставки охлаждения:
  - Фиксированное
  - Погодозависимый

[10.15] Дополнительная зона 3/4 (Погодозависимая кривая нагрева)

Определяет кривую метеозависимости, используемую для определения температуры воды на выходе из дополнительной зоны в режиме нагрева помещения.

Ограничение: эта кривая используется только в том случае, если Режим уставки нагрева (дополнительная зона) = Погодозависимый.

См. раздел «7.2 Кривая метеозависимости» [▸ 34].

[10.16] Дополнительная зона 4/4 (Погодозависимая кривая охлаждения)

Определяет кривую метеозависимости, используемую для определения температуры воды на выходе из дополнительной зоны в режиме охлаждения помещения.

Ограничение: эта кривая используется только в том случае, если Режим уставки охлаждения (дополнительная зона) = Погодозависимый.

См. раздел «7.2 Кривая метеозависимости» [▸ 34].

[10.17] Мастер конфигурирования – ГВБП 1/2

Задайте:

- Режим работы

Режим работы

Определяет способ подготовки горячей воды бытового потребления. Данные 3 способа отличаются друг от друга порядком установления требуемой температуры резервуара и характером воздействия на нее агрегата.
▪ Повторный нагрев: нагрев резервуара возможен ТОЛЬКО в режиме повторного нагрева. ▪ Расписание и повторный нагрев: резервуар нагревается по расписанию, а между циклами нагрева по расписанию допускается повторный нагрев. ▪ В расписании: нагрев резервуара возможен ТОЛЬКО по расписанию.
Дополнительную информацию об управлении горячей водой бытового потребления см. в справочном руководстве по конфигурации.

ИНФОРМАЦИЯ

В случае настенных агрегатов с отдельным резервуаром без внутреннего вспомогательного нагревателя:

При частом использовании горячей воды бытового потребления существует риск недостатка мощности нагрева помещения. При выборе Режим работы = Повторный нагрев (для резервуара разрешен только режим повторного нагрева) имеют место частые и длительные перерывы в нагреве/охлаждении помещения.

[10.18] Мастер конфигурирования – ГВБП 2/2

Задайте:

- Уставка резервуара (выберите значение)
- Гистерезис (выберите значение)

[10.19] Мастер конфигурирования

Работа мастера настройки завершена!

Также убедитесь, что выполнен контрольный список пусконаладки из приложения e-Care.

7.2 Кривая метеозависимости

7.2.1 Что такое кривая зависимости от погоды?

Работа в погодозависимом режиме

Если блок работает в погодозависимом режиме, то нужная температура воды на выходе определяется автоматически на основе температуры снаружи. Для этого к нему подключается датчик температуры, установленный на северной стене здания. При снижении или повышении температуры снаружи блок сразу же скомпенсирует ее изменение. Таким образом, агрегат сможет повышать или снижать температуру воды на выходе без ожидания сигнала от термостата. За счет более быстрого реагирования исключаются большие скачки температуры в помещении и температуры воды в точках ее отбора.

Преимущество

При работе в погодозависимом режиме снижается энергопотребление.

Кривая метеозависимости

Блок производит компенсацию изменения температуры на основе кривой метеозависимости. Эта кривая определяет требуемую температуру воды на выходе при разных температурах снаружи. Поскольку наклон этой кривой зависит от местных условий, например климата и утепления здания, то установщик или пользователь может выполнить ее настройку.

Тип кривой метеозависимости

Тип кривой метеозависимости — «кривая по 2-м точкам».

Доступность

Кривая метеозависимости может быть использована для:

- Основная зона – нагрев
- Основная зона – охлаждение
- Дополнительная зона – нагрев
- Дополнительная зона – охлаждение

7.2.2 Использование кривых зависимости от погоды

Связанные экраны

В следующей таблице описано:

- Где можно определить различные кривые метеозависимости
- Когда используется эта кривая (ограничение)

Чтобы задать кривую, перейдите к…	Кривая используется, когда…
[1.8] Главная зона > Погодозависимая кривая нагрева	[1.5] Режим уставки нагрева = Погодозависимый
[1.9] Главная зона > Погодозависимая кривая охлаждения	[1.7] Режим уставки охлаждения = Погодозависимый
[2.8] Дополнительная зона > Погодозависимая кривая нагрева	[2.5] Режим уставки нагрева = Погодозависимый
[2.9] Дополнительная зона > Погодозависимая кривая охлаждения	[2.7] Режим уставки охлаждения = Погодозависимый

ИНФОРМАЦИЯ

Максимальная и минимальная уставки

Кривую можно настроить только с температурами, которые находятся между заданной минимальной и максимальной уставками для соответствующей зоны. При достижении максимальной или минимальной уставки кривая станет горизонтальной.

Определение кривой метеозависимости

Определите кривую метеозависимости с помощью двух уставок (**b, c**). **Пример:**

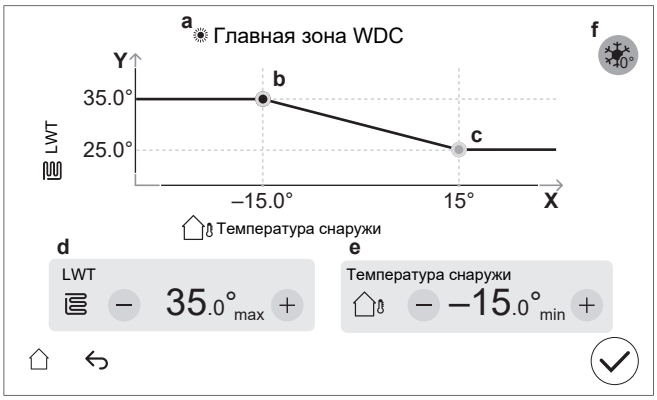

Позиция	Описание
a	Выбранная кривая метеозависимости: ▪ [1.8] Основная зона — Отопление ( ) ▪ [1.9] Основная зона — Охлаждение ( ) ▪ [2.8] Дополнительная зона — Отопление ( ) ▪ [2.9] Дополнительная зона — Охлаждение ( )
b, c	Уставка 1 и уставка 2. Их можно изменить следующим образом: ▪ Перетащить уставку. ▪ Нажмите на уставку, а затем используйте кнопки - / + в пунктах **d, e**.
d, e	Значения выбранной уставки. Изменять значения можно с помощью кнопок –/+.
f	**Ограничение:** отображается только в том случае, если увеличение уже было выбрано с помощью настройки [1.26] для основной зоны или настройки [2.20] для дополнительной зоны. Повышение около 0°C (аналогично настройке [1.26] для основной зоны и [2.20] для дополнительной зоны). Используйте данную настройку для компенсации возможных тепловых потерь здания при испарении растаявшего льда или снега. (Например, в странах с холодным климатом.) В режиме нагрева требуемая температура воды на выходе локально повышается вблизи наружной температуры 0°C. 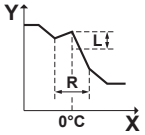 **L**: увеличение; **R**: диапазон; **X**: температура наружного воздуха; **Y**: температура воды на выходе Возможные значения: ▪ Нет ▪ повышение 2°C, диапазон 4°C ▪ повышение 2°C, диапазон 8°C ▪ повышение 4°C, диапазон 4°C ▪ повышение 4°C, диапазон 8°C
Ось X	Температура снаружи.
Ось Y	Температура воды на выходе для выбранной зоны. Значок соответствует нагревательному прибору для этой зоны: ▪ : нагрев полов ▪ : конвектор теплового насоса ▪ : радиатор

Точная настройка кривой метеозависимости

Ниже в таблице поясняется точная настройка кривой метеозависимости какой-либо зоны:

Ощущения…		Точная настройка с помощью уставок:			
При обычных температурах снаружи …	**При низких температурах снаружи …**	**Уставка 1 (b)**		**Уставка 2 (c)**	
		X	**Y**	**X**	**Y**
OK	Холодно	↑	↑	—	—
OK	Жарко	↓	↓	—	—
Холодно	OK	—	—	↑	↑
Холодно	Холодно	↑	↑	↑	↑
Холодно	Жарко	↓	↓	↑	↑
Жарко	OK	—	—	↓	↓
Жарко	Холодно	↑	↑	↓	↓
Жарко	Жарко	↓	↓	↓	↓

7.3 Структура меню: обзор настроек установщика

ОБРАТИТЕ ВНИМАНИЕ

При изменении некоторых настроек работа устройства может быть временно приостановлена. Она возобновляется после возвращения на главный экран.

В зависимости от типа агрегата и выбранных настроек некоторые параметры не отображаются.

[1] Главная зона
- [1.6] Диапазон уставки: Нагрев
- [1.12] Управление
- [1.13] Внешний комнатный термостат
- [1.14] Разность температур при нагреве
- [1.16] Запас по охлаждению
- [1.18] Разность температур при охлаждении
- [1.19] Перегрев контура воды
- [1.20] Недостаточное охлаждение контура воды
- [1.26] Повышение около 0°C
- [1.31] Комнатный термостат Daikin
- [1.43] Диапазон уставки: Охлажд.

[2] Дополнительная зона
- [2.6] Диапазон уставки: Нагрев
- [2.12] Управление
- [2.13] Внешний комнатный термостат
- [2.14] Разность температур при нагреве
- [2.17] Разность температур при охлаждении
- [2.20] Повышение около 0°C
- [2.33] Запас по охлаждению
- [2.37] Диапазон уставки: Охлажд.

[3] Нагрев/охлаждение помещения
- [3.6] Дополнительная зона
- [3.7] Температура воды на выходе при избыточном нагреве в режиме макс. нагрева
- [3.8] Время усреднения
- [3.9] Температура воды на выходе при недостаточном охлаждении в режиме макс. охлаждения
- [3.10] Гидравлическая развязка
- [3.11] Уставка переохлаждения
- [3.12] Уставка перегрева
- [3.13] Двухзонный комплект
- [3.14] Комнатный термостат присутствует
- [3.15] Минимальное время включения теплового насоса
- [3.17] Непрерывная работа насоса по запросу

[4] Гор.вода быт.потр.
- [4.10] Дезинфекция
- [4.11] Рабочий диапазон
- [4.13] Насос рециркуляции ГВС
- [4.14] Вспомогат.нагреватель
- [4.18] Активировать дезинфекцию
- [4.20] Добавить таймер задержки источника
- [4.23] Уставка смещения вспом. нагр-ля

[5] Настройки
- [5.1] Принудительная оттайка
- [5.2] Тихий режим
- [5.5] Резервный нагреватель
- [5.7] Обзор местных настроек
- [5.11] Сброс времени работы вентилятора
- [5.14] Настройки бивалентного режима
- [5.18] Перезапуск системы
- [5.22] Смещение внешнего датчика температуры окружающей среды
- [5.28] Балансировка
- [5.29] Режим сбора хладагента

- [5.36] Защита от замерзания труб
- [5.37] Бивалентный режим присутствует

[7] Режим технического обслуживания

- [7.1] Проверка привода
- [7.2] Выпуск воздуха
- [7.3] Выполняется пробный пуск
- [7.4] Просушка стяжки теплого пола
- [7.7] Настройки пробного прогона
- [7.8] Сбой

[8] Подключение

- [8.6] Безопасное извлечение USB-накопителя
- [8.11] Тип подключения к облаку

[9] Энергия

- [9.11] Эф-сть в-нагр.
- [9.12] Коэффициент первичной энергии (PE)
- [9.14] Реагирование на спрос
- [9.15] Системные ограничения

[10] Мастер конфигурирования

См. раздел «7.1 Мастер конфигурирования» [▶ 29].

[11] Сбой

[13] Полевой ввод-вывод

См. раздел «6.3 Соединения Полевой ввод-вывод» [▶ 12].

8 Пусконаладочные работы

ОБРАТИТЕ ВНИМАНИЕ

Контрольные списки пусконаладки. Необходимо выполнить различные контрольные списки пусконаладки:

- Согласно руководствам по монтажу (наружного и внутреннего агрегата) или справочному руководству установщика
- Согласно приложению Daikin e-Care

ОБРАТИТЕ ВНИМАНИЕ

Начало работы. При первом пуске агрегата в режиме нагрева или режиме горячей воды бытового потребления он вскоре переходит в режим охлаждения, чтобы гарантировать надежность теплового насоса:

- Поэтому резервный нагреватель повышает температуру воды, чтобы устройство не замерзло. В зависимости от объема воды в системе это может занять до нескольких часов. Для ограничения потребления энергии резервным нагревателем при первом запуске необходимо включать агрегат в режиме отопления или охлаждения помещения (но не в режиме подготовки горячей воды бытового потребления). Если при первом запуске будет включен режим подготовки горячей воды бытового потребления, потребление энергии резервным нагревателем будет выше.
- Ошибка 89-10 может возникать, если агрегат устанавливается в дни с большими колебаниями температуры. Чтобы снизить риск возникновения ошибки 89-10, рекомендуется подождать несколько часов после разблокировки агрегата и открытия запорного вентиля сосуда хладагента наружного агрегата, а также перед первым пуском агрегата. Если ошибка 89-10 по-прежнему возникает, агрегат на короткое время прекратит работу, а затем возобновит ее. Агрегат продолжит работу, но потребуется больше времени, пока он переключится с режима охлаждения на нагрев.

ОБРАТИТЕ ВНИМАНИЕ

Если температура снаружи ниже 18°C, при запуске в режиме охлаждения может возникнуть ошибка 89-10. Переключите режим работы на нагрев и повторите процедуру.

ОБРАТИТЕ ВНИМАНИЕ

ВСЕГДА эксплуатируйте блок с термисторами и/или датчиками/реле давления. ИНАЧЕ это может привести к возгоранию компрессора.

ВНИМАНИЕ!

Чтобы защита действовала, НЕ ВЫКЛЮЧАЙТЕ автоматические выключатели (**c**) агрегатов после пусконаладки. В случае источника электропитания по обычному тарифу (**a**) устанавливается один автоматический выключатель. В случае источника электропитания по льготному тарифу (**b**) устанавливаются два автоматических выключателя.

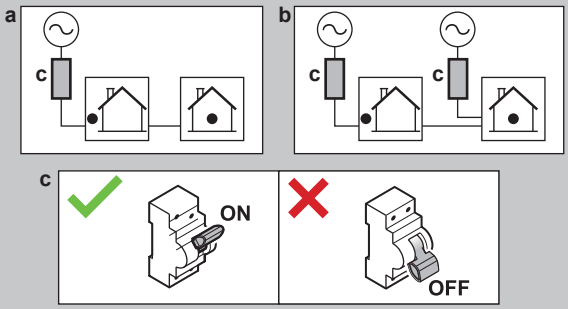

ОБРАТИТЕ ВНИМАНИЕ

Функция защиты от засорения – насосы и клапаны:

Следующие насосы и клапаны оснащаются функцией защиты от засорения. Это означает, что если компонент не работает (в случае насосов), закрыт (в случае запорных клапанов) или находится в состоянии покоя (в случае смесительного клапана комплекта Bizone) в течение 24 часов, компонент будет включаться в работу на короткое время, чтобы предотвратить заедание.

- Насос агрегата
- Вспомогательный насос охлаждения/нагрева
- Насос охлаждения/нагрева, внешний, основной
- Насос охлаждения/нагрева, внешний, дополнительный
- Запорный клапан основной зоны
- Запорный клапан дополнительной зоны
- Двухзонный комплект, смесительный клапан
- Двухзонный комплект, прямодействующий насос
- Двухзонный комплект, насос смешанного потока

Внимание:

- Чтобы обеспечить работу функции защиты от засорения, агрегат должен быть подключен к источнику электропитания круглый год.
- В режиме технического обслуживания функция защиты от засорения не работает.
- Если для одного компонента (насоса или запорного клапана) в определенной зоне инициируется работа функции защиты от засорения, другой компонент в этой зоне, если он установлен, также будет разблокирован. **Пример:** Если насос основной зоны разблокируется, запорный клапан в этой зоне также будет разблокирован.

ОБРАТИТЕ ВНИМАНИЕ

Полностью промыто. Убедитесь, что перед вводом в эксплуатацию была выполнена промывка системы/полевых трубопроводов, и возможные загрязнения были удалены.

Причина: При выпуске воздуха загрязнения (например, шлам и микроорганизмы, образующие биопленку и газы) могут привести к непреднамеренному срабатыванию датчика газа внутреннего агрегата. Это вызывает ошибку A0-02 и приводит к автоматической остановке агрегата. Ошибку A0-02 могут сбросить только обученные установщики, обладающие необходимыми компетенциями, так как процедура включает генерацию Digital Key.

ОБРАТИТЕ ВНИМАНИЕ

Если в полевом трубопроводе установлены автоматические клапаны выпуска воздуха:

- Между наружным и внутренним агрегатами (на трубопроводе подачи воды во внутренний агрегат), они должны быть закрыты после пусконаладки.
- После внутреннего агрегата (со стороны нагревательного прибора) они могут оставаться открытыми после пусконаладки.

ОБРАТИТЕ ВНИМАНИЕ

В случае домов с тепловой нагрузкой, аналогичной заявленной на этикетке энергоэффективности мощности нагрева, для [5.6.1] Активация дефицита мощности рекомендуется установить значение 2 (Дефицит с равновесием) и уменьшить равновесную уставку [5.6.2] Уставка равновесия до заявленной бивалентной температуры -10°C. (см. листок технических данных в сумке с принадлежностями или в онлайн-базе данных этикеток энергоэффективности (см.: https://daikintechnicaldatahub.eu/)).

ОБРАТИТЕ ВНИМАНИЕ

Во избежание характера работы ВКЛ./ВЫКЛ. агрегата рекомендуется не превышать размеры агрегата. Смотрите заявленную тепловую мощность на этикетке энергоэффективности или в онлайн-базе данных этикеток энергоэффективности: https://daikintechnicaldatahub.eu/.

ИНФОРМАЦИЯ

При ВКЛЮЧЕНИИ питания агрегата ему потребуется 5 минут для инициализации. В это время запорный клапан (ограничитель утечки на входе) остается закрытым, поэтому подача горячей воды бытового потребления не может быть запущена.

ИНФОРМАЦИЯ

Защитные функции — «Режим технического обслуживания». Программное обеспечение оснащено защитными функциями. При необходимости агрегат запускает эти функции автоматически.

Защитные функции: [3.4] Антиобледенение, [5.36] Защита от замерзания труб и [4.18] Активировать дезинфекцию.

Имейте в виду, что если система слишком долго находится в режиме Режим технического обслуживания (например, пробный запуск неактивен или активен без работы насоса агрегата), клапан защиты от замораживания может открыться (см. «5.2.3 Защита контура воды от замерзания» [▸ 11]).

Нежелательно, чтобы защитные функции были активны во время монтажа или обслуживания. Поэтому:

- **При первом включении питания:** режим обслуживания активен, защитные функции по умолчанию отключены. Через 12 часов режим технического обслуживания будет отключен, и защитные функции будут включены автоматически, за исключением [4.18] Активировать дезинфекцию.
- **В дальнейшем:** при переходе на страницу [7] Режим технического обслуживания защитные функции отключаются на 12 часов или до выхода из режима Режим технического обслуживания. **Внимание:** [4.18] Активировать дезинфекцию не запускается автоматически при выходе из режима технического обслуживания.

ОБРАТИТЕ ВНИМАНИЕ

Режим технического обслуживания. В режиме технического обслуживания следующие операции игнорируются/НЕ игнорируются:

- **НЕ игнорируется**: [9.15.4] Ограничение предохранителя наружного агрегата.

- **Игнорируются**:
  - [9.15.1] Установленное законом ограничение
  - [9.15.3] Ограничение системы
  - [9.14.1]=Контакты готовности Smart Grid (или через Modbus/облако) (режимы работы Smart Grid: Принудительное отключение / Принудительное включение / Рекомендуется при)
  - [9.14.1]=Контакт интеллектуального счетчика (или через Modbus/облако) (заданное ограничение мощности)
  - [5.2] Тихий режим

ОБРАТИТЕ ВНИМАНИЕ

Режим технического обслуживания / Подтверждение аварийного режима. Режим технического обслуживания предназначен для установщиков и специалистов по обслуживанию. При входе в режим технического обслуживания предполагается, что установщик уже в курсе всех активных ошибок или проблем системы. Соответственно, система НЕ отображает всплывающие уведомления для подтверждения аварийного режима, пока активен режим технического обслуживания. После выхода из режима технического обслуживания, если это применимо, всплывающие уведомления для подтверждения аварийного режима будут отображаться. Если подтверждение уже было выполнено до входа в режим технического обслуживания, дополнительное подтверждение не требуется.

ИНФОРМАЦИЯ

Обновление встроенного программного обеспечения пульта дистанционного управления

1. Если ⚙ отображается на главном экране, идет загрузка обновления встроенного программного обеспечения пульта дистанционного управления, и режим Режим технического обслуживания нельзя запустить (отображается неактивным), а также невозможно войти в режим Режим сбора хладагента.

- **Внимание:** Загрузка может занять до 60 минут. Во время загрузки система работает в обычном режиме.

- **Внимание:** Если загрузка встроенного программного обеспечения не удалась или была прервана, перезапустите процесс вручную. Автоматические попытки повторной загрузки системой не выполняются.

- После завершения загрузки агрегат плавно завершит работу для перезапуска системы и затем включится снова (если требуется).

2. При работе режима Режим технического обслуживания обновление встроенного программного обеспечения пульта дистанционного управления невозможно.

3. При работе режима Режим сбора хладагента обновление встроенного программного обеспечения пульта дистанционного управления невозможно.

ИНФОРМАЦИЯ

Если в режиме технического обслуживания возникла неисправность, в левом верхнем углу экрана появится один или несколько значков. Функция не запускается.

- ⚠: возникла ошибка.
- 🔔: возникло предупреждение.
- ⊳⊲: предохранительный клапан закрыт.

⇨ После очистки состояния неисправности функцию можно запустить вручную нажатием кнопки пуска.

8.1 Предпусковые проверочные операции

1 После установки агрегата необходимо проверить перечисленные ниже пункты. Для наружного агрегата также проверьте пункты пусконаладки в руководстве по установке наружного агрегата.

2 Закройте агрегат.

3 Снимите защитный картон с теплообменника.

4 Включите агрегат.

ОБРАТИТЕ ВНИМАНИЕ

Чтобы предотвратить работу насоса в сухом состоянии, включайте агрегат только при наличии в нем воды.

☐	Полностью изучены инструкции по монтажу как описано в **руководстве по применению для установщика**.
☐	**Внутренний агрегат** установлен правильно.
☐	Следующая **проводка на месте** проложена согласно настоящему документу и действующему законодательству: ▪ Между местным распределительным щитком и наружным агрегатом ▪ между внутренним и наружным агрегатами ▪ между местной электрической сетью и внутренним агрегатом ▪ между внутренним агрегатом и клапанами (при их наличии) ▪ между внутренним агрегатом и комнатным термостатом (при его наличии) ▪ между внутренним агрегатом и резервуаром горячей воды бытового потребления (при его наличии)
☐	**Нормально закрытый запорный клапан** (ограничитель утечки на входе) установлен надлежащим образом.
☐	**Заземлена** ли система надлежащим образом? Затянуты ли клеммы заземления?
☐	**Предохранители**, **автоматические выключатели** или **местные защитные устройства** имеют размеры и типы, указанные в данном документе, и НЕ должны обходиться.
☐	Соответствует ли **напряжение электропитания** значению, указанному на имеющейся на блоке идентификационной табличке?
☐	В распределительной коробке НЕТ **неплотных соединений** или поврежденных электрических компонентов.
☐	Внутри комнатного и наружного блоков НЕТ **поврежденных компонентов** и **сжатых труб**.
☐	**Автоматический выключатель резервного нагревателя** F1B (приобретается на месте) ВКЛЮЧЕН.
☐	Только для резервуаров с встроенным вспомогательным нагревателем: **Автоматический выключатель вспомогательного нагревателя** F2B (приобретается на месте) ВКЛЮЧЕН.
☐	Установлены трубы надлежащего размера, и сами **трубопроводы** правильно изолированы.
☐	Внутри внутреннего агрегата НЕТ **утечки воды**.
☐	**Запорные клапаны** правильно установлены и полностью открыты.
☐	Промывка **системы/полевых трубопроводов** выполнена.
☐	Если в полевом трубопроводе установлены **автоматические клапаны выпуска воздуха**: ▪ Между наружным и внутренним агрегатами (на трубопроводе подачи воды во внутренний агрегат), они должны быть закрыты после пусконаладки. ▪ После внутреннего агрегата (со стороны нагревательного прибора) они могут оставаться открытыми после пусконаладки.
☐	**Клапан сброса давления** (в контуре нагрева помещения) при открытии выпускает воду. Чистая вода ДОЛЖНА выходить наружу.
☐	**Минимальный объем воды** обеспечивается при всех условиях. См. пункт «Проверка объема и расхода воды» в разделе «5.1 Подготовка трубопроводов воды» [▸ 8].
☐	**Резервуар горячей воды бытового потребления** полностью заполнен (при его наличии).

☐	**Качество воды** соответствует директиве ЕС 2020/2184.
☐	В воду не был добавлен **раствор антифриза** (например, гликоля).
☐	**Этикетка «Без гликоля»** (поставляется в качестве аксессуара) прикреплена к полевому трубопроводу рядом с точкой заправки.
☐	Вы объяснили пользователю, как безопасно использовать тепловой насос с хладагентом R290. Более подробную информацию см. в специальном руководстве по обслуживанию ESIE22-02 «Системы, использующие хладагент R290» (доступно на сайте https://my.daikin.eu).

8.2 Перечень проверок во время пусконаладки

☐	Разблокировать **наружный агрегат** (компрессор).
☐	Открыть страницу **запорный вентиль бачка с хладагентом наружного агрегата**.
☐	Обновить **программное обеспечение пользовательского интерфейса** до последней версии.
☐	**Выпуск воздуха**.
☐	Чтобы убедиться в том, что **минимальный расход** в режиме охлаждения/нагрева/размораживания/резервного нагревателя гарантируется в любых условиях. См. пункт «Проверка объема и расхода воды» в разделе «5.1 Подготовка трубопроводов воды» [▶ 8].
☐	**Пробный запуск привода**.
☐	**Пробный запуск**.
☐	Выполнить (запустить) **просушку стяжки пола** (при необходимости).

8.2.1 Разблокировка наружного агрегата (компрессор)

ОБРАТИТЕ ВНИМАНИЕ

В состоянии блокировки тепловой насос НЕ РАБОТАЕТ.

Ограниченная работа/ввод в эксплуатацию возможны через другие источники тепла, связанные с [5.23] Режим в аварийной ситуации (см. « [10.7] Система 4/4» [▶ 31]).

ОБРАТИТЕ ВНИМАНИЕ

НЕ выключайте питание во время процедуры разблокировки.

Если во время процедуры разблокировки произойдет перебой с питанием, необходимо вернуть систему в пользовательский режим и начать генерацию цифрового ключа заново.

Кто	Процедуру разблокировки (т.е. Создание Digital Key) могут выполнять только обученные установщики, обладающие необходимым уровнем квалификации.
Что	Компрессор тепловых насосов Daikin Altherma 4 поставляется в заблокированном состоянии. Во время пусконаладки его необходимо разблокировать с помощью функции Digital Key в приложении Daikin e-Care и на пользовательском интерфейсе внутреннего агрегата. Daikin Altherma 4 + Daikin e-Care MMI Digital Key **Внимание:** для устранения некоторых ошибок, связанных с R290 (например, утечки хладагента R290, ошибки датчика газа), также необходимо использовать функцию Digital Key.
Когда	**Вариант 1 (мастер настройки конфигурации):** при первом ВКЛЮЧЕНИИ устройства мастер настройки конфигурации запускается автоматически. После выполнения всех шагов мастера (см. «7.1 Мастер конфигурирования» [▶ 29]) в пользовательском интерфейсе появляется сообщение об ошибке, предписывающее запустить функцию Digital Key (т. е. выполнить процедуру разблокировки). **Вариант 2 (ошибки):** при возникновении ошибок, для устранения которых требуется Digital Key, можно запустить функцию Digital Key из соответствующих сообщений.

Требования	▪ Смартфон (поддерживаются устройства с iOS/Android) с установленным приложением Daikin e-Care.
	  ▪ Указания по загрузке приложения см. в разделе «1 Информация о настоящем документе» [▶ 2].
	  ▪ Поддерживается функция создания Digital Key в автономном режиме (если пользователь уже вошел в систему).
	▪ Профессиональная учетная запись Stand By Me (для входа в приложение), имеющая необходимый уровень подготовки для работы с агрегатами на R290.

Важные моменты	▪ Разрешается не более пяти попыток разблокировки в течение 15 минут. По истечении этого интервала устройство НЕ разрешает никаких других попыток в течение одного часа. ▪ После ввода Digital Key срок действия разрешений на устройстве увеличивается на шесть часов. Рекомендуется, чтобы установщик переводил систему в пользовательский режим, прежде чем покинуть объект.

Процедура разблокировки (блок-схема)

1. Приложение e-Care > Домашняя страница
   Digital Key
2. Создание цифрового ключа (трехэтапный процесс):
   1. Идентификация агрегата
   2. Анкета по безопасности
   3. Создание цифрового ключа
3. Открытие запорного вентиля бачка хладагента наружного агрегата
4. Подтверждение открытия вентиля бачка хладагента
   Результат: при подтверждении агрегат становится полностью работоспособным
5. Подтверждение завершения процедуры разблокировки
6. Контрольный список пусконаладки

Процедура разблокировки (подробное описание шагов)

1		На главной странице приложения Daikin e-Care перейдите в раздел: 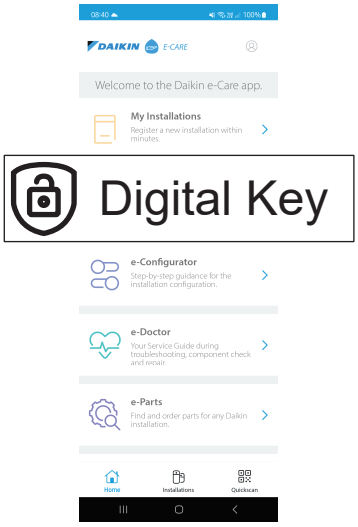 **Результат:** приложение проверяет, обладает ли установщик необходимым уровнем квалификации для выполнения процедуры разблокировки. В противном случае отображается сообщение об ошибке и доступные действия ограничиваются.
2		Начинается трехэтапный процесс создания Digital Key: ▪ 2.1 Идентификация агрегата ▪ 2.2 Анкета по безопасности ▪ 2.3 Создание Digital Key
2.1		**Идентификация агрегата** Отсканируйте QR-код на фирменной табличке внутреннего агрегата. Приложение проверяет регистрацию агрегата и его наличие на портале Stand By Me. Для новых установок перед переходом к следующему шагу необходимо зарегистрировать агрегат.
2.2		**Анкета по безопасности** Ответьте на вопросы по безопасности. Этот краткий список вопросов поможет установщику убедиться в соблюдении минимальных требований безопасности для включения компрессора. Когда контрольный список заполнен, приложение проверяет ответы и формирует отчет. К следующему шагу можно перейти только при соблюдении всех требований безопасности.
2.3		**Создание Digital Key**
	2.3.1	Приложение отображает первый код. Введите этот код в пользовательском интерфейсе. Например: 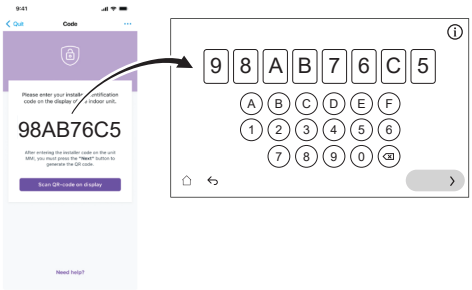
	2.3.2	Пользовательский интерфейс генерирует QR-код. Отсканируйте этот код с помощью приложения. Например:
	2.3.3	Приложение отображает второй код (= Digital Key; одноразовый код). Введите этот код в пользовательском интерфейсе. Например: 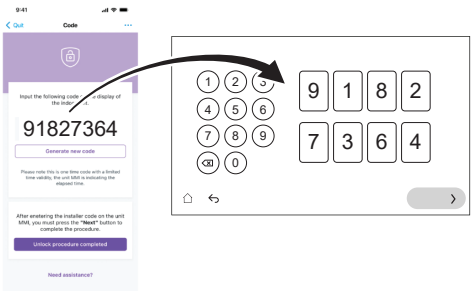
	Результат:	Если все в порядке, пользовательский интерфейс отображает подтверждение.
3		По указанию пользовательского интерфейса откройте запорный вентиль бачка с хладагентом наружного агрегата. См. раздел «8.2.2 Открытие запорного вентиля бачка с хладагентом наружного агрегата» [▶ 41].
4		В пользовательском интерфейсе подтвердите, что вентиль баллона хладагента открыт.

	Результат:	После подтверждения агрегат полностью работоспособен.
❺		В приложении подтвердите завершение процедуры разблокировки.
❻		Приложение открывает инструмент пусконаладки, где можно заполнить контрольный список пусконаладки для проведения детальных проверок установки. После завершения процесса пусконаладки агрегат готов к работе.

8.2.2 Открытие запорного вентиля бачка с хладагентом наружного агрегата

ОБРАТИТЕ ВНИМАНИЕ

После завершения установки запорный вентиль должен оставаться полностью открытым во избежание повреждения уплотнения.

ОБРАТИТЕ ВНИМАНИЕ

При открытии запорного вентиля сосуда с хладагентом наружного агрегата используйте соответствующие инструменты, чтобы не повредить запорный вентиль.

Для безопасной транспортировки почти весь хладагент хранится в бачке для хладагента наружного агрегата. Во время пусконаладки при выполнении процедуры разблокировки наружного агрегата (см. «8.2.1 Разблокировка наружного агрегата (компрессор)» [▶ 39]) запорный вентиль бачка с хладагентом должен быть полностью открыт (по указанию пользовательского интерфейса) и оставаться полностью открытым.

1 Убедитесь в отсутствии утечки газа из контура между внутренним и наружным агрегатами с помощью детектора утечки газа.

2 Снимите крышку.

3 Полностью откройте запорный вентиль (поворачивайте, как показано на рисунке, до тех пор, пока его нельзя будет повернуть дальше) и оставьте его полностью открытым.

4 Установите крышку на место, чтобы предотвратить утечку.

5 Повторно проверьте, чтобы убедиться в отсутствии утечки газа.

В случае EPSKS04~07A*:

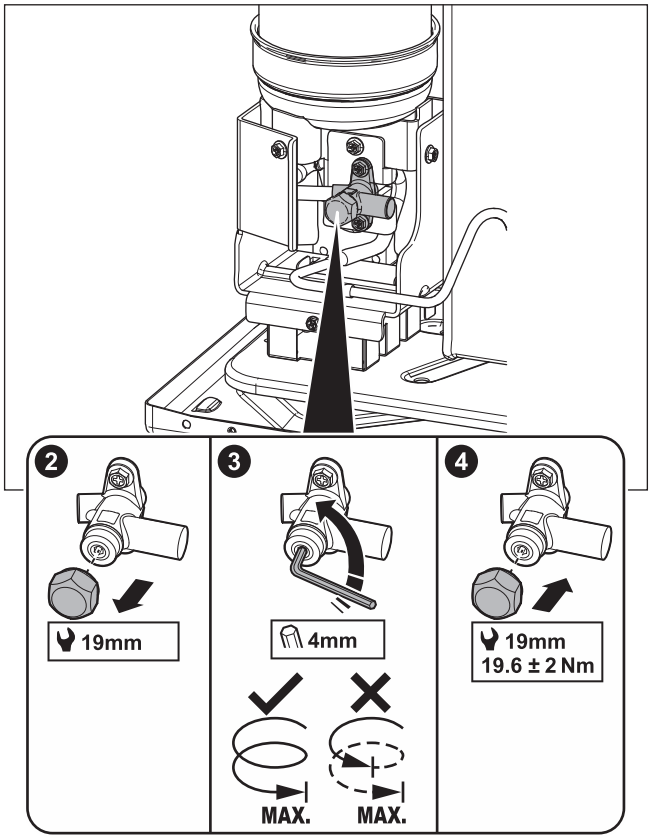

В случае EPSK06~14A*:

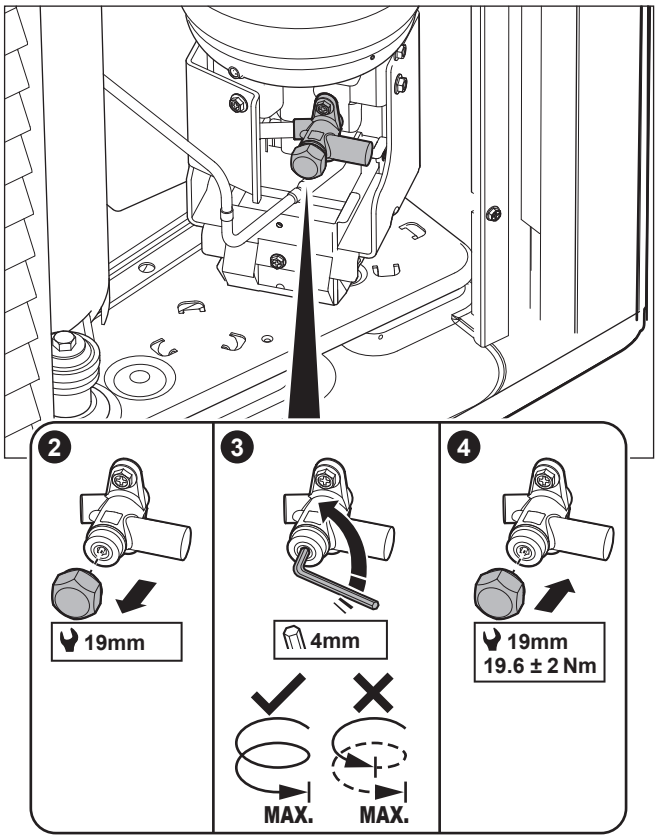

Наклейка – в случае EPSKS04~07A*:

Наклейка на сервисной крышке наружного агрегата содержит информацию об открытии запорного вентиля бачка с хладагентом наружного агрегата. Часть текста приведена на английском языке. Вот перевод:

#	Английский	Перевод
10	Unlock the unit before opening the valve.	Перед открытием клапана разблокируйте устройство.
10a	Unlock via the MMI and e-Care app. The MMI will instruct when to open the valve.	Разблокировка выполняется с помощью MMI (пользовательский интерфейс внутреннего агрегата) и приложения e-Care. MMI выводит указание, когда следует открыть клапан.
10c	Turn fully open and leave fully open.	Полностью откройте и оставьте полностью открытым.

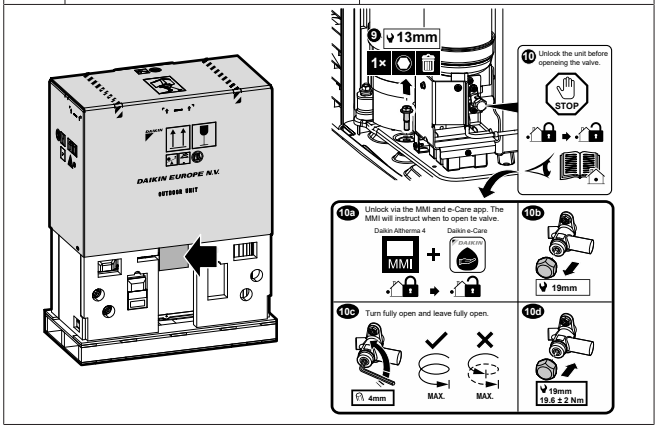

Наклейка – в случае EPSK06~14A*:

Наклейка на сервисной крышке наружного агрегата содержит информацию об открытии запорного вентиля бачка с хладагентом наружного агрегата. Часть текста приведена на английском языке. Вот перевод:

#	Английский	Перевод
4	Unlock the unit before opening the valve.	Перед открытием клапана разблокируйте устройство.
4a	Unlock via the MMI and e-Care app. The MMI will instruct when to open the valve.	Разблокировка выполняется с помощью MMI (пользовательский интерфейс внутреннего агрегата) и приложения e-Care. MMI выводит указание, когда следует открыть клапан.
4c	Turn fully open and leave fully open.	Полностью откройте и оставьте полностью открытым.

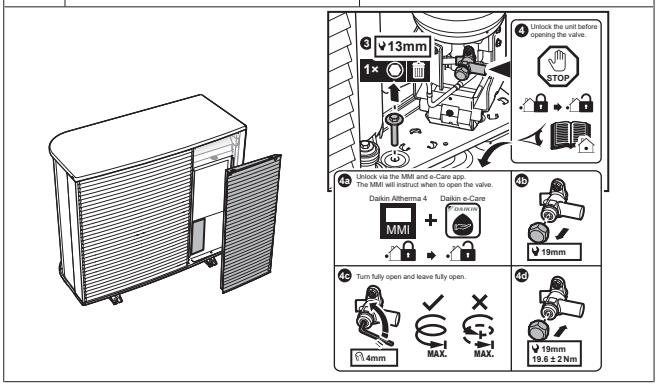

8.2.3 Обновление программного обеспечения пользовательского интерфейса

Во время пусконаладки рекомендуется обновить программное обеспечение пользовательского интерфейса, чтобы иметь доступ ко всем новейшим функциям.

1 Скачайте последнюю версию программного обеспечения пользовательского интерфейса (доступно на сайте https://my.daikin.eu; поиск по сайту: Software Finder).

2 Скопируйте ПО на USB-накопитель (он должен иметь формат FAT32).

3 Выключите питание агрегата.

4 Вставьте USB-накопитель в USB-порт на печатной плате интерфейса (A11P).

5 Включите агрегат. НЕ ВКЛЮЧАЙТЕ агрегат, если распределительная коробка открыта.

Результат: Программное обеспечение обновляется автоматически. За процессом обновления можно следить на пользовательском интерфейсе.

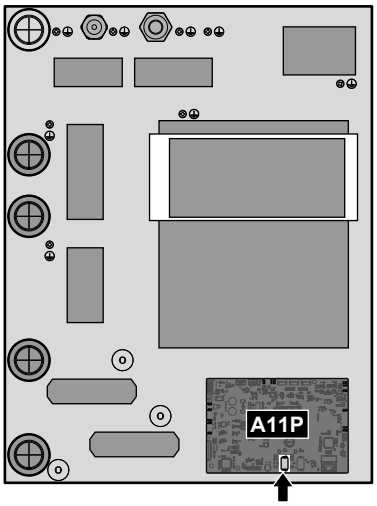

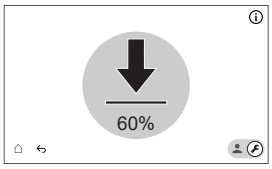

6 Выключите питание агрегата.

7 Отключите USB-накопитель от USB-порта, который расположен на печатной плате интерфейса (A11P).

8 Включите агрегат. НЕ ВКЛЮЧАЙТЕ агрегат, если распределительная коробка открыта.

8.2.4 Для выпуска воздуха

ОБРАТИТЕ ВНИМАНИЕ

Полностью промыто. Убедитесь, что перед вводом в эксплуатацию была выполнена промывка системы/полевых трубопроводов, и возможные загрязнения были удалены.

Причина: При выпуске воздуха загрязнения (например, шлам и микроорганизмы, образующие биопленку и газы) могут привести к непреднамеренному срабатыванию датчика газа внутреннего агрегата. Это вызывает ошибку A0-02 и приводит к автоматической остановке агрегата. Ошибку A0-02 могут сбросить только обученные установщики, обладающие необходимыми компетенциями, так как процедура включает генерацию Digital Key.

ОБРАТИТЕ ВНИМАНИЕ

Второй выпуск воздуха. Если требуется выполнить выпуск воздуха во второй раз (через 30 минут), необходимо выйти из режима технического обслуживания и снова войти в него.

ОБРАТИТЕ ВНИМАНИЕ

Основной и дополнительный насосы не включаются во время выпуска воздуха. Поэтому выпуск воздуха для смесительного комплекта должен быть активирован в обычном режиме.

Насосы ВКЛЮЧАЮТСЯ:

- путем активации внешнего термостата для выделенной зоны, который активирует насос для этой зоны, или
- в системе управления LWT оба насоса будут ВКЛЮЧЕНЫ при включенном режиме нагрева/охлаждения помещения на главном экране.

1	Переключитесь в режим установщика. 5678
2	Перейдите к разделу [7] Режим технического обслуживания и Подтвердить. Режим технического обслуживания Вход в режим обслуживания может занять несколько минут. Логика управления завершает текущие операции перед переключением. Отмена Подтвердить **Результат:** работа в режимах Нагрев/охлаждение помещения и Гор.вода быт.потр. будет автоматически прекращена. **Примечание:** если через 15 минут агрегат все еще находится в режиме технического обслуживания, выполните сброс питания.
3	Перейдите к разделу [7.7] Режим технического обслуживания > Настройки пробного прогона, и определите цели ШИМ насоса, которые вы хотите использовать во время пробного запуска. ▪ Для пробного запуска продувки воздухом: вы можете выбирать между Низкая скорость и Высокая скорость.

[094]	[7.7.8] Режим технического обслуживания ограничения насоса (Низкая скорость)	Цель ШИМ насоса (Низкая скорость). Используется только во время пробного запуска привода (только для пробного запуска насоса агрегата) и пробного запуска продувки воздухом. 0,1~1, шаг: 0,1
[095]	[7.7.8] Режим технического обслуживания ограничения насоса (Высокая скорость)	Цель ШИМ насоса (Высокая скорость). Используется только во время пробного запуска привода и пробного запуска продувки воздухом. 0,1~1, шаг: 0,1

4	Перейдите к [7.2] Режим технического обслуживания > Выпуск воздуха.

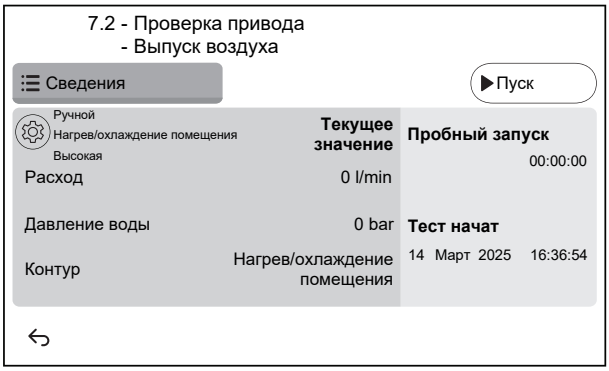

4.1	Настройки: используйте настройки, чтобы указать, какой Выпуск воздуха должен быть выполнен, и подтвердить. Настройки нельзя изменить во время работы Выпуск воздуха.

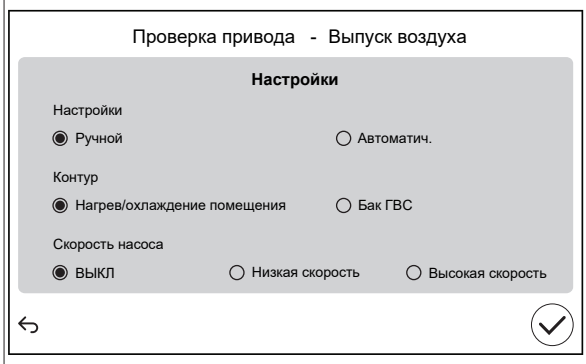

Настройки		
▪ Ручной	▪ Автоматич.	
Контур (только для Ручной):		
▪ Нагрев/охлаждение помещения	▪ Бак ГВС	
Скорость насоса (только для Ручной):		
▪ ВЫКЛ	▪ Низкая скорость	▪ Высокая скорость

4.2	Нажмите Пуск, чтобы начать выпуск воздуха. **Результат:** Начинается выпуск воздуха. Через некоторое время он автоматически останавливается.
4.3	Нажмите Стоп, чтобы остановить выпуск воздуха. **Результат:** выпуск воздуха прекращается.
5	После проверки выпуска воздуха:
5.1	Выберите ↩, чтобы вернуться в меню.
5.2	Выберите ⌂, чтобы выйти из раздела Режим технического обслуживания.
6	При выходе из режима Режим технического обслуживания интерфейс пользователя автоматически восстанавливает такой режим (Нагрев/охлаждение помещения и Гор.вода быт.потр.), в котором агрегат работал до входа в режим Режим технического обслуживания. Проверьте, все ли режимы работы активированы ожидаемым образом.

8.2.5 Проверка минимального расхода

Для проверки минимального расхода воздуха в контуре нагревательного прибора

1	Проверьте по конфигурации гидравлической системы, какие контуры нагрева помещения могут перекрываться механическими, электронными или иными клапанами.

2	Перекройте все контуры нагрева помещения, которые могут быть перекрыты.
3	Запустите насос в режиме пробного запуска (см. раздел «8.2.6 Для проведения пробного запуска привода» [▶ 44]). ▪ Выберите [7.1.4] Насос агрегата ▪ Выберите скорость вращения насоса: Высокая
4	Просмотрите значение расхода[(a)] и настройте уставку перепускного клапана для достижения минимального допустимого расхода **+ 4 л/мин**.

[(a)] В режиме пробного запуска насоса расход в агрегате может быть меньше минимально допустимого.

Для проверки минимального расхода для контура резервуара

1	Переключитесь в режим установщика. 5678
2	Перейдите к разделу [7] Режим технического обслуживания и Подтвердить. Режим технического обслуживания Вход в режим обслуживания может занять несколько минут. Логика управления завершает текущие операции перед переключением. Отмена Подтвердить **Внимание:** Вход в режим Режим технического обслуживания может занять до ~15 минут, так как агрегат завершает текущие операции перед переключением. **Результат:** работа в режимах Нагрев/охлаждение помещения и Гор.вода быт.потр. будет автоматически прекращена.
3	Перейдите к [7.2] Режим технического обслуживания > Выпуск воздуха. 7.2 - Проверка привода - Выпуск воздуха Сведения ▶Пуск Ручной / Нагрев/охлаждение помещения / Высокая — Текущее значение Расход 0 l/min Давление воды 0 bar Контур Нагрев/охлаждение помещения Пробный запуск 00:00:00 Тест начат 14 Март 2025 16:36:54

3.1	Настройки: используйте настройки, чтобы указать, какой Выпуск воздуха должен быть выполнен, и подтвердить. Проверка привода - Выпуск воздуха Настройки Настройки: ◉ Ручной ○ Автоматич. Контур: ○ Нагрев/охлаждение помещения ◉ Бак ГВС Скорость насоса: ○ ВЫКЛ ○ Низкая скорость ◉ Высокая скорость

Настройки		
▪ **Ручной**	▪ Автоматич.	
Контур:		
▪ Нагрев/охлаждение помещения	▪ **Бак ГВС**	
Скорость насоса:		
▪ ВЫКЛ	▪ Низкая скорость	▪ **Высокая скорость**

4	Снимите показание расхода.

Если режим работы...	Тогда...[(a)]
Режим охлаждения/нагрева/размораживание/резервный нагреватель	**ТРЕБУЕМЫЙ** минимальный расход: ▪ Для EPBX07: 20 л/мин ▪ Для EPBX10: 22 л/мин ▪ Для EPBX14: 24 л/мин
Нагрев горячей воды бытового потребления	**РЕКОМЕНДУЕМЫЙ** минимальный расход: ▪ Для EPBX07: 20 л/мин ▪ Для EPBX10: 25 л/мин ▪ Для EPBX14: 25 л/мин

[(a)] • **ТРЕБУЕМЫЙ** минимальный расход = Минимальный расход, необходимый для надежной и безошибочной работы.
• **РЕКОМЕНДУЕМЫЙ** минимальный расход = Минимальный расход, рекомендуемый для оптимальной работы системы.

8.2.6 Для проведения пробного запуска привода

Цель

Выполнить пробный запуск различных приводов для проверки их функционирования. Например, если выбрать Насос агрегата, то будет выполнен пробный запуск насоса.

1	Переключитесь в режим установщика. 5678

2	Перейдите к разделу [7] Режим технического обслуживания и Подтвердить. 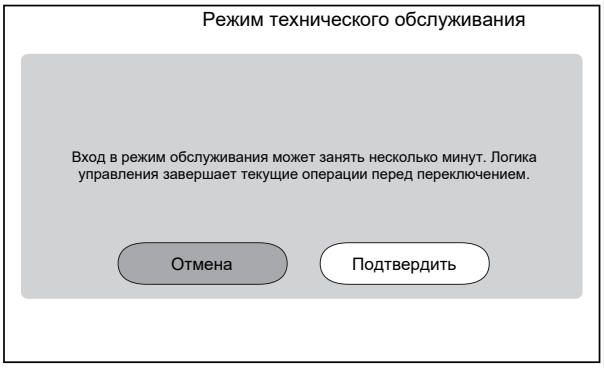 **Результат:** работа в режимах Нагрев/охлаждение помещения и Гор.вода быт.потр. будет автоматически прекращена. **Примечание:** если через 15 минут агрегат все еще находится в режиме технического обслуживания, выполните сброс питания.
3	Перейдите к разделу [7.7] Режим технического обслуживания > Настройки пробного прогона, и определите цели ШИМ насоса, которые вы хотите использовать во время пробного запуска. ▪ Для пробного запуска насоса агрегата: вы можете выбирать между Низкая скорость и Высокая скорость. ▪ Для пробного запуска других приводов используется Высокая скорость.

✿[094]	[7.7.8] Режим технического обслуживания ограничения насоса (Низкая скорость)	Цель ШИМ насоса (Низкая скорость). Используется только во время пробного запуска привода (только для пробного запуска насоса агрегата) и пробного запуска продувки воздухом. 0,1~1, шаг: 0,1
✿[095]	[7.7.8] Режим технического обслуживания ограничения насоса (Высокая скорость)	Цель ШИМ насоса (Высокая скорость). Используется только во время пробного запуска привода и пробного запуска продувки воздухом. 0,1~1, шаг: 0,1

4	Перейдите к разделу [7.1] Режим технического обслуживания > Проверка привода.
5	Выберите привод для проверки. **Пример:** [7.1.4] Насос агрегата 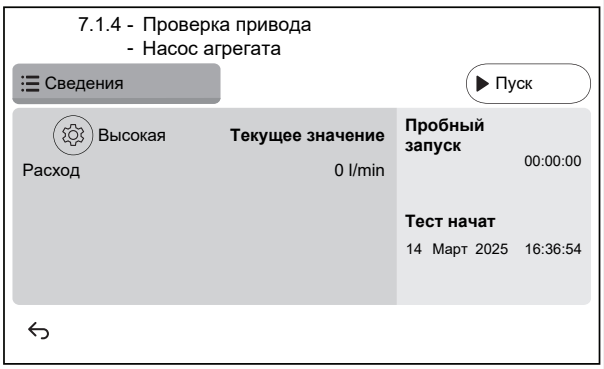
5.1	⚙ Настройки: для некоторых приводов можно задать некоторые настройки перед началом теста.
5.2	Нажмите Пуск, чтобы запустить тест. **Результат:** ▪ Значения для привода указаны в разделе «Детали». ▪ Начинается отсчет времени.
5.3	Нажмите Стоп, чтобы остановить тест. **Внимание:** благодаря требуемому времени последействия пробный пуск может продолжаться в течение определенного времени, даже если он был остановлен.
6	После испытания привода:
6.1	Выберите ↩, чтобы вернуться в меню.
6.2	Выберите ⌂, чтобы выйти из раздела Режим технического обслуживания.
7	При выходе из режима Режим технического обслуживания интерфейс пользователя автоматически восстанавливает такой режим (Нагрев/охлаждение помещения и Гор.вода быт.потр.), в котором агрегат работал до входа в режим Режим технического обслуживания. Проверьте, все ли режимы работы активированы ожидаемым образом.

Возможные пробные запуски привода

В зависимости от типа агрегата и выбранных настроек некоторые тесты не отображаются.

ИНФОРМАЦИЯ°

Во время проверки привода для Вспомогат.нагреватель, Бивалентный режим и Водонагреватель резервуара уставка не соблюдается. Работа данного компонента будет остановлена после достижения его внутренних предельных значений. Если такие пределы достигнуты, испытание привода будет продолжено и снова активирует работу данного компонента, когда ограничения позволят это.

- [7.1.1] Тест Вспомогат.нагреватель
- [7.1.2] Тест Бивалентный режим
- [7.1.3] Тест Водонагреватель резервуара
- [7.1.4] Тест Насос агрегата

ИНФОРМАЦИЯ

Перед выполнением пробного запуска убедитесь в том, что выпущен весь воздух. Во время пробного запуска следите за тем, чтобы в контуре воды не было нарушений нормальной работы.

- [7.1.5] Тест 3-х ходовой клапан (3-ходовой клапан для переключения между отоплением помещения и нагревом резервуара)
- [7.1.6] Тест Резервный нагреватель
- [7.1.7] Тест Клапан резервуара
- [7.1.8] Тест Обходной клапан

Испытания приводов Bizone mixing kit

ИНФОРМАЦИЯ

Эта функциональность НЕ ДОСТУПНА в ранних версиях программного обеспечения пользовательского интерфейса.

- [7.1.9] Испытание Двухзонный комплект, смесительный клапан
- [7.1.10] Испытание Двухзонный комплект, прямодействующий насос
- [7.1.11] Испытание Двухзонный комплект, насос смешанного потока

Чтобы выполнить испытание привода для Bizone mixing kit, перейдите на главный экран, включите режим Нагрев/охлаждение помещения и настройте уставку основной зоны. После этого визуально проверьте, работают ли насосы и вращается ли смесительный клапан.

8.2.7 Выполнение пробного рабочего запуска

ОБРАТИТЕ ВНИМАНИЕ

Перед пробным рабочим пуском убедитесь, что поддерживается минимальный расход (см. «8.2.5 Проверка минимального расхода» [▶ 43]).

1	Переключитесь в режим установщика. 5678	
2	Перейдите к разделу [7] Режим технического обслуживания и Подтвердить.	
	Режим технического обслуживания Вход в режим обслуживания может занять несколько минут. Логика управления завершает текущие операции перед переключением. Отмена Подтвердить	
	Результат: работа в режимах Нагрев/охлаждение помещения и Гор.вода быт.потр. будет автоматически прекращена. **Примечание:** если через 15 минут агрегат все еще находится в режиме технического обслуживания, выполните сброс питания.	
3	Перейдите к настройке [7.7] Режим технического обслуживания > Настройки пробного прогона и задайте значения целевой температуры, которые вы хотите использовать во время пробного рабочего пуска.	
[030]	[7.7.1] Целевое значение разности температур нагрева помещения	Заданная разность температур, которая будет использоваться во время пробного пуска нагрева помещения. 2–20°C
[031]	[7.7.2] Целевое значение воды на выходе нагрева помещения	Заданная температура воды на выходе, которая будет использоваться во время пробного пуска нагрева помещения. 5~71°C
[032]	[7.7.3] Нагрев помещения	Заданная температура в помещении, которая будет использоваться во время пробного пуска нагрева помещения. 5~30°C
[033]	[7.7.4] Целевое значение разности температур охлаждения помещения	Заданная разность температур, которая будет использоваться во время пробного пуска охлаждения помещения. 2~10°C
[034]	[7.7.5] Целевое значение воды на выходе охлаждения помещения	Заданная температура воды на выходе, которая будет использоваться во время пробного пуска охлаждения помещения. 5~30°C
[035]	[7.7.6] Охлаждение помещения	Заданная температура в помещении, которая будет использоваться во время пробного пуска охлаждения помещения. 5~30°C
[077]	[7.7.7] Уставка резервуара[a]	Заданная температура в резервуаре, которая будет использоваться во время пробного пуска нагрева резервуара. 20~85°C
[145]	[7.7.9] Пробный прогон целевого BSH резервуара[b]	Заданная температура в резервуаре, которая будет использоваться во время пробного пуска вспомогательного нагревателя. 25~60°C
4	Перейдите к п. [7.3]: Режим технического обслуживания > Выполняется пробный пуск.	
5	Выберите операцию для проверки. **Пример:** [7.3.1] Нагрев помещения.	
	7.3.1 - Выполняется пробный пуск - Нагрев помещения Сведения ▶ Пуск Текущее значение / Пробный запуск Температура воды на входе 0 °C 00:00:00 Темп. воды на выходе 0 °C Расход 0 l/min Тест начат 14 Март 2025 16:36:54	
5.1	Для начала рабочего пуска нажмите Пуск. **Результат:** начинается пробный пуск.	
5.2	Для завершения рабочего пуска нажмите Стоп. **Внимание:** даже если пробный пуск был остановлен, он может продолжаться в соответствии с минимальным временем работы, заданным в настройке [3.15] Минимальное время включения теплового насоса.	
6	После начала пробного пуска:	
6.1	Выберите ↩, чтобы вернуться в меню.	
6.2	Выберите ⌂, чтобы выйти из раздела Режим технического обслуживания.	
7	При выходе из режима Режим технического обслуживания интерфейс пользователя автоматически восстанавливает такой режим (Нагрев/охлаждение помещения и Гор.вода быт.потр.), в котором агрегат работал до входа в режим Режим технического обслуживания. Проверьте, все ли режимы работы активированы ожидаемым образом.	

[a] Если резервуар не подключен, эта настройка по-прежнему будет отображаться для настенных агрегатов, но она НЕ будет действовать.

[b] Применяется только для настенных агрегатов. Если резервуар не подключен, эта настройка НЕ отображается.

8.2.8 Для обезвоживания штукатурного маяка теплых полов

ОБРАТИТЕ ВНИМАНИЕ

Обязанности установщика:

- связаться с производителем штукатурного маяка по поводу максимально допустимой температуры воды во избежание растрескивания штукатурного маяка;
- запрограммировать график обезвоживания штукатурного маяка теплых полов согласно инструкции по первой просушке штукатурного маяка, полученной от его производителя;
- регулярно проверять надлежащее функционирование согласно заданным настройкам;
- выбрать правильную программу, соответствующую типу используемого штукатурного маяка.

ОБРАТИТЕ ВНИМАНИЕ

Перед началом просушки стяжки теплого пола убедитесь, что поддерживается минимальный расход (см. «8.2.5 Проверка минимального расхода» [▶ 43]).

ОБРАТИТЕ ВНИМАНИЕ

Если выбраны две зоны, просушка стяжки теплого пола может быть выполнена только в основной зоне.

ОБРАТИТЕ ВНИМАНИЕ

При сбое электропитания просушка стяжки теплого пола будет продолжаться с того места, где она была прервана в программе просушки стяжки теплого пола.

ОБРАТИТЕ ВНИМАНИЕ

Во время программы просушки стяжки теплого пола возможно увеличение уставки относительно выбранной уставки (см. график ниже).

- При температуре наружного воздуха ниже –10°C отклонение между выбранной уставкой и фактической заданной уставкой может значительно увеличиться в зависимости от окружающих условий.
- Если просушка стяжки теплого пола НЕ допускается при повышенной уставке, не рекомендуется запускать просушку, чтобы избежать повреждения стяжки.
- Если настройка [3.13.5] Двухзонный комплект, установлен настроена на значение ВКЛ. (установлено), станция смешивания обеспечит понижение температуры до выбранной заданной температуры программы просушки стяжки теплого пола.

ИНФОРМАЦИЯ

В приведенном ниже технологическом процессе указано, что для остановки данной функции необходимо нажать кнопку Стоп, однако в ранних версиях программного обеспечения пользовательского интерфейса кнопка Стоп НЕ доступна. Вместо этого, чтобы остановить функцию, используйте ↩ или ⌂.

1 Переключитесь в режим установщика.

5678

2 Перейдите к п. [7] Режим технического обслуживания и нажмите Подтвердить.

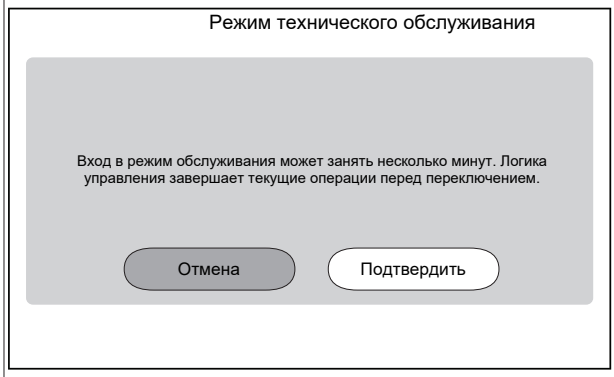

Результат: работа в режимах Нагрев/охлаждение помещения и Гор.вода быт.потр. будет автоматически прекращена.

Примечание: если через 15 минут агрегат все еще находится в режиме технического обслуживания, выполните сброс питания.

3 Перейдите к п. [7.4]: Режим технического обслуживания > Просушка стяжки теплого пола.

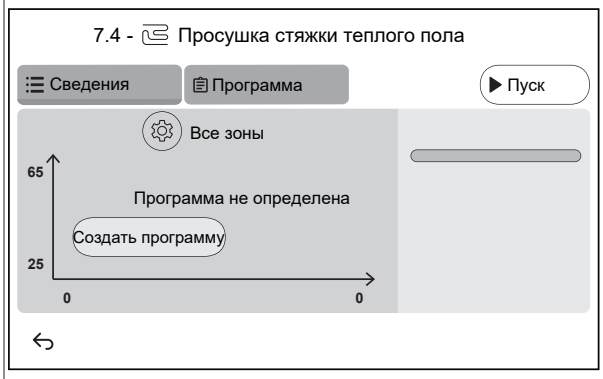

3.1 Нажмите Создать программу или Программа и +, чтобы задать шаг программы. Программа может состоять из нескольких шагов (максимум 30 шагов).

Каждый шаг программы содержит порядковый номер, продолжительность и желаемую температуру воды на выходе.

3.2 ⚙

Настройки:

Внимание: данная функция НЕ ДОСТУПНА в ранних версиях программного обеспечения интерфейса пользователя. Просушка стяжки теплого пола может быть выполнена только в основной зоне.

3.3	Нажмите Пуск, чтобы запустить просушку стяжки теплого пола. 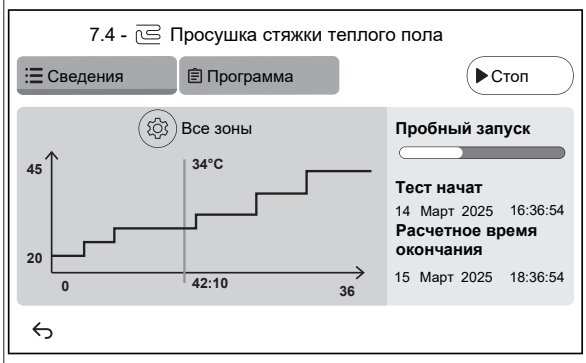 **Результат:** ▪ Начинается просушка стяжки теплого пола. После выполнения всех шагов просушка автоматически прекращается. ▪ Индикатор выполнения показывает, на каком этапе находится программа. ▪ Отображаются время начала и предполагаемое время окончания программы, основанные на текущем времени и продолжительности программы. ▪ Экран просушки стяжки теплого пола используется в качестве главного экрана до завершения программы.
3.4	Нажмите Стоп, чтобы остановить просушку стяжки теплого пола.
4	После просушки стяжки теплого пола:
4.1	Выберите ↩, чтобы вернуться в меню.
4.2	Выберите ⌂, чтобы выйти из раздела Режим технического обслуживания
5	При выходе из режима Режим технического обслуживания интерфейс пользователя автоматически восстанавливает такой режим (Нагрев/охлаждение помещения и Гор.вода быт.потр.), в котором агрегат работал до входа в режим Режим технического обслуживания. Проверьте, все ли режимы работы активированы ожидаемым образом.

9 Передача пользователю

По завершении пробного запуска, если блок работает нормально, убедитесь, что потребителю ясно следующее:

- Заполните таблицу настроек установщика (в руководстве по эксплуатации) фактическими настройками.
- Убедитесь, что у потребителя имеется печатная версия документации, и попросите хранить документацию, чтобы в будущем ее можно было использовать в качестве справочника. Сообщите пользователю адрес веб-сайта, где размещена вся документация, ссылки на которую приведены в настоящем руководстве.
- Объясните пользователю, как правильно эксплуатировать систему и что делать в случае возникновения проблем.
- Покажите пользователю, какие работы по техническому обслуживанию необходимо выполнять для поддержания работоспособности блока.
- Ознакомьте пользователя с советами по энергосбережению, описанными в руководстве по эксплуатации.
- Объясните пользователю, что для сохранения защиты НЕЛЬЗЯ отключать автоматические выключатели (**c**) на агрегатах. В случае использования источника электропитания по обычному тарифу (**a**) устанавливается один автоматический выключатель. В случае использования источника электропитания по льготному тарифу (**b**) устанавливаются два автоматических выключателя.

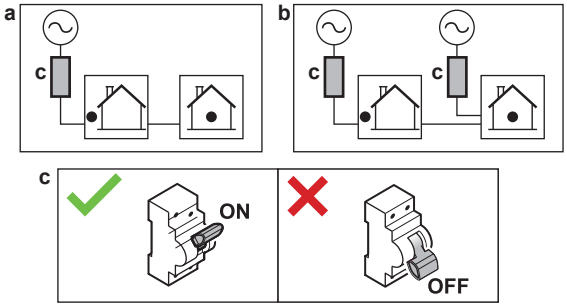

- Объясните пользователю, что, когда потребуется утилизировать устройство, он не сможет сделать это самостоятельно, а должен обратиться к сертифицированному Daikin техническому специалисту.
- Объясните пользователю, как безопасно использовать тепловой насос R290. Более подробную информацию см. в специальном руководстве по обслуживанию ESIE22-02 «Системы, использующие хладагент R290» (доступно на сайте https://my.daikin.eu).

10 Технические данные

Подборка самых свежих технических данных размещена на региональном веб-сайте Daikin (в открытом доступе). **Полные** технические данные в самой свежей редакции размещаются на интернет-портале Daikin Business Portal (требуется авторизация).

10.1 Схема трубопроводов: Внутренний агрегат

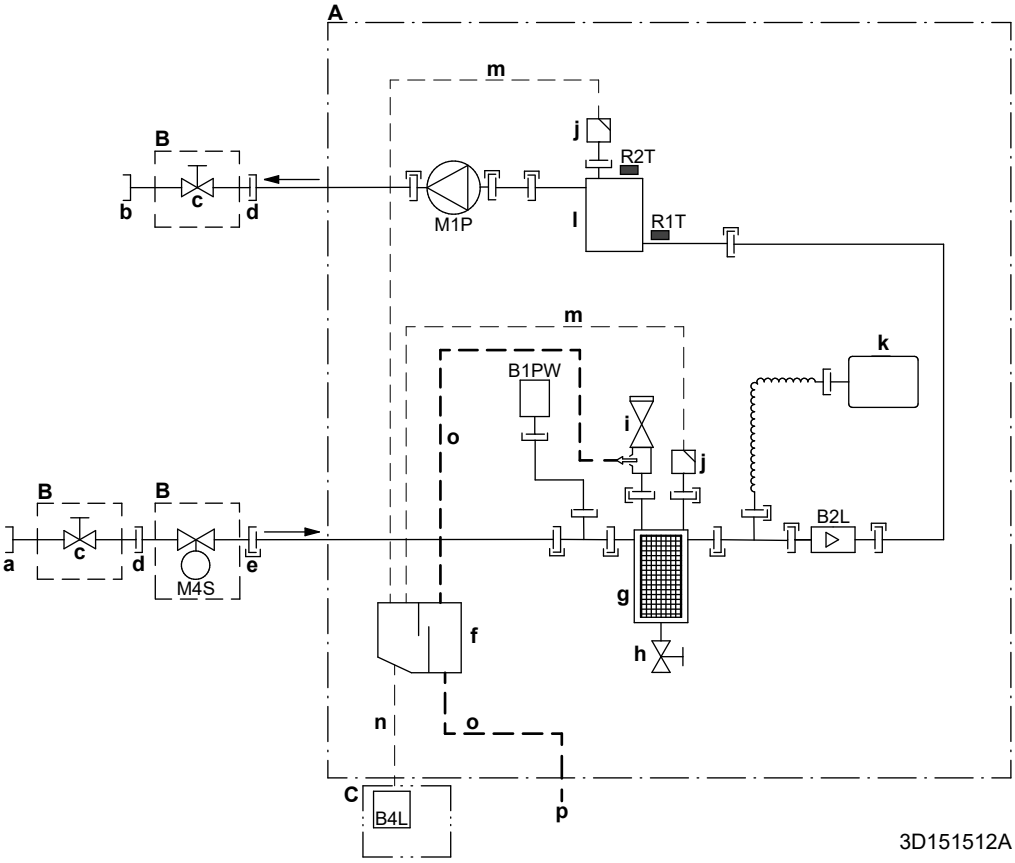

A Внутренний агрегат
B Установка на месте (поставляется как принадлежность)
C Блок датчиков газа
a ВПУСК воды из наружного агрегата (резьбовое соединение, внутренняя резьба)
- EPBX(U)07: 1"
- EPBX(U)10+14: 1 1/4"

b ВЫПУСК воды для нагрева помещения (резьбовое соединение, внутренняя резьба)
- EPBX(U)07: 1"
- EPBX(U)10+14: 1 1/4"

c Запорный клапан
- EPBX(U)07: наружная резьба 1" - внутренняя резьба 1"
- EPBX(U)10+14: наружная резьба 1" - внутренняя резьба 1 1/4"

d Винтовое соединение, внутренняя резьба 1"
e Быстроразъемное соединение
f Газовый сепаратор
g Магнитный фильтр/пылеотделитель
h Дренажный клапан
i Предохранительный клапан
j Выпуск воздуха
k Расширительный бак
l Резервный нагреватель
m Шланг для выпуска воздуха
n Шланг для газа
o Дренажный шланг для воды
p Дренажное отверстие с внутр. диаметром 18
B1PW Датчик давления воды в контуре нагрева помещения
B2L Датчик расхода
B4L Датчик газа
M1P Насос
M4S Нормально закрытый запорный клапан (ограничитель утечки на входе) (быстроразъемное соединение — внутренняя резьба 1")

Термисторы:
R1T Вход воды
R2T Резервный нагреватель — ВЫХОД воды

Соединения:
Резьбовое соединение

Соединение с накидной гайкой
Быстроразъемное соединение
Паяное соединение

10.2 Электрическая схема: внутренний агрегат

См. прилагаемую к блоку схему внутренней электропроводки (с обратной стороны крышки распределительной коробки внутреннего агрегата). Ниже приведены используемые в ней сокращения. На внутренней электрической схеме имеются флажки для каждого соединения Полевой ввод-вывод. После подключения рекомендуется установить флажок для выбранной стандартной опции.

Внутренняя электрическая схема с флажками: пример

В этом примере показано, как поставить флажок на внутренней электрической схеме.

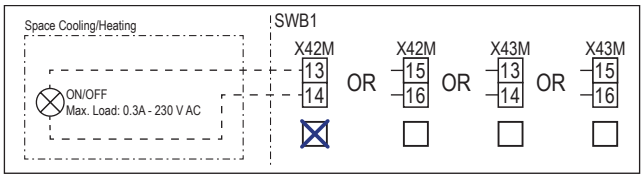

Примечания по поводу действий перед пуском агрегата

Английский	Перевод
Notes to go through before starting the unit	Примечания по поводу действий перед пуском агрегата
X2M	Основная клемма — наружный агрегат
X40M	Основная клемма — внутренний агрегат
X41M	Основная клемма — резервный нагреватель
X42M, X43M	Высоковольтная электропроводка, прокладываемая по месту установки
X44M, X45M	Электропроводка системы защиты от низкого напряжения, прокладываемая по месту установки
X7M, X8M	Клемма электропитания вспомогательного нагревателя
—·—·—·—	Проводка заземления
– – – – – – –	Приобретается на месте
①	Несколько вариантов проводки
	Дополнительная опция
	Не смонтировано в распределительной коробке
	Электропроводка в зависимости от модели
	Печатная плата
Note 1: Connection point of the power supply for the BUH should be foreseen outside the unit.	Примечание 1. Точка подключения электропитания для резервного нагревателя должна быть предусмотрена вне агрегата.
Backup heater power supply	Электропитание резервного нагревателя
☐ 4.5 kW (1N~, 230 V)	☐ 4,5 кВт (1N~, 230 В)
☐ 4.5 kW (3N~, 400 V)	☐ 4,5 кВт (3N~, 400 В)
☐ 4.5 kW (3~, 230 V)	☐ 4,5 кВт (3~, 230 В)
☐ 4.5 kW (2~, 230 V)	☐ 4,5 кВт (2~, 230 В)
☐ 6 kW (1N~, 230 V)	☐ 6 кВт (1N~, 230 В)
☐ 9 kW (3N~, 400 V)	☐ 9 кВт (3N~, 400 В)
User installed options	Установленные пользователем опции
☐ Remote user interface	☐ Специальный интерфейс для выбора комфортных условий (в качестве комнатного термостата используется BRC1HHDA)
☐ Ext. indoor thermistor	☐ Внешний термистор температуры в помещении
☐ Ext outdoor thermistor	☐ Внешний термистор температуры снаружи
☐ Safety thermostat	☐ Предохранительный термостат
☐ Smart Grid	☐ Smart Grid
☐ WLAN cartridge	☐ Картридж беспроводной связи
☐ Bizone mixing kit	☐ Комплект Bizone для смешивания
Main LWT	Основная температура воды на выходе
☐ On/OFF thermostat (wired)	☐ ВКЛ./ВЫКЛ. по термостату (проводное)
☐ On/OFF thermostat (wireless)	☐ ВКЛ./ВЫКЛ. по термостату (беспроводное)
☐ Ext. thermistor	☐ Внешний термистор
☐ Heat pump convector	☐ Конвектор теплового насоса
Add LWT	Дополнительная температура воды на выходе
☐ On/OFF thermostat (wired)	☐ ВКЛ./ВЫКЛ. по термостату (проводное)
☐ On/OFF thermostat (wireless)	☐ ВКЛ./ВЫКЛ. по термостату (беспроводное)
☐ Ext. thermistor	☐ Внешний термистор
☐ Heat pump convector	☐ Конвектор теплового насоса

Положение в распределительной коробке

Английский	Перевод
Position in switch box	Положение в распределительной коробке

Обозначение

A1P		Плата гидромодуля
A2P	*	Термостат ВКЛЮЧЕНИЯ/ВЫКЛЮЧЕНИЯ (PC=цепь питания)
A3P	*	Конвектор теплового насоса
A5P		Печатная плата источника электропитания
A6P		Печатная плата многоступенчатого резервного нагревателя
A11P		Печатная плата интерфейса
A12P		Печатная плата пользовательского интерфейса
A14P	*	Печатная плата специального интерфейса для выбора комфортных условий (в качестве комнатного термостата используется BRC1HHDA)

A15P	*	Печатная плата приемника (беспроводной термостат ВКЛЮЧЕНИЯ/ВЫКЛЮЧЕНИЯ)
A30P	*	Печатная плата комплекта Bizone для смешивания
F1B	#	Предохранитель защиты от перегрузки — резервный нагреватель
F2B	#	Предохранитель защиты от перегрузки — основной
F3B	#	Предохранитель защиты от перегрузки – вспомогательный нагреватель
K1A, K2A	*	Реле высокого напряжения Smart Grid
K*M	*	Контактор вспомогательного нагревателя
M2P	#	Насос горячей воды бытового потребления
M2S	#	Запорный клапан – основная зона
M4P	#	Дополнительный насос охлаждения/нагрева
M4S		Нормально закрытый запорный клапан (ограничитель утечки на входе)
M5P	#	Внешний насос охлаждения/нагрева – основная зона
M5S	*	3-ходовой клапан для нагрева помещения/горячей воды бытового потребления
M6P	#	Внешний насос охлаждения/нагрева – дополнительная зона
M6S	#	Бивалентный перепускной клапан
M7S	#	Развязанный перепускной клапан
M8S	#	Запорный клапан – дополнительная зона
P* (A14P)	*	Клемма
PC (A15P)	*	Цепь электропитания
Q*DI	#	Устройство защитного отключения
Q1L		Тепловая защита резервного нагревателя
Q4L	#	Предохранительный термостат
R1H (A2P)	*	Датчик влажности
R1T (A2P)	*	Датчик окружающей среды для ВКЛ./ВЫКЛ. по термостату
R1T (A14P)	*	Датчик окружающей среды интерфейса пользователя
R2T (A2P)	*	Внешний датчик (температуры пола или окружающего воздуха)
R5T (A1P)	*	Термистор горячей воды бытового потребления
R6T	*	Внешний термистор окружающей среды внутри или снаружи
S1S	#	Контакт подачи электропитания по льготному тарифу
S2S	#	Импульсный вход 1 счетчика электроэнергии
S3S	#	Импульсный вход 2 счетчика электроэнергии
S4S	#	Ввод Smart Grid (счетчик импульсов фотоэлектрической энергии Smart Grid)
S10S-S11S	#	Контакт Smart Grid низкого напряжения
ST6 (A30P)	*	Разъем
X*A, X*Y, X*Y*		Разъем
X*M		Клеммная колодка
Z*C		Фильтр помех (с ферритовым сердечником)

* Дополнительное оборудование
\# Приобретается на месте

Перевод текста на электрической схеме

Английский	Перевод
(1) Main power connection	(1) Подключение основного источника питания
2-pole fuse	2-полюсный предохранитель
Indoor unit supplied from outdoor	Внутренний агрегат питается от наружного
Indoor unit supplied separately	Внутренний агрегат поставляется отдельно
Normal kWh rate power supply	Источник электропитания по обычному тарифу
Outdoor unit	Наружный агрегат
Standard	Стандартный
SWB	Распределительная коробка
(2) Backup heater power supply	(2) Электропитание резервного нагревателя
2-pole fuse	2-полюсный предохранитель
4-pole fuse	4-полюсный предохранитель
For these connections use the optional adapter wire harnesses.	Для данных соединений используйте дополнительные переходные жгуты проводов.
Only for 4.5 kW MBUH units	Только для многоступенчатых резервных нагревателей мощностью 4,5 кВт
Only for 9 kW MBUH units	Только для многоступенчатых резервных нагревателей мощностью 9 кВт
(3) Shut-off valve - Inlet leak stop	(3) Нормально закрытый запорный клапан (ограничитель утечки на входе)
(4) Ext. thermistor	(4) Внешний термистор
External ambient sensor option (indoor or outdoor)	Опция внешнего датчика температуры окружающего воздуха (внутренний или наружный)
Voltage	Напряжение
(5) Domestic hot water tank	(5) Резервуар горячей воды бытового потребления
3 wire type SPDT	3-проводной тип SPDT
For DHW tank option	Для опции резервуара ГВБП
Max. load	Максимальная нагрузка
Only for DHW tank option	Только для опции резервуара ГВБП
Only when DHW option is installed	Только при установке опции ГВБП
OR	ИЛИ
(6) Field supplied options	(6) Приобретаемые на месте опции
230 V AC Control Device	Устройство управления 230 В перем. тока
3-wire type (SPDT)	3-проводной тип (SPDT)
Alarm output	Выход аварийного сигнала
Bivalent bypass valve NC	Бивалентный перепускной клапан – нормально закрытый
Bivalent bypass valve NO	Бивалентный перепускной клапан – нормально открытый
Bizone mixing kit	Комплект Bizone для смешивания
C/H ext. add. pump	Внешний насос охлаждения/нагрева – дополнительная зона
C/H ext. main pump	Внешний насос охлаждения/нагрева – основная зона

Английский	Перевод
C/H secondary pump	Дополнительный насос охлаждения/нагрева
Contact rating	Номинал контактов
Continuous	Непрерывный ток
Decoupled bypass valve NC	Развязанный перепускной клапан – нормально закрытый
Decoupled bypass valve NO	Развязанный перепускной клапан – нормально открытый
DHW pump output	Производительность насоса горячей воды бытового потребления
DHW pump	Насос горячей воды бытового потребления
Electric pulse meter input	Электрический счетчик
Ext. heat source	Внешний источник тепла
For HV Smart Grid	Для контактов Smart Grid высокого напряжения
For HV Smart Meter contact	Для контакта Smart Meter высокого напряжения
For LV Smart Grid contacts	Для контактов Smart Grid низкого напряжения
For LV Smart Meter contact	Для контакта Smart Meter низкого напряжения
For safety thermostat	Для предохранительного термостата
For solar input	Для входа солнечных батарей
Inrush	Пусковой ток
Max. load	Максимальная нагрузка
ON/OFF output	охлаждения/нагрева
Preferential kWh rate power supply contact	Контакт подачи электропитания по льготному тарифу
Shut-off valve Add. NC	Запорный клапан – дополнительная зона – нормально закрытый
Shut-off valve Add. NO	Запорный клапан – дополнительная зона – нормально открытый
Shut-off valve Main NC	Запорный клапан – основная зона – нормально закрытый
Shut-off valve Main NO	Запорный клапан – основная зона – нормально открытый
Smart Grid PV power pulse meter	Счетчик импульсов фотоэлектрической энергии Smart Grid
Space cooling/heating	Выход включения/выключения
Voltage	Напряжение
With external relay	С внешним реле
(7) User interface	(7) Пользовательский интерфейс
3rd generation WLAN cartridge	Картридж беспроводной связи третьего поколения
Fixed LAN connection	Постоянное подключение к локальной сети
Remote user interface	Специальный интерфейс для выбора комфортных условий (в качестве комнатного термостата используется BRC1HHDA)
SD card	Гнездо для модуля беспроводной связи
To customer router	К маршрутизатору заказчика
Voltage	Напряжение

Английский	Перевод
(8) External On/OFF thermostats and heat pump convector	(8) Внешние термостаты ВКЛЮЧЕНИЯ/ВЫКЛЮЧЕНИЯ и конвектор теплового насоса
Additional LWT zone	Дополнительная зона температуры воды на выходе
For heat pump convector	Для конвектора теплового насоса
For wired On/OFF thermostat	Для проводного термостата включения/выключения
For wireless On/OFF thermostat	Для беспроводного термостата включения/выключения
Main LWT zone	Главная зона температуры воды на выходе
Max. load	Максимальная нагрузка

Схема электрических соединений

Примечание: Прокладывайте сигнальные кабели на расстоянии не менее 5 см от кабелей питания

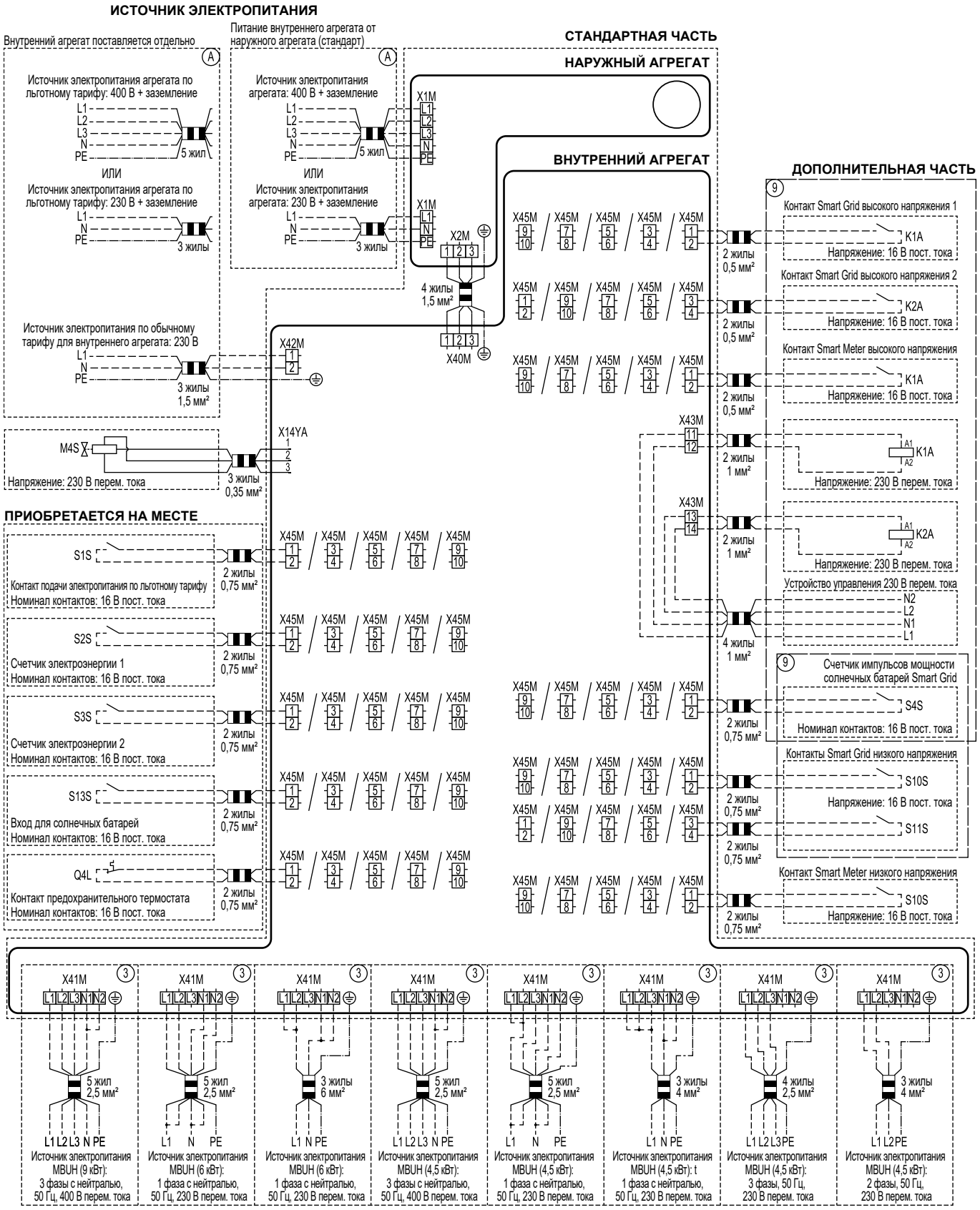

4D152877C (1/2)

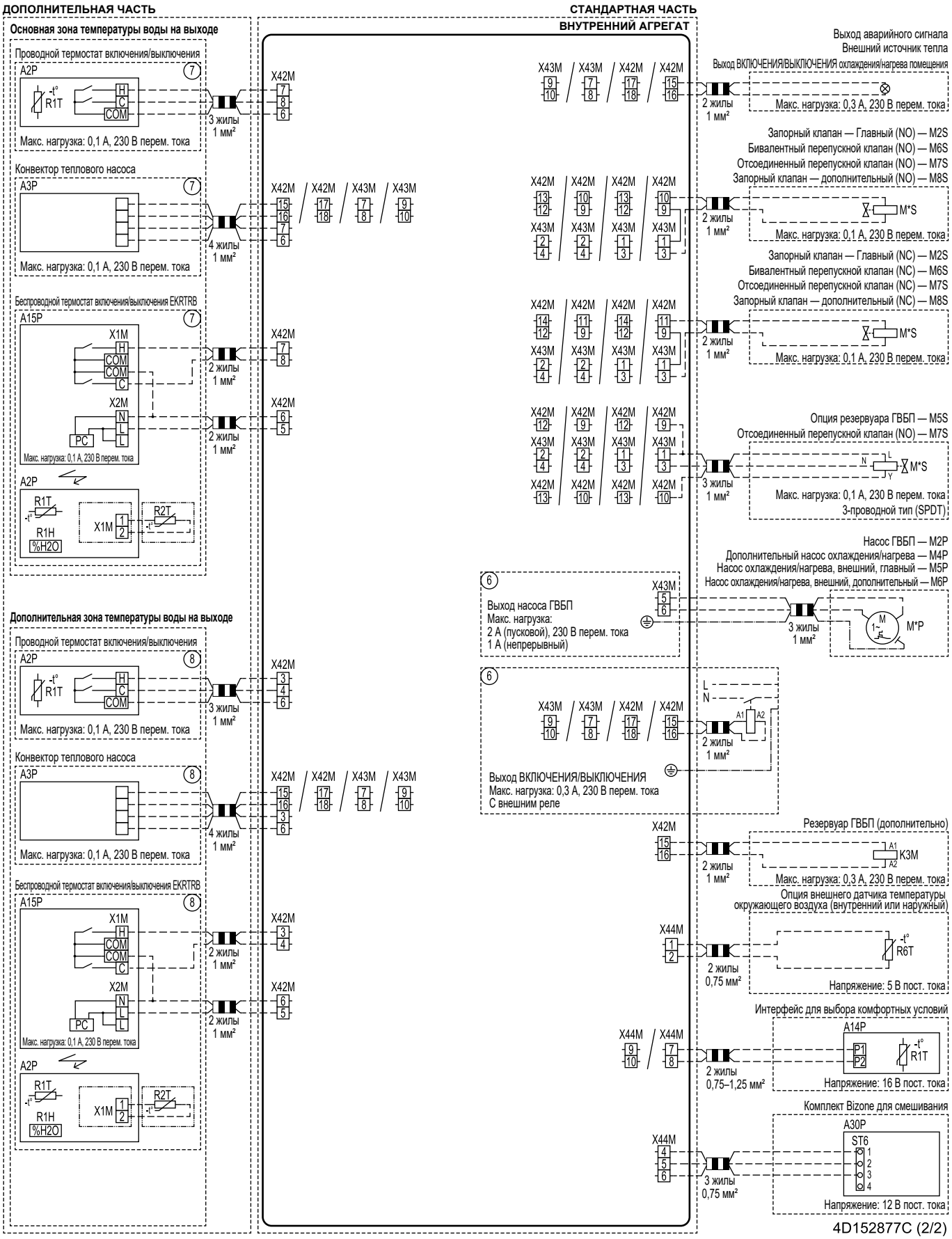
ДОПОЛНИТЕЛЬНАЯ ЧАСТЬ
СТАНДАРТНАЯ ЧАСТЬ
ВНУТРЕННИЙ АГРЕГАТ
Основная зона температуры воды на выходе
Проводной термостат включения/выключения
A2P
R1T
H
C
COM
Макс. нагрузка: 0,1 А, 230 В перем. тока
3 жилы 1 мм²
X42M
Конвектор теплового насоса
A3P
Макс. нагрузка: 0,1 А, 230 В перем. тока
4 жилы 1 мм²
X42M X42M X43M X43M
Беспроводной термостат включения/выключения EKRTRB
A15P
X1M
COM
X2M
N
L
PC
Макс. нагрузка: 0,1 А, 230 В перем. тока
2 жилы 1 мм²
R1H
%H2O
R2T
Дополнительная зона температуры воды на выходе
Выход аварийного сигнала
Внешний источник тепла
Выход ВКЛЮЧЕНИЯ/ВЫКЛЮЧЕНИЯ охлаждения/нагрева помещения
X43M X43M X42M X42M
Макс. нагрузка: 0,3 А, 230 В перем. тока
Запорный клапан — Главный (NO) — M2S
Бивалентный перепускной клапан (NO) — M6S
Отсоединенный перепускной клапан (NO) — M7S
Запорный клапан — дополнительный (NO) — M8S
M*S
Макс. нагрузка: 0,1 А, 230 В перем. тока
Запорный клапан — Главный (NC) — M2S
Бивалентный перепускной клапан (NC) — M6S
Отсоединенный перепускной клапан (NC) — M7S
Запорный клапан — дополнительный (NC) — M8S
Опция резервуара ГВБП — M5S
Отсоединенный перепускной клапан (NO) — M7S
3 жилы 1 мм²
Макс. нагрузка: 0,1 А, 230 В перем. тока
3-проводной тип (SPDT)
Насос ГВБП — M2P
Дополнительный насос охлаждения/нагрева — M4P
Насос охлаждения/нагрева, внешний, главный — M5P
Насос охлаждения/нагрева, внешний, дополнительный — M6P
M*P
Выход насоса ГВБП
Макс. нагрузка:
2 А (пусковой), 230 В перем. тока
1 А (непрерывный)
X43M
Выход ВКЛЮЧЕНИЯ/ВЫКЛЮЧЕНИЯ
Макс. нагрузка: 0,3 А, 230 В перем. тока
С внешним реле
A1
A2
Резервуар ГВБП (дополнительно)
K3M
Макс. нагрузка: 0,3 А, 230 В перем. тока
Опция внешнего датчика температуры окружающего воздуха (внутренний или наружный)
X44M
R6T
2 жилы 0,75 мм²
Напряжение: 5 В пост. тока
Интерфейс для выбора комфортных условий
A14P
P1
P2
R1T
2 жилы 0,75–1,25 мм²
Напряжение: 16 В пост. тока
Комплект Bizone для смешивания
A30P
ST6
3 жилы 0,75 мм²
Напряжение: 12 В пост. тока
4D152877C (2/2)

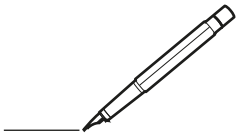

4P773385-1 E 00000007

Copyright 2024 Daikin

DAIKIN EUROPE N.V.
Zandvoordestraat 300, B-8400 Oostende, Belgium

4P773385-1E 2026.08