https://daikintechnicaldatahub.eu

Uzstādīšanas rokasgrāmata

Daikin Altherma 4 H W

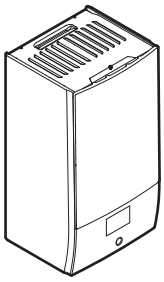

EPBX(U)07A▲4V▼
EPBX(U)10A▲4V▼
EPBX14A▲4V▼

EPBX10A▲9W▼
EPBX(U)14A▲9W▼

▲= 1, 2, 3, …, 9, A, B, C, …, Z
▼= , , 1, 2, 3, …, 9

v4.x.x (x = 0, 1, 2, …, 255)

Uzstādīšanas rokasgrāmata
Daikin Altherma 4 H W

Latviski

Satura rādītājs

1 Par šo dokumentu 2
2 Īpaši drošības norādījumi uzstādītājam 3
3 Informācija par iepakojumu 4
3.1 Iekštelpu iekārta 4
3.1.1 Iekštelpu iekārtas piederumu noņemšana 4
4 Iekārtas uzstādīšana 4
4.1 Uzstādīšanas vietas sagatavošana 4
4.1.1 Iekštelpās ievietojamās iekārtas uzstādīšanas vietas prasības 4
4.2 Iekārtas atvēršana un aizvēršana 5
4.2.1 Iekštelpu iekārtas atvēršana 5
4.2.2 Iekštelpu iekārtas aizvēršana 6
4.3 Iekšējā bloka uzstādīšana 6
4.3.1 Iekštelpu iekārtas uzstādīšana 6
4.3.2 Lai pieslēgtu drenāžas cauruli pie drenāžas sistēmas 7
5 Cauruļu uzstādīšana 7
5.1 Ūdens cauruļu sagatavošana 7
5.1.1 Ūdens tilpuma un plūsmas ātruma pārbaude 8
5.1.2 Prasības attiecībā uz citu ražotāju tvertnēm 9
5.2 Ūdens cauruļu pievienošana 9
5.2.1 Ūdens cauruļu pievienošana 9
5.2.2 Ūdens kontūra piepildīšana 10
5.2.3 Ūdens kontūra aizsardzība pret sasalšanu 10
5.2.4 Karstā ūdens tvertnes uzpilde 10
5.2.5 Ūdens cauruļu izolēšana 10
6 Elektroinstalācija 11
6.1 Par elektrisko saderību 11
6.2 Norādes par elektroinstalācijas vadu pievienošanu 11
6.3 Lauka informācijas īpašnieks savienojumi 11
6.4 Savienojumi ar iekštelpu iekārtu 13
6.4.1 Elektrisko vadu savienošana ar iekšējo bloku 15
6.4.2 Elektrotīkla strāvas padeves avota pievienošana 16
6.4.3 Rezerves sildītāja strāvas padeves pievienošana 17
6.4.4 Lai pieslēgtu parasti aizvērtu noslēgvārstu (ievades noplūdes apturēšana) 19
6.4.5 Noslēgšanas vārsta pievienošana 19
6.4.6 Sūkņu (DHW sūkņa un/vai ārējo sūkņu) pieslēgšana 20
6.4.7 Signāla izvada pievienošana 20
6.4.8 Telpas dzesēšanas/apsildes IESLĒGŠANAS/IZSLĒGŠANAS izvada pievienošana 21
6.4.9 Pārslēgšanas uz ārējo siltuma avotu pievienošana 21
6.4.10 Lai pievienotu divvērtīgo apiešanas vārstu 21
6.4.11 Lai pieslēgtu nesaistīto apiešanas vārstu 21
6.4.12 Elektrības skaitītāju pievienošana 22
6.4.13 Drošības termostata pievienošana 22
6.4.14 Smart Grid 23
6.4.15 Lai pieslēgtu WLAN kasetni (tiek piegādāts kā papildaprīkojums) 25
6.4.16 Ethernet kabeļa (Modbus/LAN) pieslēgšana 25
6.4.17 Solārās ievades pievienošana 25
7 Konfigurācija 26
7.1 Konfigurēšanas vednis 26
[10.1] Atrašanās vieta un valoda 26
[10.2] NETIEK IZMANTOTS 26
[10.3] Laiks/datums 26
[10.4] Sistēma 1/4 27
[10.5] Sistēma 2/4 27
[10.6] Sistēma 3/4 28
[10.7] Sistēma 4/4 28
[10.8] Rezerves sildītājs 28
[10.9] Galvenā zona 1/4 28
[10.10] Galvenā zona 2/4 29
[10.11] Galvenā zona 3/4 (Sildīšanas NLA līkne) 29
[10.12] Galvenā zona 4/4 (Dzesēšanas NLA līkne) 29
[10.13] Papildu zona 1/4 29
[10.14] Papildu zona 2/4 30
[10.15] Papildu zona 3/4 (Sildīšanas NLA līkne) 30
[10.16] Papildu zona 4/4 (Dzesēšanas NLA līkne) 30
[10.17] Konfigurēšanas vednis – MKŪ 1/2 30
[10.18] Konfigurēšanas vednis – MKŪ 2/2 30
[10.19] Konfigurēšanas vednis 30
7.2 No laika apstākļiem atkarīga līkne 30
7.2.1 Kas ir no laikapstākļiem atkarīgā līkne? 30
7.2.2 No laikapstākļiem atkarīgo līkņu izmantošana 31
7.3 Izvēļņu struktūra: uzstādītāja iestatījumu pārskats 32
8 Nodošana ekspluatācijā 32
8.1 Kontrolsaraksts pirms nodošanas ekspluatācijā 34
8.2 Kontrolsaraksts, nododot ekspluatācijā 35
8.2.1 Lai atbloķētu āra iekārtu (kompresoru) 35
8.2.2 Lai atvērtu āra iekārtas dzesētāja tvertnes slēgvārstu 37
8.2.3 Lai atjauninātu lietotāja saskarnes programmatūru 38
8.2.4 Atgaisošana 38
8.2.5 Minimālā plūsmas ātruma pārbaude 39
8.2.6 Izpildmehānisma pārbaudes veikšana 40
8.2.7 Darbības pārbaudes veikšana 41
8.2.8 Apsildāmās grīdas lokšņu žāvēšana 42
9 Nodošana lietotājam 43
10 Tehniskie dati 44
10.1 Cauruļu shēma: iekštelpu iekārta 44
10.2 Elektroinstalācijas shēma: iekštelpu iekārta 45

1 Par šo dokumentu

Mērķauditorija

Pilnvaroti uzstādītāji

Programmatūras versija

Šajā dokumentā norādītie iestatījumi ir piemērojami lietotāja saskarnes programmatūrai **v4.x.x** (x = 0, 1, 2, …, 255). Lai apskatītu lietotāja saskarnes programmatūras versiju, dodieties uz [6.6.6]: Informācija > Par > MMI aparātprogrammatūras versija.

Dokumentācijas komplekts

Šis dokuments ir daļa no dokumentācijas komplekta. Pilns komplekts sastāv no tālāk norādītajiem dokumentiem.

- **Vispārīgas drošības piesardzības pasākumi:**
  - Drošības norādījumi, kas jums ir jāizlasa pirms uzstādīšanas
  - Formāts: drukāts dokuments (iekštelpu iekārtas kastē)
- **Ekspluatācijas rokasgrāmata:**
  - Īsā rokasgrāmata izmantošanai ikdienā
  - Formāts: drukāts dokuments (iekštelpu iekārtas kastē)
- **Lietotāja atsauces rokasgrāmata:**
  - Detalizēti norādījumi un papildinformācija izmantošanai gan ikdienā, gan papildus
  - Formāts: digitāli faili vietnē https://www.daikin.eu. Lai atrastu savu modeli, izmantojiet meklēšanas funkciju 🔍.
- **Uzstādīšanas rokasgrāmata — āra iekārta:**
  - Uzstādīšanas norādījumi
  - Formāts: drukāts dokuments (āra iekārtas kastē).
- **Uzstādīšanas rokasgrāmata — iekštelpu iekārta:**
  - Uzstādīšanas norādījumi
  - Formāts: drukāts dokuments (iekštelpu iekārtas kastē)

- **Uzstādītāja atsauces rokasgrāmata:**
  - Sagatavošanas darbi pirms uzstādīšanas, labās prakses, atsauces informācija u.c.
  - Formāts: digitāli faili vietnē https://www.daikin.eu. Lai atrastu savu modeli, izmantojiet meklēšanas funkciju 🔍.
- **Konfigurācijas atsauces rokasgrāmata:**
  - Sistēmas konfigurācija.
  - Formāts: digitāli faili vietnē https://www.daikin.eu. Lai atrastu savu modeli, izmantojiet meklēšanas funkciju 🔍.
- **Pielikuma grāmata papildaprīkojumam:**
  - Papildinformācija par papildaprīkojuma uzstādīšanu
  - Formāts: drukāts dokuments (iekštelpu iekārtas kastē)+digitālie faili vietnē https://www.daikin.eu. Lai atrastu savu modeli, izmantojiet meklēšanas funkciju 🔍.

Piegādātās dokumentācijas jaunākos labojumus skatiet reģionālajā Daikin tīmekļa vietnē vai jautājiet izplatītājam.

Oriģinālās instrukcijas ir rakstītas angļu valodā. Pārējās valodās ir oriģinālo instrukciju tulkojumi.

Inženiertehniskie dati

- Jaunāko tehnisko datu **apakškopa** ir reģionālajā Daikin tīmekļa vietnē (publiski pieejama).
- Jaunāko tehnisko datu **pilnais komplekts** ir vietnē Daikin Business Portal (nepieciešama autentifikācija).

Tiešsaistes rīki

Papildus dokumentācijas komplektam uzstādītājiem ir pieejami arī daži tiešsaistes rīki:

- **Daikin Technical Data Hub**
  - Iekārtas tehnisko specifikāciju centrālā kopa, noderīgi rīki, digitālie resursi u.c.
  - Publiski pieejams vietnē https://daikintechnicaldatahub.eu.
- **Daikin Altherma 4 Monitoring Tools**
  - Rīku centrs, kas ļauj uzraudzīt un ierakstīt Daikin Altherma 4 darbības datus.
  - Plašāku informāciju skatiet Daikin Altherma 4 uzraudzības rīki (https://my.daikin.eu/denv/en_US/library/applications/software-finder/service-software/service-and-diagnostic-tool/daikin-altherma-4-monitoring-tools0.html).
- **Heating Solutions Navigator**
  - Digitālā rīkkopa, kas piedāvā dažādus rīkus, kuri atvieglo apsildes sistēmu uzstādīšanu un konfigurēšanu.
  - Lai varētu piekļūt Heating Solutions Navigator, ir jāreģistrējas Stand By Me platformā. Papildinformāciju skatiet https://professional.standbyme.daikin.eu.
- **Daikin e-Care**
  - Mobilā lietotne uzstādītājiem un apkopes tehniķiem, kas sniedz iespēju reģistrēt, konfigurēt apsildes sistēmu, kā arī novērst tās problēmas.
  - Izmantojiet tālāk norādītos QR kodus, lai lejupielādētu mobilo lietotni iOS un Android ierīcēm. Lai varētu piekļūt lietotnei, ir jāreģistrējas Stand By Me platformā.

App Store Google Play

2 Īpaši drošības norādījumi uzstādītājam

Obligāti ievērojiet tālāk sniegtos drošības norādījumus un noteikumus.

Uzstādīšanas vieta (skat. "4.1 Uzstādīšanas vietas sagatavošana" [▶ 4])

SARGIETIES!
Lai pareizi uzstādītu iekārtu, ievērojiet šajā rokasgrāmatā norādītos apkopes vietas izmērus. Skatiet šeit: "4.1.1 Iekštelpās ievietojamās iekārtas uzstādīšanas vietas prasības" [▶ 4].

Iekārtas atvēršana un aizvēršana (skat. "4.2 Iekārtas atvēršana un aizvēršana" [▶ 5])

BĪSTAMI: STRĀVAS TRIECIENA BRIESMAS

BĪSTAMI: APDEGUMU/APPLAUCĒŠANĀS BRIESMAS

Iekštelpu iekārtas uzstādīšana (skat. "4.3 Iekšējā bloka uzstādīšana" [▶ 6])

SARGIETIES!
Iekštelpu iekārtas uzstādīšana JĀVEIC atbilstoši šīs rokasgrāmatas norādījumiem. Skatiet šeit: "4.3 Iekšējā bloka uzstādīšana" [▶ 6].

Cauruļu uzstādīšana (skat. "5 Cauruļu uzstādīšana" [▶ 7])

SARGIETIES!
Objekta cauruļu ierīkošanai OBLIGĀTI ir jābūt saskaņā ar šīs rokasgrāmatas norādījumiem. Skatiet šeit: "5 Cauruļu uzstādīšana" [▶ 7].

SARGIETIES!
Pretaizsalšanas šķīdumu (piemēram, glikolu) NEDRĪKST sajaukt ar ūdeni.

Elektroinstalācija (skat. "6 Elektroinstalācija" [▶ 11])

BĪSTAMI: STRĀVAS TRIECIENA BRIESMAS

SARGIETIES!
Elektroinstalācijas ierīkošanai OBLIGĀTI ir jābūt saskaņā ar norādījumiem, kas sniegti:
- Šajā rokasgrāmatā. Skatiet šeit: "6 Elektroinstalācija" [▶ 11].
- Elektroinstalācijas shēma, kas tiek piegādāta kopā ar iekārtu, atrodas iekštelpu iekārtas slēdžu kārbas vākā. Tās apzīmējumu skaidrojumu skat. "10.2 Elektroinstalācijas shēma: iekštelpu iekārta" [▶ 45].

SARGIETIES!
- Vadu ievilkšana JĀVEIC atbilstoši pilnvarotam elektriķi, un vadojumam ir JĀATBILST attiecīgajiem valsts elektrotehniskajiem noteikumiem.
- Izveidojiet vadu savienojumus ar elektrotīklu.
- Visiem komponentiem objektā un visām elektrotehniskās sistēmas daļām jābūt atbilstošām attiecīgo likumu un noteikumu prasībām.

SARGIETIES!
Kā strāvas padeves kabeļus VIENMĒR izmantojiet daudzdzīslu kabeļus.

SARGIETIES!
Ja energoapgādes kabelis ir bojāts, lai izvairītos no briesmām, tas ir JĀNOMAINA ražotājam, tā apkopes aģentam vai līdzīgi kvalificētai personai.

SARGIETIES!

NEPAGARINIET barošanas vai savienojošos kabeļus, izmantojot vadu savienotājus, vadu savienojumu skavas, ar līmlenti aplīmētus vadus un pagarinātājus.

Tie var izraisīt pārkaršanu, elektriskās strāvas triecienu vai aizdegšanos.

UZMANĪBU!

NESPIEDIET kabeli iekārtā un neievietojiet tajā lieko kabeļa gabalu.

SARGIETIES!

Rezerves sildītājam IR JĀBŪT īpaši paredzētam barošanas blokam, un tam IR JĀBŪT aizsargātam ar drošības ierīcēm, kuras tiek pieprasītas saskaņā ar spēkā esošajiem tiesību aktiem.

UZMANĪBU!

Ja iekštelpu iekārtai ir atsevišķa tvertne ar iebūvētu elektrisko palīgsildītāju, rezerves sildītājam un palīgsildītājam lietojiet šim mērķim paredzēto strāvas kontūru. NEKAD neizmantojiet strāvas ķēdi, kas tiek koplietota ar citu ierīci. Šai strāvas ķēdei JĀBŪT aizsargātai ar nepieciešamajām drošības ierīcēm saskaņā ar spēkā esošajiem tiesību aktiem.

UZMANĪBU!

Lai garantētu, ka iekārta ir pilnībā sazemēta, VIENMĒR pievienojiet rezerves sildītāja strāvas padevi un sazemējuma kabeli.

INFORMĀCIJA

Plašāku informāciju par drošinātāju nominālajām vērtībām, drošinātāju veidiem un jaudas slēdžu nomināliem skat. "6 Elektroinstalācija" [▸ 11].

Nodošana ekspluatācijā (skat. "8 Nodošana ekspluatācijā" [▸ 32])

SARGIETIES!

Nodošanai ekspluatācijā OBLIGĀTI ir jābūt saskaņā ar šīs rokasgrāmatas norādījumiem. Skatiet šeit: "8 Nodošana ekspluatācijā" [▸ 32].

SARGIETIES!

Pēc nodošana ekspluatācijā NEIZSLĒDZIET iekārtu jaudas slēdžus (**c**), lai aizsardzība paliktu aktivizēta. Normāla kWh nomināla strāvas padeves gadījumā (**a**) ir viens jaudas slēdzis. Vēlamā kWh nomināla strāvas padeves gadījumā (**b**) ir divi slēdži.

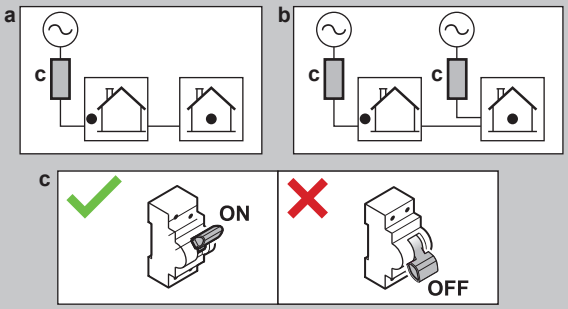

3 Informācija par iepakojumu

Ņemiet vērā tālāk norādīto:

- Pēc piegādes IR JĀPĀRBAUDA, vai iekārta nav bojāta un ir pilnā komplektācijā. Par jebkādiem bojājumiem vai trūkstošām daļām ir nekavējoties JĀZIŅO piegādātāja pretenziju aģentam.
- Iekārtu tās oriģinālajā iepakojumā nogādājiet pēc iespējas tuvāk tās galīgās uzstādīšanas vietai, lai neradītu no transportēšanas bojājumiem.
- Savlaicīgi sagatavojiet ceļu, pa kuru plānojat ienest iekārtu uz tās galīgās uzstādīšanas vietu.

3.1 Iekštelpu iekārta

3.1.1 Iekštelpu iekārtas piederumu noņemšana

Daži piederumi atrodas iekārtas iekšienē. Papildinformāciju par iekārtas atvēršanu skatiet "4.2.1 Iekštelpu iekārtas atvēršana" [▸ 5].

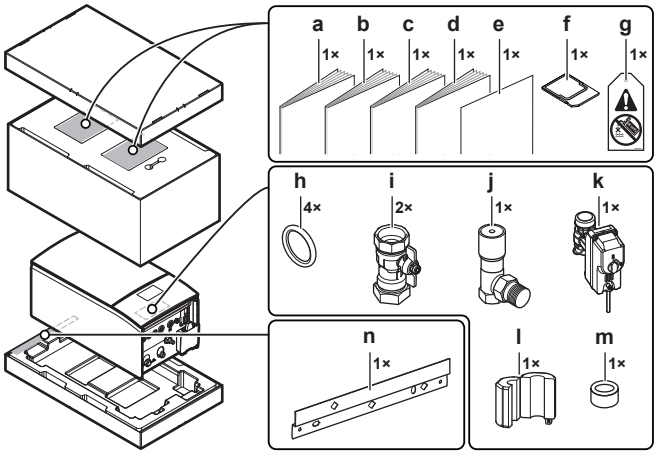

- **a** Vispārīgas drošības piesardzības pasākumi
- **b** Pielikuma grāmata papildaprīkojumam
- **c** Iekštelpu iekārtas uzstādīšanas rokasgrāmata
- **d** Ekspluatācijas rokasgrāmata
- **e** Pielikums — BRC1HH* aparātprogrammatūras atjaunināšana
- **f** WLAN kasetne
- **g** Birka "Bez glikola" (jāpiestiprina pie āra caurulēm netālu no uzpildes punkta)
- **h** Noslēgvārsta blīvgredzens
- **i** Noslēgvārsts
- **j** Diferenciālspiediena apiešanas vārsts
- **k** Parasti aizvērts noslēgvārsts (ievades noplūdes apturēšana)
- **l+m** Ferīta serdes (tikai EPBX(U)10+14; uz Ethernet kabeļa)
- **n** Sienas stiprinājums

4 Iekārtas uzstādīšana

4.1 Uzstādīšanas vietas sagatavošana

4.1.1 Iekštelpās ievietojamās iekārtas uzstādīšanas vietas prasības

- Iekštelpu iekārta ir paredzēta tikai uzstādīšanai telpās, kur apkārtējā temperatūra ir:
  - Telpu sildīšanas darbība: 5~30°C
  - Telpu dzesēšanas darbība: 5~35°C
  - Karstā ūdens ražošana: 5~35°C
- Ņemiet vērā tālāk tabulā sniegtās mērījumu vadlīnijas:

Maksimālā augstuma atšķirība starp āra un iekštelpu iekārtu	10 m
Maksimālā augstuma atšķirība starp karstā ūdens tvertni un āra iekārtu	10 m
Maksimālais ūdens caurules garums starp iekštelpu iekārtu un karstā ūdens tvertni (caurules diametrs 1 1/4"[(a)])	10 m[(a)]

Maksimālais attālums starp 3 virzienu vārstu un iekštelpu iekārtu (sistēmām ar karstā ūdens tvertni)			3 m
Maksimālais ūdens cauruļu garums (viens gājiens) starp āra iekārtu un iekštelpu iekārtu, ja...			
	EPSKS04+06		
		1" objekta caurules	20 m[(a)]
	EPSKS07		
		1" objekta caurules	7 m[(a)]
		1 1/4" objekta caurules	20 m[(a)]
	EPSK06~14A		
		1" objekta caurules	5 m[(a)(b)]
		1 1/4" objekta caurules	20 m[(a)(c)]
		1 1/2" āra caurules + V3 āra iekārtas modelis (1N~)	30 m[(a)(c)]
		1 1/2" āra caurules + W1 āra iekārtas modelis (3N~)	50 m[(a)(c)]

(a) Precīzu ūdens cauruļu garumu un diametru var noteikt, izmantojot cauruļu mērījumu rīku Hydronic Piping Calculation. Rīks Hydronic Piping Calculation ir daļa no apsildes risinājumu navigatora Heating Solutions Navigator, kas ir pieejams tīmekļa vietnē https://professional.standbyme.daikin.eu. Ja nevarat piekļūt Heating Solutions Navigator, sazinieties ar izplatītāju.
(b) 6 līkumi
(c) 8 līkumi

- Ievērojiet tālāk norādītās uzstādīšanas atstarpju vadlīnijas.

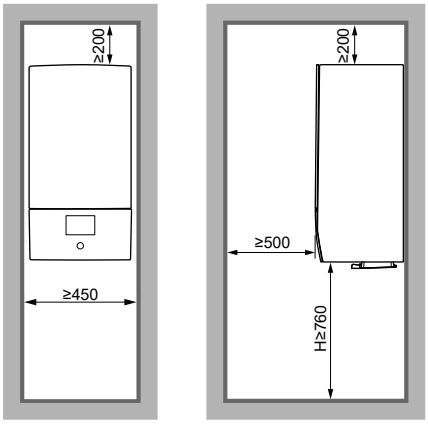

[mm]

H Attālums no korpusa apakšdaļas līdz grīdai.

4.2 Iekārtas atvēršana un aizvēršana

4.2.1 Iekštelpu iekārtas atvēršana

Pārskats

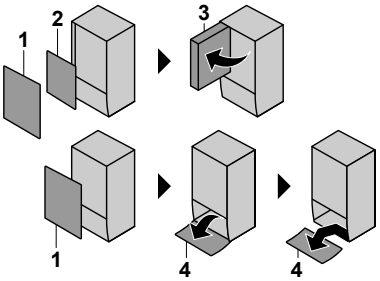

1. Priekšējais panelis
2. Slēdžu kārbas vāks
3. Slēdžu kārba
4. Lietotāja saskarnes panelis

Atvērts

1 Noņemiet priekšējo paneli.

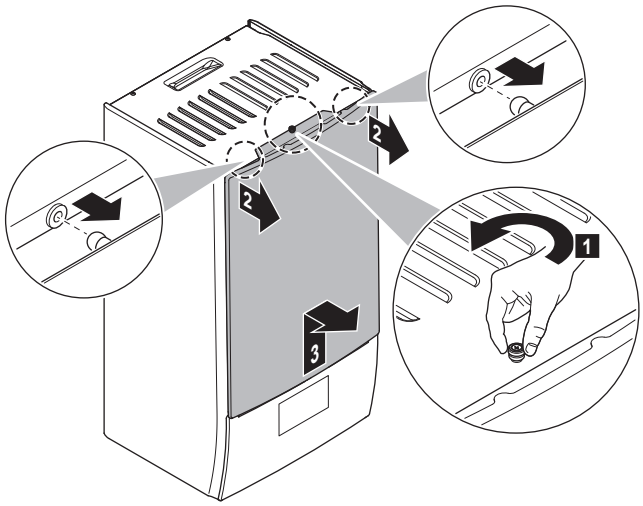

2 Ja ir nepieciešams pieslēgt elektriskos vadus, noņemiet slēdžu kārbas vāku.

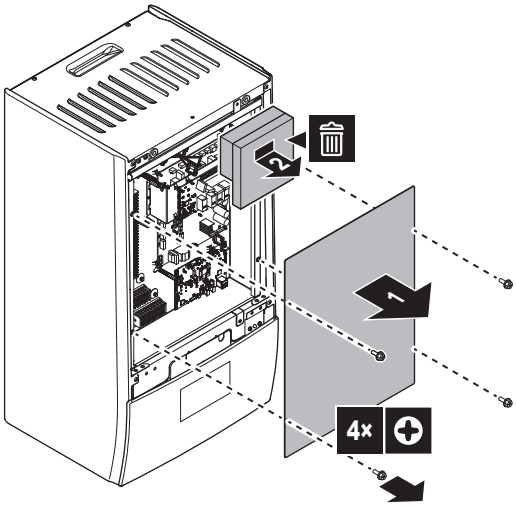

3 Ja darbi jāveic aiz slēdžu kārbas, atveriet slēdžu kārbu.

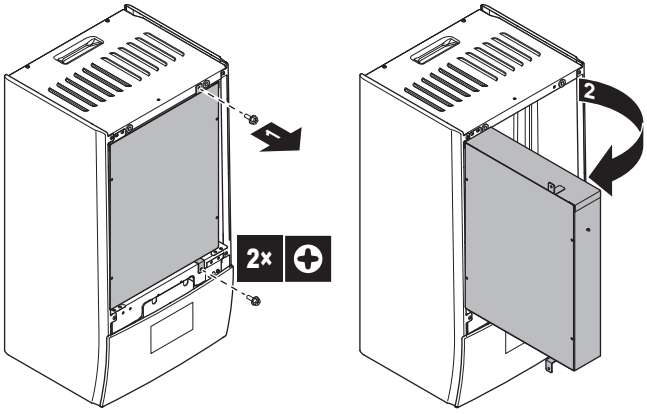

4 Ja darbi jāveic aiz lietotāja saskarnes paneļa, atveriet lietotāja saskarnes paneli.

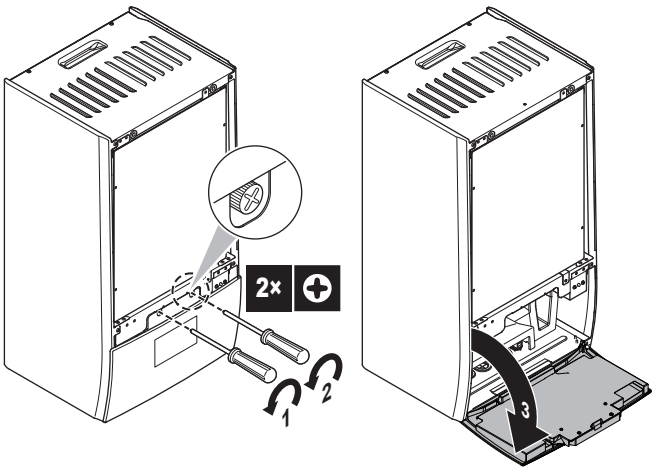

5 Pēc izvēles: noņemiet lietotāja saskarnes paneli.

- (1) Noņemiet vāku (lokšņu metāls).
- (2) Noņemiet vāku (lietotāja saskarnes aizmugure).
- (3) (4) Atvienojiet vadu kūļus.
- (5) Noņemiet lietotāja saskarnes paneli.

PIEZĪME

Vadu kūļi un savienotāji ir trausli. Rīkojieties uzmanīgi.

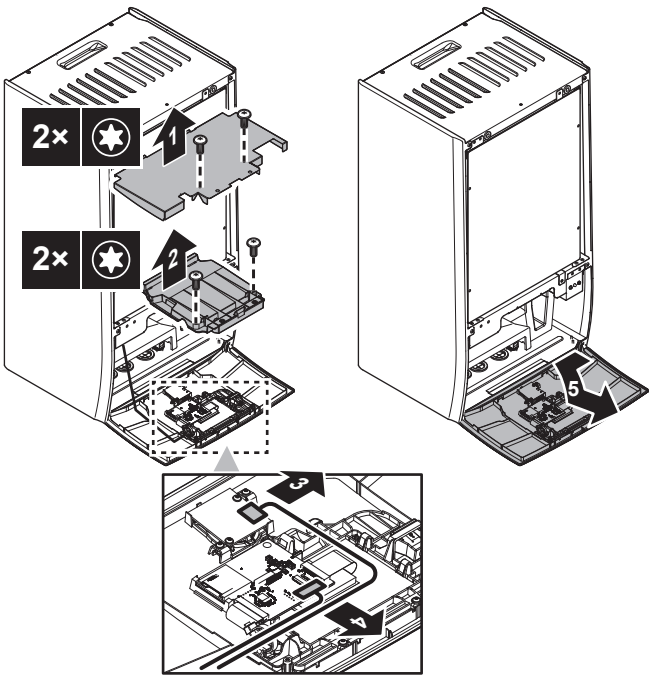

4.2.2 Iekštelpu iekārtas aizvēršana

1 Uzstādiet atpakaļ vietā lietotāja saskarnes paneli.

2 Uzstādiet atpakaļ vietā slēdžu kārbas vāku un aiztaisiet slēdžu kārbu.

3 Uzlieciet priekšējo paneli.

PIEZĪME

Atkārtoti savienojot vadu kūļus, ņemiet vērā to orientāciju, īpaši attiecībā uz (1).

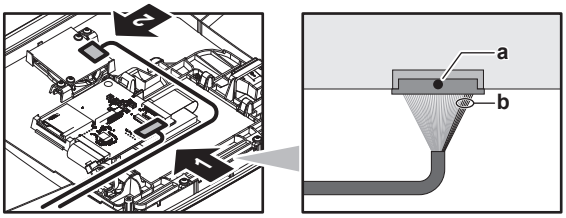

a Melns punkts uz savienotāja = Augšdaļa

b 5 sarkani vadi = Labā puse

PIEZĪME

Aizverot iekštelpu iekārtas pārsegu, pārliecinieties, vai pievilkšanas griezes moments NEPĀRSNIEDZ 4,1 N•m.

4.3 Iekšējā bloka uzstādīšana

4.3.1 Iekštelpu iekārtas uzstādīšana

1 Piestipriniet sienas stiprinājumu (piederums) pie sienas (līdzeni) ar 2× Ø8 mm skrūvēm.

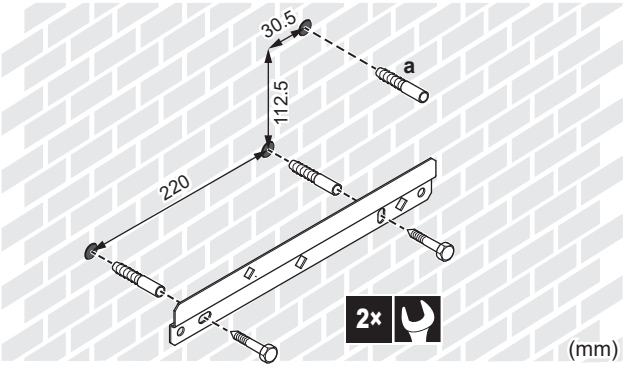

a Ieteicams: ja vēlaties piestiprināt iekārtu pie sienas no iekārtas iekšdaļas, nodrošiniet papildu vītņoto noslēgu.

2 Paceliet iekārtu.

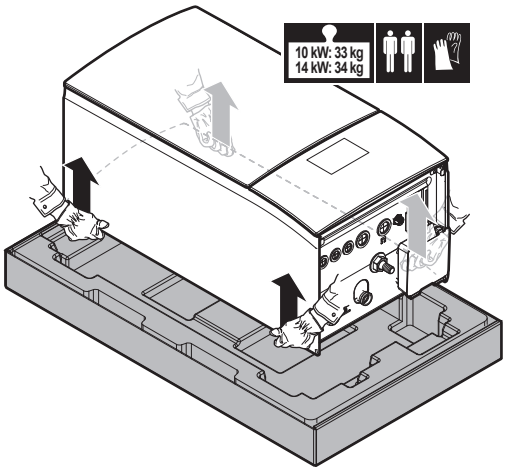

3 Nostipriniet iekārtu uz sienas stiprinājuma:

- Sasveriet iekārtas augšdaļu pret sienu sienas stiprinājuma pozīcijā.
- Bīdiet iekārtas aizmugurē esošo stiprinājumu virs sienas stiprinājuma. Nodrošiniet, lai iekārta būtu kārtīgi piestiprināta.

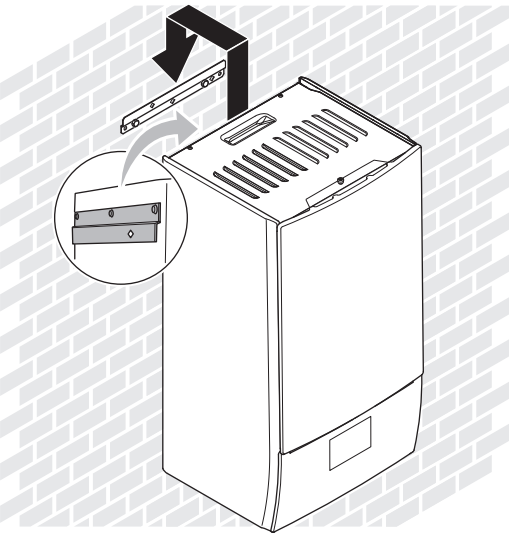

4 Ieteicams: ja vēlaties piestiprināt iekārtu pie sienas no iekārtas iekšdaļas:

- Noņemiet augšējo priekšējo paneli un atveriet slēdžu kārbu. Skatiet šeit: "4.2.1 Iekštelpu iekārtas atvēršana" [▸ 5].
- Piestipriniet iekārtu pie sienas, izmantojot Ø8 mm skrūvi.

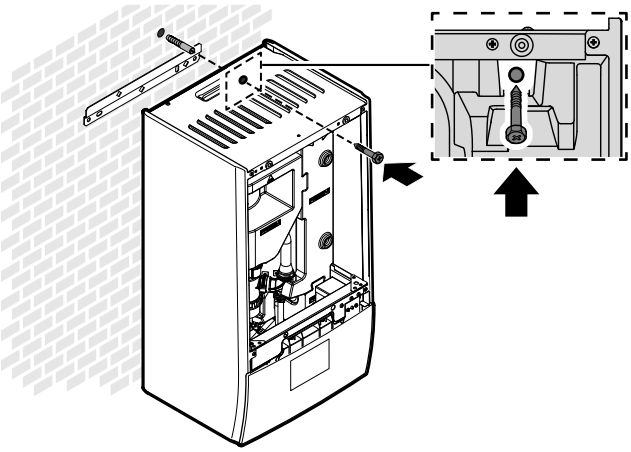

4.3.2 Lai pieslēgtu drenāžas cauruli pie drenāžas sistēmas

No spiedvārsta nākošais ūdens tiek savākts drenāžas pannā. Jums ir jāpieslēdz drenāžas panna pie atbilstošas drenāžas saskaņā ar spēkā esošajiem tiesību aktiem.

1 Pievienojiet drenāžas cauruli (iegādājama atsevišķi) pie drenāžas pannas savienotāja šādā veidā:

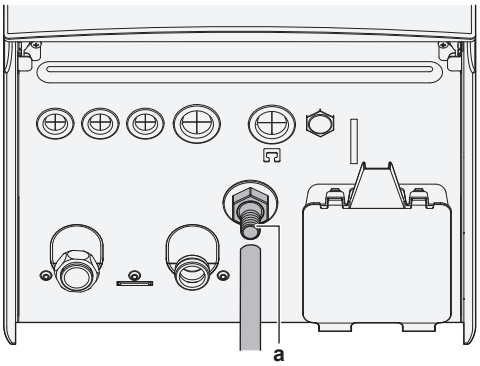

a Drenāžas pannas savienotājs

Ūdens savākšanai ieteicams izmantot buferpadevēju.

5 Cauruļu uzstādīšana

5.1 Ūdens cauruļu sagatavošana

PIEZĪME

Ja tiek izmantotas plastmasas caurules, pārliecinieties, ka tās ir pilnībā skābekli necaurlaidīgas (saskaņā ar standartu DIN 4726). Skābekļa difūzijai iekļūstot caurulēs, var rasties pārlieku liela korozija.

PIEZĪME

Ūdens kontūra prasības. Obligāti ievērojiet tālāk norādītās prasības par ūdens spiedienu un ūdens temperatūru. Papildu prasības par ūdens kontūru skatiet uzstādītāja atsauces rokasgrāmatā.

- **Ūdens spiediens – Telpu apsildes/dzesēšanas kontūrs.** Maksimālais ūdens spiediens ir 3 bāri (=0,3 MPa). Nodrošiniet adekvātus ūdens kontūra aizsargpasākumus, lai garantētu, ka NETIEK pārsniegts maksimālais spiediens. Darbības minimālais ūdens spiediens ir 1 bārs (=0,1 MPa).
- **Ūdens temperatūra.** Visām uzstādītajām caurulēm un cauruļu piederumiem (vārstiem, savienojumiem…) ir JĀBŪT noturīgiem pret tālāk norādītajām temperatūras vērtībām:

INFORMĀCIJA

Šis attēls ir piemērs un, iespējams, NAV pilnībā atbilstošs jūsu sistēmas izkārtojumam.

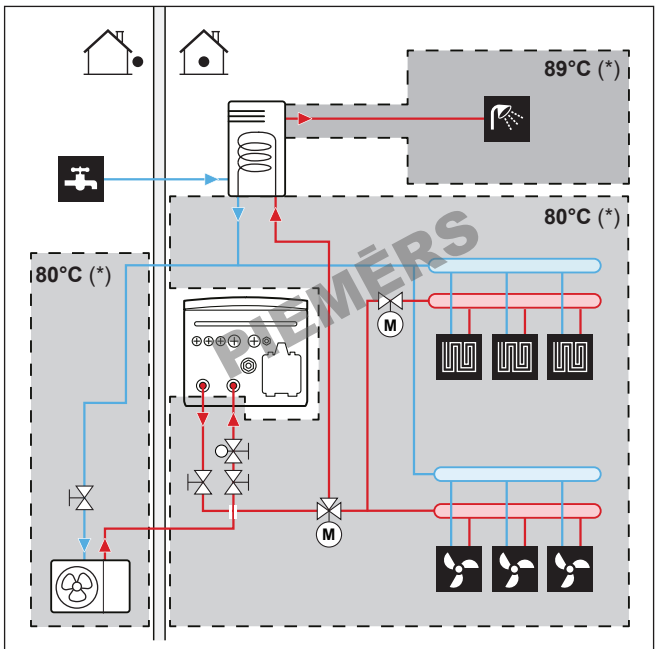

(*) Maksimālā temperatūra cauruļvadu sistēmām un piederumiem

INFORMĀCIJA

Maksimālo izplūdes ūdens temperatūru nosaka, pamatojoties uz iestatījumu [3.12] `Pārkaršanas iestatītā vērtība`. Šis ierobežojums nosaka maksimālo izplūdes ūdeni **sistēmā**. Atkarībā no šī iestatījuma vērtības maksimālā LWT iestatītā vērtība arī tiks samazināta par 5°C, lai nodrošinātu stabilu kontroli attiecībā uz iestatīto vērtību.

Maksimālo izplūdes ūdens temperatūru **galvenajā zonā** nosaka, pamatojoties uz iestatījumu [1.19] `Ūdens kontūra pārkaršana`, tikai gadījumā, ja [3.13.5] `Divu zonu komplekts uzstādīts` ir iespējots. Šis ierobežojums nosaka maksimālo izplūdes ūdeni **galvenajā zonā**. Atkarībā no šī iestatījuma vērtības maksimālā LWT iestatītā vērtība arī tiks samazināta par 5°C, lai nodrošinātu stabilu kontroli attiecībā uz iestatīto vērtību.

5.1.1 Ūdens tilpuma un plūsmas ātruma pārbaude

Minimālais ūdens tilpums

Uzstādīšana jāveic tā, lai iekārtas telpu apsildes/dzesēšanas cilpā vienmēr būtu pieejams ūdens minimālais tilpums (skat. tabulu zemāk) pat tad, ja telpu apsildes/dzesēšanas kontūrā tiek samazināts pieejamais daudzums virzienā uz iekārtu, jo tiek aizvērti vārsti (siltuma izstarotāji, termostatiskie vārsti utt.). Āra iekārtas iekšējais ūdens daudzums NETIEK ņemts vērā šim minimālajam ūdens tilpumam.

Ja…	Tad minimālais ūdens tilpums ir…
Dzesēšanas darbība	▪ EPBX07: 13 l ▪ EPBX10: 25 l ▪ EPBX14: 30 l
Apsildes/atkausēšanas darbība	▪ EPBX07: 13 l ▪ EPBX10: 55 l ▪ EPBX14: 55 l

1. piemērs: Minimālais ūdens tilpums (treknas līnijas), ja visi izstarotāji ir aizvērti ar noslēgvārstiem.

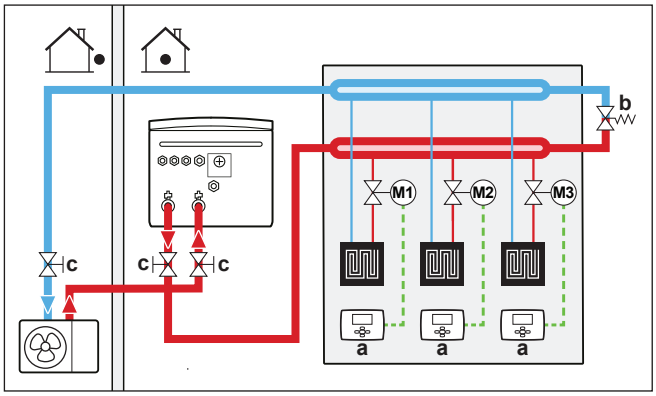

a Atsevišķs telpas termostats (papildaprīkojums)
b Diferenciālspiediena apiešanas vārsts (piegādāts kā piederums)
c Noslēgvārsts

2. piemērs: Minimālais ūdens tilpums (treknas līnijas), ja viena izstarotāja kontūru nevar aizvērt ar noslēgvārstu. Šajā gadījumā šis viens izstarotāja kontūrs tiek uzskatīts par minimālā ūdens tilpuma sastāvdaļu.

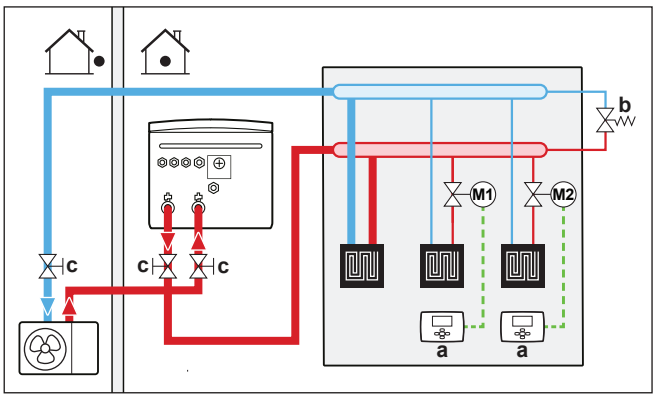

a Atsevišķs telpas termostats (papildaprīkojums)
b Diferenciālspiediena apiešanas vārsts (piegādāts kā piederums)
c Noslēgvārsts

Maksimālais ūdens tilpums

Lietojiet tālāk redzamo diagrammu, lai noteiktu aprēķinātā sākotnējā spiediena maksimālo ūdens daudzumu.

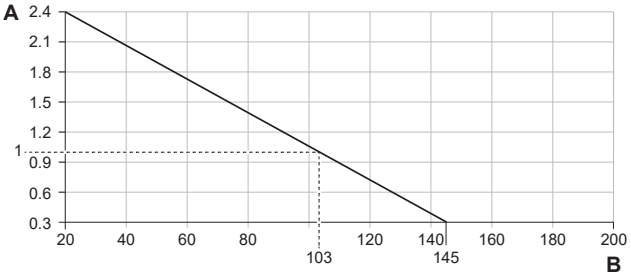

A Sākotnējais spiediens (bāri)
B Maksimālais ūdens tilpums (l)

Minimālais plūsmas ātrums

Pārbaudiet, visos apstākļos sistēmā tiek garantēts minimālais plūsmas ātrums. Šim mērķim izmantojiet diferenciālspiediena apiešanas vārstu, kas tika piegādāts kopā ar iekārtu, un ievērojiet minimālo ūdens tilpumu.

Ja darbība ir…	Tad…[(a)]
Dzesēšana / apsildes palaišana / atkausēšana / rezerves sildītāja darbība	**NEPIECIEŠAMAIS** minimālais plūsmas ātrums ir: ▪ EPBX07: 20 l/min. ▪ EPBX10: 22 l/min. ▪ EPBX14: 24 l/min.
Karstā ūdens ražošana	**IETEICAMAIS** minimālais plūsmas ātrums ir: ▪ EPBX07: 20 l/min. ▪ EPBX10: 25 l/min. ▪ EPBX14: 25 l/min.

(a)
- **NEPIECIEŠAMAIS** minimālais plūsmas ātrums = Minimālais plūsmas ātrums drošai un bezkļūdu darbībai.
- **IETEICAMAIS** minimālais plūsmas ātrums = Minimālais plūsmas ātrums optimālai sistēmas veiktspējai.

PIEZĪME

Ja cirkulāciju katrā vai atsevišķā telpu apsildes ciklā kontrolē attālās vadības vārsti, ir būtiski nodrošināt **NEPIECIEŠAMO** minimālo plūsmas ātrumu, pat ja visi vārsti ir aizvērti. Ja **NEPIECIEŠAMAIS** minimālais plūsmas ātrums nav sasniedzams, tiek rādīta plūsmas kļūda 7H.

Papildinformāciju skatiet uzstādītāja atsauces rokasgrāmatā.

Skatiet ieteiktās darbības, kas aprakstītas nodaļā "8.2 Kontrolsaraksts, nododot ekspluatācijā" [▸ 35].

5.1.2 Prasības attiecībā uz citu ražotāju tvertnēm

Ja tiek izmantotas citu ražotāju tvertnes, jāievēro tālāk norādītās prasības.

- Tvertnes siltummaiņa spirāle ir ≥1,05 m² un ≤3,7 m².
- Tvertnes termistoram jābūt uzstādītam virs siltummaiņa spirāles.
- Palīgsildītājam jābūt uzstādītam virs siltummaiņa spirāles.

PIEZĪME

Darbība. Citu ražotāju tvertņu darbības rādītāji NEVAR tikt nodrošināti, un darbība NEVAR tikt garantēta.

PIEZĪME

Konfigurācija. Citu ražotāju tvertnes konfigurācija ir atkarīga no tvertnes siltummaiņa spirāles izmēra. Papildinformāciju skatiet konfigurācijas atsauces rokasgrāmatā.

5.2 Ūdens cauruļu pievienošana

5.2.1 Ūdens cauruļu pievienošana

PIEZĪME

NELIETOJIET pārmērīgu spēku laikā, kad pieslēdzat vietējās caurules, un gādājiet, lai caurules būtu pareizi izlīdzinātas. Deformētas caurules var izraisīt iekārtas darbības traucējumus.

Piegādāts kā piederums:

1 parasti aizvērts noslēgvārsts (+ ātrais fiksators)	Lai novērstu dzesētāja iekļūšanu iekštelpu iekārtā, ja āra iekārtā noplūdis dzesētājs.
2 slēgvārsti (+ blīvgredzeni)	Lai atvieglotu apkalpes un apkopes darbus.
1 diferenciālspiediena apiešanas vārsts	Lai nodrošinātu minimālo plūsmas ātrumu (un novērstu pārspiedienu).

1 Noņemiet aizsargvāciņus.

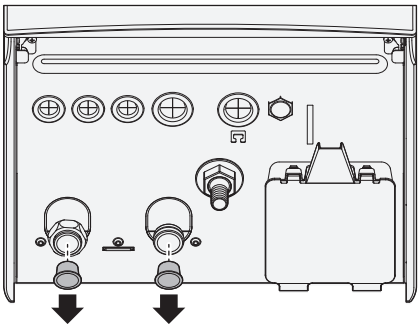

2 Uzstādiet parasti aizvērto noslēgvārstu (+ ātro fiksatoru) un noslēgvārstus (+ blīvgredzenus) šādi:

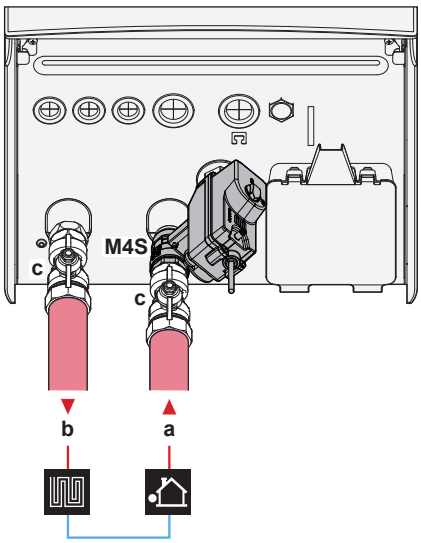

a	Ūdens IEVADE no āra iekārtas (skrūvsavienojums) - EPBX(U)07: 1" - EPBX(U)10+14: 1 1/4"
b	Ūdens IZVADE telpu apsildei (skrūvsavienojums) - EPBX(U)07: 1" - EPBX(U)10+14: 1 1/4"
c	Noslēgvārsts (+ blīvgredzens) - EPBX(U)07: vīrišķais 1" – sievišķais 1" - EPBX(U)10+14: vīrišķais 1" – sievišķais 1 1/4"
M4S	Parasti aizvērts noslēgvārsts (+ ātrais fiksators) (ievades noplūdes apturēšana) (ātrais savienojums — sievišķais 1")

3 Uzstādiet diferenciālspiediena apiešanas vārstu telpu apsildes ūdens kontūrā.

PIEZĪME

Diferenciālspiediena apiešanas vārsts (piegādāts kā piederums). Iesakām uzstādīt diferenciālspiediena apiešanas vārstu telpu apsildes ūdens kontūrā.

- Izvēloties diferenciālspiediena apiešanas vārsta uzstādīšanas vietu (pie iekštelpu iekārtas vai pie uztvērēja), ņemiet vērā minimālo ūdens tilpumu. Skatiet šeit: "5.1.1 Ūdens tilpuma un plūsmas ātruma pārbaude" [▶ 8].
- Regulējot diferenciālspiediena apiešanas vārsta iestatījumu, ņemiet vērā minimālo plūsmas ātrumu. Skatiet šeit: "5.1.1 Ūdens tilpuma un plūsmas ātruma pārbaude" [▶ 8] un "8.2.5 Minimālā plūsmas ātruma pārbaude" [▶ 39].

PIEZĪME

Visos vietējos augstākajos punktos uzstādiet atgaisošanas vārstus.

Ja gaiss netiek pareizi atgaisots caur šiem augstajiem punktiem un sistēmā / lauka caurulēs ir piesārņotāji (piemēram, nogulsnes un mikroorganismi, kas veido bioplēvi un gāzes), tas var izraisīt iekštelpu iekārtas gāzes sensora neparedzētu aktivizēšanu. Tiek rādīta kļūda A0-02, un iekārta automātiski apstājas. Kļūdu A0-02 var novērst tikai apmācīti uzstādītāji ar nepieciešamajām zināšanām, jo procedūrā tiek ģenerēts Digital Key.

PIEZĪME

Ja ir uzstādīta papildu karstā ūdens tvertne: uz aukstā ūdens ievada savienojuma saskaņā ar spēkā esošajiem tiesību aktiem ir jāuzstāda spiedvārsts (iegādājams atsevišķi), kura atvēršanas spiediens nepārsniedz 10 bārus (= 1 MPa).

PIEZĪME

Ja ir uzstādīta papildu karstā ūdens tvertne:

- drenāžas iekārta un spiediena atslogošanas ierīce ir jāuzstāda uz karstā ūdens tvertnes aukstā ūdens ieplūdes savienojuma.
- Lai neradītu sūknēšanu atpakaļ, karstā ūdens tvertnes ūdens ieplūdes vietai ieteicams uzstādīt pretvārstu atbilstoši piemērojamiem tiesību aktiem. Pārliecinieties, ka tas NAV starp spiedvārstu un karstā ūdens tvertni.
- Aukstā ūdens ieplūdes vietai ieteicams uzstādīt spiediena samazināšanas vārstu atbilstoši piemērojamiem tiesību aktiem.
- Aukstā ūdens ievada vietai ieteicams uzstādīt izplešanās trauku atbilstoši spēkā esošajiem tiesību aktiem.
- Pozīcijā, kas ir augstāka par karstā ūdens tvertnes augšpusi, ieteicams uzstādīt spiedvārstu. Karstā ūdens tvertnes apsilde izraisa ūdens izplešanos un bez spiedvārsta ūdens spiediens tvertnes iekšpusē var palielināties virs tvertnei paredzētā spiediena. Tāpat uzstādīšanas vietā esošie savienojumi (caurules, krānu pieslēgvietas utt.) ar tvertni ir pakļauti augstam spiedienam. Lai to novērstu, ir jāuzstāda spiedvārsts. Lai novērstu pārspiedienu, uzstādīšanas vietā esošajam spiedvārstam ir jādarbojas pareizi. Ja tas NEDARBOJAS pareizi, pārspiediens deformē tvertni un rodas ūdens noplūde. Lai nodrošinātu, ka sistēma darbojas pareizi, regulāri veiciet apkopi.

5.2.2 Ūdens kontūra piepildīšana

Ūdens kontūra uzpildei izmantojiet atsevišķi iegādājamu uzpildes komplektu. Gādājiet, lai tiktu ievēroti piemērojamie tiesību akti.

Piestipriniet birku "Bez glikola" (piegādāts kā piederums) pie āra caurulēm netālu no uzpildes punkta.

SARGIETIES!

Pretaizsalšanas šķīdumu (piemēram, glikolu) NEDRĪKST sajaukt ar ūdeni.

PIEZĪME

Ja āra caurulēs ir uzstādīti automātiskie atgaisošanas vārsti:

- Pēc nodošanas ekspluatācijā tie ir jāaizver starp āra iekārtu un iekštelpu iekārtu (uz iekštelpu iekārtas ūdens ieplūdes caurules).
- Pēc iekštelpu iekārtas (izstarotāja pusē) tie var palikt atvērti pēc nodošanas ekspluatācijā.

PIEZĪME

Lai sūknis nedarbotos sausos apstākļos, ieslēdziet iekārtu tikai tad, ja tajā ir ūdens.

5.2.3 Ūdens kontūra aizsardzība pret sasalšanu

Par aizsardzību pret aizsalšanu

Sals var radīt sistēmas bojājumus. Lai novērstu hidraulisko komponentu sasalšanu, iekārta ir aprīkota ar:

- Programmatūra ir aprīkota ar īpašām aizsardzības pret sasalšanu funkcijām, piemēram, aizsardzību pret ūdens cauruļu sasalšanu, kas ietver sūkņa aktivizēšanu zemas temperatūras gadījumā. Tomēr strāvas padeves pārtraukuma gadījumā šīs funkcijas negarantē aizsardzību.
- Āra iekārta ir aprīkota ar diviem rūpnīcā uzstādītiem pretaizsalšanas aizsargvārstiem. Pretaizsalšanas aizsargvārsti izlaiž ūdeni no āra iekārtas, pirms tas paspēj sasalt un sabojāt iekārtu. Tas tiek darīts, lai novērstu R290 noplūdes āra iekārtā. **Piezīme:** Rūpnīcā uzstādītie pretaizsalšanas aizsargvārsti ir paredzēti āra iekārtas, nevis objekta cauruļu aizsardzībai.

Lai nodrošinātu objekta cauruļu aizsardzību, uzstādiet **papildu pretaizsalšanas aizsargvārstus** objekta cauruļu visos zemākajos punktos. Izolējiet šos objektā uzstādītos pretaizsalšanas aizsargvārstus līdzīgi kā ūdens cauruļvadus, taču NEIZOLĒJIET šo vārstu ievadu un izvadu (izplūdi).

Pēc izvēles varat uzstādīt **parasti aizvērtus vārstus** (atrodas telpās netālu no cauruļvadu ievades/izvades punktiem). Kad tiek atvērti pretaizsalšanas aizsargvārsti, šie vārsti var novērst to, ka no iekštelpu caurulēm tiek izvadīts viss ūdens. **Piezīme:** Parasti aizvērtais noslēgvārsts, kas tiek piegādāts kā piederums iekštelpu iekārtai un kuru drošības apsvērumu dēļ ir obligāti jāuzstāda iekštelpu iekārtai (ievades noplūdes apturēšanai), NENOVĒRŠ iekštelpu cauruļvadu noteci, kad pretaizsalšanas aizsargvārsti ir atvērti. Šim nolūkam jums ir nepieciešami papildu parasti aizvērti vārsti (papildaprīkojums).

Papildinformāciju skatiet uzstādītāja atsauces rokasgrāmatā.

PIEZĪME

Ja ir uzstādīti pretaizsalšanas aizsargvārsti, iestatiet minimālo dzesēšanas iestatīto vērtību (pēc noklusējuma=7°C) vismaz par 2°C augstāku nekā pretaizsalšanas aizsargvārsta maksimālā atvēršanas temperatūra (rūpnīcā uzstādīto pretaizsalšanas aizsargvārstu atvēršanas temperatūra ir 3°C ±1).

Ja iestatīsiet minimālo dzesēšanas iestatīto vērtību zemāku par drošo vērtību (t.i., pretaizsalšanas aizsargvārstu maksimālo atvēršanas temperatūru +2°C), pastāv risks, ka pretaizsalšanas aizsargvārsti atvērsies, kad notiks dzesēšana līdz minimālajai iestatītajai vērtībai.

INFORMĀCIJA

Minimālo izplūdes ūdens temperatūru nosaka, pamatojoties uz iestatījumu [3.11] `Pārmērīgas dzesēšanas iestatītā vērtība`. Šis ierobežojums nosaka minimālo izplūdes ūdeni **sistēmā**. Atkarībā no šī iestatījuma vērtības minimālā LWT iestatītā vērtība arī tiks palielināta par 4°C, lai nodrošinātu stabilu kontroli attiecībā uz iestatīto vērtību.

Minimālo izplūdes ūdens temperatūru **galvenajā zonā** nosaka, pamatojoties uz iestatījumu [1.20] `Ūdens kontūra nepietiekama dzesēšana`, tikai gadījumā, ja [3.13.5] `Divu zonu komplekts uzstādīts` ir iespējots. Šis ierobežojums nosaka minimālo izplūdes ūdeni **galvenajā zonā**. Atkarībā no šī iestatījuma vērtības minimālā LWT iestatītā vērtība arī tiks palielināta par 4°C, lai nodrošinātu stabilu kontroli attiecībā uz iestatīto vērtību.

SARGIETIES!

Pretaizsalšanas šķīdumu (piemēram, glikolu) NEDRĪKST sajaukt ar ūdeni.

5.2.4 Karstā ūdens tvertnes uzpilde

Skatiet karstā ūdens tvertnes uzstādīšanas rokasgrāmatu.

5.2.5 Ūdens cauruļu izolēšana

Caurules visā ūdens ķēdē ir JĀIZOLĒ, lai nepieļautu kondensāta veidošanos dzesēšanas laikā un apsildes un dzesēšanas kapacitātes samazināšanos.

Āra ūdens cauruļu izolācija

Skatiet āra iekārtas uzstādīšanas rokasgrāmatā vai uzstādītāja atsauces rokasgrāmatā.

6 Elektroinstalācija

BĪSTAMI: STRĀVAS TRIECIENA BRIESMAS

SARGIETIES!

- Vadu ievilkšana JĀVEIC atbilstoši pilnvarotam elektriķi, un vadojumam ir JĀATBILST attiecīgajiem valsts elektrotehniskajiem noteikumiem.
- Izveidojiet vadu savienojumus ar elektrotīklu.
- Visiem komponentiem objektā un visām elektrotehniskās sistēmas daļām jābūt atbilstošām attiecīgo likumu un noteikumu prasībām.

SARGIETIES!

Kā strāvas padeves kabeļus VIENMĒR izmantojiet daudzdzīslu kabeļus.

SARGIETIES!

Ja energoapgādes kabelis ir bojāts, lai izvairītos no briesmām, tas ir JĀNOMAINA ražotājam, tā apkopes aģentam vai līdzīgi kvalificētai personai.

SARGIETIES!

NEPAGARINIET barošanas vai savienojošos kabeļus, izmantojot vadu savienotājus, vadu savienojumu skavas, ar līmlenti aplīmētus vadus un pagarinātājus.

Tie var izraisīt pārkaršanu, elektriskās strāvas triecienu vai aizdegšanos.

UZMANĪBU!

NESPIEDIET kabeli iekārtā un neievietojiet tajā lieko kabeļa gabalu.

PIEZĪME

Attālumam starp augstsprieguma un zemsprieguma kabeļiem ir jābūt vismaz 50 mm.

INFORMĀCIJA

Uzstādot ārējo piederumu vai papildu kabeļus, paredziet pietiekamu kabeļa garumu. Tādējādi būs iespējams atvērt slēdžu kārbu un piekļūt citām daļām apkopes laikā.

6.1 Par elektrisko saderību

Tikai iekštelpu iekārtas rezerves sildītājam

Skatiet šeit: "6.4.3 Rezerves sildītāja strāvas padeves pievienošana" [▸ 17].

6.2 Norādes par elektroinstalācijas vadu pievienošanu

PIEZĪME

Mēs iesakām izmantot vienlaidu vadus. Ja izmantojat no vairākām dzīslām savītus vadus, tad nedaudz savijiet vadu, lai nostiprinātu vada galu ievietošanai spailē vai apaļā apspaides tipa spailē. Sīkāka informācija ir uzstādītāja uzziņu rokasgrāmatas sadaļā "Elektroinstalācijas savienošanas vadlīnijas".

Pievilkšanas spēks

Iekštelpu iekārta:

Vienums	Pievilkšanas griezes moments (N•m)
M3,5 (X44M, X45M)	0,88 ±10%
M4 (X40M, X41M)	1,47 ±10%
M4 (zemējums)	1,47 ±10%

6.3 Lauka informācijas īpašnieks savienojumi

Savienojot elektroinstalāciju, noteiktiem komponentiem varat izvēlēties, kuras spaiļu tapas izmantot. Pēc savienojuma ir jānorāda lietotāja saskarnē, kurus spaiļu kontaktus izmantojāt, lai tas atbilstu jūsu sistēmas izkārtojumam:

- Vislabāk, izmantojot atpakaļceļus [13] `Lauka informācijas īpašnieks`.
- Vai arī, izmantojot lauka kodus (skat. uzstādītāja uzziņu rokasgrāmatā lauka iestatījumu tabulu).

1	**Izvēlieties, kuras spaiļu tapas izmantot kādam komponentam.**
1a	`Lauka informācijas īpašnieks` ievades gadījumā: Izvēlieties starp standarta iespējām (❶❷❸❹❺ kā parādīts "6.4 Savienojumi ar iekštelpu iekārtu" [▸ 13] attiecīgajās tēmās un pielikuma grāmatā papildaprīkojumam). Piemēram: 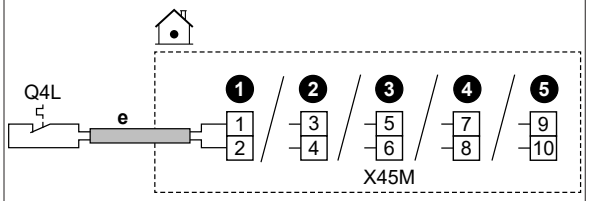
1b	`Lauka informācijas īpašnieks` izvades gadījumā: Jums ir vairākas iespējas.
1b.1.	**1. iespēja** (**dodama priekšroka**; iespējama tikai tad, ja pievienotā komponenta strāvas plūsma un/vai izsitienstrāva NEPĀRSNIEDZ spaiļu maksimālo strāvas plūsmu un/vai izsitienstrāvu, kā norādīts attiecīgajā tēmā)**:** Izvēlieties starp standarta iespējām (❶❷❸❹ kā parādīts "6.4 Savienojumi ar iekštelpu iekārtu" [▸ 13] attiecīgajās tēmās un pielikuma grāmatā papildaprīkojumam). Piemēram: ▪ Attiecīgo spaiļu maksimālā strāvas plūsma un/vai izsitienstrāva = 0,3 A ▪ Pievienoto komponentu maksimālā strāvas plūsma un/vai izsitienstrāva ir ≤0,3 A 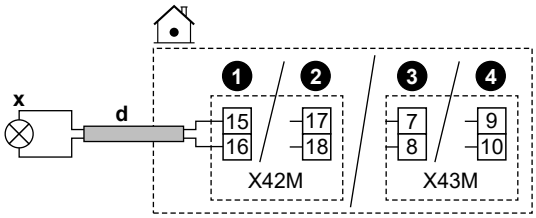

1b.2.	**2 iespēja** (ja pievienotā komponenta strāvas plūsma un/vai izsitienstrāva pārsniedz spaiļu maksimālo strāvas plūsmu un/vai izsitienstrāvu, kā norādīts attiecīgajā tēmā): Izvēlieties starp standarta iespējām (❶❷❸❹ kā parādīts "6.4 Savienojumi ar iekštelpu iekārtu" [▸ 13] attiecīgajās tēmās un pielikuma grāmatā papildaprīkojumam), bet tā vietā, lai tieši savienotu ar komponentu, uzstādiet releju (ārējais piederums) ar ārēju strāvas padevi ārpus slēdžu kārbas. Piemēram: ▪ Attiecīgo spaiļu maksimālā strāvas plūsma un/vai izsitienstrāva = 0,3 A ▪ Pievienoto komponentu maksimālā strāvas plūsma un/vai izsitienstrāva ir >0,3 A 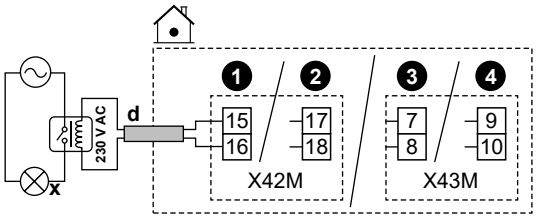
1b.3.	**3. iespēja**: Alternatīvi, tā vietā, lai izvēlētos kādu no standarta iespējām (❶❷❸❹), varat izmantot jebkuru citu `Lauka informācijas īpašnieks` izvades spaiļu tapas (ja tās ir pieejamas lietotāja saskarnē). Tomēr jums arī jāpārbauda, vai pievienotā komponenta strāvas plūsma un/vai izsitienstrāva pārsniedz spaiļu maksimālo strāvas plūsmu un/vai izsitienstrāvu, kā norādīts attiecīgajā tēmā. Ja pārsniedz, starp tām jāinstalē relejs (līdzīgi kā **2. iespējā**).
2	**Norādiet lietotāja saskarnē, kuras spaiļu tapas izmantojāt kuram komponentam.**
2.1.	Dodieties uz [13] `Lauka informācijas īpašnieks`.
2.2.	Atlasiet izmantoto spaiļu bloku. **Rezultāts:** Tiek parādīts ekrāns ar savienojumiem šajā spaiļu blokā. Piemēram: 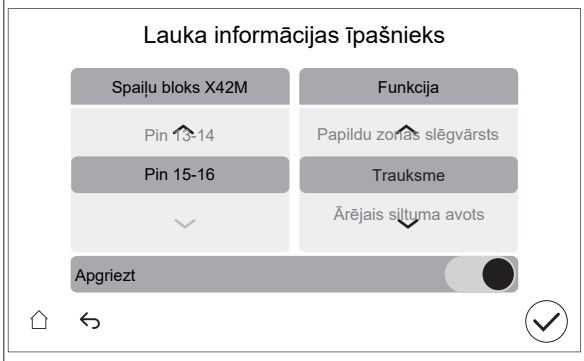
2.3.	Kreisajā pusē atlasiet izmantotās spaiļu tapas.
2.4.	Labajā pusē atlasiet pievienoto komponentu: ▪ `Lauka informācijas īpašnieks` ievade (skatiet tālāk redzamo tabulu) ▪ `Lauka informācijas īpašnieks` izvade (skatiet tālāk redzamo tabulu)
2.5.	Iestatiet, vai loģikai jābūt invertētai: **Piezīme:** ne visas spailes / pievienotos papildaprīkojumus var invertēt. Tas, vai atlasīšana ir vai nav iespējama, ir redzams [13] `Lauka informācijas īpašnieks`.

Ja komponents ir...	Tad iestatiet...
Parasti atvērts	`Apgriezt` = IZSLĒGTS
Parasti aizvērts	`Apgriezt` = IESLĒGTS

Lauka informācijas īpašnieks ievade

Ja pievienotais komponents ir...	Tad atlasiet `Funkcija` = ...
Attālais āra sensors. Skatiet pielikuma grāmatu papildaprīkojumam (un "6.4 Savienojumi ar iekštelpu iekārtu" [▸ 13]).	`Ārējais āra sensors`
Attālais iekštelpu sensors. Skatiet pielikuma grāmatu papildaprīkojumam (un "6.4 Savienojumi ar iekštelpu iekārtu" [▸ 13]).	`Ārējais iekštelpu sensors`
Smart Grid kontakti. Skatiet šeit: "6.4.14 Smart Grid" [▸ 23].	`HV/LV Smart Grid 1. kontakts`
	`HV/LV Smart Grid 2. kontakts`
Vēlamās kWh nomināla strāvas padeves kontakti. Skatiet šeit: "6.4.2 Elektrotīkla strāvas padeves avota pievienošana" [▸ 16].	`HP tarifu kontakts`
Iekārtas drošības termostati. Skatiet šeit: "6.4.13 Drošības termostata pievienošana" [▸ 22].	`Drošības termostata iekārta`
Smart Grid skaitītāja kontakts. Skatiet šeit: "6.4.14 Smart Grid" [▸ 23].	`Viedā mērītāja kontakts`
Solārā ievade. (iespējams tikai autonomas tvertnes EKHWP gadījumā) Skatiet šeit: "6.4.17 Solārās ievades pievienošana" [▸ 25].	`Solārais ievads`

Lauka informācijas īpašnieks izvade

Ja pievienotais komponents ir...	Tad atlasiet `Funkcija` = ...
Noslēgvārsti galvenajai zonai un papildu zonai. Skat. "6.4.5 Noslēgšanas vārsta pievienošana" [▸ 19]	`Galvenās zonas slēgvārsts`
	`Papildu zonas slēgvārsts`
Signāla izvade. Skatiet šeit: "6.4.7 Signāla izvada pievienošana" [▸ 20].	`Trauksme`
Pārslēgšana uz ārējo siltuma avotu. Skatiet šeit: "6.4.9 Pārslēgšanas uz ārējo siltuma avotu pievienošana" [▸ 21].	`Ārējais siltuma avots`
Divvērtīgs apiešanas vārsts. Skatiet šeit: "6.4.10 Lai pievienotu divvērtīgo apiešanas vārstu" [▸ 21].	`Bivalentais apvada vārsts`
Nesaistīts apiešanas vārsts. Skatiet šeit: "6.4.11 Lai pieslēgtu nesaistīto apiešanas vārstu" [▸ 21].	`Atvienots apiešanas vārsts`

Ja pievienotais komponents ir...	Tad atlasiet Funkcija = ...
Telpas dzesēšanas/sildīšanas darbība IESLĒGTA/IZSLĒGTA izvade galvenajai zonai vai papildu zonai. Skatiet šeit: "6.4.8 Telpas dzesēšanas/apsildes IESLĒGŠANAS/IZSLĒGŠANAS izvada pievienošana" [▶ 21].	Dzesēšanas/Apsildes režīms
Siltumsūkņa konvektori. Skatiet pielikuma grāmatu papildaprīkojumam (un "6.4 Savienojumi ar iekštelpu iekārtu" [▶ 13]).	
DHW sūknis + papildu ārējie sūkņi. Skatiet šeit: "6.4.6 Sūkņu (DHW sūkņa un/vai ārējo sūkņu) pieslēgšana" [▶ 20].	MKŪ sūknis
	Dz/A sekundārais sūknis
	Dz/A ār. sūknis galv.
	Dz/A ār. sūknis pap.
Palīgsildītājs (DHW tvertnes gadījumā). Skatiet pielikuma grāmatu papildaprīkojumam (un "6.4 Savienojumi ar iekštelpu iekārtu" [▶ 13]).	Palīgsildītājs
3 virzienu vārsts (DHW tvertnes gadījumā). Skatiet pielikuma grāmatu papildaprīkojumam (un "6.4 Savienojumi ar iekštelpu iekārtu" [▶ 13]).	3 virzienu vārsts

6.4 Savienojumi ar iekštelpu iekārtu

Pozīcija	Apraksts
Strāvas padeve (galvenā)	Skatiet šeit: "6.4.2 Elektrotīkla strāvas padeves avota pievienošana" [▶ 16].
Strāvas padeve (rezerves sildītājs)	Skatiet šeit: "6.4.3 Rezerves sildītāja strāvas padeves pievienošana" [▶ 17].
Parasti aizvērts noslēgvārsts (ievades noplūdes apturēšana)	Skatiet šeit: "6.4.4 Lai pieslēgtu parasti aizvērtu noslēgvārstu (ievades noplūdes apturēšana)" [▶ 19].
Noslēgvārsts	Skatiet šeit: "6.4.5 Noslēgšanas vārsta pievienošana" [▶ 19].
Karstā ūdens sūknis vai ārējie sūkņi	Skatiet šeit: "6.4.6 Sūkņu (DHW sūkņa un/vai ārējo sūkņu) pieslēgšana" [▶ 20].
Signāla izvade	Skatiet šeit: "6.4.7 Signāla izvada pievienošana" [▶ 20].
Telpas dzesēšanas/sildīšanas darbības vadība	Skatiet šeit: "6.4.8 Telpas dzesēšanas/apsildes IESLĒGŠANAS/IZSLĒGŠANAS izvada pievienošana" [▶ 21].
Pārslēgšanās uz ārējā siltuma avota vadību	Skatiet šeit: "6.4.9 Pārslēgšanas uz ārējo siltuma avotu pievienošana" [▶ 21].
Divvērtīgs apiešanas vārsts	Skatiet šeit: "6.4.10 Lai pievienotu divvērtīgo apiešanas vārstu" [▶ 21].
Nesaistīts apiešanas vārsts	Skatiet šeit: "6.4.11 Lai pieslēgtu nesaistīto apiešanas vārstu" [▶ 21].
Elektrības skaitītāji	Skatiet šeit: "6.4.12 Elektrības skaitītāju pievienošana" [▶ 22].
Drošības termostats	Skatiet šeit: "6.4.13 Drošības termostata pievienošana" [▶ 22].
Smart Grid	Skatiet šeit: "6.4.14 Smart Grid" [▶ 23].

Pozīcija	Apraksts	
WLAN kasetne	Skatiet šeit: "6.4.15 Lai pieslēgtu WLAN kasetni (tiek piegādāts kā papildaprīkojums)" [▶ 25].	
Ethernet kabelis	Skatiet šeit: "6.4.16 Ethernet kabeļa (Modbus/LAN) pieslēgšana" [▶ 25].	
Solārā ievade (iespējams tikai autonomas tvertnes EKHWP gadījumā)	Skatiet šeit: "6.4.17 Solārās ievades pievienošana" [▶ 25].	
Telpas termostats (vadu vai bezvadu)		Skatiet tabulu zemāk.
		Vadi: 1 mm² Maksimālā slodze: 0,1 A, 230 V maiņstr.
	MMI	Galvenajai zonai: ▪ [1.12] Regulēšana ▪ [1.13] Ārējais telpas termostats Papildu zonai: ▪ [2.12] Regulēšana ▪ [2.13] Ārējais telpas termostats
Siltumsūkņa konvektors		Siltumsūkņa konvektoriem ir iespējamas dažādas vadības pultis un iestatījumi. Atkarībā no iestatījuma jums ir arī jāuzstāda relejs (ārējais piederums, skatiet papildaprīkojuma pielikumu grāmatu). Papildinformāciju skatiet: ▪ Siltumsūkņa konvektoru uzstādīšanas rokasgrāmata ▪ Siltumsūkņa konvektora papildaprīkojuma uzstādīšanas rokasgrāmata ▪ Pielikuma grāmata papildaprīkojumam
		Vadi: 1 mm² Maksimālā slodze: 0,1 A, 230 V maiņstr. Šis ir Lauka informācijas īpašnieks izvades savienojums. Skatiet šeit: "6.3 Lauka informācijas īpašnieks savienojumi" [▶ 11].
	MMI	[13] Lauka informācijas īpašnieks (Dzesēšanas/Apsildes režīms) Galvenajai zonai: ▪ [1.12] Regulēšana ▪ [1.13] Ārējais telpas termostats Papildu zonai: ▪ [2.12] Regulēšana ▪ [2.13] Ārējais telpas termostats

Pozīcija	Apraksts
Attālais āra sensors	Skatiet šeit: ▪ Attālā āra sensora uzstādīšanas rokasgrāmata ▪ Pielikuma grāmata papildaprīkojumam
	Vadi: 2×0,75 mm² Tas ir `Lauka informācijas īpašnieks` ievades savienojums. Skatiet šeit: "6.3 `Lauka informācijas īpašnieks` savienojumi" [▸ 11].
	MMI [13] `Lauka informācijas īpašnieks` (`Ārējais āra sensors`) [5.22] `Ārējā apkārtējās vides sensora nobīde`
Attālais iekštelpu sensors	Skatiet šeit: ▪ Attālā iekštelpu sensora uzstādīšanas rokasgrāmata ▪ Pielikuma grāmata papildaprīkojumam
	Vadi: 2×0,75 mm² Tas ir `Lauka informācijas īpašnieks` ievades savienojums. Skatiet šeit: "6.3 `Lauka informācijas īpašnieks` savienojumi" [▸ 11].
	MMI [13] `Lauka informācijas īpašnieks` (`Ārējais iekštelpu sensors`) [1.33] `Ārējā iekštelpu sensora nobīde`
Cilvēka komforta saskarne	Skatiet šeit: ▪ Cilvēka komforta saskarnes uzstādīšanas un ekspluatācijas rokasgrāmata ▪ Pielikuma grāmata papildaprīkojumam
	Vadi: 2×(0,75~1,25 mm²) Maksimālais garums: 500 m
	MMI [1.12] `Regulēšana` [1.38] `Telpas sensora korekcija`
Divu zonu komplekts	Skatiet šeit: ▪ Divu zonu komplekta uzstādīšanas rokasgrāmata ▪ Pielikuma grāmata papildaprīkojumam
	Izmantojiet divu zonu komplekta komplektācijā iekļauto kabeli.
	MMI [3.13.5] `Divu zonu komplekts uzstādīts`

Pozīcija	Apraksts
(DHW tvertnei) 3 virzienu vārsts	Skatiet šeit: ▪ 3 virzienu vārsta uzstādīšanas rokasgrāmata ▪ Pielikuma grāmata papildaprīkojumam
	Vadi: 3×1 mm² Maksimālā slodze: 0,1 A, 230 V maiņstr. Šis ir `Lauka informācijas īpašnieks` izvades savienojums. Skatiet šeit: "6.3 `Lauka informācijas īpašnieks` savienojumi" [▸ 11].
	MMI [13] `Lauka informācijas īpašnieks` (`3 virzienu vārsts`) [4] `Mājsaimniecības karstais ūdens`
(DHW tvertnei) Karstā ūdens tvertnes termistors	Skatiet šeit: ▪ Karstā ūdens tvertnes uzstādīšanas rokasgrāmata ▪ Pielikuma grāmata papildaprīkojumam
	Vadi: 2 Termistors un savienojuma vads (12 m) ir iekļauti karstā ūdens tvertnes komplektācijā.
	MMI [4] `Mājsaimniecības karstais ūdens`
(DHW tvertnei) Strāvas padeve palīgsildītājam (no iekštelpu iekārtas uz palīgsildītāja termālo aizsargu)	Skatiet šeit: ▪ DHW tvertnes uzstādīšanas rokasgrāmata ▪ Pielikuma grāmata papildaprīkojumam
	Vadi: (2+GND)×2,5 mm²
	MMI [4.14] `Palīgsildītājs`
(DHW tvertnei) Palīgsildītāja strāvas padeve (no tīkla uz iekštelpu iekārtu)	Skatiet šeit: ▪ Karstā ūdens tvertnes uzstādīšanas rokasgrāmata ▪ Pielikuma grāmata papildaprīkojumam
	Vadi: 2+GND Maksimālā strāvas plūsma: 13 A
	MMI [4.14] `Palīgsildītājs`

telpas termostatam (vadu vai bezvadu):

Ja ir šāda situācija…	Skatiet…
Bezvadu telpas termostats	▪ Bezvadu telpas termostata uzstādīšanas rokasgrāmata ▪ Pielikuma grāmata papildaprīkojumam
Vadu telpas termostats bez vairāku zonu galvenās iekārtas	▪ Vadu telpas termostata uzstādīšanas rokasgrāmata ▪ Pielikuma grāmata papildaprīkojumam

Ja ir šāda situācija…	Skatiet…
Vadu telpas termostats ar vairāku zonu galveno iekārtu	▪ Vadu telpas termostata (digitālā vai analoga) + vairāku zonu galvenās iekārtas Uzstādīšanas rokasgrāmata ▪ Pielikuma grāmata papildaprīkojumam ▪ Šajā gadījumā: ▪ Jums ir jāpieslēdz vadu telpas termostats (digitālais vai analogais) pie vairāku zonu galvenās iekārtas ▪ Jums ir jāpieslēdz vairāku zonu galvenā iekārta pie āra iekārtas ▪ Dzesēšanas/sildīšanas darbībai jums ir arī jāuzstāda relejs (ārējais piederums, skatiet pielikuma grāmatu papildaprīkojumam)

6.4.1 Elektrisko vadu savienošana ar iekšējo bloku

Iekārtas atvēršana

Skatiet šeit: "4.2.1 Iekštelpu iekārtas atvēršana" [▸ 5].

Kabeļu izvietojums

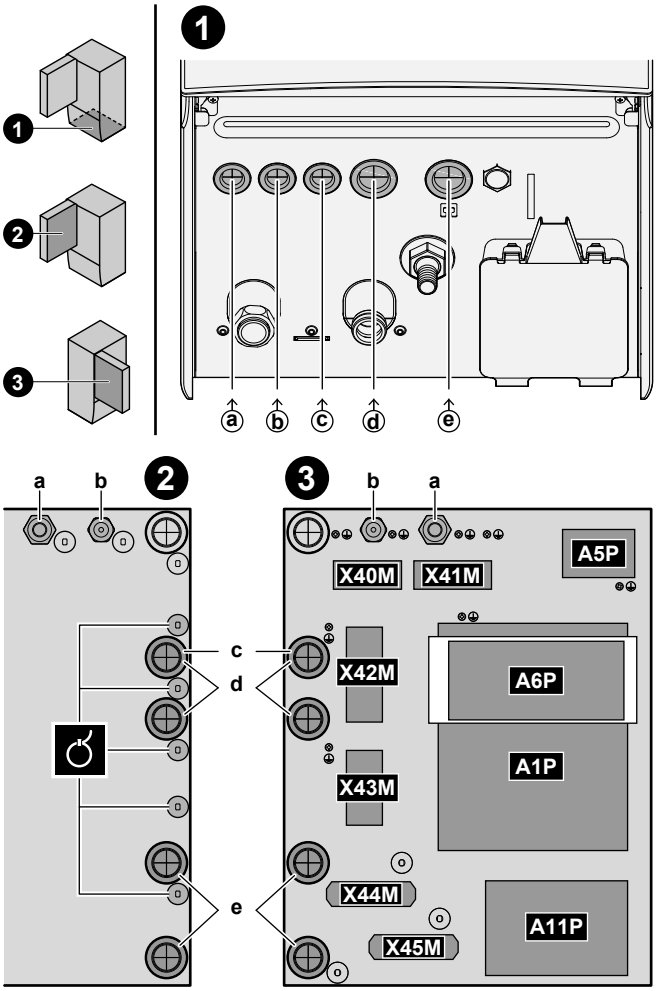

❶	Ievilkšana iekārtā (no apakšas)
❷	Ievilkšana slēdžu kārbā (no aizmugures) + slodzes samazināšana (kabeļu savilcēji vai kabeļu ievadi)
❸	Spaiļu bloki un PCB (slēdžu kārbā): ▪ A1P: hidro PCB ▪ A5P: strāvas padeve PCB ▪ A6P: daudzpakāpju rezerves sildītājs PCB ▪ A11P: PCB saskarne

Kabeļi

Piezīme: Par Ethernet kabeli skatiet "6.4.16 Ethernet kabeļa (Modbus/LAN) pieslēgšana" [▸ 25].

#	Kabelis	Spaiļu bloks
a	Rezerves sildītāja strāvas padeve	X41M
b	Starpsavienojuma kabelis (= strāvas padeve)	X40M
c	Normāla kWh nomināla strāvas padeve iekštelpu iekārtai (ja āra iekārta ir pievienota vēlamajai kWh nomināla strāvas padevei)	X42M
d	Augstsprieguma papildaprīkojuma vienības: ▪ Siltumsūkņa konvektors (papildaprīkojuma komplekts) ▪ Telpas termostats (papildaprīkojuma komplekts) ▪ Noslēgvārsts (ārējais piederums) ▪ Karstā ūdens sūknis + papildu ārējie sūkņi (ārējais piederums) ▪ Signāla izvade (ārējais piederums) ▪ Pārslēgšana uz ārējā siltuma avota vadību (ārējais piederums) ▪ Divvērtīgais apiešanas vārsts (ārējais piederums) ▪ Nesaistīts apiešanas vārsts (ārējais piederums) ▪ Telpas apsildes/dzesēšanas darbības vadība (ārējais piederums) ▪ Smart Grid (augstsprieguma kontakti) (iegādājami atsevišķi) ▪ 3 virzienu vārsts (DHW tvertnes gadījumā) ▪ Strāvas padeve palīgsildītājam (no tīkla uz iekštelpu iekārtu) (DHW tvertnes gadījumā) ▪ Strāvas padeve palīgsildītājam un termālajam aizsargam (no iekštelpu iekārtas DHW tvertnes) (DHW tvertnes gadījumā)	X42M+X43M
e	Zemsprieguma papildaprīkojuma vienības: ▪ Vēlamais strāvas padeves kontakts (ārējais piederums) ▪ Cilvēka komforta saskarne (papildaprīkojuma komplekts) ▪ Ārtelpu apkārtējās temperatūras sensors (papildaprīkojuma komplekts) ▪ Iekštelpu apkārtējās temperatūras sensors (papildaprīkojuma komplekts) ▪ Elektrības skaitītāji (iegādājams atsevišķi) ▪ Drošības termostats (ārējais piederums) ▪ Smart Grid (iegādājams atsevišķi) ▪ Karstā ūdens tvertnes termistors (papildaprīkojuma komplekts) (DHW tvertnes gadījumā) ▪ Divu zonu maisīšanas komplekts (papildaprīkojuma komplekts) ▪ Solārā ievade (ārējais piederums)	X44M+X45M

INFORMĀCIJA

Uzstādot ārējo piederumu vai papildu kabeļus, paredziet pietiekamu kabeļa garumu. Tādējādi būs iespējams noņemt/pārvietot slēdžu kārbu un piekļūt citām daļām apkopes laikā.

UZMANĪBU!

NESPIEDIET kabeli iekārtā un neievietojiet tajā lieko kabeļa gabalu.

6.4.2 Elektrotīkla strāvas padeves avota pievienošana

PIEZĪME

Pretbloķēšanas drošības procedūra – Sūkņi un vārsti:

Tālāk norādītiem sūkņiem un vārstiem ir pretbloķēšanas drošības procedūra. Tas nozīmē, ka, ja komponente 24 stundas ir neaktīva (sūkņu gadījumā), aizvērta (noslēgvārstu gadījumā) vai miera stāvoklī (divu zonu komplekta jaucējvārsta gadījumā), tad komponente īsu brīdi darbosies, lai nodrošinātu, ka tā neiesprūst.

- Iekārtas sūknis
- Dz/A sekundārais sūknis
- Dz/A ār. sūknis galv.
- Dz/A ār. sūknis pap.
- Galvenās zonas slēgvārsts
- Papildu zonas slēgvārsts
- Divu zonu komplekta jaucējvārsts
- Divu zonu komplekta tiešais sūknis
- Divu zonu komplekta jauktais sūknis

Piezīme:

- Lai nodrošinātu šo pretbloķēšanas drošības procedūru, iekārtai jābūt pieslēgtai strāvas padevei visu gadu.
- Apkopes režīmā pretbloķēšanas drošības procedūra netiek palaista.
- Kad tiek uzsākta pretbloķēšanas drošības procedūra vienai komponentei (sūknim vai noslēgvārstam) konkrētā zonā, tiek atbloķēta arī otra komponente šajā zonā, ja tā ir uzstādīta. **Piemērs:** Ja tiek atbloķēts galvenās zonas sūknis, tiek atbloķēts arī šīs zonas noslēgvārsts.

Šajā tēmā tiek aprakstīti 2 iespējamie veidi, kā pievienot tīkla strāvas padevi:

- Normālas kWh nomināla strāvas padeves gadījumā
- Vēlamās kWh nomināla strāvas padeves gadījumā

Gadījumā, ja āra iekārta ir pievienota normālai kWh nomināla strāvas padevei

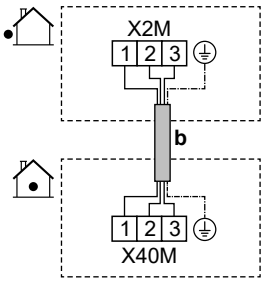

	b	Starpsavienojuma kabelis (= tīkla strāvas padeve) (āra iekārta pievienota normālai kWh nomināla strāvas padevei)	▪ Sekojiet kabeļtrasei ⓑ→ šeit: "6.4.1 Elektrisko vadu savienošana ar iekšējo bloku" [▶ 15]. ▪ Vadi: (3+GND)×1,5 mm²
MMI	—		

Ja āra iekārta ir pievienota vēlamai kWh nomināla strāvas padevei

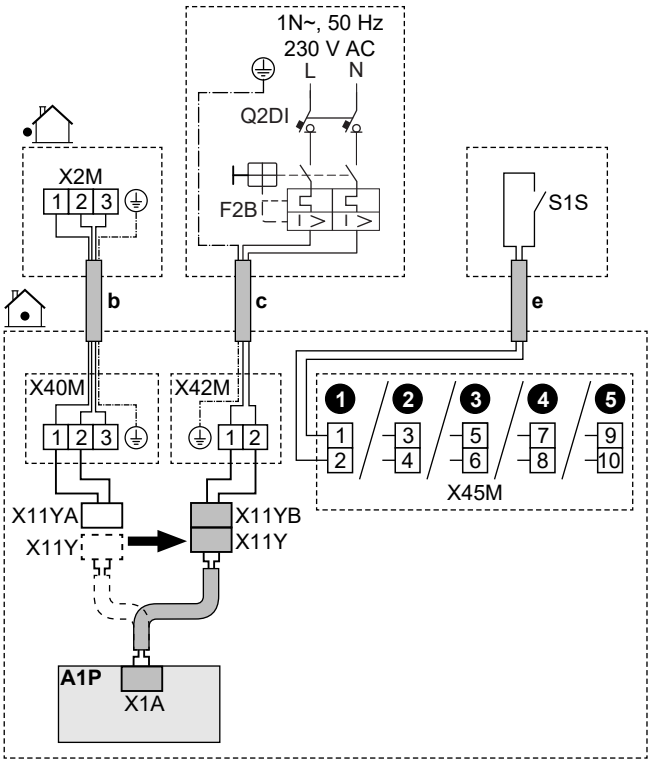

	b	Starpsavienojuma kabelis (= tīkla strāvas padeve) (āra iekārta pievienota vēlamai kWh nomināla strāvas padevei)	▪ Sekojiet kabeļtrasei ⓑ→ šeit: "6.4.1 Elektrisko vadu savienošana ar iekšējo bloku" [▸ 15]. ▪ Vadi: (3+GND)×1,5 mm²
	c	Normāla kWh nomināla strāvas padeve iekštelpu iekārtai	▪ Sekojiet kabeļtrasei ⓒ→ šeit: "6.4.1 Elektrisko vadu savienošana ar iekšējo bloku" [▸ 15]. ▪ Vadi: (2+GND)×1,5 mm² ▪ Maksimālā strāvas plūsma: 5 A ▪ Ieteicamais atsevišķi iegādājamais drošinātājs (F2B): 6 A ▪ Q2DI: Noplūdstrāvas aizsargslēdzis / paliekošās strāvas ierīce Strāvas padeves līnijā VIENMĒR uzstādiet paliekošās strāvas ierīci (RCD), kas atbilst valsts elektroinstalācijas noteikumiem. Tai ir jābūt 30 mA RCD ar tūlītēju darbību, ja vien valsts elektroinstalācijas noteikumos nav noteikts citādi.
	e	Vēlamās kWh nomināla strāvas padeves kontakti (S1S)	▪ Sekojiet kabeļtrasei ⓔ→ šeit: "6.4.1 Elektrisko vadu savienošana ar iekšējo bloku" [▸ 15]. ▪ Vadi: 2×0,75 mm² ▪ Maksimālais garums: 50 m. ▪ Kontakta nominālś: 16 V līdzstr. ▪ Tas ir Lauka informācijas īpašnieks ievades savienojums. Skatiet šeit: "6.3 Lauka informācijas īpašnieks savienojumi" [▸ 11].
	X11Y	▪ Atvienojiet X11Y no X11YA. ▪ Pievienojiet X11Y elementam X11YB.	
MMI		▪ [13] Lauka informācijas īpašnieks (HP tarifu kontakts) ▪ [9.14.1] Darbības režīms (Siltumsūkņa tarifs)	

6.4.3 Rezerves sildītāja strāvas padeves pievienošana

SARGIETIES!

Rezerves sildītājam IR JĀBŪT īpaši paredzētam barošanas blokam, un tam IR JĀBŪT aizsargātam ar drošības ierīcēm, kuras tiek pieprasītas saskaņā ar spēkā esošajiem tiesību aktiem.

SARGIETIES!

Uzstādot drošinātāju <10 A, rīkojieties piesardzīgi.

Skatiet iestatījumu [10.8] Konfigurēšanas vednis - Rezerves sildītājs, lai piemērotu pareizo ierobežojumu.

UZMANĪBU!

Lai garantētu, ka iekārta ir pilnībā sazemēta, VIENMĒR pievienojiet rezerves sildītāja strāvas padevi un sazemējuma kabeli.

UZMANĪBU!

Ja iekštelpu iekārtai ir atsevišķa tvertne ar iebūvētu elektrisko palīgsildītāju, rezerves sildītājam un palīgsildītājam lietojiet šim mērķim paredzēto strāvas kontūru. NEKAD neizmantojiet strāvas ķēdi, kas tiek koplietota ar citu ierīci. Šai strāvas ķēdei JĀBŪT aizsargātai ar nepieciešamajām drošības ierīcēm saskaņā ar spēkā esošajiem tiesību aktiem.

PIEZĪME

Ja rezerves sildītājs nav ieslēgts, tad:

- Telpu apsilde un tvertnes uzsildīšana nav atļauta.
- Tiek ģenerēta kļūda AA-01 (Rezerves sildītājs pārkarsis, vai rezerves sildītāja strāvas kabelis nav pievienots).

PIEZĪME

Rezerves sildītāja izvade ir atkarīga no elektroinstalācijas un atlases lietotāja saskarnē. Pārliecinieties, ka strāvas padeve atbilst atlasei lietotāja saskarnē.

Iespējamie izkārtojumi 9W modeļiem (9 kW daudzpakāpju rezerves sildītājs)

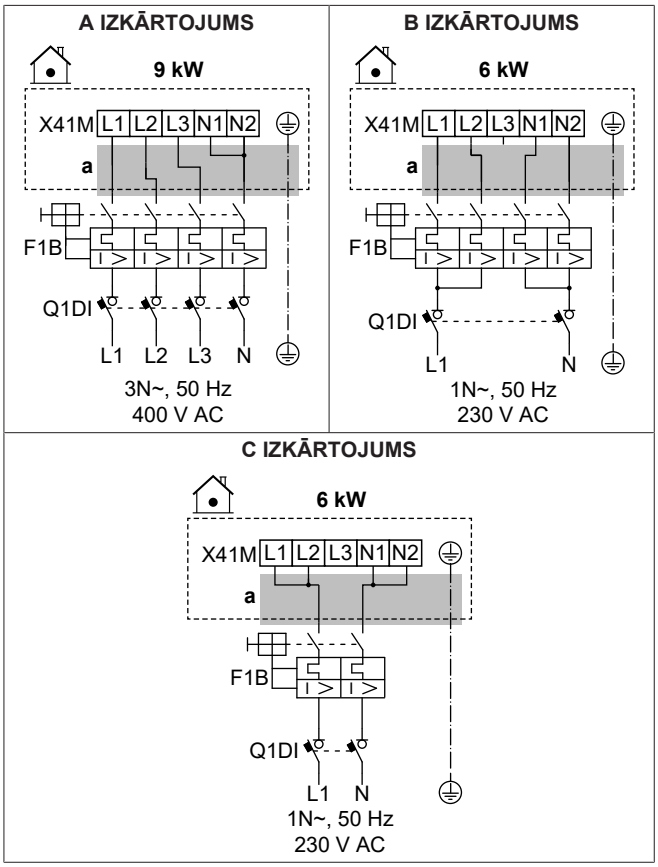

Iespējamie izkārtojumi 4V modeļiem (4,5 kW daudzpakāpju rezerves sildītājs)

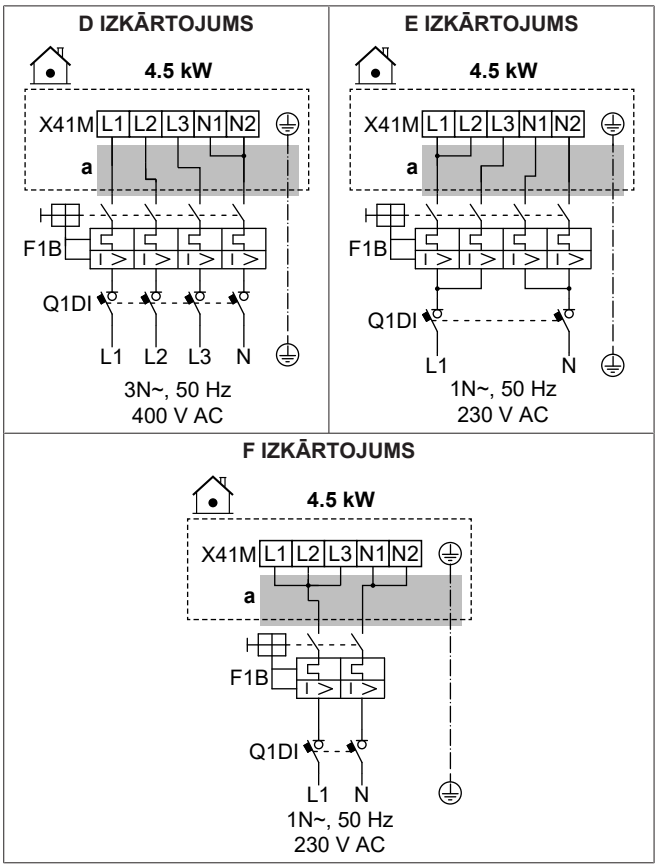

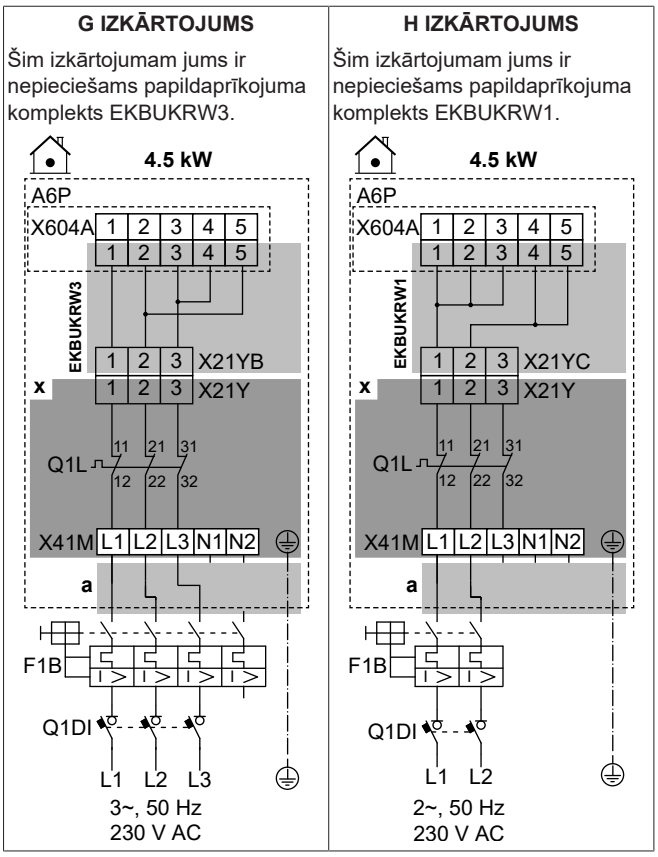

	a	Sekojiet kabeļtrasei ⓐ→ šeit: "6.4.1 Elektrisko vadu savienošana ar iekšējo bloku" [▶ 15].
	x	Rūpnīcā uzstādīts
	EKBUKRW1	Papildaprīkojuma komplekts: rezerves sildītāja vadu kūlis 2 fāžu 230 V bez N strāvas padeves. Jāizmanto rūpnīcā uzstādīto vadu kūļa vietā (ar savienotāju X21YA).
	EKBUKRW3	Papildaprīkojuma komplekts: rezerves sildītāja vadu kūlis 3 fāžu 230 V bez N strāvas padeves. Jāizmanto rūpnīcā uzstādīto vadu kūļa vietā (ar savienotāju X21YA).
	F1B	Pārslodzes drošinātājs (ārējais piederums)
	Q1DI	Noplūdstrāvas aizsargslēdzis (ārējais piederums)
	Q1L	Rezerves sildītāja termālais aizsargs
MMI	[5.5] `Rezerves sildītājs`	

Elektroinstalācijas komponentu specifikācijas

Komponents		IZKĀRTOJUMS							
		A	B	C	D	E	F	G	H
Strāvas padeve:									
	Spriegums	390-410 V	220-240 V		390-410 V	220-240 V			
	Jauda	9 kW	6 kW		4,5 kW				
	Nominālā strāva	13 A	13 A	26,1	6,5 A	13 A	19,6	17 A[(a)]	19,6 A[(a)]
	Fāze	3N~	1N~		3N~	1N~		3~	2~
	Frekvence	50 Hz							

Komponents	IZKĀRTOJUMS							
	A	B	C	D	E	F	G	H
Vada izmērs	OBLIGĀTI jāatbilst valsts noteiktajiem elektroinstalācijas noteikumiem							
	Vada izmērs atkarībā no strāvas, bet minimums ir 2,5 mm²		Min. 6 mm²	Vada izmērs atkarībā no strāvas, bet minimums ir 2,5 mm²		Min. 4 mm²	Vada izmērs atkarībā no strāvas, bet minimums ir 2,5 mm²	Min. 4 mm²
	5 dzīslu vads		3 dzīslu vads	5 dzīslu vads		3 dzīslu vads	4 dzīslu vads	3 dzīslu vads
	3L+N+GND	2L+2N+GND	L+N+GND	3L+N+GND	2L+2N+GND	L+N+GND	3L+GND	2L+GND
Ieteicamais pārslodzes drošinātājs	4 polu 16 A		2 polu 32 A	4 polu 10 A	4 polu 16 A	2 polu 25 A	4 polu 20 A	2 polu 25 A
Zemējuma noplūdstrāvas aizsargslēdzis/paliekošās strāvas ierīce	Strāvas padeves līnijā VIENMĒR uzstādiet paliekošās strāvas ierīci (RCD), kas atbilst valsts elektroinstalācijas noteikumiem. Tai ir jābūt 30 mA RCD ar tūlītēju darbību, ja vien valsts elektroinstalācijas noteikumos nav noteikts citādi.							

[a] Elektroiekārta atbilst Standarta EN/IEC 61000-3-12 prasībām (Eiropas/starptautiskais tehniskais standarts, kurā noteiktas strāvas augstāko harmoniku robežas, ko rada publiskām zemsprieguma sistēmām pieslēgtas ierīces, kuru ieejas strāva >16 A un ≤75 A uz fāzi).

6.4.4 Lai pieslēgtu parasti aizvērtu noslēgvārstu (ievades noplūdes apturēšana)

PIEZĪME

Noslēgvārsts (ieplūdes noplūdes apturēšana) ir aprīkots ar pretbloķēšanas drošības procedūru. Lai varētu iespējot šo procedūru, iekārtai ir jābūt pieslēgtai pie strāvas padeves visu gadu. Šī procedūra darbojas šādi ik pēc 14 dienām pēc pēdējās izpildes:

- Ja iekārta nedarbojas, tiek izpildīta pretbloķēšanas drošības procedūra (t. i., vārsts uz īsu laiku aizveras).
- Ja iekārta darbojas, pretbloķēšanas drošības procedūra tiek atlikta ne ilgāk kā uz 7 dienām. Ja pēc šīm 7 dienām iekārta joprojām darbojas, tā uz laiku tiks apturēta piespiedu kārtā, lai izpildītu pretbloķēšanas drošības procedūru.

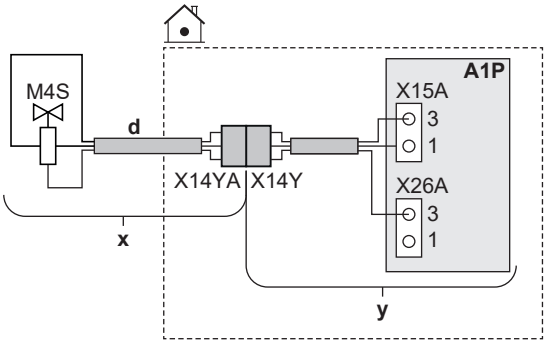

	x	Piegādāts kā piederums
	y	Rūpnīcā uzstādīts
	d	Sekojiet kabeļtrasei ⓓ→ šeit: "6.4.1 Elektrisko vadu savienošana ar iekšējo bloku" [▸ 15].
	M4S	Parasti aizvērts noslēgvārsts (ievades noplūdes apturēšana)
	X14Y	pievienojiet X14YA elementam X14Y.
MMI	—	

6.4.5 Noslēgšanas vārsta pievienošana

INFORMĀCIJA

Noslēgšanas vārsta izmantošanas piemērs. Ja ir viena LWT zona un ir zemgrīdas apsildes un siltumsūkņa konvektoru kombinācija, uzstādiet noslēgšanas vārstu pirms zemgrīdas apsildes, lai novērstu kondensāta veidošanos uz grīdas dzesēšanas darbības laikā.

PIEZĪME

NC (parasti aizvērtam) vārstam un NO (parasti atvērtam) vārstam elektroinstalācija ir atšķirīga.

Parasti aizvērtu noslēgvārstu gadījumā

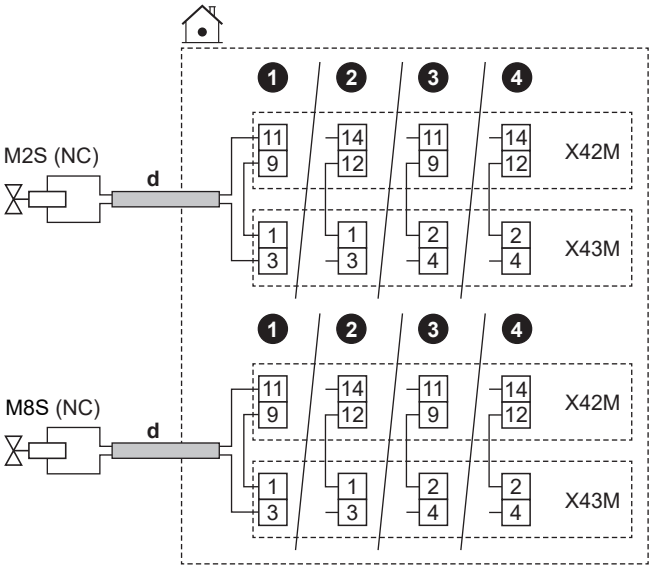

Parasti atvērtu noslēgvārstu gadījumā

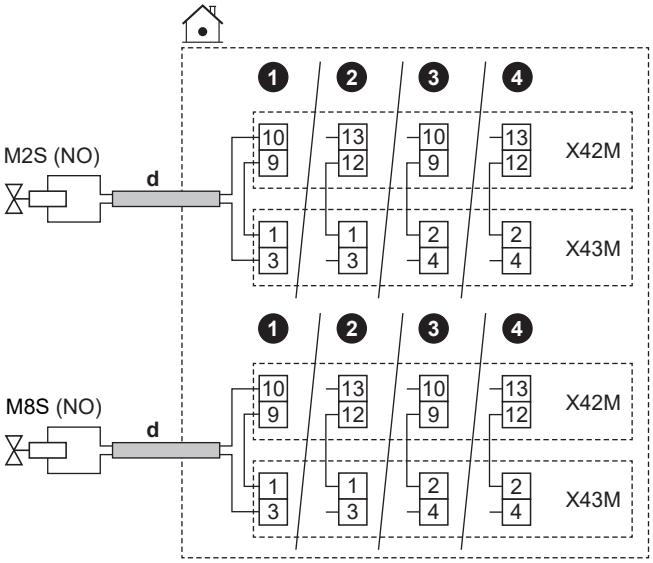

	d	▪ Sekojiet kabeļtrasei ⓓ→ šeit: "6.4.1 Elektrisko vadu savienošana ar iekšējo bloku" [▸ 15]. ▪ Vadi: (2 + pārvienojums)×1 mm² ▪ Šis ir `Lauka informācijas īpašnieks` izvades savienojums. Skatiet šeit: "6.3 `Lauka informācijas īpašnieks` savienojumi" [▸ 11].	
	M2S	Noslēgvārsts galvenajai zonai	Maksimālā slodze: 0,1 A, 230 V maiņstr.
	M8S	Papildu zonas noslēgvārsts	
	NC	Parasti aizvērts	
	NO	Parasti atvērts	
MMI	▪ [13] `Lauka informācijas īpašnieks`: ▪ `Galvenās zonas slēgvārsts` ▪ `Papildu zonas slēgvārsts` ▪ [6.4.22] `Galvenās zonas slēgvārsts` (izpildmehānisma statuss, tikai lasāms) ▪ [6.4.23] `Papildu zonas slēgvārsts` (izpildmehānisma statuss, tikai lasāms) Plašāku informāciju skatiet norādēs par lietošanu uzstādītāja atsauces rokasgrāmatā.		

6.4.6 Sūkņu (DHW sūkņa un/vai ārējo sūkņu) pieslēgšana

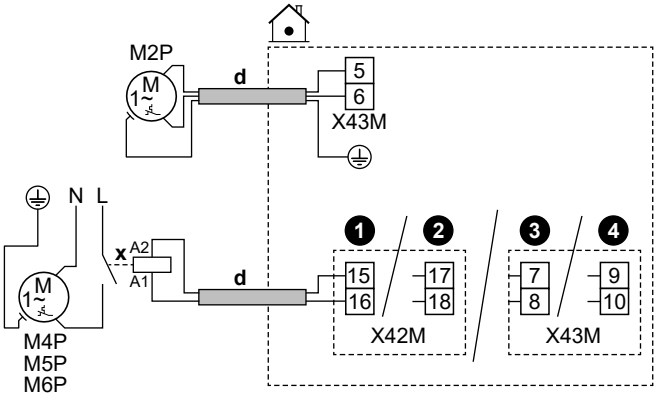

	d	▪ Sekojiet kabeļtrasei ⓓ→ šeit: "6.4.1 Elektrības vadu savienošana ar iekštelpu iekārtu" [▸ 15]. ▪ Vadi: (2+GND)×1 mm² ▪ Šis ir `Lauka informācijas īpašnieks` izvades savienojums. Skatiet šeit: "6.3 `Lauka informācijas īpašnieks` savienojumi" [▸ 11].	
	x	Ārējais relejs	
	M2P	DHW sūknis: ▪ Maksimālā jauda: 2 A (izsitienstrāva), 230 V maiņstr., 1 A (nepārtraukta)	
	M4P	`Dz/A sekundārais sūknis`	Maksimālā slodze: 0,3 A, 230 V maiņstr.
	M5P	`Dz/A ār. sūknis galv.`	
	M6P	`Dz/A ār. sūknis pap.`	
MMI	▪ [13] `Lauka informācijas īpašnieks` ▪ `MKŪ sūknis`: sūknis, ko izmanto karstā ūdens tūlītējai padevei un/vai dezinfekcijas darbībai. Šajā gadījumā funkcionalitāte ir jānorāda arī iestatījumā [4.13] `MKŪ sūknis`: * `Tūlītēja karstā ūdens padeve` * `Dezinfekcija` * `Abi` ▪ `Dz/A sekundārais sūknis`: sūknis darbojas, ja ir pieprasījums no galvenās vai papildu zonas. ▪ `Dz/A ār. sūknis galv.`: sūknis darbojas, ja ir pieprasījums no galvenās zonas. ▪ `Dz/A ār. sūknis pap.`: sūknis darbojas, ja ir pieprasījums no papildu zonas. ▪ [4.26] `MKŪ sūkņa grafiks` ▪ [6.4.24] `Dz/A sekundārais sūknis` (izpildmehānisma statuss, tikai lasāms) ▪ [6.4.25] `Dz/A ār. sūknis galv.` (izpildmehānisma statuss, tikai lasāms) ▪ [6.4.26] `Dz/A ār. sūknis pap.` (izpildmehānisma statuss, tikai lasāms) Plašāku informāciju skatiet norādēs par lietošanu uzstādītāja atsauces rokasgrāmatā.	

6.4.7 Signāla izvada pievienošana

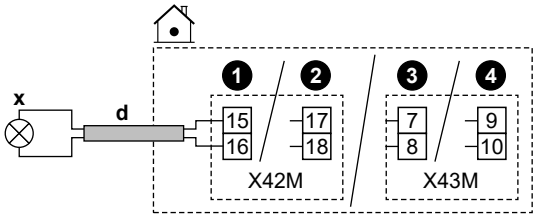

	d	▪ Sekojiet kabeļtrasei ⓓ→ šeit: "6.4.1 Elektrisko vadu savienošana ar iekšējo bloku" [▸ 15]. ▪ Vadi: 2×1 mm² ▪ Šis ir `Lauka informācijas īpašnieks` izvades savienojums. Skatiet šeit: "6.3 `Lauka informācijas īpašnieks` savienojumi" [▸ 11].
	x	Signāla izvade: ▪ Maksimālā slodze: 0,3 A, 230 V maiņstr.
MMI	▪ [13] `Lauka informācijas īpašnieks (Trauksme)`: Ja kļūmes veids ir kļūda, tiek aktivizēta signāla izvade.	

6.4.8 Telpas dzesēšanas/apsildes IESLĒGŠANAS/IZSLĒGŠANAS izvada pievienošana

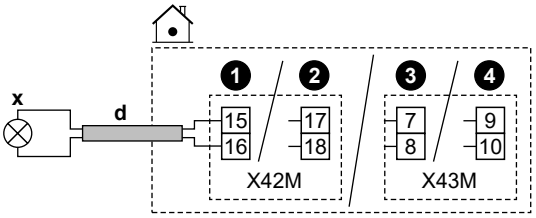

	d	▪ Sekojiet kabeļtrasei ⓓ→ šeit: "6.4.1 Elektrisko vadu savienošana ar iekšējo bloku" [▸ 15]. ▪ Vadi: 2×1 mm² ▪ Šis ir Lauka informācijas īpašnieks izvades savienojums. Skatiet šeit: "6.3 Lauka informācijas īpašnieks savienojumi" [▸ 11].
	x	Telpu dzesēšanas/apsildes IESLĒGŠANAS/IZSLĒGŠANAS izvads: ▪ Maksimālā slodze: 0,3 A, 230 V maiņstr.
MMI		▪ [13] Lauka informācijas īpašnieks (Dzesēšanas/Apsildes režīms): Šis signāls kļūst aktīvs, kad iekārta darbojas telpu dzesēšanas režīmā. Plašāku informāciju skatiet norādēs par lietošanu uzstādītāja atsauces rokasgrāmatā.

6.4.9 Pārslēgšanas uz ārējo siltuma avotu pievienošana

INFORMĀCIJA

Divvērtīga darbība ir iespējama TIKAI VIENAS izplūdes ūdens temperatūras zonas gadījumā ar:

- telpu termostata vadības ierīci, VAI
- ārējā telpu termostata vadības ierīci.

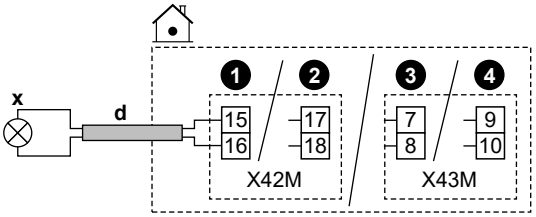

	d	▪ Sekojiet kabeļtrasei ⓓ→ šeit: "6.4.1 Elektrisko vadu savienošana ar iekšējo bloku" [▸ 15]. ▪ Vadi: 2×1 mm² ▪ Šis ir Lauka informācijas īpašnieks izvades savienojums. Skatiet šeit: "6.3 Lauka informācijas īpašnieks savienojumi" [▸ 11].
	x	Pārslēgšana uz ārējo siltuma avotu: ▪ Maksimālā slodze: 0,3 A, 230 V maiņstr.
MMI		▪ [13] Lauka informācijas īpašnieks (Ārējais siltuma avots): Šis signāls nosūta aktīvu pieprasījumu aktivizēt ārējo siltuma avotu. ▪ [5.14] Bivalents ▪ [5.37] Bivalents ir (IESLĒGTS) Plašāku informāciju skatiet norādēs par lietošanu uzstādītāja atsauces rokasgrāmatā.

6.4.10 Lai pievienotu divvērtīgo apiešanas vārstu

PIEZĪME

NC (parasti aizvērtam) vārstam un NO (parasti atvērtam) vārstam elektroinstalācija ir atšķirīga.

Parasti aizvērtu divvērtīgu apiešanas vārstu gadījumā

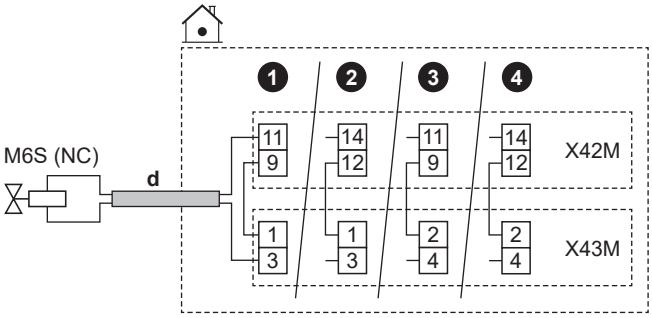

Parasti atvērtu divvērtīgu apiešanas vārstu gadījumā

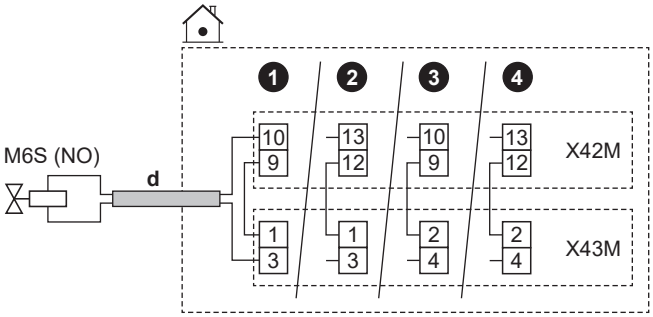

	d	▪ Sekojiet kabeļtrasei ⓓ→ šeit: "6.4.1 Elektrisko vadu savienošana ar iekšējo bloku" [▸ 15]. ▪ Vadi: (2 + pārvienojums)×1 mm² ▪ Šis ir Lauka informācijas īpašnieks izvades savienojums. Skatiet šeit: "6.3 Lauka informācijas īpašnieks savienojumi" [▸ 11].
	M6S	Divvērtīgs apiešanas vārsts (aktivizēts divvērtīgas aktivitātes gadījumā): ▪ Maksimālā slodze: 0,1 A, 230 V maiņstr.
	NC	Parasti aizvērts
	NO	Parasti atvērts
MMI		▪ [13] Lauka informācijas īpašnieks (Bivalentais apvada vārsts) ▪ [5.14] Bivalents ▪ [5.37] Bivalents ir (IESLĒGTS) ▪ [6.4.21] Bivalentais apvada vārsts (izpildmehānisma statuss, tikai lasāms): vārsts, kas apiet plūsmu, kad papildu siltuma avota sūknis darbojas. Plašāku informāciju skatiet norādēs par lietošanu uzstādītāja atsauces rokasgrāmatā.

6.4.11 Lai pieslēgtu nesaistīto apiešanas vārstu

PIEZĪME

Vadu pieslēgums atšķiras šādiem gadījumiem:

- NC (parasti aizvērts), 2 vadu veida vārsts
- NO (parasti atvērts), 2 vadu veida vārsts
- NO (parasti atvērts), 3 vadu veida vārsts

Parasti aizvērta, 2 vadu veida vārsta gadījumā:

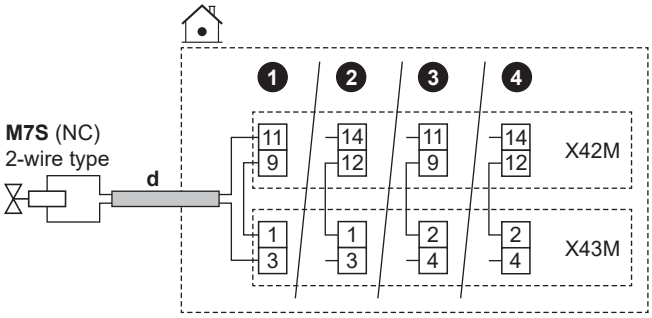

Parasti atvērta, 2 vadu veida vārsta gadījumā:

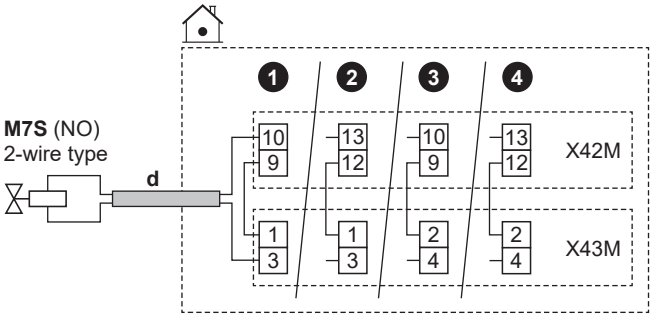

Parasti atvērta, 3 vadu veida vārsta gadījumā:

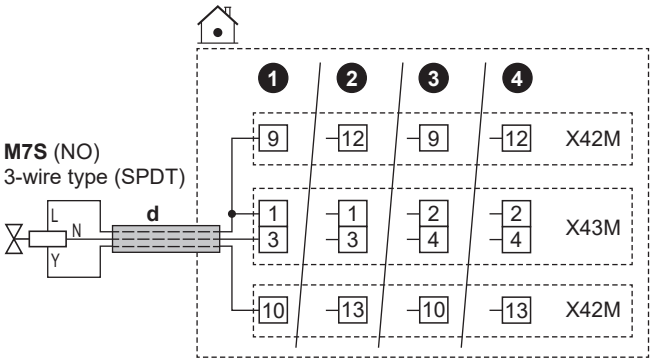

	d	▪ Sekojiet kabeļtrasei ⓓ→ šeit: "6.4.1 Elektrisko vadu savienošana ar iekšējo bloku" [▸ 15]. ▪ Vadi: (2 vai 3 + pārvienojums)×1 mm² ▪ Šis ir `Lauka informācijas īpašnieks` izvades savienojums. Skatiet šeit: "6.3 `Lauka informācijas īpašnieks` savienojumi" [▸ 11].
	M7S	Nesaistīts apiešanas vārsts: ▪ Maksimālā slodze: 0,1 A, 230 V maiņstr.
	2-wire type	2 vadu veids
	3-wire type (SPDT)	3 vadu veids (SPDT)
	NC	Parasti aizvērts
	NO	Parasti atvērts
MMI	▪ [13] `Lauka informācijas īpašnieks` (`Atvienots apiešanas vārsts`) ▪ [3.10] `Hidrauliski atvienots` (IESLĒGTS)	

6.4.12 Elektrības skaitītāju pievienošana

INFORMĀCIJA

Šī funkcionalitāte NAV pieejama lietotāja saskarnes programmatūras agrīnajās versijās.

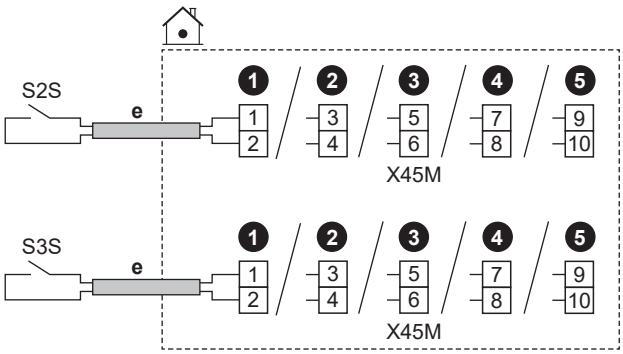

	e	▪ Sekojiet kabeļtrasei ⓔ→ šeit: "6.4.1 Elektrisko vadu savienošana ar iekšējo bloku" [▸ 15]. ▪ Vadi: 2 (uz metru)×0,75 mm² ▪ Tas ir `Lauka informācijas īpašnieks` ievades savienojums. Skatiet šeit: "6.3 `Lauka informācijas īpašnieks` savienojumi" [▸ 11].	
	S2S	1. elektrības skaitītājs	Kontakta nomināls: 16 V līdzstr.
	S3S	2. elektrības skaitītājs	
MMI			

6.4.13 Drošības termostata pievienošana

Pievienojiet ierīcei drošības termostatu, lai novērstu pārāk augstas temperatūras nonākšanu attiecīgajā zonā.

Piezīme: Ja ir 2 LWT zonas ar divu zonu komplektu, jums ir jāpievieno otrs drošības termostats (galvenajai zonai) pie divu zonu komplekta vadības pults (EKMIKPOA), lai novērstu pārāk augstas temperatūras nonākšanu galvenajā zonā.

Plašāku informāciju par drošības termostatu galvenai zonai skatiet norādēs par lietošanu uzstādītāja atsauces rokasgrāmatā.

PIEZĪME

Obligāti izvēlieties un uzstādiet drošības termostatu atbilstoši spēkā esošo tiesību aktu prasībām.

Jebkurā gadījumā, lai izvairītos no nevajadzīgas drošības termostata nostrādāšanas, ieteicams ievērot tālāk sniegtos norādījumus.

- Drošības termostatam ir jābūt automātiski atiestatāmam.
- Drošības termostata maksimālajam temperatūras svārstību līmenim jābūt 2°C/min.
- Drošības termostata nostrādes punkts jāizvēlas atbilstoši pārkaršanas robežai.
- Minimālajam attālumam starp drošības termostatu un motorizēto 3 virzienu vārstu, kas tika piegādāts kopā ar karstā ūdens tvertni, ir jābūt 2 m.

INFORMĀCIJA

Maksimālo izplūdes ūdens temperatūru nosaka, pamatojoties uz iestatījumu [3.12] `Pārkaršanas iestatītā vērtība`. Šis ierobežojums nosaka maksimālo izplūdes ūdeni **sistēmā**. Atkarībā no šī iestatījuma vērtības maksimālā LWT iestatītā vērtība arī tiks samazināta par 5°C, lai nodrošinātu stabilu kontroli attiecībā uz iestatīto vērtību.

Maksimālo izplūdes ūdens temperatūru **galvenajā zonā** nosaka, pamatojoties uz iestatījumu [1.19] `Ūdens kontūra pārkaršana`, tikai gadījumā, ja [3.13.5] `Divu zonu komplekts uzstādīts` ir iespējots. Šis ierobežojums nosaka maksimālo izplūdes ūdeni **galvenajā zonā**. Atkarībā no šī iestatījuma vērtības maksimālā LWT iestatītā vērtība arī tiks samazināta par 5°C, lai nodrošinātu stabilu kontroli attiecībā uz iestatīto vērtību.

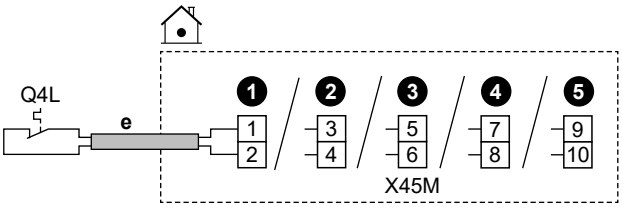

	e	▪ Sekojiet kabeļtrasei ⓔ→ šeit: "6.4.1 Elektrisko vadu savienošana ar iekšējo bloku" [▸ 15]. ▪ Vadi: 2×0,75 mm² ▪ Maksimālais garums: 50 m ▪ Tas ir `Lauka informācijas īpašnieks` ievades savienojums. Skatiet šeit: "6.3 `Lauka informācijas īpašnieks` savienojumi" [▸ 11].
	Q4L	Drošības termostata kontakts iekārtai: ▪ Kontakta nomināls: 16 V līdzstr.
MMI	[13] `Lauka informācijas īpašnieks` (`Drošības termostata iekārta`)	

6.4.14 Smart Grid

INFORMĀCIJA

Smart Grid fotoelementu jaudas impulsu mērītāja (S4S) funkcionalitāte NAV pieejama lietotāja saskarnes programmatūras agrīnajās versijās.

Šajā tēmā aprakstīti dažādi veidi, kā pieslēgt iekštelpu iekārtu pie Smart Grid:

Smart Grid kontakti: ▪ Ja ir zemsprieguma Smart Grid kontakti. ▪ Ja ir augstsprieguma Smart Grid kontakti. Ir jāuzstāda **2 releji** no Smart Grid releju komplekta (EKRELSG).	2 ienākošie Smart Grid kontakti var aktivizēt šādus Smart Grid režīmus:		
	1	**2**	**SG gatavības 1.0 darbības režīms**
	0	0	`Brīvā darbība`
	0	1	`Piespiedu izsl.`
	1	0	`Ieteicams iesl.`
	1	1	`Piespiedu iesl.`
	1	**2**	**SG gatavības 1.1 darbības režīms**
	0	0	Darbības stāvoklis 2
	0	1	Darbības stāvoklis 3
	1	0	Darbības stāvoklis 1
	1	1	

Smart Grid skaitītājs: ▪ Ja ir zemsprieguma Smart Grid skaitītājs. ▪ Ja ir augstsprieguma Smart Grid skaitītājs. Ir jāuzstāda **1 relejs** no Smart Grid releju komplekta (EKRELSG).	Ja ir aktivizēts Smart Grid skaitītājs, siltumsūknis un papildu elektriskie siltuma avoti drīkst darboties, ja ierobežojums to atļauj. **Piezīme:** ▪ Iespējams, ka dažos gadījumos uzticamības apsvērumu dēļ (piemēram, siltumsūkņa palaišanas un atkausēšanas gadījumā) šis ierobežojums attiecībā uz siltumsūkni tiks ignorēts. ▪ Ja rezerves sildītājam ir nepieciešams atbalsts aizsardzības nolūkos, rezerves sildītājs ieslēgsies ar vismaz 2 kW jaudu (lai nodrošinātu uzticamu darbību) pat tad, ja tiktu pārsniegts jaudas ierobežojums.

Saistītie iestatījumi **Smart Grid kontaktu** gadījumā ir šādi:

	▪ [13] `Lauka informācijas īpašnieks`: ▪ `HV/LV Smart Grid 1. kontakts` ▪ `HV/LV Smart Grid 2. kontakts` ▪ [9.14] `Reaģēšana uz pieprasījumu` ▪ [9.14.1] `Darbības režīms (Smart grid gatavi kontakti)`

Saistītie iestatījumi **Smart Grid skaitītāja** gadījumā ir šādi:

	▪ [13] `Lauka informācijas īpašnieks (Viedā mērītāja kontakts)` ▪ [9.14.1] `Darbības režīms (Viedā mērītāja kontakts)` ▪ [9.14.7] `Viedā mērītāja ierobežojums`

savienojumi, ja ir zemsprieguma Smart Grid kontakti

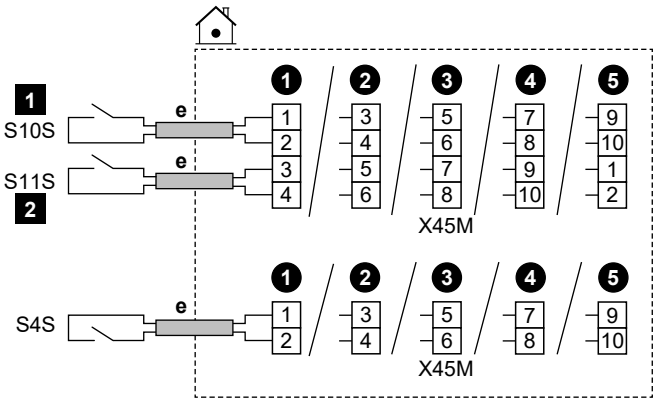

	e	▪ Sekojiet kabeļtrasei ⓔ→ šeit: "6.4.1 Elektrisko vadu savienošana ar iekšējo bloku" [▸ 15]. ▪ Vadi: 0,75 mm² ▪ Tas ir `Lauka informācijas īpašnieks` ievades savienojums. Skatiet šeit: "6.3 `Lauka informācijas īpašnieks` savienojumi" [▸ 11].	
	S4S	Smart Grid fotoelementu strāvas impulsu skaitītājs: ▪ Kontakta nomināls: 16 V līdzstr.	
	S10S / 1	Zemsprieguma Smart Grid kontakts 1	Spriegums: 16 V līdzstr.
	S11S / 2	Zemsprieguma Smart Grid kontakts 2	

savienojumi, ja ir augstsprieguma Smart Grid kontakti

1 Uzstādiet 2 relejus no Smart Grid releju komplekta (EKRELSG) šādi:

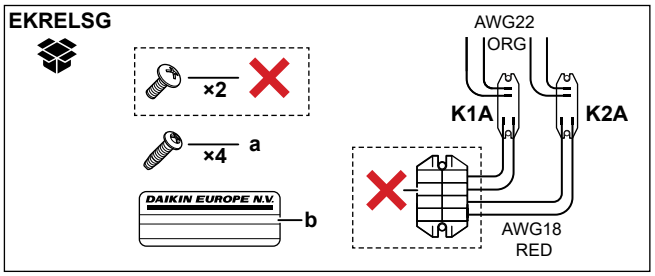

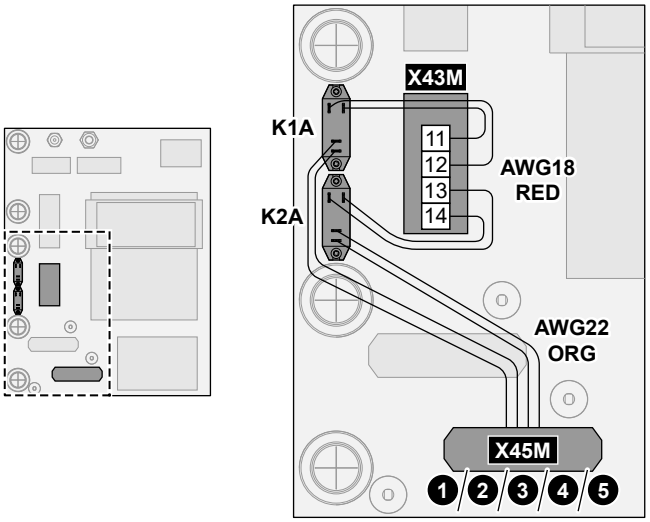

	a	Skrūves K1A un K2A
	b	Uzlīmes, kas jāuzlīmē uz augstsprieguma vadiem
	AWG22 ORG	Vadi (AWG22 oranži), kas nāk no releju kontaktu pusēm; jāpievieno X45M
	AWG18 RED	Vadi (AWG18 sarkani), kas nāk no releju spirāles pusēm; jāpievieno X42M
	K1A, K2A	Releji
	✕	NAV vajadzīgs

2 Savienojiet šādā veidā:

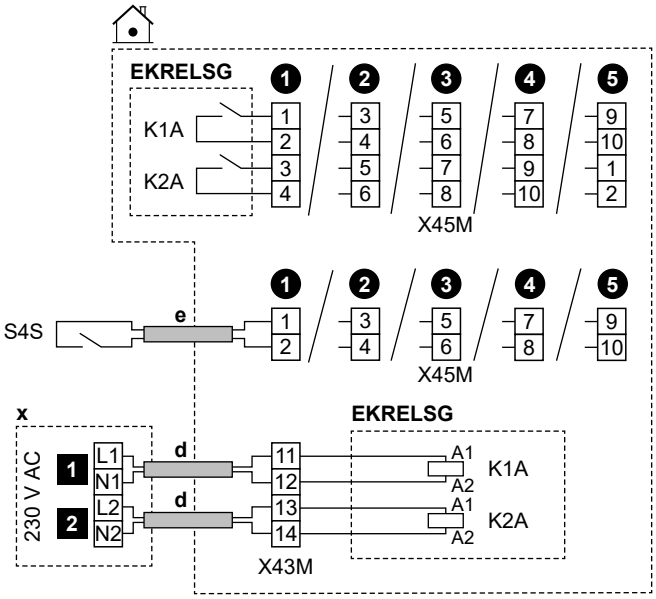

	d	▪ Sekojiet kabeļtrasei ⓓ→ šeit: "6.4.1 Elektrisko vadu savienošana ar iekšējo bloku" [▸ 15]. ▪ Vadi: 4×1 mm²
	e	▪ Sekojiet kabeļtrasei ⓔ→ šeit: "6.4.1 Elektrisko vadu savienošana ar iekšējo bloku" [▸ 15]. ▪ Vadi: 2×0,75 mm²
	x	230 V maiņstr. vadības ierīce
	EKRELSG	Smart Grid releju komplekts Tas ir `Lauka informācijas īpašnieks` ievades savienojums. Skatiet šeit: "6.3 `Lauka informācijas īpašnieks` savienojumi" [▸ 11].
	S4S	Smart Grid fotoelementu strāvas impulsu skaitītājs: ▪ Kontakta nominals: 16 V līdzstr. Tas ir `Lauka informācijas īpašnieks` ievades savienojums. Skatiet šeit: "6.3 `Lauka informācijas īpašnieks` savienojumi" [▸ 11].
	1	Augstsprieguma Smart Grid kontakts 1
	2	Augstsprieguma Smart Grid kontakts 2

savienojumi, ja ir zemsprieguma Smart Grid skaitītājs

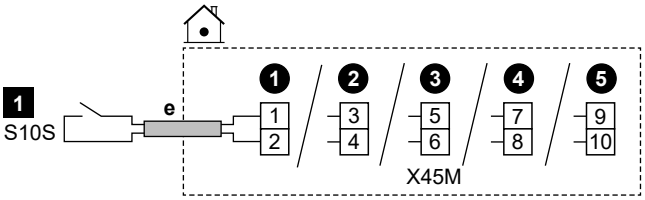

	e	▪ Sekojiet kabeļtrasei ⓔ→ šeit: "6.4.1 Elektrisko vadu savienošana ar iekšējo bloku" [▸ 15]. ▪ Vadi: 2×0,75 mm² ▪ Tas ir `Lauka informācijas īpašnieks` ievades savienojums. Skatiet šeit: "6.3 `Lauka informācijas īpašnieks` savienojumi" [▸ 11].
	S10S / 1	Zemsprieguma Smart Grid skaitītājs: ▪ Spriegums: 16 V līdzstr.

savienojumi, ja ir augstsprieguma Smart Grid skaitītājs

1 Uzstādiet 1 releju (K1A) no Smart Grid releju komplekta (EKRELSG). (skatīt iepriekš: Savienojumi, ja ir augstsprieguma Smart Grid kontakti).

2 Savienojiet šādā veidā:

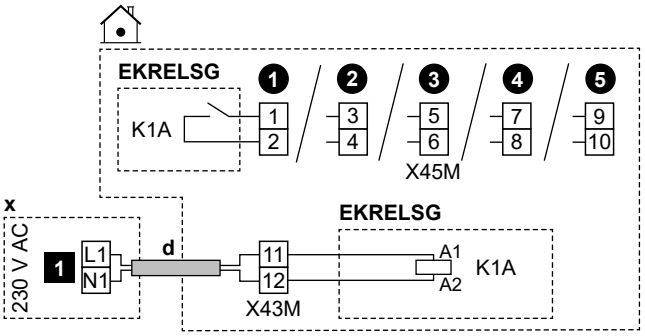

	d	▪ Sekojiet kabeļtrasei ⓓ→ šeit: "6.4.1 Elektrisko vadu savienošana ar iekšējo bloku" [▸ 15]. ▪ Vadi: 2×1 mm²
	x	230 V maiņstr. vadības ierīce
	EKRELSG	Smart Grid releju komplekts Tas ir `Lauka informācijas īpašnieks` ievades savienojums. Skatiet šeit: "6.3 `Lauka informācijas īpašnieks` savienojumi" [▸ 11].
	1	Augstsprieguma Smart Grid skaitītājs

6.4.15 Lai pieslēgtu WLAN kasetni (tiek piegādāts kā papildaprīkojums)

MMI	[8.3] `Bezvadu vārteja`

1 Ievietojiet WLAN kasetni kasetnes ligzdā, kas atrodas uz iekštelpu iekārtas lietotāja saskarnes.

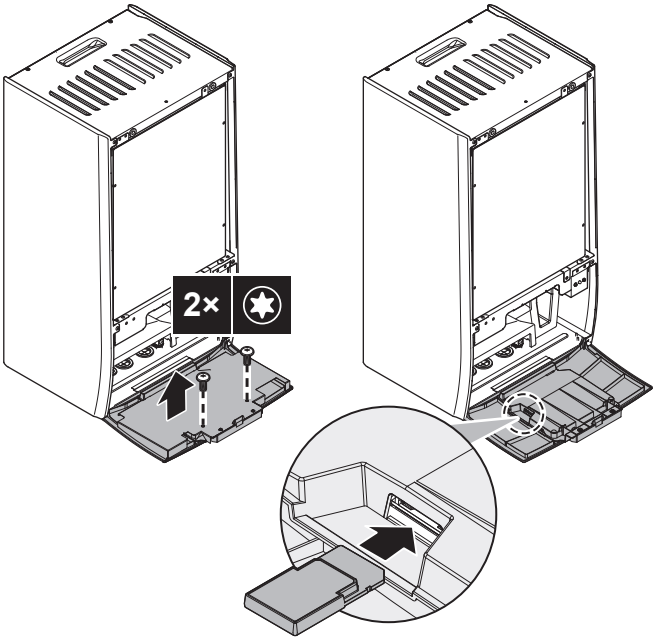

6.4.16 Ethernet kabeļa (Modbus/LAN) pieslēgšana

Izmantojiet vismaz Cat 6a Ethernet kabeli ar šādām īpašībām:
- U/UTP (= neekranēts)
- Savienotājs: RJ45 vīrišķais ar RJ45 vīrišķo

Piezīme:
- Ieteicams, lai kabelim būtu (liets) nospriegojuma mazinātājs, lai novērstu bojājumus šaurās vadu uzstādīšanas vietās.
- Maksimālais kabeļa garums: 100 m.

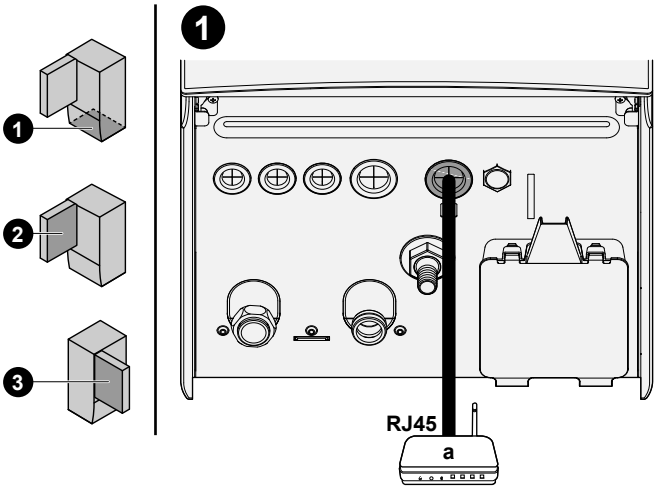

a Mājas maršrutētājs

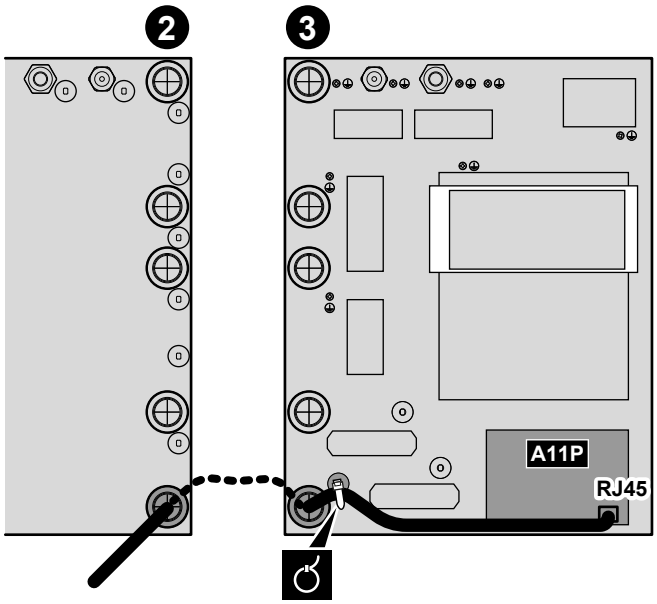

Ferīta serdes

EPBX(U)10+14 gadījumā: Uzlieciet ferīta serdes (TRM-31-20-15E-WE un GRFC-10, kas piegādātas kā piederums) uz Ethernet kabeļa, kā parādīts attēlā, pēc iespējas tuvāk RJ45 savienotājam.

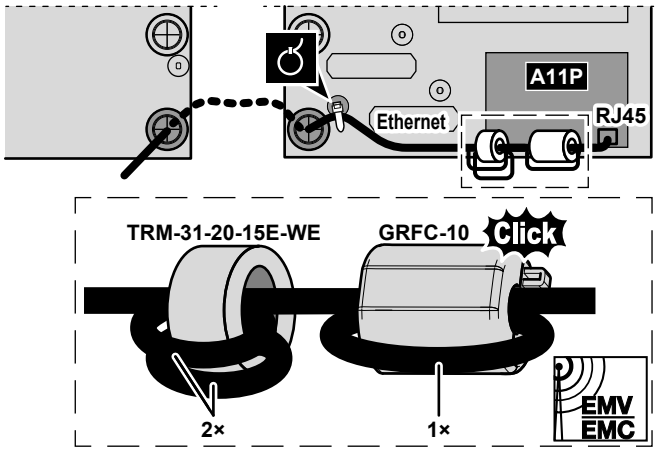

6.4.17 Solārās ievades pievienošana

Ierobežojums: Iespējams tikai autonomas tvertnes EKHWP gadījumā. Lai pieslēgtu tvertni hidrauliski, skatiet EKHWP montāžas rokasgrāmatu.

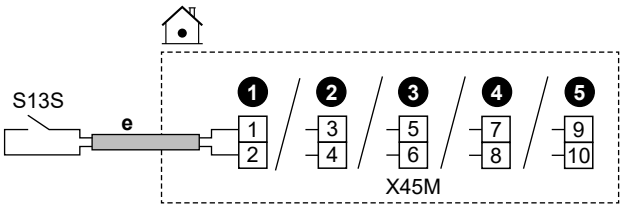

	e	▪ Sekojiet kabeļtrasei ⓔ→ šeit: "6.4.1 Elektrisko vadu savienošana ar iekšējo bloku" [▸ 15]. ▪ Vadi: 2x0,75 mm² ▪ Tas ir `Lauka informācijas īpašnieks` ievades savienojums. Skatiet šeit: "6.3 `Lauka informācijas īpašnieks` savienojumi" [▸ 11].
	S13S	Solārais ievades kontakts: ▪ Kontakta nomināls: 16 V līdzstr.
MMI		▪ [13] `Lauka informācijas īpašnieks` (`Solārais ievads`) ▪ [6.3.26] `Solārais ievads` (sensora statuss (IESLĒGTS/IZSLĒGTS), tikai lasāms)

7 Konfigurācija

Šajā nodaļā ir izskaidrota tikai pamata konfigurācija, kas veikta, izmantojot konfigurācija vedni. Lai iegūtu detalizētākus skaidrojumus un fona informāciju, skatiet konfigurācijas atsauces rokasgrāmatu.

Lietotāja režīms / uzstādītāja režīms

Sākuma ekrānā un lielākajā daļā citu ekrānu, kur attiecināms, varat pārslēgties starp lietotāja režīmu un uzstādītāja režīmu.

	Lietotāja režīms
	Uzstādītāja režīms. Tapas kods: 5678

Izvēlnes struktūra / pārskata lauka iestatījumi

Varat piekļūt uzstādītāja iestatījumiem, izmantojot divas dažādas metodes. Tomēr NE visiem iestatījumiem var piekļūt, izmantojot abas metodes.

Izmantojot izvēlnes struktūru (ar atpakaļceļiem):

1 Sākuma ekrānā izmantojiet navigācijas pogas 〈 ⌂ ◦ ◦ 〉.

2 Dodieties uz jebkuru no izvēlnēm:

[1] Galvenā zona	[8] Savienojamība
[2] Papildu zona	[9] Enerģija
[3] Telpas sildīšana/dzesēšana	[10] Konfigurēšanas vednis
[4] Mājsaimniecības karstais ūdens	[11] Darbības traucējumi
[5] Iestatījumi	[12] NETIEK IZMANTOTS
[6] Informācija	[13] Lauka informācijas īpašnieks
[7] Apkopes režīms	

Izmantojot lauka iestatījumu pārskatu:

1 Ejiet uz [5.7]: Iestatījumi > Vietējo iestatījumu pārskats.

2 Ejiet uz vēlamo lauka iestatījumu. Vajadzības gadījumā lauka iestatījumu kodi ir aprakstīti konfigurācijas atsauces rokasgrāmatā. **Piemērs:** Ejiet uz **005**, lai piekļūtu ūdens cauruļu aizsalšanas novēršanas funkcijai. Lauka kodi, kas nav piemērojami, ir parādīti pelēkā krāsā.

3 Atlasiet vēlamo vērtību.

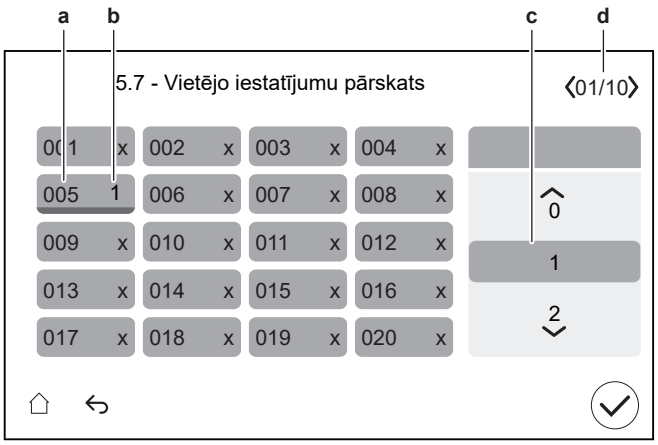

a Lauka iestatījuma kods
b Atlasītā vērtība
c Lai atlasītu vēlamo vērtību
d Lai pārlūkotu dažādas lapas

7.1 Konfigurēšanas vednis

Kad pirmoreiz IESLĒGSIET sistēmu, lietotāja saskarnē tiks ieslēgts konfigurācijas vednis. Izmantojiet šo vedni, lai iestatītu svarīgākos sākotnējos iestatījumus iekārtas pareizai darbībai.

- Ja nepieciešams, varat restartēt konfigurācijas vedni, izmantojot izvēlnes struktūru: [10] Konfigurēšanas vednis.
- Ja nepieciešams, pēc tam varat konfigurēt vairāk iestatījumu, izmantojot izvēlnes struktūru.

Konfigurācijas vednis — pārskats

Atkarībā no iekārtas veida un atlasītajiem iestatījumiem daži soļi nebūs redzami (**Piezīme:** [10.2] netiek izmantots).

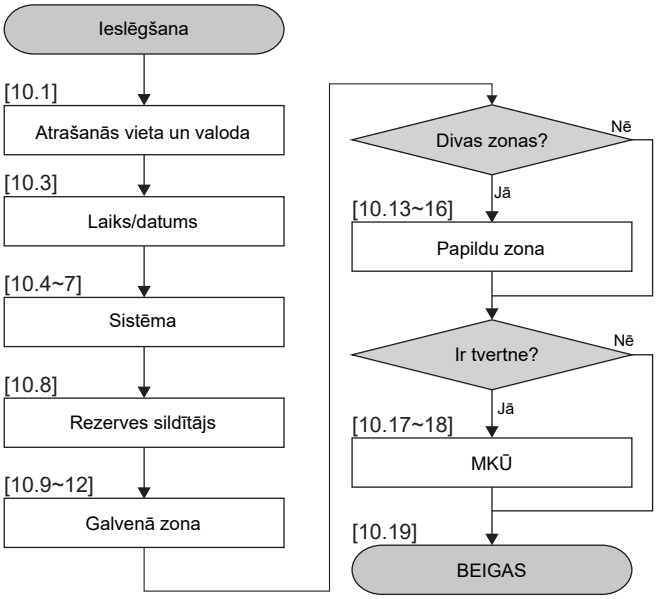

Kad esat izpildījis visus vedņa soļus, lietotāja saskarnē tiek parādīts kļūdas ziņojums, norādot ievadīt Digital Key (t.i., veikt atbloķēšanas procedūru). Skatiet šeit: "8.2.1 Lai atbloķētu āra iekārtu (kompresoru)" [▸ 35].

[10.1] Atrašanās vieta un valoda

Iestatiet:

- Valsts
- Valoda

  Piezīme: Noklusējuma iestatījums Valoda ir parādīts ar baltu apli selektora kreisajā pusē.

[10.2] NETIEK IZMANTOTS

[10.3] Laiks/datums

Iestatiet:

- Datums
- Pulksteņa formāts (24 stundas vai AM/PM)
- Laiks
- `Vasaras laiks` (IESLĒGTS/IZSLĒGTS)

[10.4] `Sistēma` 1/4

Iestatiet:

- `Zonu skaits`
- `Bivalents`
- `MKŪ tvertne`
- `MKŪ tvertnes tips`

Zonu skaits

Sistēma var piegādāt izplūdes ūdeni līdz pat 2 ūdens temperatūras zonām. Konfigurācijas laikā ir jāiestata ūdens zonu skaits.

- `Viena zona`

  Tikai viena izplūdes ūdens temperatūras zona.

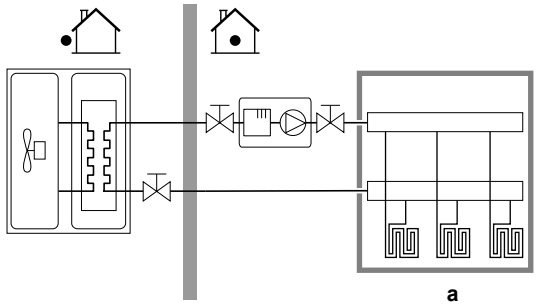

a Galvenā LWT zona

- `Dubultā zona`

  Divas izplūdes ūdens temperatūras zonas. Apsildē galvenā izplūdes ūdens temperatūras zona sastāv no zemākās temperatūras siltuma izstarotājiem un jaukšanas stacijas, kas nodrošina vēlamo izplūdes ūdens temperatūru.

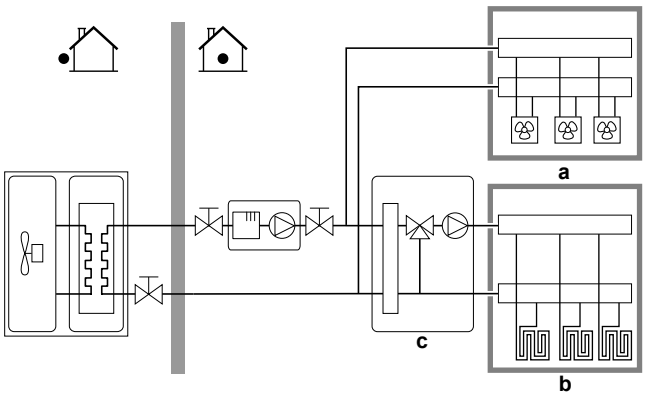

a Papildu LWT zona; augstākā temperatūra

b Galvenā LWT zona; zemākā temperatūra

c Jaukšanas stacija

INFORMĀCIJA

Jaukšanas stacija. Ja jūsu sistēmas izkārtojumā ir 2 LWT zonas, varat uzstādīt jaukšanas staciju galvenās LWT zonas priekšā. Tomēr ar noslēgvārstiem ir iespējami arī citi divu zonu lietojumi. Plašāku informāciju skatiet norādēs par lietošanu uzstādītāja atsauces rokasgrāmatā.

PIEZĪME

Ja sistēma NETIEK konfigurēta tālāk norādītajā veidā, tad var rasties siltuma izstarotāju bojājumi. Ja ir 2 zonas, tad ir svarīgi, lai apsildes režīmā:

- zona ar zemāko ūdens temperatūru tiktu konfigurēta kā galvenā zona, un
- zona ar augstāko ūdens temperatūru tiktu konfigurēta kā papildu zona.

PIEZĪME

Ja ir 2 zonas un izstarotāju veidi ir nepareizi konfigurēti, ūdens ar augstu temperatūru var tikt novirzīts uz zemas temperatūras izstarotāju (zemgrīdas apsilde). Lai no tā izvairītos:

- Uzstādiet termostata vārstu, lai nepieļautu pārāk augstu temperatūru zemas temperatūras izstarotājā.
- Pārliecinieties, ka pareizi iestatījāt izstarotāju veidus galvenajai zonai un papildu zonai atbilstoši pieslēgtajam izstarotājam.

Bivalents

Jāatbilst jūsu sistēmas izkārtojumam. Vai ir uzstādīts ārējais siltuma avots (divvērtīgais)?

Plašāku informāciju skatiet norādēs par lietošanu uzstādītāja atsauces rokasgrāmatā, iestatījumus skatiet konfigurācijas atsauces rokasgrāmatā ([5.14] `Bivalents`).

IESLĒGTS (uzstādīts) / IZSLĒGTS (nav uzstādīts)

MKŪ tvertne

Jāatbilst jūsu sistēmas izkārtojumam. DHW tvertne ir uzstādīta?

IESLĒGTS (uzstādīts) / IZSLĒGTS (nav uzstādīts)

MKŪ tvertnes tips

Jāatbilst jūsu sistēmas izkārtojumam. DHW tvertnes tips.

Tvertnes maksimālo temperatūru var iestatīt ar iestatījumu [4.11].

- `EKHWS/E 150l` (EKHWS/E 150 l)

  Tvertne ar palīgsildītāju, kas uzstādīts tvertnes sānos, ar tilpumu 150 l. Maksimālā temperatūra 60°C.
- `EKHWS/E 180l` (EKHWS/E 180 l)

  Tvertne ar palīgsildītāju, kas uzstādīts tvertnes sānos, ar tilpumu 180 l. Maksimālā temperatūra 60°C.
- `EKHWS/E 200l` (EKHWS/E 200 l)

  Tvertne ar palīgsildītāju, kas uzstādīts tvertnes sānos, ar tilpumu 200 l. Maksimālā temperatūra 75°C.
- `EKHWS/E 250l` (EKHWS/E 250 l)

  Tvertne ar palīgsildītāju, kas uzstādīts tvertnes sānos, ar tilpumu 250 l. Maksimālā temperatūra 75°C.
- `EKHWS/E 300l` (EKHWS/E 300 l)

  Tvertne ar palīgsildītāju, kas uzstādīts tvertnes sānos, ar tilpumu 300 l. Maksimālā temperatūra 75°C.
- `EKHWP/HYC ar BSH` (EKHWP/HYC ar palīgsildītāju)

  Tvertne ar palīgsildītāju, kas uzstādīts augšdaļā. Maksimālā temperatūra 80°C.
- `3. puses, maza spirāle`

  Citu ražotāju tvertne ar spirāli, kas lielāka par 1,05 m². Maksimālā temperatūra 60°C.
- `3. puses, liela spirāle`

  Citu ražotāju tvertne ar spirāli, kas lielāka par 1,80 m². Maksimālā temperatūra 75°C.

[10.5] `Sistēma` 2/4

Iestatiet:

- `3 virzienu vārsts`: izvēlieties vienu no standarta `Lauka informācijas īpašnieks` iespējām.

  Piezīme: Tiek rādīts tikai tad, ja solī [10.4] `Sistēma 1/4`, `MKŪ tvertne` ir iestatīts kā IESL.
- `Bivalentais apvada vārsts`: izvēlieties vienu no standarta `Lauka informācijas īpašnieks` iespējām.

  Piezīme: Tiek rādīts tikai tad, ja solī [10.4] `Sistēma 1/4`, `Bivalents` ir iestatīts kā IESL.

Elektriskajam savienojumam:

- `Bivalentais apvada vārsts`, skatiet "6.4.10 Lai pievienotu divvērtīgo apiešanas vārstu" [▶21].
- `3 virzienu vārsts`, skatiet 3 virzienu vārsta uzstādīšanas rokasgrāmatu un pielikumu grāmatu par papildaprīkojumu.

[10.6] Sistēma 3/4

Netiek lietots.

[10.7] Sistēma 4/4

Iestatiet `Ārkārtas atlase`.

Ārkārtas atlase

Ja notiek siltumsūkņa atteice, šis iestatījums (tāds pats kā [5.23]) nosaka, vai citi siltuma avoti var pārņemt telpu apsildi un karstā ūdens apgādi.

Ja citi siltuma avoti automātiski pilnībā nepārņem darbību, tiek parādīts uznirstošais logs (ar tādu pašu saturu kā iestatījumā [5.30]), kurā var manuāli apstiprināt, ka citi siltuma avoti var pilnībā pārņemt darbību (t. i., telpu apsildīšana līdz normālai iestatītajai vērtībai un karstā ūdens režīms = IESLĒGTS).

Ja māja ilgāku laiku ir bez uzraudzības, mēs iesakām izmantot `automātiskais SH pazemināts/DHW izsl.`, lai enerģijas patēriņš būtu zems.

[5.23]	Siltumsūkņa atteices gadījumā ir … no citiem siltuma avotiem	Pilnīga pārņemšana
`Manuāli`	Nav pārņemšanas: ▪ Telpu apkure = IZSLĒGTA ▪ Karstā ūdens darbība = IZSLĒGTA	Pēc manuāla apstiprinājuma
`Automātiski`	Pilnīga pārņemšana: ▪ Telpu apkure līdz normālai iestatītajai vērtībai ▪ karstā ūdens karstā ūdens darbība = IESLĒGTA	Automātiski
`automātiska is SH pazemināts/ DHW iesl.`	Daļēja pārņemšana: ▪ Telpu apsildīšana līdz samazinātai iestatītajai vērtībai ▪ karstā ūdens karstā ūdens darbība = IESLĒGTA	Pēc manuāla apstiprinājuma
`automātiska is SH pazemināts/ DHW izsl.`	Daļēja pārņemšana: ▪ Telpu apsildīšana līdz samazinātai iestatītajai vērtībai ▪ Karstā ūdens darbība = IZSLĒGTA	Pēc manuāla apstiprinājuma
`automātiska is SH normāls/DHW izsl.`	Daļēja pārņemšana: ▪ Telpu apkure līdz normālai iestatītajai vērtībai ▪ Karstā ūdens darbība = IZSLĒGTA	Pēc manuāla apstiprinājuma

PIEZĪME

Apkopes režīms / Ārkārtas apstiprināšana. Apkopes režīms paredzēts uzstādītājiem un servisa tehniķiem. Ienākot apkopes režīmā, tiek pieņemts, ka uzstādītājs jau zina par visām aktīvajām kļūdām vai sistēmas problēmām. Tāpēc sistēma NERĀDA ārkārtas apstiprināšanas uznirstošos logus, kamēr darbojas apkopes režīms. Pēc iziešanas no apkopes režīma attiecīgā gadījumā tiks rādīti ārkārtas apstiprināšanas uznirstošie logi. Ja apstiprināšana jau veikta pirms apkopes režīma aktivizēšanas, papildu apstiprināšana nav nepieciešama.

INFORMĀCIJA

Ja notiek siltumsūkņa atteice un `Ārkārtas atlase` NAV iestatīts uz `Automātiski`, šādas funkcijas paliks aktīvas pat tad, ja lietotājs NAV apstiprinājis ārkārtas darbību:

- Telpu aizsardzība pret aizsalšanu
- Zemgrīdas apsildāmo lokšņu žāvēšana
- Ūdens cauruļu aizsalšanas novēršana
- Dezinfekcija

INFORMĀCIJA

Kad citi siltuma avoti pārņem slodzi no siltumsūkņa, enerģijas patēriņš var būt ievērojami lielāks.

[10.8] Rezerves sildītājs

Iestatiet:

- `Tīkla konfigurācija`:
  - `Viena fāze`
  - `Trīs fāzes 3x400V+N`
  - `Trīs fāzes 3x230V`
- `Maksimālā jauda`:
  - Slīdnis ir ierobežots atkarībā no sistēmas konfigurācijas un drošinātāja. **Piezīme:** Atkausēšanas darbības laikā rezerves sildītāja atbalsts var sasniegt šeit noteikto maksimālo jaudu. Ja nepieciešams, šo vērtību var ierobežot (bet ne zemāk par 2 kW, lai nodrošinātu uzticamu darbību).
- `Drošinātājs >10A` (IESLĒGTS/IZSLĒGTS)

Lietotāja saskarnes ieteiktā maksimālā jauda ir balstīta uz atlasīto sistēmas konfigurāciju un, ja attiecināms, drošinātāja izmēru. Tomēr uzstādītājs var samazināt rezerves sildītāja maksimālo jaudu, izmantojot ritināmo sarakstu. Tālāk redzamajā tabulā sniegts pārskats par ritināmā saraksta dinamiskajiem maksimumiem.

Tīkla konfigurācija	Drošinātājs >10A	Maksimālā jauda	
		4V modeļi	9W modeļi
Viena fāze	(pelēkā krāsā)	Ierobežots līdz 4,5 kW[(a)]	Ierobežots līdz 6 kW[(a)]
Trīs fāzes 3x400V+N	IZSLĒGTS		Ierobežots līdz 4 kW[(a)]
	IESLĒGTS		Ierobežots līdz 9 kW[(a)]
Trīs fāzes 3x230V	(pelēkā krāsā)		Ierobežots līdz 4 kW[(a)]

[(a)] Bet ne zemāks par 2 kW.

[10.9] Galvenā zona 1/4

Iestatiet:

- `Starotāja tips`
- `Regulēšana`

Starotāja tips

Jāatbilst jūsu sistēmas izkārtojumam. Siltuma izstarotāja veids galvenajai zonai.

- Zemgrīdas apsilde
- Siltumsūkņa konvektors
- Radiators

Iestatījums Starotāja tips ietekmē mērķa delta T apsildei šādā veidā:

Starotāja tips Galvenā zona	Mērķa delta T apsildei
Zemgrīdas apsilde	3~10°C
Siltumsūkņa konvektors	3~10°C
Radiators	3~20°C

Galvenās zonas uzsildīšana vai atdzesēšana var būt ilgāka. Tas ir atkarīgs no:

- ūdens apjoma sistēmā,
- galvenās zonas siltuma izstarotāja tipa

PIEZĪME

Vidējā izstarotāja temperatūra = Izplūdes ūdens temperatūra – (Delta T)/2

Tas nozīmē, ka tai pašai izplūdes ūdens temperatūras iestatītai vērtībai radiatoru vidējā izstarotāja temperatūras ir zemāka nekā zemgrīdas apsildei, jo delta T vērtība ir lielāka.

Piemērs radiatoriem: 40–10/2=**35°C**

Piemērs zemgrīdas apsildei: 40–5/2=**37,5°C**

Lai kompensētu, varat palielināt no laika apstākļiem atkarīgās līknes vēlamās temperatūras.

INFORMĀCIJA

Maksimālo izplūdes ūdens temperatūru nosaka, pamatojoties uz iestatījumu [3.12] Pārkaršanas iestatītā vērtība. Šis ierobežojums nosaka maksimālo izplūdes ūdeni **sistēmā**. Atkarībā no šī iestatījuma vērtības maksimālā LWT iestatītā vērtība arī tiks samazināta par 5°C, lai nodrošinātu stabilu kontroli attiecībā uz iestatīto vērtību.

Maksimālo izplūdes ūdens temperatūru **galvenajā zonā** nosaka, pamatojoties uz iestatījumu [1.19] Ūdens kontūra pārkaršana, tikai gadījumā, ja [3.13.5] Divu zonu komplekts uzstādīts ir iespējots. Šis ierobežojums nosaka maksimālo izplūdes ūdeni **galvenajā zonā**. Atkarībā no šī iestatījuma vērtības maksimālā LWT iestatītā vērtība arī tiks samazināta par 5°C, lai nodrošinātu stabilu kontroli attiecībā uz iestatīto vērtību.

Regulēšana

Nosaka iekārtas kontroles metodi galvenai zonai.

- Izplūstošais ūdens: iekārtas darbība tiek noteikta pēc izplūdes ūdens temperatūras, neskatoties uz faktisko telpas temperatūru un/vai telpas apsildes vai dzesēšanas pieprasījumu.
- Ārējais telpas termostats: iekārtas darbību nosaka ārējais termostats vai ekvivalenta ierīce (piemēram, siltumsūkņa konvektors).
- Telpas termostats: iekārtas darbība tiek noteikta, ņemot vērā apkārtējās vides temperatūru, ko nosaka attiecīgā cilvēka komforta saskarne (BRC1HHDA, kas tiek izmantota kā telpas termostats).

Ārējā telpas termostata vadības gadījumā jums ir jāiestata arī [1.13] Ārējais telpas termostats (Ievades avots un Savienojuma veids):

Ievades avots:

Jāatbilst jūsu sistēmas izkārtojumam. Galvenās zonas ārējā telpas termostata ievades avots.

- Aparatūra: Ārējam telpas termostatam, kas savienots ar iekārtu.
- Ārējais: Mākonim un Modbus.

Savienojuma veids:

Ierobežojums: Piemērojams tikai tad, ja [1.13] Ievades avots = Aparatūra.

Jāatbilst jūsu sistēmas izkārtojumam. Ārējā telpas termostata veids galvenajai zonai.

- Atsevišķs kontakts: izmantotais ārējais telpas termostats var nosūtīt tikai sildīšanas IESLĒGŠANAS/IZSLĒGŠANAS stāvokli. Apsildes un dzesēšanas pieprasījums nav nodalīts.

  Šo vērtību atlasiet savienojumam ar siltumsūkņa konvektoru (FWX*).
- Dubultais kontakts: izmantotais ārējais telpas termostats var nosūtīt atsevišķu apsildes/dzesēšanas sildīšanas IESLĒGŠANAS/IZSLĒGŠANAS stāvokli.

  Šo vērtību atlasiet, ja ir savienojums ar vairāku zonu vadu pulti, vadu telpas termostatiem (EKRTWA) vai bezvadu telpas termostatiem (EKRTRB).

PIEZĪME

Ja tiek lietots ārējais telpas termostats, ārējais telpas termostats kontrolē telpu aizsardzību pret aizsalšanu.

[10.10] Galvenā zona 2/4

Iestatiet:

- Apsildes iestatītās vērtības režīms:
  - Fiksēts
  - No laikapstākļiem atkarīgs
- Dzesēšanas iestatītās vērtības režīms:
  - Fiksēts
  - No laikapstākļiem atkarīgs

[10.11] Galvenā zona 3/4 (Sildīšanas NLA līkne)

Nosaka no laika apstākļiem atkarīgo līkni, ko izmanto, lai noteiktu galvenās zonas izplūdes ūdens temperatūru telpu sildīšanas darbībā.

Ierobežojums: Līkni izmanto tikai tad, kad Apsildes iestatītās vērtības režīms (galvenā zona) = No laikapstākļiem atkarīgs.

Skatiet šeit: "7.2 No laika apstākļiem atkarīga līkne" [▶ 30].

[10.12] Galvenā zona 4/4 (Dzesēšanas NLA līkne)

Nosaka no laika apstākļiem atkarīgo līkni, ko izmanto, lai noteiktu galvenās zonas izplūdes ūdens temperatūru telpu dzesēšanas darbībā.

Ierobežojums: Līkni izmanto tikai tad, kad Dzesēšanas iestatītās vērtības režīms (galvenā zona) = No laikapstākļiem atkarīgs.

Skatiet šeit: "7.2 No laika apstākļiem atkarīga līkne" [▶ 30].

[10.13] Papildu zona 1/4

Iestatiet:

- Starotāja tips
- Regulēšana

Starotāja tips

Jāatbilst jūsu sistēmas izkārtojumam. Siltuma izstarotāja veids papildu zonai. Papildinformāciju skatiet " [10.9] Galvenā zona 1/4" [▶ 28].

- Zemgrīdas apsilde
- Siltumsūkņa konvektors
- Radiators

Regulēšana

Parāda (tikai lasāms) iekārtas kontroles metodi papildu zonai. To nosaka iekārtas kontroles metode galvenai zonai (skat. " [10.9] Galvenā zona 1/4" [▸ 28]).

▪ Izplūstošais ūdens, ja iekārtas kontroles metode galvenai zonai ir Izplūstošais ūdens.
▪ Ārējais telpas termostats, ja iekārtas kontroles metode galvenai zonai ir:
  ▪ Ārējais telpas termostats, vai
  ▪ Telpas termostats

Ārējā telpas termostata vadības gadījumā jums ir jāiestata arī [2.13] Ārējais telpas termostats (Ievades avots un Savienojuma veids):

Ievades avots:

Jāatbilst jūsu sistēmas izkārtojumam. Papildu zonas ārējā telpas termostata ievades avots.
▪ Aparatūra: Ārējam telpas termostatam, kas savienots ar iekārtu. ▪ Ārējais: Mākonim un Modbus.

Savienojuma veids:

Ierobežojums: Piemērojams tikai tad, ja [2.13] Ievades avots = Aparatūra. Jāatbilst jūsu sistēmas izkārtojumam. Ārējā telpas termostata veids papildu zonai.

▪ Atsevišķs kontakts: izmantotais ārējais telpas termostats var nosūtīt tikai sildīšanas IESLĒGŠANAS/IZSLĒGŠANAS stāvokli. Apsildes un dzesēšanas pieprasījums nav nodalīts.
  Šo vērtību atlasiet savienojumam ar siltumsūkņa konvektoru (FWX*).
▪ Dubultais kontakts: izmantotais ārējais telpas termostats var nosūtīt atsevišķu apsildes/dzesēšanas sildīšanas IESLĒGŠANAS/IZSLĒGŠANAS stāvokli.
  Šo vērtību atlasiet, ja ir savienojums ar vairāku zonu vadu pulti, vadu telpas termostatiem (EKRTWA) vai bezvadu telpas termostatiem (EKRTRB).

[10.14] Papildu zona 2/4

Iestatiet:

- Apsildes iestatītās vērtības režīms:
  - Fiksēts
  - No laikapstākļiem atkarīgs
- Dzesēšanas iestatītās vērtības režīms:
  - Fiksēts
  - No laikapstākļiem atkarīgs

[10.15] Papildu zona 3/4 (Sildīšanas NLA līkne)

Nosaka no laika apstākļiem atkarīgo līkni, ko izmanto, lai noteiktu papildu zonas izplūdes ūdens temperatūru telpu sildīšanas darbībā.

Ierobežojums: Līkni izmanto tikai tad, kad Apsildes iestatītās vērtības režīms (papildu zona) = No laikapstākļiem atkarīgs.

Skatiet šeit: "7.2 No laika apstākļiem atkarīga līkne" [▸ 30].

[10.16] Papildu zona 4/4 (Dzesēšanas NLA līkne)

Nosaka no laika apstākļiem atkarīgo līkni, ko izmanto, lai noteiktu papildu zonas izplūdes ūdens temperatūru telpu dzesēšanas darbībā.

Ierobežojums: Līkni izmanto tikai tad, kad Dzesēšanas iestatītās vērtības režīms (papildu zona) = No laikapstākļiem atkarīgs.

Skatiet šeit: "7.2 No laika apstākļiem atkarīga līkne" [▸ 30].

[10.17] Konfigurēšanas vednis – MKŪ 1/2

Iestatiet:

- Darbības režīms

Darbības režīms

Nosaka, kā tiek sagatavots karstais ūdens. 3 dažādie veidi atšķiras viens no otra ar to, kā vēlamā tvertnes temperatūra tiek iestatīta un kā ierīce pie tās darbojas.
▪ Atkārtota uzsildīšana: Tvertni var uzsildīt TIKAI ar atkārtotas uzsildīšanas darbību. ▪ Grafiks un atkārtota uzsildīšana: Tvertne tiek uzsildīta atbilstoši grafikam, un starp plānotajiem uzsildīšanas cikliem ir atļauta atkārtota uzsildīšana. ▪ Plānots: Tvertni var uzsildīt TIKAI saskaņā ar grafiku. Plašāku informāciju par karstā ūdens vadību skatiet konfigurācijas uzziņu rokasgrāmatā.

INFORMĀCIJA

Pie sienas uzstādīto iekārtu ar atsevišķu tvertni bez iekšējā pastiprinātāja sildītāja gadījumā:

Biežas karstā ūdens darbības gadījumā pastāv telpu apsildes jaudas nepietiekamības risks. Notiks bieža un ilga telpu apsildes/dzesēšanas pārtraukšana, ja atlasīsiet Darbības režīms = Atkārtota uzsildīšana (tvertnei ir atļauta tikai atkārtotas uzsildīšanas darbība).

[10.18] Konfigurēšanas vednis – MKŪ 2/2

Iestatiet:

- Tvertnes iestatītā vērtība (atlasiet vērtību)
- Histerēze (atlasiet vērtību)

[10.19] Konfigurēšanas vednis

Konfigurēšanas vednis ir pabeigts!

Pārliecinieties, ka e-Care ir aizpildīts arī pārbaudes saraksts pirms nodošanas ekspluatācijā.

7.2 No laika apstākļiem atkarīga līkne

7.2.1 Kas ir no laikapstākļiem atkarīgā līkne?

No laika apstākļiem atkarīga darbība

Iekārta darbojas "atkarībā no laikapstākļiem", ja vēlamā izplūdes ūdens temperatūra tiek noteikta automātiski atkarībā no āra temperatūras. Tāpēc tā ir pieslēgta pie temperatūras sensora, kas atrodas uz ēkas ziemeļu sienas. Ja āra temperatūra pazeminās vai paaugstinās, iekārta uzreiz to kompensē. Tādējādi iekārtai nav jāgaida atgriezeniskā saite no termostata, lai paaugstinātu vai pazeminātu izplūdes ūdens temperatūru. Ātrākās reaģēšanas dēļ tiek novērsta iekštelpu temperatūras un ūdens temperatūras krasa paaugstināšanas un pazeminināšanās atzarojuma punktos.

Priekšrocība

No laika apstākļiem atkarīgā darbība samazina enerģijas patēriņu.

No laika apstākļiem atkarīga līkne

Lai varētu kompensēt temperatūru starpību, iekārta paļaujas uz savu no laika apstākļiem atkarīgo līkni. Šī līkne nosaka, cik lielai ir jābūt izplūdes ūdens temperatūrai dažādu āra temperatūru gadījumā. Tā kā līknes slīpums ir atkarīgs no vietējiem apstākļiem, piemēram, klimata vai ēkas izolācijas, līkni var pielāgot uzstādītājs vai lietotājs.

No laikapstākļiem atkarīgas līknes veids

No laika apstākļiem atkarīgas līknes veids ir "2 punktu līkne".

Pieejamība

No laika apstākļiem atkarīgā līkne ir pieejama:
- Galvenā zona — apsilde
- Galvenā zona — dzesēšana
- Papildu zona — apsilde
- Papildu zona — dzesēšana

7.2.2 No laikapstākļiem atkarīgo līkņu izmantošana

Saistītie ekrāni

Šajā tabulā ir aprakstīts:
- Kur var noteikt dažādas no laika apstākļiem atkarīga līknes
- Kad tiek izmantota līkne (ierobežojums)

Lai noteiktu līkni, ejiet uz...	Līkne tiek izmantota, ja...
[1.8] `Galvenā zona` > `Sildīšanas NLA līkne`	[1.5] `Apsildes iestatītās vērtības režīms` = `No laikapstākļiem atkarīgs`
[1.9] `Galvenā zona` > `Dzesēšanas NLA līkne`	[1.7] `Dzesēšanas iestatītās vērtības režīms` = `No laikapstākļiem atkarīgs`
[2.8] `Papildu zona` > `Sildīšanas NLA līkne`	[2.5] `Apsildes iestatītās vērtības režīms` = `No laikapstākļiem atkarīgs`
[2.9] `Papildu zona` > `Dzesēšanas NLA līkne`	[2.7] `Dzesēšanas iestatītās vērtības režīms` = `No laikapstākļiem atkarīgs`

INFORMĀCIJA

Maksimālās un minimālās iestatītās vērtības

Jūs nevarat konfigurēt līkni ar temperatūrām, kas ir augstākas vai zemākas par iestatītajām maksimālajām un minimālajām vērtībām šai zonai. Kad tiek sasniegta maksimālā vai minimālā vērtība, līkne izlīdzinās.

Lai noteiktu no laika apstākļiem atkarīgu līkni

Nosakiet no laika apstākļiem atkarīgo līkni, izmantojot divas iestatītās vērtības (**b, c**). **Piemērs:**

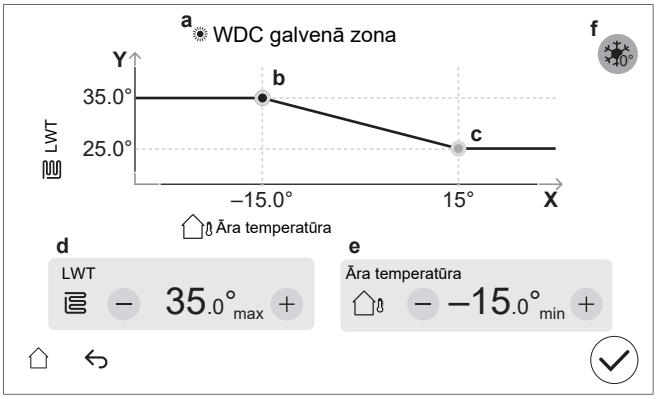

Vienums	Apraksts
a	Atlasītā no laika apstākļiem atkarīgā līkne: ▪ [1.8] Galvenā zona – Apsilde ( ) ▪ [1.9] Galvenā zona – Dzesēšana ( ) ▪ [2.8] Papildu zona – Apsilde ( ) ▪ [2.9] Papildu zona – Dzesēšana ( )
b, c	Iestatītā vērtība 1 un iestatītā vērtība 2. Jūs varat tās mainīt: ▪ Velkot iestatīto vērtību. ▪ Pieskaroties iestatītajai vērtībai un pēc tam izmantojot – / + pogas **d, e**.
d, e	Atlasītās iestatītās vērtības. Jūs varat mainīt vērtības, izmantojot pogas – / +.
f	**Ierobežojums:** Tiek parādīts tikai tad, ja palielinājums jau ir atlasīts, izmantojot [1.26] galvenajai zonai vai [2.20] papildu zonai. `Palielinājums ap 0°C` (tāpat kā iestatot [1.26] galvenajai zonai un [2.20] papildu zonai). Izmantojiet šo iestatījumu, lai kompensētu kūstoša ledus vai sniega iztvaikošanas rezultātā radušos iespējamos ēkas siltuma zudumus. (Piemēram, aukstā reģiona valstīs). Apsildes darbībā vēlamā izplūdes ūdens temperatūra tiek lokāli paaugstināta, kad āra temperatūra ir ap 0°C. 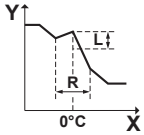 **L**: Palielināt ; **R**: Intervāls; **X**: Āra temperatūra; **Y**: Izplūdes ūdens temperatūra Iespējamās vērtības: ▪ `Nē` ▪ `palielinājums 2°C, intervāls 4°C` ▪ `palielinājums 2°C, intervāls 8°C` ▪ `palielinājums 4°C, intervāls 4°C` ▪ `palielinājums 4°C, intervāls 8°C`
X ass	Āra temperatūra.
Y ass	Atlasītās zonas izplūdes ūdens temperatūra. Ikona atbilst attiecīgās zonas siltuma izstarotājam: ▪ : zemgrīdas apsilde ▪ : siltumsūkņa konvektors ▪ : radiators

Lai precīzi noregulētu no laika apstākļiem atkarīgu līkni

Tālāk sniegtajā tabulā ir aprakstīts, kā var precīzi noregulēt zonas no laika apstākļiem atkarīgo līkni:

Jums šķiet, ka ir…		Precīzi noregulējiet, izmantojot iestatītās vērtības:			
Normālā āra temperatūrā…	Aukstā āra temperatūrā…	Iestatītā vērtība 1 (b)		Iestatītā vērtība 2 (c)	
		X	Y	X	Y
LABI	Auksts	↑	↑	—	—
LABI	Karsts	↓	↓	—	—
Auksts	LABI	—	—	↑	↑
Auksts	Auksts	↑	↑	↑	↑
Auksts	Karsts	↓	↓	↑	↑
Karsts	LABI	—	—	↓	↓
Karsts	Auksts	↑	↑	↓	↓
Karsts	Karsts	↓	↓	↓	↓

7.3 Izvēļņu struktūra: uzstādītāja iestatījumu pārskats

PIEZĪME

Mainot dažus iestatījumus, darbība var tikt īslaicīgi apturēta. Darbības tiks atsāktas, kad atgriezīsieties sākuma ekrānā.

Atkarībā no iekārtas veida un atlasītajiem iestatījumiem daži iestatījumi nebūs redzami.

[1] Galvenā zona
- [1.6] Iestatītās vērtības diapazons: Sildīšana
- [1.12] Regulēšana
- [1.13] Ārējais telpas termostats
- [1.14] Delta T sildīšana
- [1.16] Dzesēšanas atļaušana
- [1.18] Delta T dzesēšana
- [1.19] Ūdens kontūra pārkaršana
- [1.20] Ūdens kontūra nepietiekama dzesēšana
- [1.26] Palielinājums ap 0°C
- [1.31] Daikin telpas termostats
- [1.43] Iestatītās vērtības diapazons: Dzesēšana

[2] Papildu zona
- [2.6] Iestatītās vērtības diapazons: Sildīšana
- [2.12] Regulēšana
- [2.13] Ārējais telpas termostats
- [2.14] Delta T sildīšana
- [2.17] Delta T dzesēšana
- [2.20] Palielinājums ap 0°C
- [2.33] Dzesēšanas atļaušana
- [2.37] Iestatītās vērtības diapazons: Dzesēšana

[3] Telpas sildīšana/dzesēšana
- [3.6] Papildu zona
- [3.7] Maks. sildīšanas LWT pārsniegšana
- [3.8] Vidējās vērtības noteikšanas laiks
- [3.9] Maks. dzesēšanas LWT pazeminināšanās
- [3.10] Hidrauliski atvienots
- [3.11] Pārmērīgas dzesēšanas iestatītā vērtība
- [3.12] Pārkaršanas iestatītā vērtība
- [3.13] Divu zonu komplekts
- [3.14] Telpas termostats ir
- [3.15] Siltumsūkņa minimālais darbības laiks
- [3.17] Nepārtraukta sūkņa darbība pēc pieprasījuma

[4] Mājsaimniecības karstais ūdens
- [4.10] Dezinfekcija
- [4.11] Darbības diapazons
- [4.13] MKŪ sūknis
- [4.14] Palīgsildītājs
- [4.18] Dezinfekcijas iespējošana
- [4.20] Papildu avota aizkaves taimeris
- [4.23] BSH korekcijas iestatītā vērtība

[5] Iestatījumi
- [5.1] Piespiedu atkausēšana
- [5.2] Klusa darbība
- [5.5] Rezerves sildītājs
- [5.7] Vietējo iestatījumu pārskats
- [5.11] Atiestatīt ventilatora darbības stundas
- [5.14] Bivalenta iestatījumi
- [5.18] Sistēmas restartēšana
- [5.22] Ārējā apkārtējās vides sensora nobīde
- [5.28] Balansēšana
- [5.29] Dzesētāja savākšanas režīms
- [5.36] Aizsardzība pret ūdens caurules sasalšanu
- [5.37] Bivalents ir

[7] Apkopes režīms
- [7.1] Izpildmehānisma tests
- [7.2] Atgaisošana
- [7.3] Pārbaudes darbība
- [7.4] Apsildāmās grīdas izlīdzinošās kārtas žāvēšana
- [7.7] Pārbaudes darbības iestatījumi
- [7.8] Darbības traucējumi

[8] Savienojamība
- [8.6] USB disks ar drošas atvienošanas funkciju
- [8.11] Mākoņa savienojuma veids

[9] Enerģija
- [9.11] Katla efektivitāte
- [9.12] PE (primārās enerģijas) koeficients
- [9.14] Reaģēšana uz pieprasījumu
- [9.15] Sistēmas ierobežojumi

[10] Konfigurēšanas vednis

Skatiet šeit: "7.1 Konfigurēšanas vednis" [▶ 26].

[11] Darbības traucējumi

[13] Lauka informācijas īpašnieks

Skatiet šeit: "6.3 Lauka informācijas īpašnieks savienojumi" [▶ 11].

8 Nodošana ekspluatācijā

PIEZĪME

Nodošanas ekspluatācijā kontrolsaraksti. Noteikti aizpildiet dažādus nodošanas ekspluatācijas kontrolsarakstus:
- Uzstādīšanas rokasgrāmatās (āra iekārta un iekštelpu iekārta) vai uzstādītāja atsauces rokasgrāmatā
- Daikin e-Care lietotnē

PIEZĪME

Pirmā darbība. Pirmo reizi, kad iekārta ieslēdzas apsildes vai karstā ūdens darbībā, ierīce uz īsu brīdi palaidīs dzesēšanas darbību, lai garantētu siltumsūkņa uzticamību:
- Šī iemesla dēļ rezerves sildītājs paaugstinās ūdens temperatūru, lai ierīce nesasaltu. Atkarībā no sistēmas ūdens tilpuma tas var ilgt līdz pat dažām stundām. Pirmo reizi iekārta ir jāieslēdz telpu apsildes vai telpu dzesēšanas darbībā (nevis karstā ūdens darbībā), lai ierobežotu rezerves sildītājs patēriņu. Ja pirmo reizi iekārtu ieslēgsiet karstā ūdens darbībā, ir paredzams, ka rezerves sildītāja patēriņš būs lielāks.
- Kļūda 89-10 var rasties, ja iekārta tika uzstādīta dienās ar lielām temperatūras svārstībām. Lai samazinātu kļūdas 89-10 rašanās risku, ir lietderīgi nogaidīt dažas stundas pēc iekārtas atbloķēšanas un āra iekārtas dzesētāja šķidruma tvertnes slēgvārsta atvēršanas, kā arī pirms iekārtas pirmās palaišanas. Ja joprojām rodas kļūda 89-10, iekārta uz īsu brīdi pārtrauks darbību un pēc tam atsāks. Iekārta turpinās darboties, taču paies ilgāks laiks, līdz iekārta pārslēgsies no dzesēšanas uz apsildi.

PIEZĪME

Ja āra temperatūra ir zemāka par 18°C, ieslēdzot dzesēšanas režīmu, var rasties kļūda 89-10. Mainiet darbības režīmu uz apsildi un atkārtojiet procesu.

PIEZĪME

Ierīcei VIENMĒR jābūt uzstādītiem termistoriem un/vai spiediena sensoriem/slēdžiem. CITĀDI var tikt izraisīta kompresora aizdegšanās.

SARGIETIES!

Pēc nodošana ekspluatācijā NEIZSLĒDZIET iekārtu jaudas slēdžus (**c**), lai aizsardzība paliktu aktivizēta. Normāla kWh nomināla strāvas padeves gadījumā (**a**) ir viens jaudas slēdzis. Vēlamā kWh nomināla strāvas padeves gadījumā (**b**) ir divi slēdži.

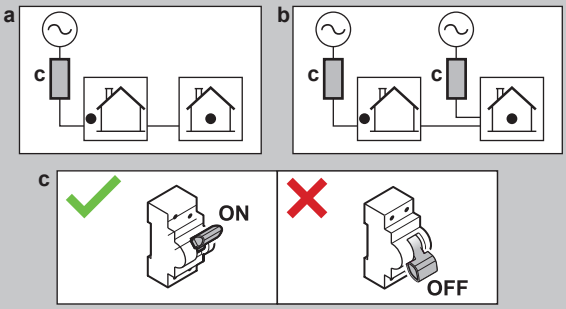

PIEZĪME

Pretbloķēšanas drošības procedūra – Sūkņi un vārsti:

Tālāk norādītiem sūkņiem un vārstiem ir pretbloķēšanas drošības procedūra. Tas nozīmē, ka, ja komponente 24 stundas ir neaktīva (sūkņu gadījumā), aizvērta (noslēgvārstu gadījumā) vai miera stāvoklī (divu zonu komplekta jaucējvārsta gadījumā), tad komponente īsu brīdi darbosies, lai nodrošinātu, ka tā neiesprūst.

- `Iekārtas sūknis`
- `Dz/A sekundārais sūknis`
- `Dz/A ār. sūknis galv.`
- `Dz/A ār. sūknis pap.`
- `Galvenās zonas slēgvārsts`
- `Papildu zonas slēgvārsts`
- `Divu zonu komplekta jaucējvārsts`
- `Divu zonu komplekta tiešais sūknis`
- `Divu zonu komplekta jauktais sūknis`

Piezīme:

- Lai nodrošinātu šo pretbloķēšanas drošības procedūru, iekārtai jābūt pieslēgtai strāvas padevei visu gadu.
- Apkopes režīmā pretbloķēšanas drošības procedūra netiek palaista.
- Kad tiek uzsākta pretbloķēšanas drošības procedūra vienai komponentei (sūknim vai noslēgvārstam) konkrētā zonā, tiek atbloķēta arī otra komponente šajā zonā, ja tā ir uzstādīta. **Piemērs:** Ja tiek atbloķēts galvenās zonas sūknis, tiek atbloķēts arī šīs zonas noslēgvārsts.

PIEZĪME

Pilnībā izskalots. Pārliecinieties, ka sistēma / lauka caurules pirms nodošanas ekspluatācijā ir pilnībā izskalotas, lai noņemtu iespējamus piesārņotājus.

Iemesls: Veicot atgaisošanu, piesārņotāji (t.i. nogulsnes un mikroorganismi, kas veido bioplēvi un gāzes) var izraisīt neparedzētu iekštelpu iekārtas gāzes sensora aktivizēšanos. Tiek rādīta kļūda A0-02, un iekārta automātiski apstājas. Kļūdu A0-02 var novērst tikai apmācīti uzstādītāji ar nepieciešamajām zināšanām, jo procedūrā tiek ģenerēts Digital Key.

PIEZĪME

Ja āra caurulēs ir uzstādīti automātiskie atgaisošanas vārsti:

- Pēc nodošanas ekspluatācijā tie ir jāaizver starp āra iekārtu un iekštelpu iekārtu (uz iekštelpu iekārtas ūdens ieplūdes caurules).
- Pēc iekštelpu iekārtas (izstarotāja pusē) tie var palikt atvērti pēc nodošanas ekspluatācijā.

PIEZĪME

Mājām ar līdzīgu siltuma slodzi kā energomarķējumā norādītajai apkures jaudai ieteicams iestatīt [5.6.1] `Kapacitātes nepietiekamības aktivizēšana` uz 2 (`Nepietiekamība ar līdzsvaru`) un samazināt līdzsvara iestatīto vērtību [5.6.2] `Līdzsvara iestatītā vērtība` uz deklarēto divvērtīgo temperatūru -10°C. (iekārtas tehnisko specifikāciju piederumu maisiņā vai tiešsaistes energomarķējumu datu bāzi (skat.: https://daikintechnicaldatahub.eu/)).

PIEZĪME

Lai izvairītos no iekārtas IESLĒGŠANAS/IZSLĒGŠANAS darbības, ieteicams nepārslogot iekārtu. Skatiet deklarēto apkures jaudu energomarķējumā vai tiešsaistes energomarķējuma datubāzē: https://daikintechnicaldatahub.eu/.

INFORMĀCIJA

Kad iekārta ir IESLĒGTA, iekārtas inicializācija aizņems 5 minūtes. Šajā laikā noslēgvārsta ieplūdes noplūdes apturēšanas vārsts paliek aizvērts, tāpēc karstā ūdens padeves darbība nevar sākties.

INFORMĀCIJA

Aizsargfunkcijas — "Apkopes režīms". Programmatūrai ir aizsargfunkcijas. Iekārta automātiski ieslēdz šīs funkcijas, kad nepieciešams.

Aizsargfunkcijas: [3.4] `Pretaizsalšanas` , [5.36] `Aizsardzība pret ūdens caurules sasalšanu` un [4.18] `Dezinfekcijas iespējošana`.

Ņemiet vērā, ja sistēma pārāk ilgi atrodas `Apkopes režīms` (piemēram, nav aktīvas pārbaudes darbības, vai pārbaudes darbība notiek bez iekārtas sūkņa darbības), var atvērties aizsardzības pret aizsalšanu vārsts (skatiet "5.2.3 Ūdens kontūra aizsardzība pret sasalšanu" [▶ 10]).

Nav vēlams, lai aizsargfunkcijas būtu aktīvas uzstādīšanas vai apkopes laikā. Tāpēc:

- **Pirmajā ieslēgšanas reizē:** apkopes režīms ir aktīvs, un aizsargfunkcijas pēc noklusējuma ir atspējotas. Pēc 12 stundām apkopes režīms tiks deaktivizēts un aizsargfunkcijas tiks automātiski iespējotas, izņemot [4.18] `Dezinfekcijas iespējošana`.
- **Pēc tam:** ikreiz, kad dodaties uz [7]`Apkopes režīms`, aizsargfunkcijas tiek atspējotas uz 12 stundām vai līdz brīdim, kad izejat no `Apkopes režīms`. **Piezīme:** [4.18] `Dezinfekcijas iespējošana` netiek automātiski restartēts, izejot no apkopes režīma.

PIEZĪME

Apkopes režīms. Apkopes režīmā tiek / NETIEK ignorētas šādas darbības:

- NETIEK ignorēta: [9.15.4] `Āra iekārtas drošinātāja ierobežojums.`

- Ignorēta:

- [9.15.1] `Likumīgais ierobežojums`
- [9.15.3] `Sistēmas ierobežojums`
- [9.14.1]=`Smart grid gatavi kontakti` (vai caur Modbus / Cloud) (Smart Grid darbības režīmi: `Piespiedu izsl.` / `Piespiedu iesl.` / `Ieteicams iesl.`)
- [9.14.1]=`Viedā mērītāja kontakts` (vai caur Modbus / Cloud) (noteikts jaudas ierobežojums)
- [5.2] `Klusa darbība`

PIEZĪME

Apkopes režīms / Ārkārtas apstiprināšana. Apkopes režīms paredzēts uzstādītājiem un servisa tehniķiem. Ienākot apkopes režīmā, tiek pieņemts, ka uzstādītājs jau zina par visām aktīvajām kļūdām vai sistēmas problēmām. Tāpēc sistēma NERĀDA ārkārtas apstiprināšanas uznirstošos logus, kamēr darbojas apkopes režīms. Pēc iziešanas no apkopes režīma attiecīgā gadījumā tiks rādīti ārkārtas apstiprināšanas uznirstošie logi. Ja apstiprināšana jau veikta pirms apkopes režīma aktivizēšanas, papildu apstiprināšana nav nepieciešama.

INFORMĀCIJA

Attālināta aparātprogrammatūras atjaunināšana

1. Ja sākuma ekrānā tiek rādīts ⚙, notiek attālināta aparātprogrammatūras atjauninājuma lejupielāde, un `Apkopes režīms` nevar tikt palaists (pelēkā krāsā), kā arī nevar ieiet `Dzesētāja savākšanas režīms`.

- **Piezīme:** Lejupielāde var ilgt līdz 60 minūtēm. Lejupielādes laikā turpinās normāla darbība.

- **Piezīme:** Ja aparātprogrammatūras lejupielāde neizdodas vai tiek pārtraukta, process manuāli jāsāk no jauna. Sistēma neveic automātiskus atkārtotos mēģinājumus.

- Kad lejupielāde ir pabeigta, iekārta saudzīgi izslēdz darbību, lai pārstartētu sistēmu, un pēc tam restartēsies (ja nepieciešams).

2. `Apkopes režīms` laikā nevar sākt attālināto aparātprogrammatūras atjauninināšanu.

3. `Dzesētāja savākšanas režīms` laikā nevar sākt attālināto aparātprogrammatūras atjauninināšanu.

INFORMĀCIJA

Ja "Apkopes režīmā" ir radies darbības traucējums, ekrāna kreisajā augšējā stūrī parādīsies viena vai vairākas ikonas. Funkcija netiks palaista.

- ⚠: radusies kļūda.
- 🔔: radies brīdinājums.
- ⊳⊲: drošības vārsts ir aizvērts.

⇨ Pēc darbības traucējuma statusa dzēšanas funkciju var palaist manuāli, nospiežot iedarbināšanas pogu.

8.1 Kontrolsaraksts pirms nodošanas ekspluatācijā

1 Pēc iekārtas uzstādīšanas pārbaudiet tālāk norādīto. Āra iekārtai pārbaudiet arī nodošanas ekspluatācijā pozīcijas āra iekārtas uzstādīšanas rokasgrāmatā.

2 Aiztaisiet iekārtu.

3 Noņemiet aizsargkartonu no siltummaiņa.

4 Ieslēdziet iekārtu.

PIEZĪME

Lai sūknis nedarbotos sausos apstākļos, ieslēdziet iekārtu tikai tad, ja tajā ir ūdens.

☐	Esat izlasījis visus uzstādīšanas norādījumus, kā aprakstīts **uzstādītāja atsauces rokasgrāmatā.**
☐	**Iekštelpu iekārta** ir pareizi uzstādīta.
☐	Tālāk norādītā **ārējā elektroinstalācija** ir veikta saskaņā ar šo dokumentu un spēkā piemērojamo likumdošanu: ▪ Starp lokālo energoapgādes paneli un āra iekārtu ▪ Starp iekštelpu iekārtu un āra iekārtu ▪ Starp lokālo energoapgādes paneli un iekštelpu iekārtu ▪ Starp iekštelpu iekārtu un vārstiem (ja attiecas) ▪ Starp iekštelpu iekārtu un telpas termostatu (ja attiecas) ▪ Starp iekštelpu iekārtu un karstā ūdens tvertni (ja attiecas)
☐	**Parasti aizvērts noslēgvārsts** (ievades noplūdes apturēšana) ir pareizi uzstādīts.
☐	Sistēma ir pareizi **zemēta** un zemējuma spailes ir pievilktas.
☐	**Drošinātāji**, **jaudas slēdži** vai **lokāli uzstādītās aizsardzības ierīces** atbilst šajā dokumentā norādītajam izmēram un tipam, un tās NAV apietas.
☐	**Strāvas padeves spriegums** atbilst iekārtas identifikācijas uzlīmē norādītajam spriegumam.
☐	Slēdžu kārbā NAV **vaļīgu savienojumu** vai bojātu elektrokomponentu.
☐	iekštelpu iekārtas un ārpus telpām uzstādāmās iekārtas iekšpusē NAV **bojātu komponentu** vai **saspiestu cauruļu**.
☐	**Rezerves sildītāja jaudas slēdzis** F1B (iegādājams atsevišķi) ir IESLĒGTS.
☐	Tikai tvertnēm ar iebūvētu pastiprinātāja sildītāju **Palīgsildītāja jaudas slēdzis** F2B (iegādājams atsevišķi) ir IESLĒGTS.
☐	Ir uzstādītas pareiza izmēra caurules, un **caurules** ir pareizi izolētas.
☐	Iekštelpu iekārtas iekšpusē NAV **ūdens noplūdes**.
☐	**Noslēgšanas vārsti** ir pareizi uzstādīti un pilnībā atvērti.
☐	**Sistēma / ārējās caurules** ir pilnībā izskalotas.
☐	Ja āra caurulēs ir uzstādīti **automātiskie atgaisošanas vārsti**: ▪ Pēc nodošanas ekspluatācijā tie ir jāaizver starp āra iekārtu un iekštelpu iekārtu (uz iekštelpu iekārtas ūdens ieplūdes caurules). ▪ Pēc iekštelpu iekārtas (izstarotāja pusē) tie var palikt atvērti pēc nodošanas ekspluatācijā.
☐	**Spiedvārsts** (telpu apsildes kontūrs) izvada ūdeni, kad tas ir atvērts. Ir JĀIZPLŪST tīram ūdenim.
☐	Visos apstākļos tiek garantēts **minimālais ūdens daudzums**. Skatiet nodaļas "5.1 Ūdens cauruļu sagatavošana" [▶ 7] sadaļu "Ūdens tilpuma un plūsmas ātruma pārbaude".
☐	(ja attiecināms) **Karstā ūdens tvertne** ir pilnībā uzpildīta.

☐	**Ūdens kvalitāte** atbilst ES direktīvā 2020/2184 noteiktajām prasībām.
☐	Ūdenim netiek pievienots **pretaizsalšanas šķīdums** (piemēram, glikols).
☐	**Birka "Bez glikola"** (piegādāts kā piederums) ir piestiprināta pie āra caurulēm netālu no uzpildes punkta.
☐	Jūs paskaidrojāt lietotājam, kā droši izmantot R290 siltumsūkni. Plašāku informāciju par to skatiet īpašajā apkopes rokasgrāmatā ESIE22-02 "Sistēmas, kas izmanto R290 dzesētāju" (pieejama vietnē https://my.daikin.eu).

8.2 Kontrolsaraksts, nododot ekspluatācijā

☐	Lai atbloķētu **āra iekārtu** (kompresoru).
☐	Lai atvērtu **āra iekārtas dzesētāja tvertnes slēgvārstu**.
☐	Lai atjauninātu **lietotāja saskarnes programmatūru** uz jaunāko versiju.
☐	Ir veikta **atgaisošana**.
☐	Lai pārliecinātos, ka **minimālais plūsmas ātrums** dzesēšana / apsildes palaišana / atkausēšana / rezerves sildītāja darbības laikā tiek garantēts visos apstākļos. Skatiet nodaļas "5.1 Ūdens cauruļu sagatavošana" [▶ 7] sadaļu "Ūdens tilpuma un plūsmas ātruma pārbaude".
☐	Ir veikta **izpildmehānisma pārbaude**.
☐	Ir veikta a **pārbaude**.
☐	Lai veiktu (sāktu) **zemgrīdas apsildāmo lokšņu žāvēšanu** (ja nepieciešams).

8.2.1 Lai atbloķētu āra iekārtu (kompresoru)

PIEZĪME

Bloķētā stāvoklī siltumsūknim NAV atļauts darboties.

Ierobežota darbība / nodošana ekspluatācijā ir iespējama, izmantojot citus siltuma avotus, kas pieslēgti [5.23] `Ārkārtas atlase` (skat. " [10.7] `Sistēma` 4/4" [▶ 28]).

PIEZĪME

NEIZSLĒDZIET strāvas padevi atbloķēšanas procedūras laikā.

Ja atbloķēšanas procesā rodas strāvas padeves pārtraukums, sistēmai JĀPĀRSLĒDZ atpakaļ lietotāja režīmā, un digitālās atslēgas ģenerēšana JĀSĀK no jauna.

Kurš	Veikt atbloķēšanas procedūru (t.i., ģenerēt Digital Key) ir atļauts tikai apmācītiem uzstādītājiem ar nepieciešamo kompetenču līmeni.
Kas	 Siltumsūkņu Daikin Altherma 4 kompresors tiek piegādāts bloķētā stāvoklī. Nododot ekspluatācijā, tas ir jāatbloķē ar Daikin e-Care lietotnes Digital Key funkciju un iekštelpu iekārtas lietotāja saskarnē. Daikin Altherma 4 Daikin e-Care **Piezīme:** Lai notīrītu dažas ar R290 saistītas kļūdas (piemēram, R290 dzesētāja noplūdi, gāzes sensors kļūdas), jums jāizmanto arī Digital Key funkcija.
Kad	**1. iespēja (konfigurācijas vednis):** iekārtas pirmajā IESLĒGŠANAS reizē konfigurācijas vednis ieslēdzas automātiski. Kad esat izpildījis visus vedņa soļus (skatīt "7.1 `Konfigurēšanas vednis`" [▶ 26]), lietotāja saskarnē tiek parādīts kļūdas ziņojums, norādot ieslēgt Digital Key funkciju (t.i., veikt atbloķēšanas procedūru). **2. Iespēja (kļūdas):** ja ir kļūdas, kuru notīrīšanai vajag Digital Key, varat ieslēgt Digital Key funkciju no attiecīgajiem kļūdu ziņojumiem.

Nepieciešams	▪ Viedtālrunis (ar iOS/Android atbalstu) ar uzinstalētu Daikin e-Care lietotni.
	  ▪ Lai lejupielādētu lietotni, skatiet "1 Par šo dokumentu" [▶ 2].
	  ▪ Tiek atbalstīta bezsaistes funkcionalitāte Digital Key ģenerēšanai (ja lietotājs jau bija pieteicies).
	▪ Stand By Me profesionāls konts (lai pieteiktos lietotnē) ar nepieciešamo apmācības līmeni darbam ar R290 iekārtām.

Uzmanības punkti	▪ Ir atļauti ne vairāk kā 5 atbloķēšanas mēģinājumi 15 minūtēs. Ja skaits ir pārsniegts, ierīce NEĻAUJ veikt citus mēģinājumus 1 stundu. ▪ Kad Digital Key ir ievadīta, iekārtas atļaujas tiek pagarinātas uz 6 stundām. Uzstādītājam ieteicams atgriezties lietotāja režīmā, pametot vietu.

Atbloķēšanas procedūra (plūsmas diagramma)

1. e-Care lietotne > Sākumlapa
   Digital Key
2. Digitālās atslēgas ģenerēšana (3-pakāpju process):
   1. Iekārtas identifikācija
   2. Drošības anketa
   3. Digitālās atslēgas ģenerēšana
3. Āra iekārtas dzesētāja tvertnes slēgvārsta atvēršana
4. Dzesētāja tvertnes vārsta atvēršanas apstiprinājums
   Rezultāts: pēc apstiprināšanas iekārta pilnībā darbojas
5. Atbloķēšanas procedūras pabeigšanas apstiprinājums
6. Nodošanas ekspluatācijā kontrolsaraksts

Atbloķēšanas procedūra (detalizēti soļi)

1		Lietotnes Daikin e-Care sākumlapā dodieties uz: 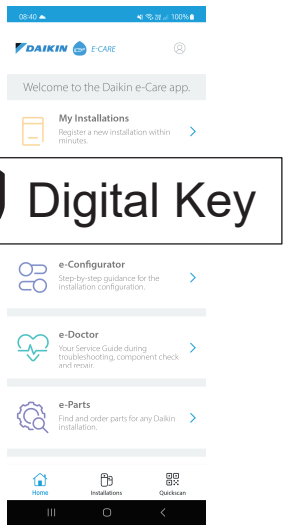 **Rezultāts:** Lietotne pārbauda, vai uzstādītājam ir nepieciešamais kompetenču līmenis, lai veiktu atbloķēšanas procedūru. Ja nē, tiek parādīta kļūda un darbības ir ierobežotas.
2		Sākas trīs pakāpju process Digital Key ģenerēšanai: ▪ 2.1. Iekārtas identifikācija ▪ 2.2. Drošības anketa ▪ 2.3. Digital Key ģenerēšana
2.1.		**Iekārtas identifikācija** Skenējiet QR kodu uz iekštelpu iekārtas datu plāksnītes. Lietotne pārbaudīs, vai šī iekārta jau ir reģistrēta un atrasta Stand By Me. Pēc jaunas uzstādīšanas jums būs jāreģistrē ierīce, pirms varēsiet pāriet uz nākamo soli.
2.2.		**Drošības anketa** Atbildiet uz jautājumiem par drošību. Šis īsais jautājumu saraksts palīdz uzstādītājam pārbaudīt, vai ir izpildītas minimālās drošības prasības kompresora aktivizēšanai. Kad kontrolsaraksts ir pabeigts, lietotne pārbauda atbildes un ģenerē pārskatu. Tikai tad, ja ir izpildītas visas drošības prasības, varat pāriet uz nākamo soli.
2.3.		**Digital Key ģenerēšana**
	2.3.1. MMI	Lietotne parāda pirmo kodu. Ievadiet šo kodu lietotāja saskarnē. Piemēram: 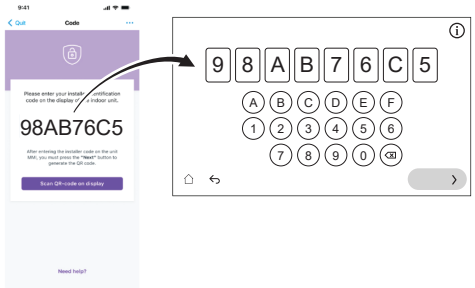
	2.3.2. MMI	Lietotāja saskarne ģenerē QR kodu. Skenējiet šo kodu ar lietotni. Piemēram:
	2.3.3. MMI	Lietotne parāda otro kodu (= Digital Key; vienreizējs kods). Ievadiet šo kodu lietotāja saskarnē. Piemēram: 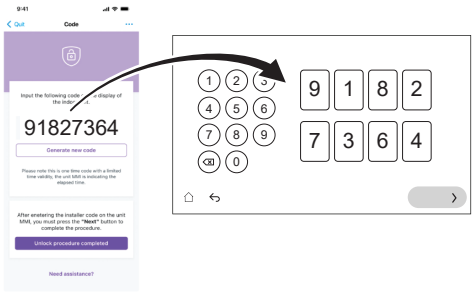
	Rezultāts:	Ja viss ir kārtībā, lietotāja saskarne parāda apstiprinājumu.
3		Pēc lietotāja saskarnes norādījumiem atveriet āra iekārtas dzesētāja tvertnes slēgvārstu. Skatiet šeit: "8.2.2 Lai atvērtu āra iekārtas dzesētāja tvertnes slēgvārstu" [▶ 37].
4	MMI	Lietotāja saskarnē apstipriniet, ka dzesētāja tvertnes vārsts ir atvērts.
	Rezultāts:	Pēc apstiprināšanas iekārta pilnībā darbosies.
5		Lietotnē apstipriniet atbloķēšanas procedūras pabeigšanu.
6		Lietotnē jūs tiksiet novirzīts uz nodošanas ekspluatācijas rīku, kur varēsiet aizpildīt nodošanas ekspluatācijā kontrolsarakstu, lai pabeigtu uzstādīšanas detalizētas pārbaudes. Kad nodošana ekspluatācijā ir pabeigta, iekārta ir gatava darbam.

8.2.2 Lai atvērtu āra iekārtas dzesētāja tvertnes slēgvārstu

PIEZĪME

Pēc uzstādīšanas slēgvārstam jāpaliek pilnībā atvērtam, lai novērstu blīvējuma bojājumus.

PIEZĪME

Atverot āra iekārtas dzesētāja tvertnes slēgvārstu, izmantojiet atbilstošus instrumentus, lai novērstu slēgvārsta sabojāšanu.

Drošai transportēšanai gandrīz viss dzesētājs tiek uzglabāts āra iekārtas dzesētāja tvertnē. Nodošanas ekspluatācijā laikā, veicot āra iekārtas atbloķēšanas procedūru (skatīt "8.2.1 Lai atbloķētu āra iekārtu (kompresoru)" [▸ 35]), dzesētāja tvertnes slēgvārstam jābūt pilnībā atvērtam (pēc lietotāja saskarnes norādījumiem) un jāpaliek pilnībā atvērtam.

1. Pārliecinieties, ka ķēdē starp iekštelpu iekārtu un āra iekārtu nav gāzes noplūdes, izmantojot gāzes noplūdes detektoru.
2. Noņemiet vāciņu.
3. Pilnīgā atgrieziet slēgvārstu (pagrieziet, kā parādīts, līdz to vairs nevar pagriezt) un atstājiet to pilnībā atvērtu.
4. Uzlieciet atpakaļ vāciņu, lai novērstu noplūdi.
5. Pārbaudiet vēlreiz, lai pārliecinātos, vai nav gāzes noplūdes.

EPSKS04~07A* gadījumā:

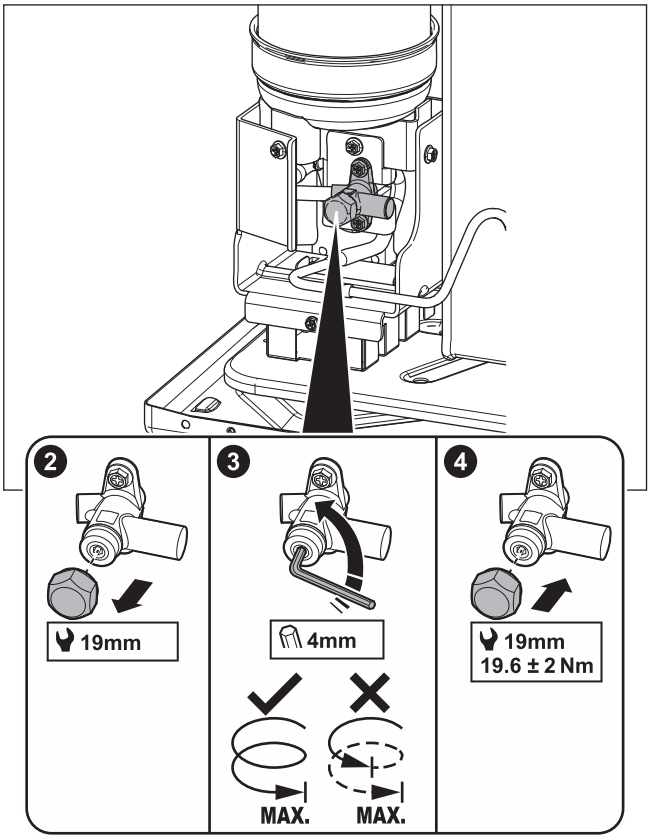

EPSK06~14A* gadījumā:

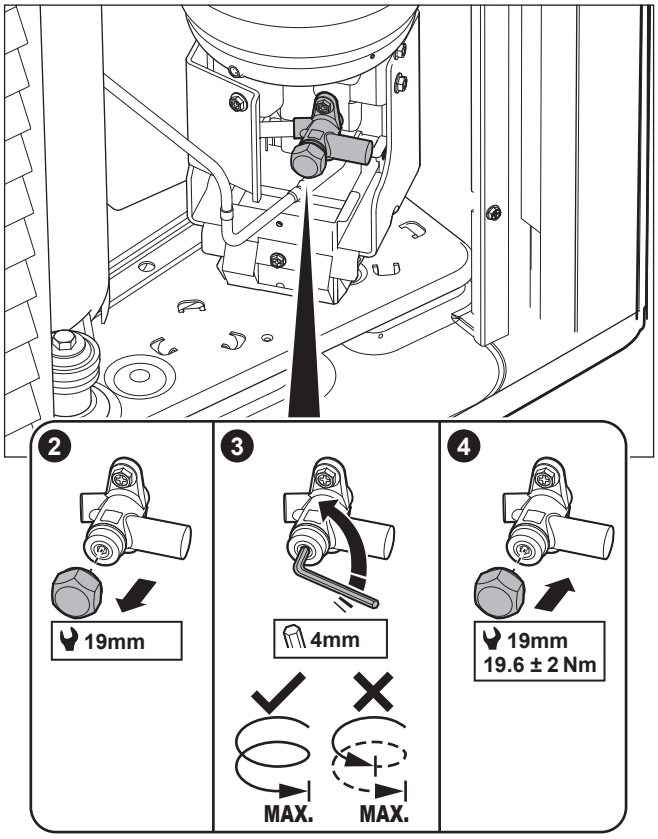

Uzlīme – EPSKS04~07A* gadījumā:

Uzlīme uz āra iekārtas apkopes pārsegs ietver informāciju par āra iekārtas dzesētāja tvertnes slēgvārsta atvēršanu. Daļa teksta ir angļu valodā. Šis ir tulkojums:

#	Angliski	Tulkojums
10	Unlock the unit before opening the valve.	Pirms vārsta atvēršanas atbloķējiet ierīci.
10a	Unlock via the MMI and e-Care app. The MMI will instruct when to open the valve.	Atbloķējiet, izmantojot MMI (iekštelpu iekārtas lietotāja saskarne) un e-Care lietotni. MMI norādīs, kad atvērt vārstu.
10c	Turn fully open and leave fully open.	Pilnībā atgrieziet un atstājiet pilnībā atvērtu.

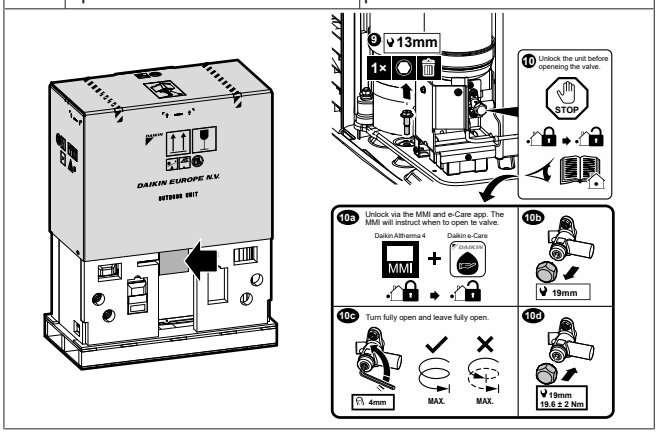

Uzlīme – EPSK06~14A* gadījumā:

Uzlīme uz āra iekārtas apkopes pārsegs ietver informāciju par āra iekārtas dzesētāja tvertnes slēgvārsta atvēršanu. Daļa teksta ir angļu valodā. Šis ir tulkojums:

#	Angliski	Tulkojums
4	Unlock the unit before opening the valve.	Pirms vārsta atvēršanas atbloķējiet ierīci.
4a	Unlock via the MMI and e-Care app. The MMI will instruct when to open the valve.	Atbloķējiet, izmantojot MMI (iekštelpu iekārtas lietotāja saskarne) un e-Care lietotni. MMI norādīs, kad atvērt vārstu.
4c	Turn fully open and leave fully open.	Pilnībā atgrieziet un atstājiet pilnībā atvērtu.

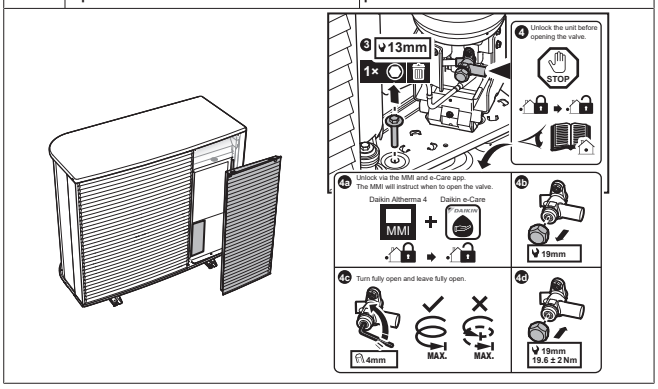

8.2.3 Lai atjauninātu lietotāja saskarnes programmatūru

Nodošanas ekspluatācijā laikā laba prakse ir atjaunināt lietotāja saskarnes programmatūru tā, lai jums būtu pieejamas visas jaunākās funkcijas.

1 Lejupielādējiet jaunāko lietotāja saskarnes programmatūru (pieejama vietnē https://my.daikin.eu meklējiet, izmantojot Software Finder).

2 Ievietojiet programmatūru USB zibatmiņā (jābūt formatētai kā FAT32).

3 IZSLĒDZIET iekārtu.

4 Ievietojiet USB zibatmiņu USB portā, kas atrodas saskarnes PCB (A11P).

5 IESLĒDZIET iekārtu. NEIESLĒDZIET iekārtu, ja slēdžu kārba ir atvērta.

Rezultāts: Programmatūra tiek automātiski atjaunināta. Jūs varat sekot procesam lietotāja saskarnē.

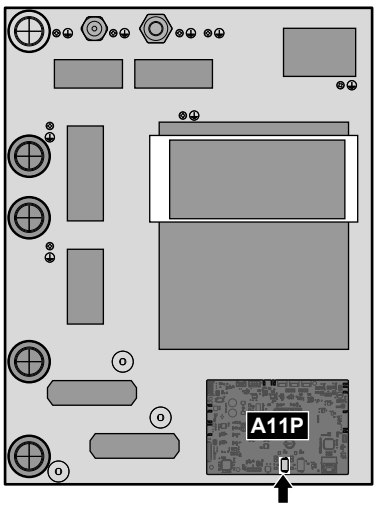

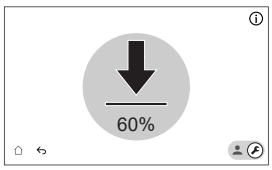

6 IZSLĒDZIET iekārtu.

7 Atvienojiet USB zibatmiņu no USB porta, kas atrodas saskarnes PCB (A11P).

8 IESLĒDZIET iekārtu. NEIESLĒDZIET iekārtu, ja slēdžu kārba ir atvērta.

8.2.4 Atgaisošana

PIEZĪME

Pilnībā izskalots. Pārliecinieties, ka sistēma / lauka caurules pirms nodošanas ekspluatācijā ir pilnībā izskalotas, lai noņemtu iespējamus piesārņotājus.

Iemesls: Veicot atgaisošanu, piesārņotāji (t.i. nogulsnes un mikroorganismi, kas veido bioplēvi un gāzes) var izraisīt neparedzētu iekštelpu iekārtas gāzes sensora aktivizēšanos. Tiek rādīta kļūda A0-02, un iekārta automātiski apstājas. Kļūdu A0-02 var novērst tikai apmācīti uzstādītāji ar nepieciešamajām zināšanām, jo procedūrā tiek ģenerēts Digital Key.

PIEZĪME

Otrā atgaisošana. Ja jums ir jāveic atgaisošana otro reizi (pēc 30 minūtēm), ir jāiziet no apkopes režīma un pēc tam jāieiet vēlreiz.

PIEZĪME

Atgaisošanas laikā galvenais un papildu sūknis netiek IESLĒGTS. Tāpēc jaukšanas komplekta atgaisošana ir jāaktivizē parastas darbības laikā.

Sūkņi tiek IESLĒGTI:

- aktivizējot attiecīgās zonas ārējo termostatu, kas aktivizēs šīs zonas sūkni, vai
- LWT vadības pultī abi sūkņi būs IESLĒGTI, kad sākuma ekrānā būs ieslēgta telpas apsildes/dzesēšanas darbība.

1	Pārslēdzieties uz uzstādītāja režīmu. 5678
2	Ejiet uz [7] `Apkopes režīms` un `Apstiprināt`. 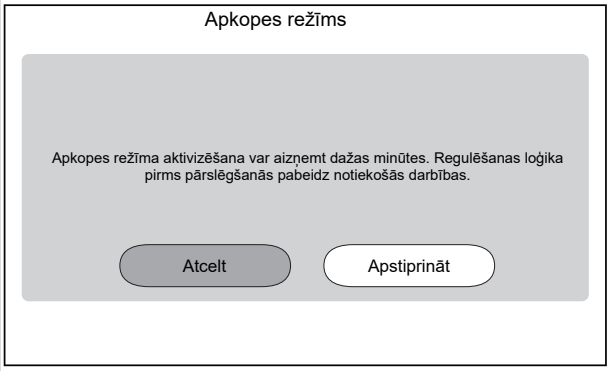 **Rezultāts:** `Telpas sildīšana/dzesēšana` un `Mājsaimniecības karstais ūdens` darbība tiks automātiski izslēgta. **Piezīme:** Ja pēc 15 minūtēm iekārta joprojām ir apkopes režīmā, veiciet barošanas atiestatīšanu.

3	Ejiet uz [7.7] Apkopes režīms > Pārbaudes darbības iestatījumi un nosakiet sūkņa PWM mērķus, kurus vēlaties izmantot pārbaudes darbības laikā. ▪ Atgaisošanas pārbaudes darbībai: Varat izvēlēties starp Mazs ātrums un Liels ātrums.		
	⚙[094]	[7.7.8] Sūkņa ierobežojuma apkopes režīms (Mazs ātrums)	Sūkņa PWM mērķis (Mazs ātrums). Izmanto tikai izpildmehānisma pārbaudes darbības laikā (tikai iekārtas sūkņa pārbaudes darbībai) un atgaisošanas pārbaudes darbības laikā. 0,1~1 solis: 0,1
	⚙[095]	[7.7.8] Sūkņa ierobežojuma apkopes režīms (Liels ātrums)	Sūkņa PWM mērķis (Liels ātrums). Izmanto tikai izpildmehānisma pārbaudes darbības un atgaisošanas pārbaudes darbības laikā. 0,1~1 solis: 0,1
4	Pārejiet pie [7.2] Apkopes režīms > Atgaisošana.		

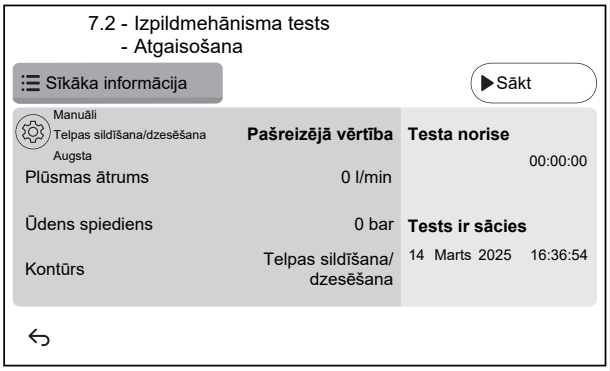

4.1	⚙ Iestatījumi: izmantojiet iestatījumus, lai norādītu, kāda Atgaisošana jāveic, un apstipriniet. Iestatījumus nevar mainīt, kamēr darbojas Atgaisošana.		

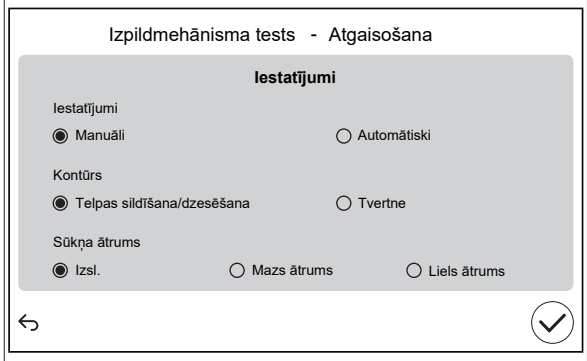

	Iestatījumi	
	▪ Manuāli	▪ Automātiski
	Kontūrs (tikai Manuāli):	
	▪ Telpas sildīšana/ dzesēšana	▪ Tvertne
	Sūkņa ātrums (tikai Manuāli):	
	▪ Izsl.	▪ Mazs ātrums ▪ Liels ātrums
4.2	Piespiediet Sākt, lai sāktu atgaisošanu. **Rezultāts:** Tiek sākta atgaisošana. Pēc kāda laika tā automātiski apstājas.	
4.3	Piespiediet Apturēt, lai apturētu atgaisošanu. **Rezultāts:** Atgaisošana tiek pārtraukta.	
5	Pēc atgaisošanas pārbaudes:	
5.1	Izvēlieties ↩, lai paietu atpakaļ izvēlnē.	
5.2	Izvēlieties ⌂, lai izietu no Apkopes režīms.	
6	Izejot no Apkopes režīms, lietotāja saskarne automātiski atjauno darbību (Telpas sildīšana/dzesēšana un Mājsaimniecības karstais ūdens), kā tas bija pirms ieiešanas Apkopes režīms. Pārbaudiet, vai visi darbības režīmi ir aktivizēti tā, kā paredzēts.	

8.2.5 Minimālā plūsmas ātruma pārbaude

Minimālā plūsmas ātruma pārbaude izstarotāja kontūram

1	Hidraulikas konfigurācijā pārbaudiet, kuras telpas apsildes cilpas var aizvērt mehāniskie, elektroniskie vai citi vārsti.
2	Aizveriet visas telpas apsildes cilpas, kuras var aizvērt.
3	Sāciet sūkņa pārbaudi (skatiet šeit: "8.2.6 Izpildmehānisma pārbaudes veikšana" [▶ 40]). ▪ Izvēlieties [7.1.4] Iekārtas sūknis ▪ Izvēlieties sūkņa ātrumu: Augsta
4	Nolasiet plūsmas ātrumu[(a)] un regulējiet apiešanas vārsta iestatījumu, lai sasniegtu minimālo nepieciešamo plūsmas ātrumu **+ 4 l/min**.

[(a)] Sūkņa pārbaudes laikā iekārtas minimālais nepieciešamais plūsmas ātrums var būt zemāks.

Minimālā plūsmas ātruma pārbaude tvertnes kontūram

1	Pārslēdzieties uz uzstādītāja režīmu. 5678
2	Ejiet uz [7] Apkopes režīms un Apstiprināt.

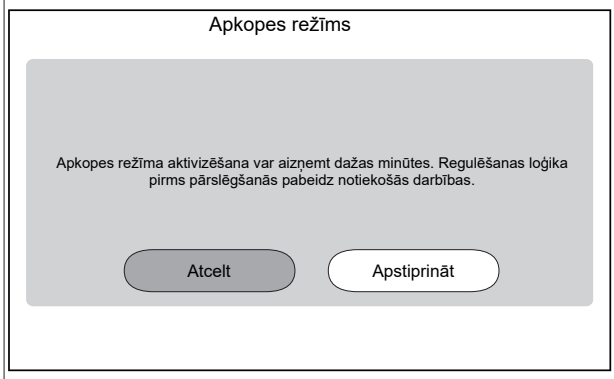

	Piezīme: Pārslēgšanās uz Apkopes režīms var aizņemt līdz ~ 15 minūtēm, jo iekārta pirms pārslēgšanās pabeidz uzsāktās darbības. **Rezultāts:** Telpas sildīšana/dzesēšana un Mājsaimniecības karstais ūdens darbība tiks automātiski izslēgta.
3	Pārejiet pie [7.2] Apkopes režīms > Atgaisošana.

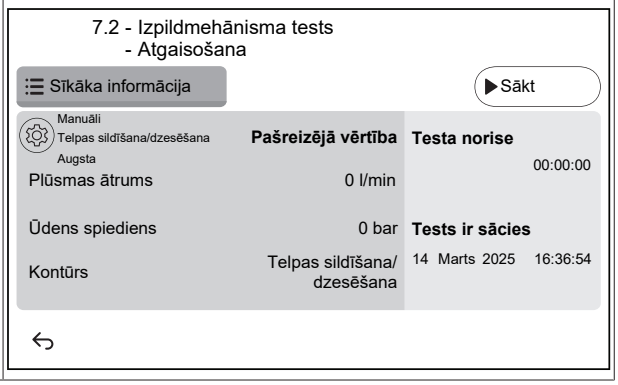

3.1	Iestatījumi: izmantojiet iestatījumus, lai norādītu, kāda `Atgaisošana` jāveic, un apstipriniet.

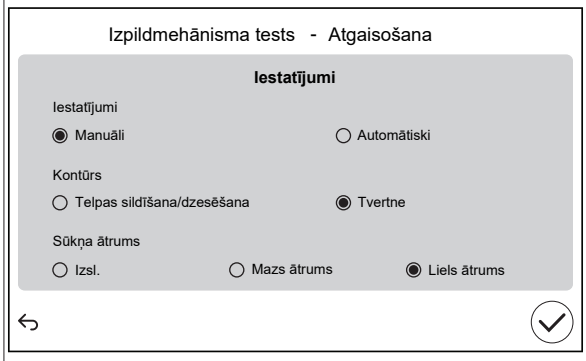

`Iestatījumi`		
▪ **Manuāli**	▪ `Automātiski`	
`Kontūrs:`		
▪ `Telpas sildīšana/dzesēšana`	▪ **Tvertne**	
`Sūkņa ātrums:`		
▪ `Izsl.`	▪ `Mazs ātrums`	▪ **Liels ātrums**

4	Nolasiet plūsmas ātrumu.

Ja darbība ir…	Tad…[(a)]
Dzesēšana / apsildes palaišana / atkausēšana / rezerves sildītāja darbība	**NEPIECIEŠAMAIS** minimālais plūsmas ātrums ir: ▪ EPBX07: 20 l/min. ▪ EPBX10: 22 l/min. ▪ EPBX14: 24 l/min.
Karstā ūdens ražošana	**IETEICAMAIS** minimālais plūsmas ātrums ir: ▪ EPBX07: 20 l/min. ▪ EPBX10: 25 l/min. ▪ EPBX14: 25 l/min.

[(a)] • **NEPIECIEŠAMAIS** minimālais plūsmas ātrums = Minimālais plūsmas ātrums drošai un bezkļūdu darbībai.
• **IETEICAMAIS** minimālais plūsmas ātrums = Minimālais plūsmas ātrums optimālai sistēmas veiktspējai.

8.2.6 Izpildmehānisma pārbaudes veikšana

Nolūks

Veikt izpildmehānisma pārbaudes procedūru, lai pārbaudītu dažādu izpildmehānismu darbību. Piemēram, ja tika atlasīts režīms `Iekārtas sūknis`, tiks sākta sūkņa pārbaudes procedūra.

1	Pārslēdzieties uz uzstādītāja režīmu. 5678
2	Ejiet uz [7] `Apkopes režīms` un `Apstiprināt`.

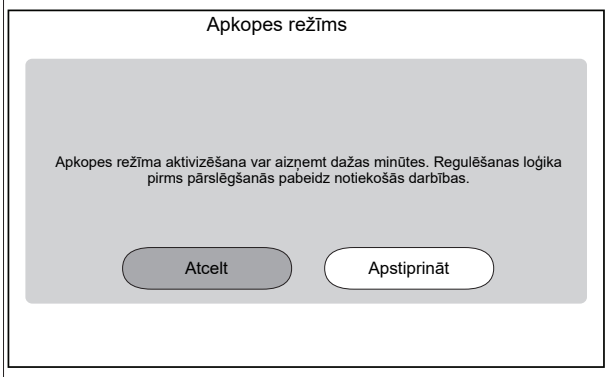

Rezultāts: `Telpas sildīšana/dzesēšana` un `Mājsaimniecības karstais ūdens` darbība tiks automātiski izslēgta.

Piezīme: Ja pēc 15 minūtēm iekārta joprojām ir apkopes režīmā, veiciet barošanas atiestatīšanu.

3 Ejiet uz [7.7] `Apkopes režīms` > `Pārbaudes darbības iestatījumi` un nosakiet sūkņa PWM mērķus, kurus vēlaties izmantot pārbaudes darbības laikā.

- Iekārtas sūkņa pārbaudes darbībai: Varat izvēlēties starp `Mazs ātrums` un `Liels ātrums`.
- Citām izpildmehānismu pārbaudes darbībām: izmanto `Liels ātrums`.

[094]	[7.7.8] `Sūkņa ierobežojuma apkopes režīms (Mazs ātrums)`	Sūkņa PWM mērķis (`Mazs ātrums`). Izmanto tikai izpildmehānisma pārbaudes darbības laikā (tikai iekārtas sūkņa pārbaudes darbībai) un atgaisošanas pārbaudes darbības laikā. 0,1~1 solis: 0,1
[095]	[7.7.8] `Sūkņa ierobežojuma apkopes režīms (Liels ātrums)`	Sūkņa PWM mērķis (`Liels ātrums`). Izmanto tikai izpildmehānisma pārbaudes darbības un atgaisošanas pārbaudes darbības laikā. 0,1~1 solis: 0,1

4	Ejiet uz [7.1] `Apkopes režīms` > `Izpildmehānisma tests`.
5	Atlasiet izpildmehānismu, ko pārbaudīt. **Piemērs:** [7.1.4] `Iekārtas sūknis`

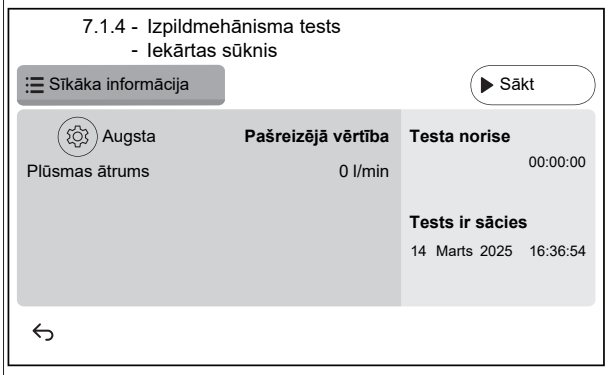

5.1	Iestatījumi: dažiem izpildmehānismiem pirms pārbaudes varat definēt dažus iestatījumus.
5.2	Piespiediet `Sākt`, lai sāktu pārbaudi. **Rezultāts:** ▪ Izpildmehānisma vērtības, kas parādītas informācijas sadaļā. ▪ Sākas laika mērīšana.

5.3	Piespiediet `Apturēt`, lai beigtu pārbaudi. **Piezīme:** Sakarā ar nepieciešamo pēcdarbības laiku pārbaudes darbība var turpināties noteiktu laiku pat tad, ja tā ir apturēta.
6	Pēc izpildmehānisma pārbaudes:
6.1	Izvēlieties ↩, lai paietu atpakaļ izvēlnē.
6.2	Izvēlieties ⌂, lai izietu no `Apkopes režīms`.
7	Izejot no `Apkopes režīms`, lietotāja saskarne automātiski atjauno darbību (`Telpas sildīšana/dzesēšana` un `Mājsaimniecības karstais ūdens`), kā tas bija pirms ieiešanas `Apkopes režīms`. Pārbaudiet, vai visi darbības režīmi ir aktivizēti tā, kā paredzēts.

Iespējamās izpildmehānisma pārbaudes

Atkarībā no jūsu iekārtas veida un atlasītajiem iestatījumiem dažas pārbaudes nebūs redzamas.

INFORMĀCIJA°

Kad tiek veiktas `Palīgsildītājs`, `Bivalents` un `Katls ar tvertni` izpildmehānisma pārbaudes, iestatītā vērtība netiek ievērota. Komponents tiks apturēts, sasniedzot tā iekšējos ierobežojumus. Ja šie ierobežojumi tiek sasniegti, izpildmehānisma pārbaude turpināsies un atkal aktivizēs šo komponentu, kad ierobežojumi atļauj tā darbību.

- [7.1.1] `Palīgsildītājs` pārbaude
- [7.1.2] `Bivalents` pārbaude
- [7.1.3] `Katls ar tvertni` pārbaude
- [7.1.4] `Iekārtas sūknis` pārbaude

INFORMĀCIJA

Pirms pārbaudes veikšanas pārliecinieties, ka ir veikta atgaisošana. Pārbaudes laikā centieties neradīt traucējumus ūdens kontūrā.

- [7.1.5] `Sadales vārsts` pārbaude (3 virzienu vārsts, lai pārslēgtos starp telpu apsildi un tvertnes sildīšanu)
- [7.1.6] `Rezerves sildītājs` pārbaude
- [7.1.7] `Tvertnes vārsts` pārbaude
- [7.1.8] `Apvada vārsts` pārbaude

Bizone mixing kit izpildmehānisma pārbaudes

INFORMĀCIJA

Šī funkcionalitāte NAV pieejama lietotāja saskarnes programmatūras agrīnajās versijās.

- [7.1.9] `Divu zonu komplekta jaucējvārsts` pārbaude
- [7.1.10] `Divu zonu komplekta tiešais sūknis` pārbaude
- [7.1.11] `Divu zonu komplekta jauktais sūknis` pārbaude

Lai veiktu izpildmehānisma pārbaudi Bizone mixing kit, ejiet uz sākuma ekrānu un ieslēdziet `Telpas sildīšana/dzesēšana` darbību, pielāgojiet galvenās zonas iestatīto vērtību. Pēc tam vizuāli pārbaudiet, vai sūkņi darbojas un jaucējvārsts griežas.

8.2.7 Darbības pārbaudes veikšana

PIEZĪME

Pirms testa darbības ieslēgšanas pārliecinieties, ka ir garantētas minimālās plūsmas prasības (Skat. "8.2.5 Minimālā plūsmas ātruma pārbaude" [▸ 39]).

1	Pārslēdzieties uz uzstādītāja režīmu. 5678
2	Ejiet uz [7] `Apkopes režīms` un `Apstiprināt`. 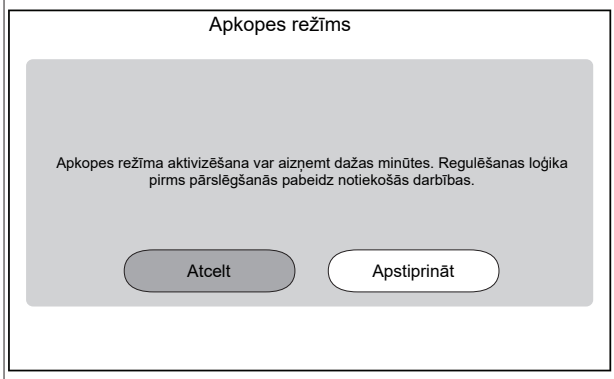 **Rezultāts:** `Telpas sildīšana/dzesēšana` un `Mājsaimniecības karstais ūdens` darbība tiks automātiski izslēgta. **Piezīme:** Ja pēc 15 minūtēm iekārta joprojām ir apkopes režīmā, veiciet barošanas atiestatīšanu.
3	Ejiet uz [7.7] `Apkopes režīms` > `Pārbaudes darbības iestatījumi` un nosakiet mērķa temperatūras, kuras vēlaties izmantot darbības pārbaudes laikā.

✿[030]	[7.7.1] `Telpu apsildes delta T mērķis`	Delta T mērķis, kas tiks izmantots telpu apsildes pārbaudes laikā. 2~20°C
✿[031]	[7.7.2] `Telpu apsildes izplūstošā ūdens mērķis`	Mērķa izplūdes ūdens temperatūra, kas tiks izmantota telpu apsildes pārbaudes laikā. 5~71°C
✿[032]	[7.7.3] `Telpu apsildes telpa`	Mērķa telpas temperatūra, kas tiks izmantota telpu apsildes pārbaudes laikā. 5~30°C
✿[033]	[7.7.4] `Telpu dzesēšanas delta T mērķis`	Delta T mērķis, kas tiks izmantots telpu dzesēšanas pārbaudes laikā. 2~10°C
✿[034]	[7.7.5] `Telpu dzesēšanas izplūstošā ūdens mērķis`	Mērķa izplūdes ūdens temperatūra, kas tiks izmantota telpu dzesēšanas pārbaudes laikā. 5~30°C
✿[035]	[7.7.6] `Telpu dzesēšanas telpa`	Mērķa telpas temperatūra, kas tiks izmantota telpu dzesēšanas pārbaudes laikā. 5~30°C
✿[077]	[7.7.7] `Tvertnes iestatītā vērtība`[a]	Mērķa tvertnes temperatūra, kas tiks izmantota tvertnes uzsildīšanas pārbaudes laikā. 20~85°C
✿[145]	[7.7.9] `Tvertnes mērķa BSH pārbaudes darbība`[b]	Mērķa tvertnes temperatūra, kas tiks izmantota palīgsildītāja pārbaudes laikā. 25~60°C

4	Ejiet uz [7.3] `Apkopes režīms` > `Pārbaudes darbība`

5	Atlasiet darbību, ko pārbaudīt. **Piemērs:** [7.3.1] `Telpu apsilde`.

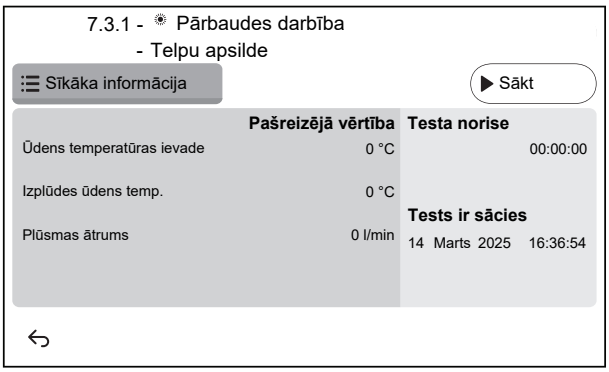

5.1	Pieskarieties `Sākt`, lai palaistu darbības pārbaudi. **Rezultāts:** Darbības pārbaude sākas.
5.2	Pieskarieties `Apturēt`, lai apturētu darbības pārbaudi. **Piezīme:** Pat ja pārbaudes darbība ir tikusi pārtraukta, to var turpināt līdz minimālajam darbības laikam, kas iestatīts [3.15] `Siltumsūkņa minimālais darbības laiks`.
6	Pēc darbības pārbaudes:
6.1	Izvēlieties ↩, lai paietu atpakaļ izvēlnē.
6.2	Izvēlieties ⌂, lai izietu no `Apkopes režīms`.
7	Izejot no `Apkopes režīms`, lietotāja saskarne automātiski atjauno darbību (`Telpas sildīšana/dzesēšana` un `Mājsaimniecības karstais ūdens`), kā tas bija pirms ieiešanas `Apkopes režīms`. Pārbaudiet, vai visi darbības režīmi ir aktivizēti tā, kā paredzēts.

(a) Ja tvertne nav pievienota, šis iestatījums joprojām būs redzams pie sienas uzstādītajām iekārtām, bet tas NEDARBOSIES.
(b) Piemēro tikai pie sienas uzstādītām iekārtām. Ja tvertne nav pievienota, šis iestatījums NEPARĀDĀS.

8.2.8 Apsildāmās grīdas lokšņu žāvēšana

PIEZĪME

Uzstādītāja pienākums ir:

- sazināties ar lokšņu ražotāju, lai noskaidrotu maksimāli pieļaujamo ūdens temperatūru, tādējādi novēršot lokšņu saplaisāšanu,
- programmēt zemgrīdas apsildāmo lokšņu žāvēšanas grafiku atbilstoši lokšņu ražotāja sniegtajiem sākotnējiem apsildes norādījumiem,
- regulāri pārbaudīt, vai uzstādītā sistēma darbojas pareizi,
- ieslēgt pareizo programmu, kas atbilst izmantoto lokšņu veidam.

PIEZĪME

Pirms zemgrīdas apsildāmo lokšņu žāvēšanas ieslēgšanas pārliecinieties, ka ir garantētas minimālās plūsmas prasības (Skat. "8.2.5 Minimālā plūsmas ātruma pārbaude" [▸ 39]).

PIEZĪME

Ja ir atlasītas divas zonas, zemgrīdas apsildāmo lokšņu žāvēšanu var veikt tikai galvenajā zonā.

PIEZĪME

Ja rodas strāvas padeves pārtraukums, zemgrīdas apsildāmo lokšņu žāvēšana turpināsies tur, kur tā tika pārtraukta zemgrīdas apsildāmo lokšņu žāvēšanas programmā.

PIEZĪME

Zemgrīdas apsildāmo lokšņu žāvēšanas programmā iestatītās vērtības palielinājums var rasties attiecībā pret izvēlēto iestatīto vērtību (skat. grafiku turpmāk).

- Ja āra temperatūra ir zemāka par –10°C, novirze starp izvēlēto iestatīto vērtību un faktisko mērķa iestatīto vērtību var ievērojami palielināties atkarībā no apkārtējās vides apstākļiem.
- Ja zemgrīdas apsildāmo lokšņu žāvēšanai NAV atļauts darboties ar paaugstinātas iestatītās vērtības apstākļiem, nav ieteicams sākt lokšņu žāvēšanu, lai novērstu lokšņu bojājumus.
- Ja [3.13.5] `Divu zonu komplekts uzstādīts` ir IESLĒGTS (uzstādīts), jaukšanas stacija nodrošinās, ka temperatūra tiek sajaukta līdz izvēlētajai zemgrīdas apsildāmo lokšņu žāvēšanas programmas mērķa temperatūrai.

INFORMĀCIJA

Tālāk norādītā procedūra norāda, ka jums ir jāpieskaras `Apturēt`, lai apturētu funkciju, taču `Apturēt` poga NAV pieejama lietotāja saskarnes programmatūras agrīnajās versijās. Tās vietā izmantojiet ↩ vai ⌂, lai apturētu funkciju.

1	Pārslēdzieties uz uzstādītāja režīmu. 5678
2	Ejiet uz [7] `Apkopes režīms` un `Apstiprināt`.

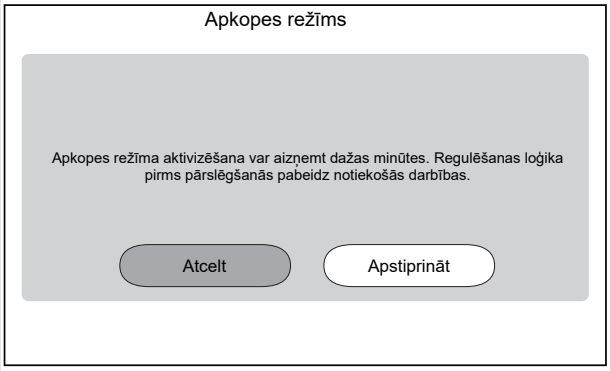

	Rezultāts: `Telpas sildīšana/dzesēšana` un `Mājsaimniecības karstais ūdens` darbība tiks automātiski izslēgta. **Piezīme:** Ja pēc 15 minūtēm iekārta joprojām ir apkopes režīmā, veiciet barošanas atiestatīšanu.
3	Ejiet uz [7.4] `Apkopes režīms` > `Apsildāmās grīdas izlīdzinošās kārtas žāvēšana`

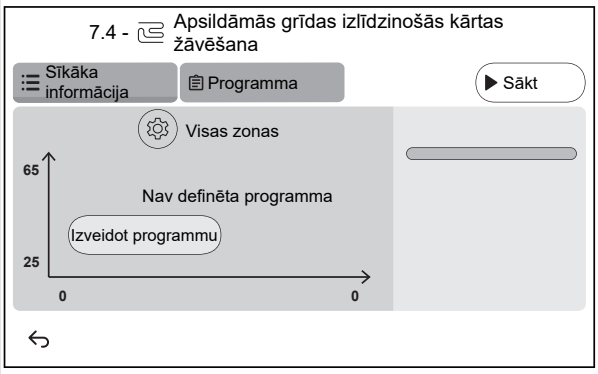

3.1	Piespiediet `Izveidot programmu` vai `Programma` un +, lai definētu programmas soli. Programma var sastāvēt no vairākiem programmas soļiem un ne vairāk kā 30 programmas soļiem. 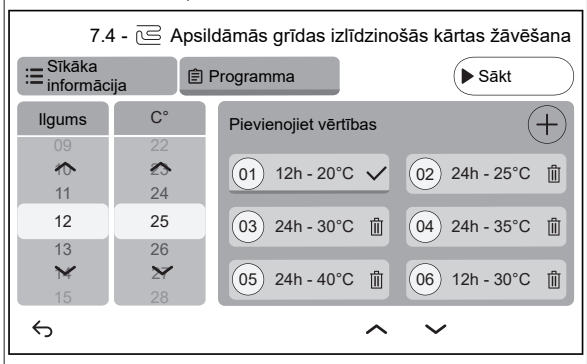 Katrā programmas solī ir kārtas numurs, ilgums un vēlamā izplūdes ūdens temperatūra.
3.2	⚙ Iestatījumi: **Piezīme:** Šī funkcionalitāte NAV pieejama lietotāja saskarnes programmatūras agrīnajās versijās. Zemgrīdas apsildāmo lokšņu žāvēšanu var veikt tikai galvenajā zonā.
3.3	Piespiediet `Sākt`, lai sāktu zemgrīdas apsildāmo lokšņu žāvēšanu. 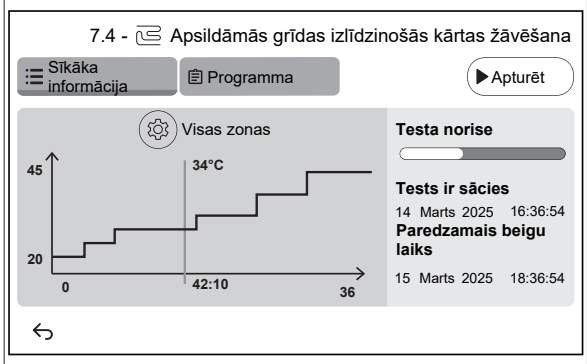 **Rezultāts:** ▪ Tiek sākta zemgrīdas apsildāmo lokšņu žāvēšana. Tā automātiski beidzas, kad ir pabeigti visi soļi. ▪ Progresa josla norāda, kur programma pašlaik atrodas. ▪ Tiek parādīts programmas sākuma laiks un paredzamais beigu laiks, pamatojoties uz pašreizējo programmas laiku un ilgumu. ▪ Zemgrīdas apsildes ekrāns tiek izmantots kā sākuma ekrāns līdz programmas pabeigšanai.
3.4	Piespiediet `Apturēt`, lai izslēgtu zemgrīdas apsildāmo lokšņu žāvēšanu.
4	Pēc zemgrīdas apsildāmo lokšņu žāvēšanas:
4.1	Izvēlieties ↩, lai paietu atpakaļ izvēlnē.
4.2	Izvēlieties ⌂, lai izietu no `Apkopes režīms`
5	Izejot no `Apkopes režīms`, lietotāja saskarne automātiski atjauno darbību (`Telpas sildīšana/dzesēšana` un `Mājsaimniecības karstais ūdens`), kā tas bija pirms ieiešanas `Apkopes režīms`. Pārbaudiet, vai visi darbības režīmi ir aktivizēti tā, kā paredzēts.

9 Nodošana lietotājam

Kad pārbaude ir pabeigta un iekārta darbojas pareizi, nodrošiniet, lai lietotājam būtu skaidra tālāk sniegtā informācija:

- Aizpildiet uzstādītāja iestatījumu tabulu (ekspluatācijas rokasgrāmatā) ar faktiskajiem iestatījumiem.
- Pārliecinieties, vai lietotājs ir izdrukājis dokumentāciju, un lūdziet viņam to saglabāt izmantošanai nākotnē. Informējiet lietotāju, ka pilnīga informācija ir pieejama URL, kas minēta iepriekš šajā rokasgrāmatā.
- Izskaidrojiet lietotājam, kā pareizi darbināt sistēmu un kas jādara, ja rodas problēmas.
- Parādiet lietotājam, kas ir jādara iekārtas apkopei.
- Izskaidrojiet lietotājam padomus par enerģijas taupīšanu, kā tas aprakstīts lietošanas rokasgrāmatā.
- Paskaidrojiet lietotājam, ka NEDRĪKST IZSLĒGT iekārtu jaudas slēdžus (**c**), lai aizsardzība paliktu aktivizēta. Normālas kWh nomināla strāvas padeves gadījumā (**a**) ir viens jaudas slēdzis. Vēlamās kWh nomināla strāvas padeves gadījumā (**b**) ir divi slēdži.

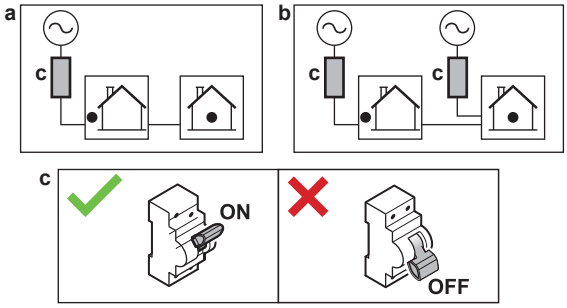

- Paskaidrojiet lietotājam, ka tad, kad viņš/-a vēlas atbrīvoties no iekārtas, to nedrīkst darīt patstāvīgi, bet ir jāsazinās ar Daikin sertificētu tehnisko speciālistu.
- Paskaidrojiet lietotājam, kā droši izmantot R290 siltumsūkni. Plašāku informāciju par to skatiet īpašajā apkopes rokasgrāmatā ESIE22-02 "Sistēmas, kas izmanto R290 dzesētāju" (pieejama vietnē https://my.daikin.eu).

10 Tehniskie dati

Jaunāko tehnisko datu **apskats** ir pieejams reģionālajā Daikin tīmekļa vietnē (publiski pieejama). Jaunāko tehnisko datu **pilns komplekts** ir pieejams Daikin Business Portal (ir nepieciešama autentifikācija).

10.1 Cauruļu shēma: iekštelpu iekārta

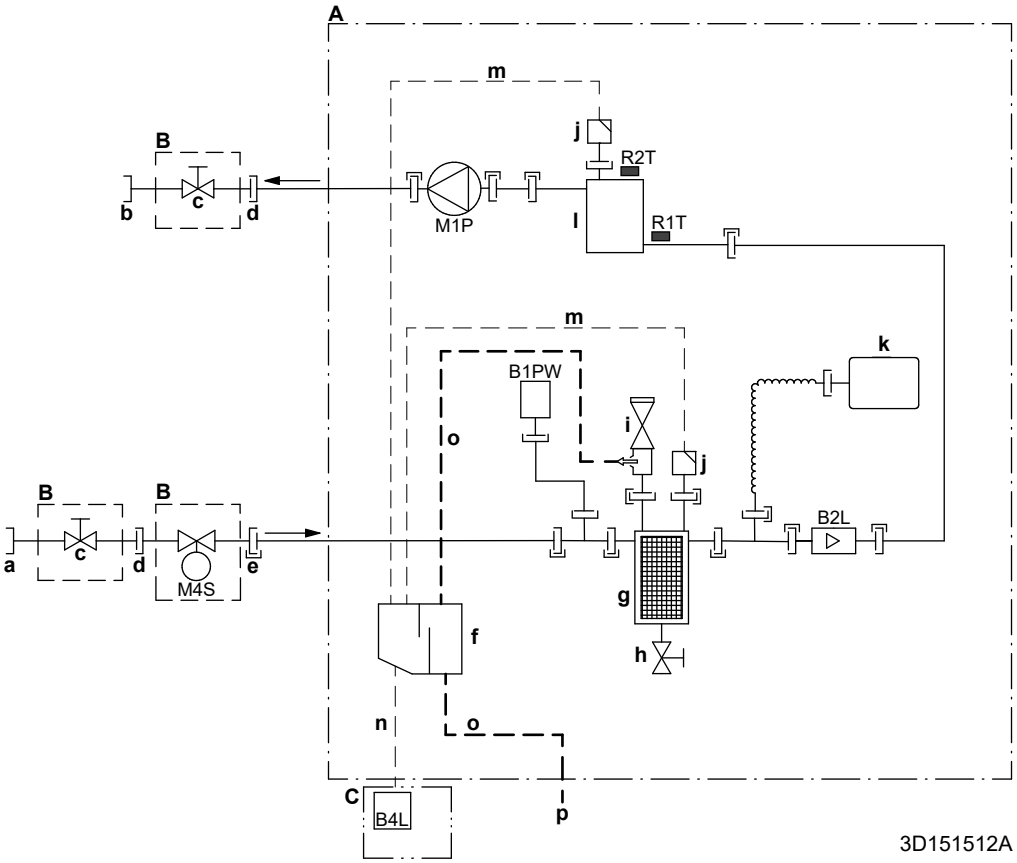

A	Iekštelpu iekārta
B	Uzstādīts uz vietas objektā (piegādāts kā piederums)
C	Gāzes sensora kaste
a	Ūdens IEVADE no āra iekārtas (skrūvsavienojums, sievišķais) - EPBX(U)07: 1" - EPBX(U)10+14: 1 1/4"
b	Ūdens IZVADE telpu apsildei (skrūvsavienojums, sievišķais) - EPBX(U)07: 1" - EPBX(U)10+14: 1 1/4"
c	Noslēgvārsts - EPBX(U)07: vīrišķais 1" – sievišķais 1" - EPBX(U)10+14: vīrišķais 1" – sievišķais 1 1/4"
d	Skrūvsavienojums, sievišķais, 1"
e	Ātrais savienojums
f	Gāzes separators
g	Magnētiskais filtrs / netīrumu separators
h	Drenāžas vārsts
i	Drošības vārsts
j	Atgaisošana
k	Izplešanās trauks
l	Rezerves sildītājs
m	Atgaisošanas šļūtene
n	Gāzes šļūtene
o	Drenāžas šļūtene ūdenim
p	Drenāžas izvads ID18
B1PW	Telpu apsildes ūdens spiediena sensors
B2L	Plūsmas sensors
B4L	Gāzes sensors
M1P	Sūknis
M4S	Parasti aizvērts noslēgvārsts (ievades noplūdes apturēšana) (ātrais savienojums — sievišķais 1")
	Termistori:
R1T	Ieplūdes ūdens
R2T	Rezerves sildītājs — Ūdens IZVADE
	Savienojumi:
	Skrūvju savienojums
	Konusa savienojums

Ātrais savienojums
Lodēts savienojums

10.2 Elektroinstalācijas shēma: iekštelpu iekārta

Skatiet iekārtas komplektācijā iekļauto iekšējās elektroinstalācijas shēmu (iekštelpu iekārtas slēdžu kārbas vāka iekšpusē). Tālāk norādīti tur izmantotie saīsinājumi. Iekšējā elektroinstalācijas shēmā katram `Lauka informācijas īpašnieks` savienojumam ir izvēles rūtiņas. Pēc elektroinstalācijas veikšanas ieteicams atzīmēt atlasītās standarta opcijas izvēles rūtiņu.

Izvēles rūtiņas iekšējā elektroinstalācijas shēmā: Piemērs

Šajā piemērā ir parādīts, kā atzīmēt izvēles rūtiņu iekšējā elektroinstalācijas shēmā.

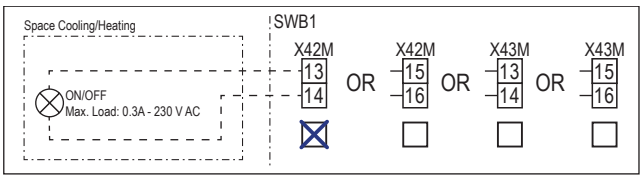

Piezīmes, kas jāizlasa pirms iekārtas iedarbināšanas

Angliski	Tulkojums
Notes to go through before starting the unit	Piezīmes, kas jāizlasa pirms iekārtas iedarbināšanas
X2M	Galvenā spaile – Āra iekārta
X40M	Galvenā spaile – Iekštelpu iekārta
X41M	Galvenā spaile – Rezerves sildītājs
X42M, X43M	Ēkas elektroinstalācija augstspriegumam
X44M, X45M	Ēkas elektroinstalācija SELV (Safety Extra Low Voltage – drošs īpaši zems spriegums)
X7M, X8M	Palīgsildītāja strāvas padeves spaile
—·—·—·—	Zemējuma elektroinstalācija
– – – – – – – –	Ārējais piederums
①	Vairākas elektroinstalācijas iespējas
	Opcija
	Nav uzstādīts slēdžu kārbā
	Elektroinstalācija atkarīga no modeļa
	PCB
Note 1: Connection point of the power supply for the BUH should be foreseen outside the unit.	1. piezīme: rezerves sildītāja strāvas padeves pieslēgvieta ir jāparedz ārpus iekārtas.
Backup heater power supply	Rezerves sildītāja strāvas padeve
☐ 4.5 kW (1N~, 230 V)	☐ 4,5 kW (1N~, 230 V)
☐ 4.5 kW (3N~, 400 V)	☐ 4,5 kW (3N~, 400 V)
☐ 4.5 kW (3~, 230 V)	☐ 4,5 kW (3~, 230 V)
☐ 4.5 kW (2~, 230 V)	☐ 4,5 kW (2~, 230 V)
☐ 6 kW (1N~, 230 V)	☐ 6 kW (1N~, 230 V)
☐ 9 kW (3N~, 400 V)	☐ 9 kW (3N~, 400 V)
User installed options	Lietotāja uzstādītās opcijas
☐ Remote user interface	☐ Attiecīgā Cilvēka komforta saskarne (BRC1HHDA tiek izmantota kā telpas termostats)
☐ Ext. indoor thermistor	☐ Ārējais iekštelpu termistors
☐ Ext outdoor thermistor	☐ Ārējais āra termistors
☐ Safety thermostat	☐ Drošības termostats

Angliski	Tulkojums
☐ Smart Grid	☐ Smart Grid
☐ WLAN cartridge	☐ WLAN kasetne
☐ Bizone mixing kit	☐ Divu zonu jaukšanas komplekts
Main LWT	Galvenā izplūdes ūdens temperatūra
☐ On/OFF thermostat (wired)	☐ IESLĒGŠANAS/IZSLĒGŠANAS termostats (ar vadu)
☐ On/OFF thermostat (wireless)	☐ IESLĒGŠANAS/IZSLĒGŠANAS termostats (bezvadu)
☐ Ext. thermistor	☐ Ārējais termistors
☐ Heat pump convector	☐ Siltumsūkņa konvektors
Add LWT	Papildu izplūdes ūdens temperatūra
☐ On/OFF thermostat (wired)	☐ IESLĒGŠANAS/IZSLĒGŠANAS termostats (ar vadu)
☐ On/OFF thermostat (wireless)	☐ IESLĒGŠANAS/IZSLĒGŠANAS termostats (bezvadu)
☐ Ext. thermistor	☐ Ārējais termistors
☐ Heat pump convector	☐ Siltumsūkņa konvektors

Pozīcija slēdžu kārbā

Angliski	Tulkojums
Position in switch box	Pozīcija slēdžu kārbā

Apzīmējumi

A1P		Hidro PCB
A2P	*	IESLĒGŠANAS/IZSLĒGŠANAS termostats (PC=strāvas ķēde)
A3P	*	Siltumsūkņa konvektors
A5P		Strāvas padeves PCB
A6P		Daudzpakāpju rezerves sildītāja PCB
A11P		Saskarnes PCB
A12P		Lietotāja saskarnes PCB
A14P	*	Attiecīgās Cilvēka komforta saskarnes PCB (BRC1HHDA tiek izmantota kā telpas termostats)
A15P	*	Uztvērēja PCB (bezvadu IESLĒGŠANAS/IZSLĒGŠANAS termostats)
A30P	*	Divu zonu jaukšanas komplekta PCB
F1B	#	Pārslodzes drošinātājs – Rezerves sildītājs
F2B	#	Pārslodzes drošinātājs - Galvenais
F3B	#	Pārslodzes drošinātājs - Palīgsildītājs
K1A, K2A	*	Augstsprieguma Smart Grid relejs
K*M	*	Palīgsildītāja kontaktors
M2P	#	Karstā ūdens sūknis
M2S	#	Noslēgvārsts – galvenā zona
M4P	#	C/H sekundārais sūknis
M4S		Parasti aizvērts noslēgvārsts (ievades noplūdes apturēšana)
M5P	#	C/H ārējais sūknis – galvenā zona

M5S	*	3 virzienu vārsts telpu apsildei / karstajam ūdenim
M6P	#	C/H ārējais sūknis – papildu zona
M6S	#	Divvērtīgs apiešanas vārsts
M7S	#	Nesaistīts apiešanas vārsts
M8S	#	Noslēgvārsts – papildu zona
P* (A14P)	*	Spaile
PC (A15P)	*	Strāvas padeves ķēde
Q*DI	#	Noplūdstrāvas aizsargslēdzis
Q1L		Rezerves sildītāja termālais aizsargs
Q4L	#	Drošības termostats
R1H (A2P)	*	Mitruma sensors
R1T (A2P)	*	Apkārtējās vides sensora IESLĒGŠANAS/ IZSLĒGŠANAS termostats
R1T (A14P)	*	Apkārtējās vides sensora lietotāja saskarne
R2T (A2P)	*	Ārējais sensors (grīda vai apkārtējā vide)
R5T (A1P)	*	Karstā ūdens apgādes termistors
R6T	*	Ārējais iekštelpu vai āra apkārtējās vides termistors
S1S	#	Vēlamās kWh nomināla strāvas padeves kontakti
S2S	#	Elektrības skaitītāja impulsu 1. ievade
S3S	#	Elektrības skaitītāja impulsu 2. ievade
S4S	#	Smart Grid ievade (Smart Grid fotoelementu strāvas impulsu skaitītājs)
S10S-S11S	#	Zemsprieguma Smart Grid kontakts
ST6 (A30P)	*	Savienotājs
X*A, X*Y, X*Y*		Savienotājs
X*M		Spaiļu josla
Z*C		Trokšņu filtrs (ferīta serde)

* Papildpiederums
\# Iegādājams atsevišķi

Elektroinstalācijas diagrammu teksta tulkojums

Angliski	Tulkojums
(1) Main power connection	(1) Strāvas padeves savienojums
2-pole fuse	2 polu drošinātājs
Indoor unit supplied from outdoor	Iekštelpu iekārta, kas tiek apgādāta no ārpuses
Indoor unit supplied separately	Iekštelpu iekārta piegādāta atsevišķi
Normal kWh rate power supply	Normāla kWh nomināla strāvas padeve
Outdoor unit	Āra iekārta
Standard	Standarta
SWB	Slēdžu kārba
(2) Backup heater power supply	(2) Rezerves sildītāja strāvas padeve
2-pole fuse	2 polu drošinātājs
4-pole fuse	4 polu drošinātājs
For these connections use the optional adapter wire harnesses.	Šiem savienojumiem izmantojiet papildu adaptera vadu kūļus.
Only for 4.5 kW MBUH units	Tikai 4,5 kW daudzpakāpju rezerves sildītāja iekārtām
Only for 9 kW MBUH units	Tikai 9 kW daudzpakāpju rezerves sildītāja iekārtām
(3) Shut-off valve - Inlet leak stop	(3) Parasti aizvērts noslēgvārsts (ievades noplūdes apturēšana)
(4) Ext. thermistor	(4) Ārējais termistors

Angliski	Tulkojums
External ambient sensor option (indoor or outdoor)	Ārējā vides sensora papildaprīkojums (iekštelpu vai āra)
Voltage	Spriegums
(5) Domestic hot water tank	(5) Karstā ūdens tvertne
3 wire type SPDT	3 vadu veida SPDT
For DHW tank option	DHW tvertnes piederumam
Max. load	Maksimālā slodze
Only for DHW tank option	Tikai DHW tvertnes piederumam
Only when DHW option is installed	Tikai tad, ja ir uzstādīts DHW piederums
OR	VAI
(6) Field supplied options	(6) Atsevišķi iegādājami papildaprīkojumi
230 V AC Control Device	230 V maiņstr. vadības ierīce
3-wire type (SPDT)	3 vadu veids (SPDT)
Alarm output	Signāla izvade
Bivalent bypass valve NC	Divvērtīgais apiešanas vārsts – parasti aizvērts
Bivalent bypass valve NO	Divvērtīgais apiešanas vārsts – parasti atvērts
Bizone mixing kit	Divu zonu jaukšanas komplekts
C/H ext. add. pump	Dzesēšanas/apsildes ārējais sūknis – papildu zona
C/H ext. main pump	Dzesēšanas/apsildes ārējais sūknis – Galvenā zona
C/H secondary pump	Dzesēšanas/apsildes sekundārais sūknis
Contact rating	Kontakta nomināls
Continuous	Ilgstoša strāva
Decoupled bypass valve NC	Nesaistīts apiešanas vārsts – parasti aizvērts
Decoupled bypass valve NO	Nesaistīts apiešanas vārsts – parasti atvērts
DHW pump output	Karstā ūdens sūkņa izvade
DHW pump	Karstā ūdens sūknis
Electric pulse meter input	Elektrības skaitītājs
Ext. heat source	Ārējais siltuma avots
For HV Smart Grid	Augstsprieguma Smart Grid
For HV Smart Meter contact	Augstsprieguma Smart Meter kontaktam
For LV Smart Grid contacts	Zemsprieguma Smart Grid kontaktiem
For LV Smart Meter contact	Zemsprieguma Smart Meter kontaktam
For safety thermostat	Drošības termostatam
For solar input	Solārai ievadei
Inrush	Izsitienstrāva
Max. load	Maksimālā slodze
ON/OFF output	IESLĒGŠANAS/IZSLĒGŠANAS izvade
Preferential kWh rate power supply contact	Vēlamās kWh nomināla strāvas padeves kontakti
Shut-off valve Add. NC	Noslēgvārsts – Papildu zona – parasti aizvērts
Shut-off valve Add. NO	Noslēgvārsts – Papildu zona – parasti atvērts
Shut-off valve Main NC	Noslēgvārsts – Galvenā zona – parasti aizvērts

Angliski	Tulkojums
Shut-off valve Main NO	Noslēgvārsts – Galvenā zona – parasti atvērts
Smart Grid PV power pulse meter	Smart Grid fotoelementu strāvas impulsu skaitītājs
Space cooling/heating	Telpu dzesēšana/apsilde
Voltage	Spriegums
With external relay	Ar ārējo releju
(7) User interface	(7) Lietotāja saskarne
3rd generation WLAN cartridge	Trešās paaudzes WLAN kasetne
Fixed LAN connection	Fiksēts LAN savienojums
Remote user interface	Attiecīgā Cilvēka komforta saskarne (BRC1HHDA tiek izmantota kā telpas termostats)
SD card	Kartes ligzda WLAN kasetnei
To customer router	Uz klienta maršrutētāju
Voltage	Spriegums
(8) External On/OFF thermostats and heat pump convector	(8) Ārējie IESLĒGŠANAS/IZSLĒGŠANAS termostati un siltumsūkņa konvektors
Additional LWT zone	Papildu izplūdes ūdens temperatūras zona
For heat pump convector	Telpas siltumsūkņa konvektoram
For wired On/OFF thermostat	Ieslēgšanas/Izslēgšanas termostatam ar vadu
For wireless On/OFF thermostat	Bezvadu Ieslēgšanas/Izslēgšanas termostatam
Main LWT zone	Galvenā izplūdes ūdens temperatūras vērtības zona
Max. load	Maksimālā slodze

Elektrības savienojumu shēma

Piezīme: Signāla kabeļa gadījumā: ievērojiet minimālo attālumu līdz elektrības kabeļiem >5 cm

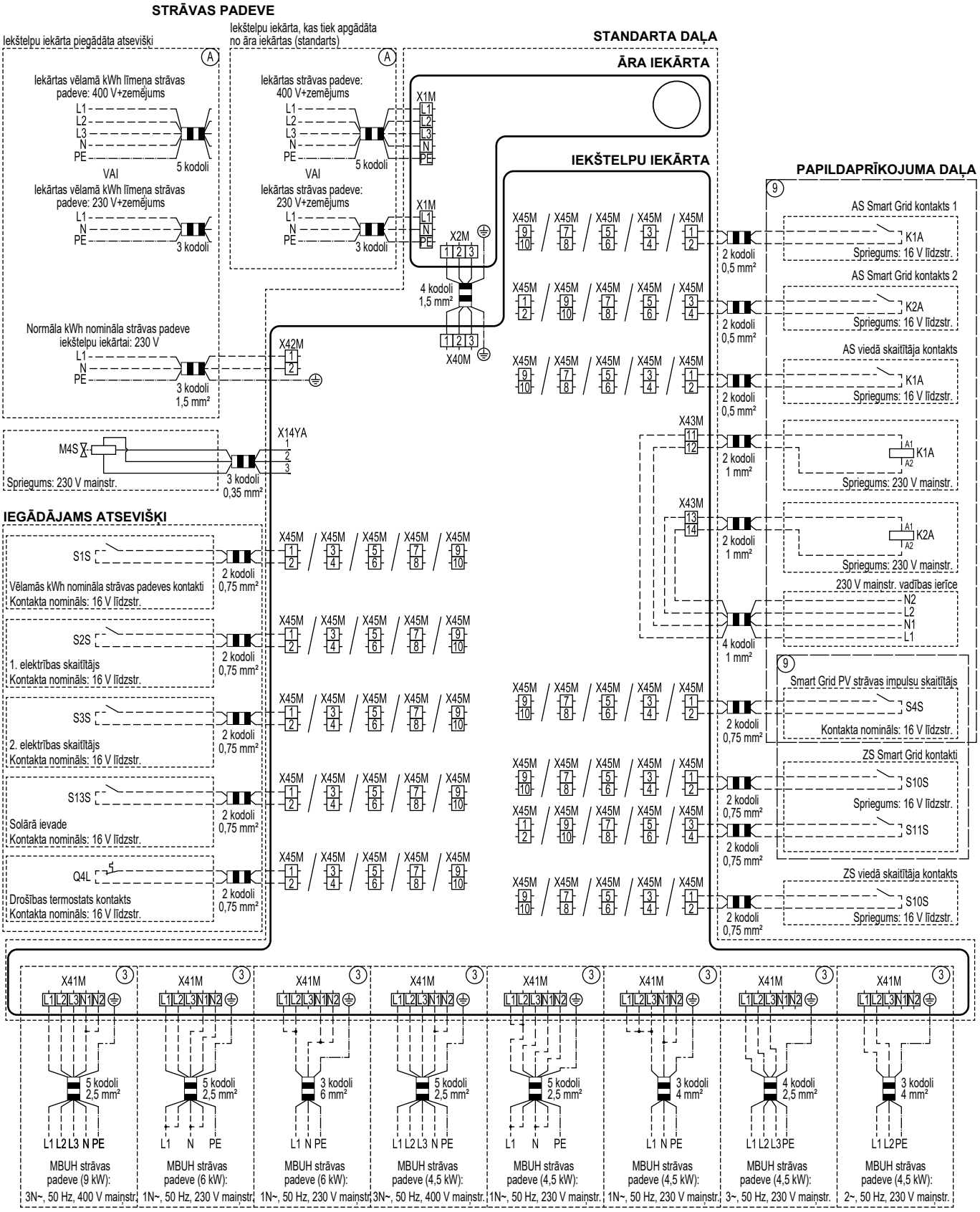

4D152877C (1/2)

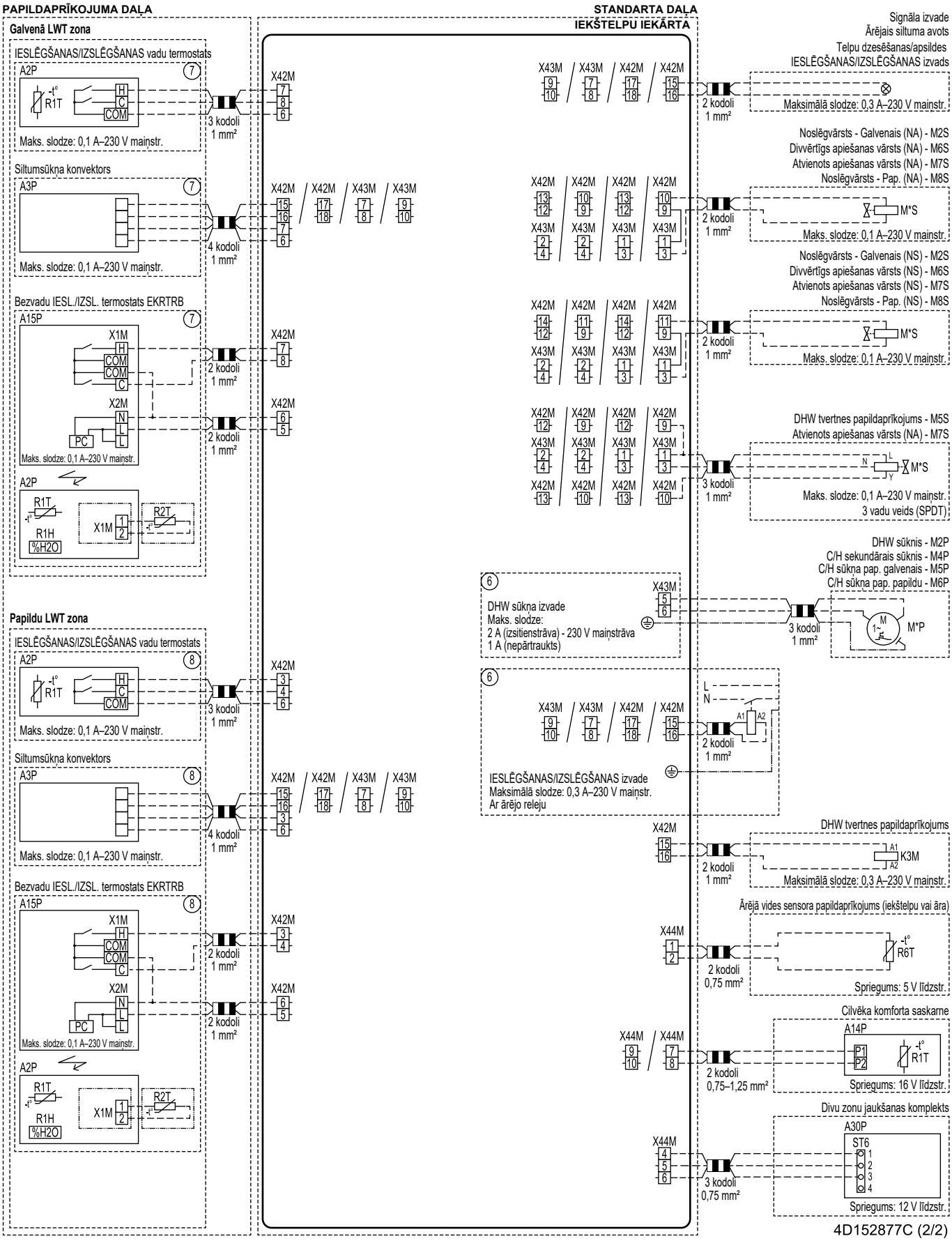
PAPILDAPRĪKOJUMA DAĻA
STANDARTA DAĻA
IEKŠTELPU IEKĀRTA
Galvenā LWT zona
IESLĒGŠANAS/IZSLĒGŠANAS vadu termostats
A2P
R1T
H
C
COM
Maks. slodze: 0,1 A–230 V maiņstr.
3 kodoli 1 mm²
X42M
Siltumsūkņa konvektors
A3P
Maks. slodze: 0,1 A–230 V maiņstr.
4 kodoli 1 mm²
X42M / X42M / X43M / X43M
Bezvadu IESL./IZSL. termostats EKRTRB
A15P
X1M
X2M
PC
Maks. slodze: 0,1 A–230 V maiņstr.
2 kodoli 1 mm²
R1H
%H2O
R2T
Papildu LWT zona
Signāla izvade
Ārējais siltuma avots
Telpu dzesēšanas/apsildes
IESLĒGŠANAS/IZSLĒGŠANAS izvads
Maksimālā slodze: 0,3 A–230 V maiņstr.
Noslēgvārsts - Galvenais (NA) - M2S
Divvērtīgs apiešanas vārsts (NA) - M6S
Atvienots apiešanas vārsts (NA) - M7S
Noslēgvārsts - Pap. (NA) - M8S
M*S
Maks. slodze: 0,1 A–230 V maiņstr.
Noslēgvārsts - Galvenais (NS) - M2S
Divvērtīgs apiešanas vārsts (NS) - M6S
Atvienots apiešanas vārsts (NS) - M7S
Noslēgvārsts - Pap. (NS) - M8S
DHW tvertnes papildaprīkojums - M5S
Atvienots apiešanas vārsts (NA) - M7S
Maks. slodze: 0,1 A–230 V maiņstr.
3 vadu veids (SPDT)
DHW sūknis - M2P
C/H sekundārais sūknis - M4P
C/H sūkņa pap. galvenais - M5P
C/H sūkņa pap. papildu - M6P
M*P
DHW sūkņa izvade
Maks. slodze:
2 A (izsitienstrāva) - 230 V maiņstrāva
1 A (nepārtraukts)
IESLĒGŠANAS/IZSLĒGŠANAS izvade
Maksimālā slodze: 0,3 A–230 V maiņstr.
Ar ārējo releju
DHW tvertnes papildaprīkojums
K3M
Maksimālā slodze: 0,3 A–230 V maiņstr.
Ārējā vides sensora papildaprīkojums (iekštelpu vai āra)
R6T
Spriegums: 5 V līdzstr.
Cilvēka komforta saskarne
A14P
P1
P2
Spriegums: 16 V līdzstr.
Divu zonu jaukšanas komplekts
A30P
ST6
Spriegums: 12 V līdzstr.
4D152877C (2/2)

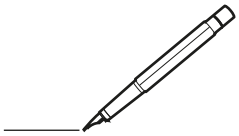

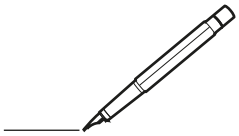

4P773385-1 E 00000007

Copyright 2024 Daikin

DAIKIN EUROPE N.V.
Zandvoordestraat 300, B-8400 Oostende, Belgium

4P773385-1E 2026.08