https://daikintechnicaldatahub.eu

Paigaldusjuhend

THE KEY FOR SMART INFORMATION

Scan and find out more

Daikin Altherma 4 H W

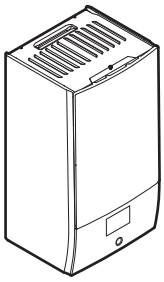

EPBX(U)07A▲4V▼
EPBX(U)10A▲4V▼
EPBX14A▲4V▼

EPBX10A▲9W▼
EPBX(U)14A▲9W▼

▲= 1, 2, 3, …, 9, A, B, C, …, Z
▼= , , 1, 2, 3, …, 9

v4.x.x (x = 0, 1, 2, …, 255)

Sisukord

1 Info käesoleva dokumendi kohta 2
2 Spetsiaalsed paigaldaja ohutusjuhised 3
3 Teave karbi kohta 4
3.1 Siseseade 4
3.1.1 Lisatarvikute eemaldamiseks siseseadmest 4
4 Seadme paigaldamine 4
4.1 Paigalduskoha ettevalmistamine 4
4.1.1 Nõuded siseseadme paigalduskohale 4
4.2 Seadme avamine ja sulgemine 5
4.2.1 Siseseadme avamiseks 5
4.2.2 Siseseadme sulgemiseks 6
4.3 Siseseadme paigaldamine 6
4.3.1 Siseseadme paigaldamiseks 6
4.3.2 Tühjendusvooliku ühendamine äravooluga 7
5 Torude paigaldamine 7
5.1 Veetorude ettevalmistamine 7
5.1.1 Veekoguse ja voolukiiruse kontrollimiseks 8
5.1.2 Kolmanda tootja paagi nõuded 8
5.2 Veetorude ühendamine 9
5.2.1 Veetorude ühendamiseks 9
5.2.2 Veeahela täitmiseks 9
5.2.3 Veeringluse kaitsmiseks külmumise eest 10
5.2.4 Sooja tarbevee paagi täitmiseks 10
5.2.5 Veetorude isoleerimiseks 10
6 Elektripaigaldus 10
6.1 Elektrilisest vastavusest 11
6.2 Elektrijuhtmestiku ühendamise juhised 11
6.3 Kohapealne IO ühendused 11
6.4 Ühendused siseseadmega 12
6.4.1 Siseseadme elektrijuhtmestiku ühendamine 14
6.4.2 Peatoite ühendamiseks 15
6.4.3 Varukütte toite ühendamiseks 16
6.4.4 Tavaliselt suletud sulgeklapi ühendamiseks (sissevõtu lekkesulgur) 18
6.4.5 Sulgeklapi ühendamiseks 18
6.4.6 Pumpade (STV pump ja/või välised pumbad) ühendamiseks 19
6.4.7 Alarmiväljundi ühendamiseks 19
6.4.8 Ruumi jahutuse/kütte SISSE/VÄLJA väljundi ühendamiseks 20
6.4.9 Välisele kütteallika ümberlülituse ühendamiseks 20
6.4.10 Möödavooluklapi ühendamine 20
6.4.11 Eraldatud möödavooluklapi ühendamiseks 20
6.4.12 Elektriarvestite ühendamiseks 21
6.4.13 Kaitsetermostaadi ühendamine 21
6.4.14 Smart Grid 22
6.4.15 WLAN-i karbiga ühendumiseks (tarnitakse lisaseadmena) 24
6.4.16 Etherneti kaabli ühendamine (Modbus / LAN) 24
6.4.17 Päikeseenergia sisendi ühendamiseks 24
7 Häälestamine 25
7.1 Konfigureerimisviisard 25
[10.1] Asukoht ja keel 25
[10.2] EI KASUTATA 26
[10.3] Kellaaeg/kuupäev 26
[10.4] Süsteem 1/4 26
[10.5] Süsteem 2/4 26
[10.6] Süsteem 3/4 27
[10.7] Süsteem 4/4 27
[10.8] Varukütteseade 27
[10.9] Põhitsoon 1/4 27
[10.10] Põhitsoon 2/4 28
[10.11] Põhitsoon 3/4 (Kütmise ilmast sõltuv kõver) 28
[10.12] Põhitsoon 4/4 (Jahutuse ilmast sõltuv kõver) 28
[10.13] Lisatsoon 1/4 28
[10.14] Lisatsoon 2/4 29
[10.15] Lisatsoon 3/4 (Kütmise ilmast sõltuv kõver) 29
[10.16] Lisatsoon 4/4 (Jahutuse ilmast sõltuv kõver) 29
[10.17] Konfigureerimisviisard – STV 1/2 29
[10.18] Konfigureerimisviisard – STV 2/2 29
[10.19] Konfigureerimisviisard 29
7.2 Ilmast sõltuv kõver 29
7.2.1 Mis on ilmast sõltuv kõver? 29
7.2.2 Ilmast sõltuvate kõverate kasutamine 30
7.3 Menüüstruktuur: ülevaade paigaldajasätetest 30
8 Kasutuselevõtt 31
8.1 Kontroll-loend enne kasutuselevõttu 33
8.2 Kontroll-loend kasutuselevõtu ajal 33
8.2.1 Välisseadme (kompressori) avamiseks 34
8.2.2 Välisseadme jahutusaine paagi sulgeklapi avamiseks 35
8.2.3 Kasutajaliidese tarkvara värskendamiseks 36
8.2.4 Õhu välja laskmiseks 37
8.2.5 Minimaalse voolukiiruse kontrollimine 38
8.2.6 Käivitaja proovikäivituse tegemiseks 38
8.2.7 Proovikäivituse tegemiseks 39
8.2.8 Põrandakütte krohvi kuivatamiseks 40
9 Kasutajale üleandmine 41
10 Tehnilised andmed 43
10.1 Toruskeem: Siseseade 43
10.2 Juhtmeskeem: siseseade 44

1 Info käesoleva dokumendi kohta

Sihtrühm

Volitatud paigaldajad

Tarkvara versioon

Käesolevas dokumendis esitatud seadistused kehtivad kasutajaliidese tarkvaraversioonile **v4.x.x** (x = 0, 1, 2, …, 255). Kasutajaliidese tarkvaraversiooni nägemiseks minge [6.6.6]: `Info` > `Teave` > `MMI püsivara versioon`.

Juhendikomplekt

Käesolev juhend on osa dokumendikomplektist. Täiskomplekt koosneb:

- **Üldised ettevaatusabinõud.**
  - Ohutusjuhised, mida peate lugema enne paigaldamist
  - Formaat: paber (siseseadme karbis)
- **Kasutusjuhend.**
  - Kiirülevaade seadme põhilistest funktsioonidest
  - Formaat: paber (siseseadme karbis)
- **Kasutaja viitejuhend.**
  - Detailsed juhised ja taustinfo seadme kasutamiseks algajatele ja spetsialistidele
  - Vorming: digitaalfailid aadressil https://www.daikin.eu. Kasutage oma mudeli leidmiseks otsingufunktsiooni 🔍.
- **Paigaldusjuhend – Välisseade:**
  - Paigaldusjuhised
  - Formaat: Paber (välisseadme karbis)

- **Paigaldusjuhend – Siseseade:**
  - Paigaldusjuhised
  - Formaat: paber (siseseadme karbis)
- **Paigaldaja viitejuhend:**
  - Paigaldamise ettevalmistus, head tavad, viiteandmed …
  - Vorming: digitaalfailid aadressil https://www.daikin.eu. Kasutage oma mudeli leidmiseks otsingufunktsiooni 🔍.
- **Häälestamise viitejuhend:**
  - Süsteemi häälestamine.
  - Vorming: digitaalfailid aadressil https://www.daikin.eu. Kasutage oma mudeli leidmiseks otsingufunktsiooni 🔍.
- **Lisaseadmete lisabrošüür:**
  - Lisateave lisaseadmete paigaldamise kohta
  - Vorming: paber (siseseadme karbis) + digitaalfailid aadressil https://www.daikin.eu. Kasutage oma mudeli leidmiseks otsingufunktsiooni 🔍.

Dokumentide uusimad redaktsioonid on toodud piirkondlikul Daikin veebilehel ja need saate ka seadme edasimüüjalt.

Originaaljuhised on inglise keeles. Kõikides teistes keeltes olevad juhised on originaaljuhiste tõlked.

Tehnilised andmed

- Värskeim **tehniliste andmete kokkuvõte** on piirkondlikul Daikin veebisaidil (avalikult kättesaadavad).
- Värskeimad **täielikud tehnilised andmed** on portaalis Daikin Business Portal (vajalik on autentimine).

Kaugtööriistad

Lisaks dokumentidele on paigaldajatele saadaval mõned veebipõhised kaugtööriistad:

- **Daikin Technical Data Hub**
  - Seadme tehniliste näitajate, kasulike tööriistade, digitaalsete vahendite jms keskpunkt.
  - Avalikult ligipääsetav aadressil https://daikintechnicaldatahub.eu.
- **Daikin Altherma 4 Monitoring Tools**
  - Keskus tööriistadele, mis võimaldab jälgida ja salvestada Daikin Altherma 4 töötamise andmeid.
  - Vaadake lisateavet jaotisest Daikin Altherma 4 Jälgimistööriistad (https://my.daikin.eu/denv/en_US/library/applications/software-finder/service-software/service-and-diagnostic-tool/daikin-altherma-4-monitoring-tools0.html).
- **Heating Solutions Navigator**
  - Digitaalses tööriistakastis on erinevad tööriistad, mis hõlbustavad küttesüsteemide paigaldamist ja konfigureerimist.
  - Rakendusse Heating Solutions Navigator pääsemiseks on vajalik registreerumine platvormil Stand By Me. Vaadake lisateavet aadressilt https://professional.standbyme.daikin.eu/.
- **Daikin e-Care**
  - Mobiilirakendus paigaldajatele ja tehnikutele, mis võimaldab küttesüsteeme registreerida, konfigureerida ja teha rikkeotsingut.
  - Kasutage allolevaid QR-koode, et laadida alla mobiilirakendus iOS ja Android seadmete jaoks. Rakenduse kasutamiseks on vajalik registreerumine platvormil Stand By Me.

App Store | Google Play

2 Spetsiaalsed paigaldaja ohutusjuhised

Järgige alati järgmisi ohutusjuhiseid ja -eeskirju.

Paigalduskoht (vt "4.1 Paigalduskoha ettevalmistamine" [▶ 4])

HOIATUS
Seadme õigeks paigaldamiseks järgige selles juhendis toodud hooldusruumi mõõtmeid. Vt "4.1.1 Nõuded siseseadme paigalduskohale" [▶ 4].

Seadme avamine ja sulgemine (vt "4.2 Seadme avamine ja sulgemine" [▶ 5])

OHT: ELEKTRILÖÖGI OHT

OHT: PÕLETUSE / PÕLETUSHAAVADE OHT

Siseseadme paigaldamine (vt "4.3 Siseseadme paigaldamine" [▶ 6])

HOIATUS
Siseseadme paigaldamine PEAB olema kooskõlas käesoleva juhendi juhistega. Vt "4.3 Siseseadme paigaldamine" [▶ 6].

Torude paigaldamine (vt "5 Torude paigaldamine" [▶ 7])

HOIATUS
Kohapeal hangitavate torude paigutus PEAB vastama selle juhendi juhistele. Vt "5 Torude paigaldamine" [▶ 7].

HOIATUS
Antifriisilahuste (nt glükooli) lisamine vette EI ole lubatud.

Elektripaigaldised (vt "6 Elektripaigaldus" [▶ 10])

OHT: ELEKTRILÖÖGI OHT

HOIATUS
Elektrijuhtmed PEAVAD vastama järgmistele juhistele:
- See juhend. Vt "6 Elektripaigaldus" [▶ 10].
- Juhtmeskeem, mis tarnitakse koos seadmega, asub siseseadme lülituskarbi kaane siseküljel. Selle legendi tõlget vaadake "10.2 Juhtmeskeem: siseseade" [▶ 44].

HOIATUS
- Kasutuskohal TOHIB juhtmestikku paigaldada vaid volitatud elektrik ja see PEAB vastama asjassepuutuvatele eeskirjadele.
- Tehke elektriühendused olemasoleva juhtmestikuga.
- Objektil koostatud osad ja kõik elektripaigaldised PEAVAD vastama asjassepuutuvatele eeskirjadele.

HOIATUS
Kasutage elektritoite kaablitena ALATI mitmesoonelisi kaableid.

HOIATUS
Kui toitejuhe on kahjustunud, PEAB ohutuse tagamiseks tootja, selle hooldusesindaja või muu sarnaselt kvalifitseeritud isik selle asendama.

HOIATUS
ÄRGE pikendage toite- või vahekaablit juhtmega pistikute, juhtmega ühenduse klambrite, teibitud juhtmete, pikendusjuhtmete abil.

Need võivad põhjustada ülekuumenemist, elektrilööki või tulekahju.

ETTEVAATUST

ÄRGE lükake ega asetage üleliigset kaablipikkust seadmesse.

HOIATUS

Varuküttel PEAB olema spetsiaalne toiteallikas ja seda TULEB kaitsta seadusega nõutavate ohutusseadistega.

ETTEVAATUST

Kui siseseadmel on sisseehitatud elektrilise kiirkütjaga eraldi paak, kasutage varukütja ja kiirkütja jaoks spetsiaalset toiteahelat. Ärge kasutage KUNAGI toiteahelat, mida kasutab ka mõni teine seade. See toiteahel TULEB kaitsta nõutud ohutusseadistega vastavalt kehtivatele määrustele.

ETTEVAATUST

Seadme täieliku maanduse tagamiseks ühendage ALATI varukütte toiteallikas ja maanduskaabel.

TEAVITUSTÖÖ

Kaitsmete nimiandmete, kaitsmete tüüpide ja kaitselülitite üksikasju vaadake jaotisest "6 Elektripaigaldus" [▸ 10].

Kasutuselevõtt (vt "8 Kasutuselevõtt" [▸ 31])

HOIATUS

Kasutuselevõtt PEAB vastama selle juhendi juhistele. Vt "8 Kasutuselevõtt" [▸ 31].

HOIATUS

Pärast kasutuselevõttu ÄRGE lülitage seadmete kaitseliiteid (**c**) VÄLJA, et kaitse püsiks aktiivne. Toiteallika tavalise kWh määra (**a**) korral kaitselülitit ei ole. Eelistatud kWh määraga elektrivarustuse (**b**) korral on neid kaks.

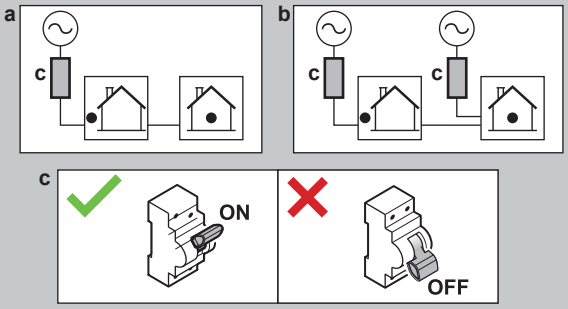

3 Teave karbi kohta

Arvestage järgmisega:

- Kohaletoimetatud seadmeid TULEB kontrollida kahjustuste ja terviklikkuse suhtes. Tuvastatud kahjustustest või puuduvatest osadest TULEB kohe teavitada kulleri nõudeagenti.
- Tooge pakendis seade võimalikult lähedale lõplikule paigalduskohale, et vältida transportimisest tingitud kahjustusi.
- Valmistage eelnevalt ette käigurada, mida mööda teisaldada seade lõplikku paigalduskohta.

3.1 Siseseade

3.1.1 Lisatarvikute eemaldamiseks siseseadmest

Mõned lisatarvikud asuvad seadme sees. Seadme avamise kohta lisateabe saamiseks vt "4.2.1 Siseseadme avamiseks" [▸ 5].

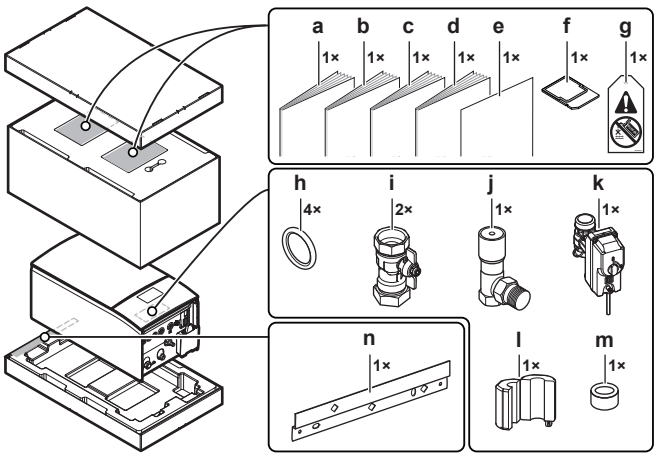

a	Üldised ettevaatusabinõud
b	Lisaseadmete lisabrošüür
c	Siseseadme paigaldusjuhend
d	Kasutusjuhend
e	Lisa – BRC1HH* püsivara värskendamine
f	WLAN-i karp
g	Silt "Puudub glükool" (kinnitamiseks täitepunkti lähedal asuvatele kohapealsetele torudele)
h	Sulgeklapi tihend
i	Sulgeklapp
j	Rõhkude vahe möödavooluklapp
k	Tavaliselt suletud sulgeklapp (sissevõtu lekkesulgur)
l+m	Ferriitsüdamikud (ainult EPBX(U)10+14; Etherneti kaabli paigaldamiseks)
n	Seinakronstein

4 Seadme paigaldamine

4.1 Paigalduskoha ettevalmistamine

4.1.1 Nõuded siseseadme paigalduskohale

- Siseseade on mõeldud paigaldamiseks ainult siseruumi ja keskkonda, mille temperatuur on järgmine:
  - Ruumi kütmine: 5~30°C
  - Ruumi jahutamine: 5~35°C
  - Sooja tarbevee tootmine: 5~35°C
- Jälgige mõõtude juhiseid:

Maksimaalne kõrguse erinevus siseseadme ja välisseadme vahel		10 m
Maksimaalne kõrguse erinevus sooja tarbevee paagi ja välisseadme vahel		10 m
Maksimaalne veetorustiku pikkus siseseadme ja sooja tarbevee paagi vahel (torustiku läbimõõt 1 1/4"[(a)])		10 m[(a)]
Maksimaalne kaugus 3-suunalise klapi ja siseseadme vahel (sooja tarbevee paagiga paigaldused)		3 m
Maksimaalne veetorustiku pikkus (ühekordne paigutus) välisseadme ja siseseadme vahel, kui…		
	EPSKS04+06	
	1" kohapealne torustik	20 m[(a)]
	EPSKS07	
	1" kohapealne torustik	7 m[(a)]
	kohapealne torustik on 1 1/4"	20 m[(a)]

EPSK06~14A		
	1" kohapealne torustik	5 m[a][b]
	kohapealne torustik on 1 1/4"	20 m[a][c]
	kohapealne torustik on 1 1/2" + V3 välisseadme mudel (1N~)	30 m[a][c]
	kohapealne torustik on 1 1/2" + W1 välisseadme mudel (3N~)	50 m[a][c]

[a] Veetorude täpset pikkust ja läbimõõtu saab määrata tööriistaga Hydronic Piping Calculation. Tööriist Hydronic Piping Calculation on Heating Solutions Navigatori osa, millele pääseb juurde aadressil https://professional.standbyme.daikin.eu. Kui teil ei ole Heating Solutions Navigatori lahendusele juurdepääsu, võtke ühendust edasimüüjaga.
[b] 6 põlve
[c] 8 põlve

- Jälgige järgmiseid paigaldusjuhiseid:

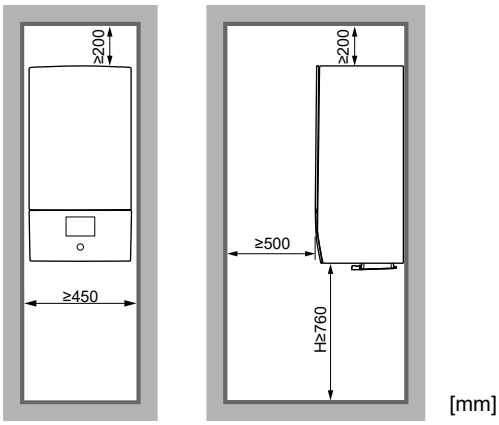

H Korpuse põhjalt põrandani mõõdetud kõrgus

4.2 Seadme avamine ja sulgemine

4.2.1 Siseseadme avamiseks

Ülevaade

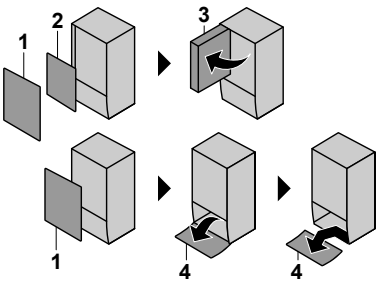

1 Esipaneel
2 Lülituskarbi kaas
3 Lülituskarp
4 Kasutajaliidese paneel

Avatud

1 Eemaldage esipaneel.

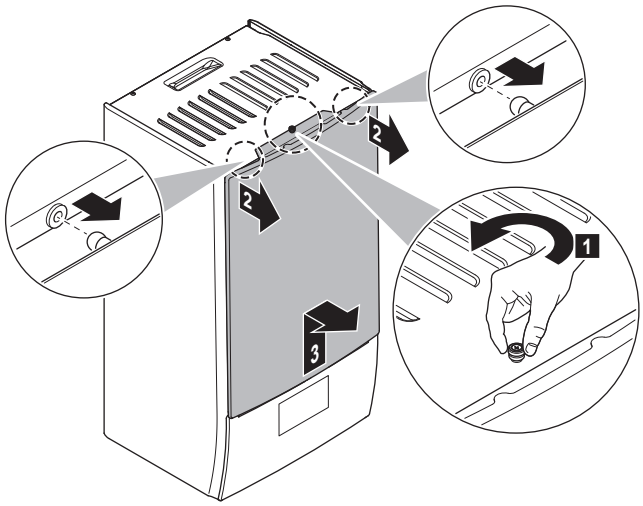

2 Kui peate ühendama elektrijuhtmeid, eemaldage lülituskarbi kaas.

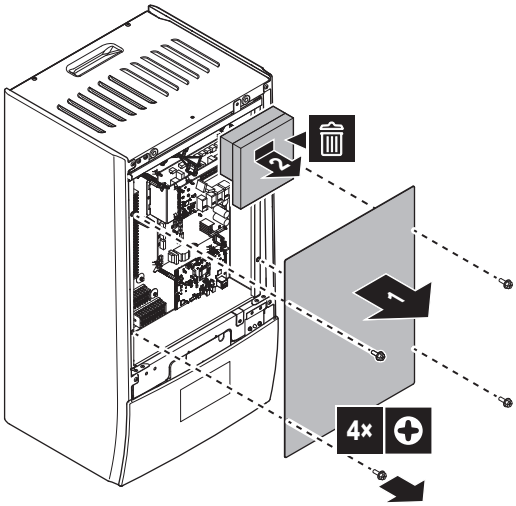

3 Kui peate töötama lülituskarbi taga, avage lülituskarp.

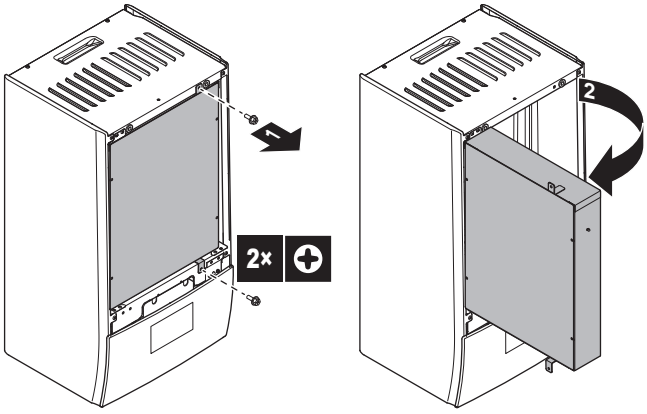

4 Kui peate töötama kasutajaliidese taga, avage kasutajaliidese paneel.

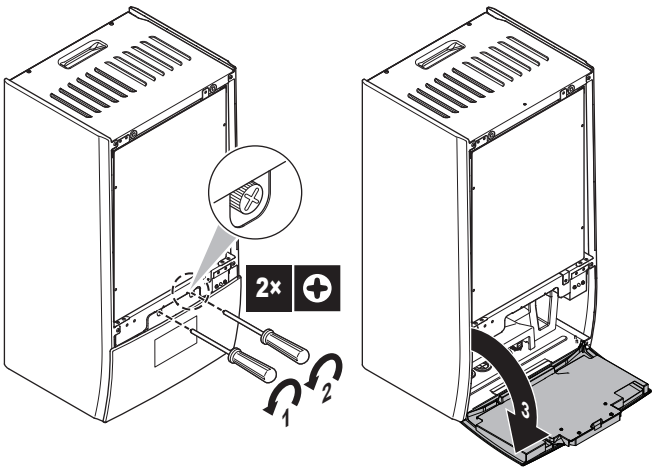

5 Valik: Eemaldage kasutajaliidese paneel.

- (1) Eemaldage kate (plekk).
- (2) Eemaldage kate (kasutajaliidese tagakülg).
- (3) (4) Ühendage juhtmekimp lahti.
- (5) Eemaldage kasutajaliidese paneel.

MÄRKUS

Juhtmekimp ja pistikud on õrnad. Käsitsege ettevaatlikult.

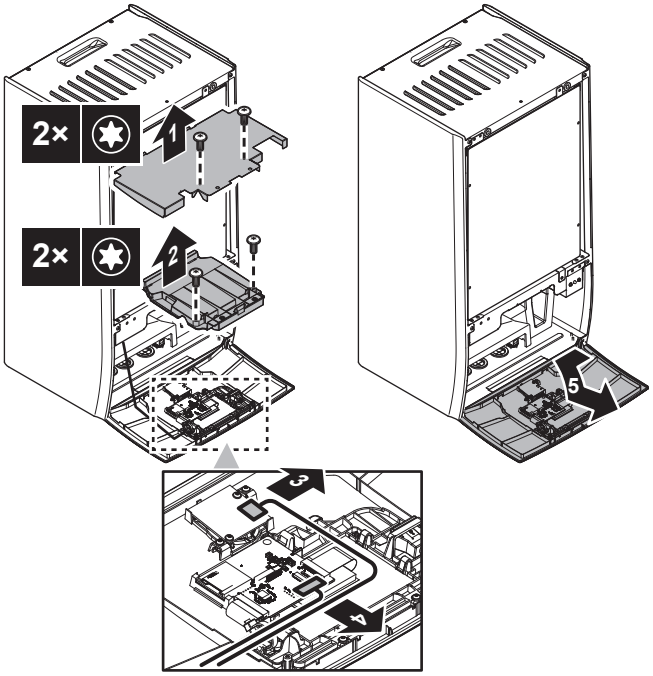

4.2.2 Siseseadme sulgemiseks

1 Paigaldage tagasi kasutajaliidese paneel.

2 Paigaldage lülituskarbi kate tagasi ja sulgege lülituskarp.

3 Paigaldage tagasi esipaneel.

MÄRKUS

Juhtmekimpude uuesti ühendamisel pidage meeles nende suunda, eriti (1) puhul.

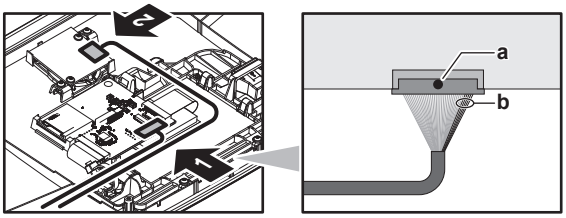

a Must punkt pistikul = pealmine külg

b 5 punast juhet = parem külg

MÄRKUS

Siseseadme katete sulgemisel veenduge, et pingutusmoment EI oleks suurem kui 4,1 Nm.

4.3 Siseseadme paigaldamine

4.3.1 Siseseadme paigaldamiseks

1 Kinnitage seinakronstein (lisatarvik) seinale (rõhtne) 2× Ø8 mm poldiga.

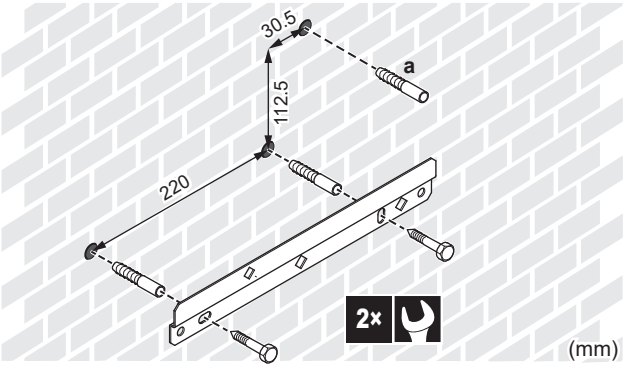

a Soovitus: kui soovite kinnitada seadme seinale seadme seest, kasutage täiendavat kruvikorki.

2 Tõstke seade.

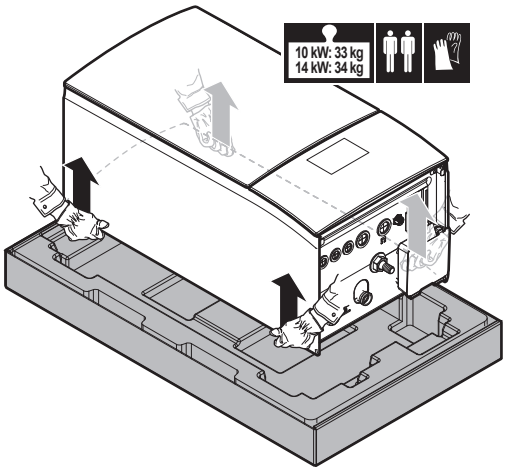

3 Kinnitage seade seinakronsteinile:

- Kallutage seadme ülaosa seina vastu seinakronsteini kohast.
- Libistage seadme taga olev kronstein üle seinakronsteini. Veenduge, et seade oleks piisavalt kinnitatud.

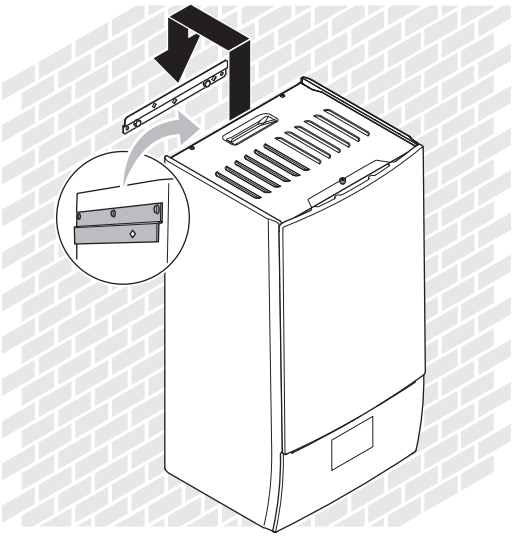

4 Soovitus: kui soovite kinnitada seadme seinale seadme seest:

- Eemaldage ülemine esipaneel ja avage lülituskarp. Vt "4.2.1 Siseseadme avamiseks" [▸ 5].
- Kinnitage seade seinale Ø8 mm kruviga.

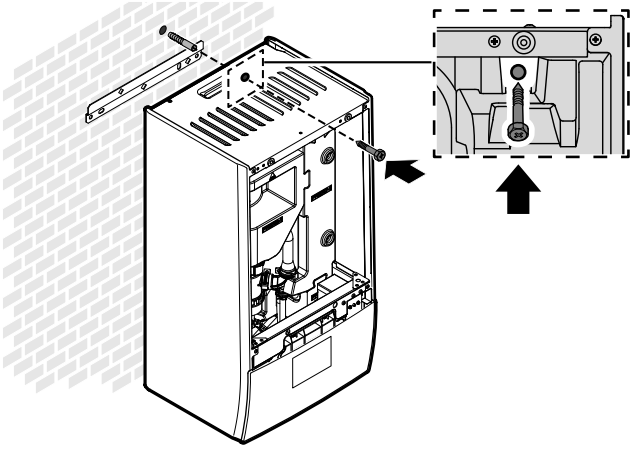

4.3.2 Tühjendusvooliku ühendamine äravooluga

Vesi, mis tuleb kaitseklapist kogutakse äravoolualusele. Äravoolualus tuleb ühendada sobiva äravooluga vastavalt kehtivatele seadustele.

1 Ühendage tühjendusvoolik (kohapeal hangitav) äravoolualuse konnektoriga järgmiselt:

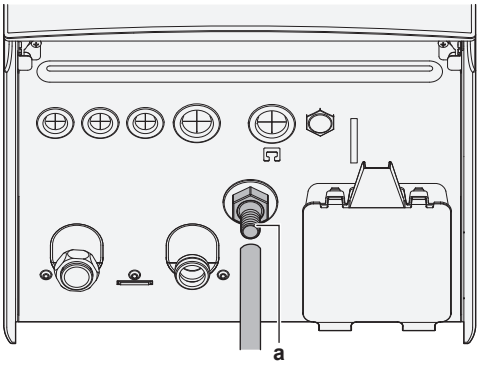

a Äravoolualuse konnektor

Vee kogumiseks on soovitatav kasutada ülelehtrit.

5 Torude paigaldamine

5.1 Veetorude ettevalmistamine

MÄRKUS

Plasttorude korral veenduge, et need on õhutihedad vastavalt standardile DIN 4726. Hapniku sattumine torudesse võib põhjustada liigset korrosiooni.

MÄRKUS

Veeahela nõuded. Järgige alltoodud veesurve ja veetemperatuuri nõudeid. Vaadake täiendava veeahela kohta lisateavet paigaldaja viitejuhendist.

- **Veesurve – Ruumi kütte-/jahutusahel.** Maksimaalne veesurve on 3 baari (=0,3 MPa). Rakendage veeringluses asjakohaseid kaitsevahendeid tagamaks, et maksimaalset veesurvet EI ületata. Töötamise minimaalne veesurve on 1 baari (=0,1 MPa).
- **Veetemperatuur.** Kõik paigaldatud torud ja torude lisatarvikud (klapid, ühendused, …) PEAVAD taluma järgmisi temperatuure:

TEAVITUSTÖÖ

Järgnevalt esitatud joonis on näitlik ja EI PRUUGI täielikult vastata teie süsteemi ülesehitusele.

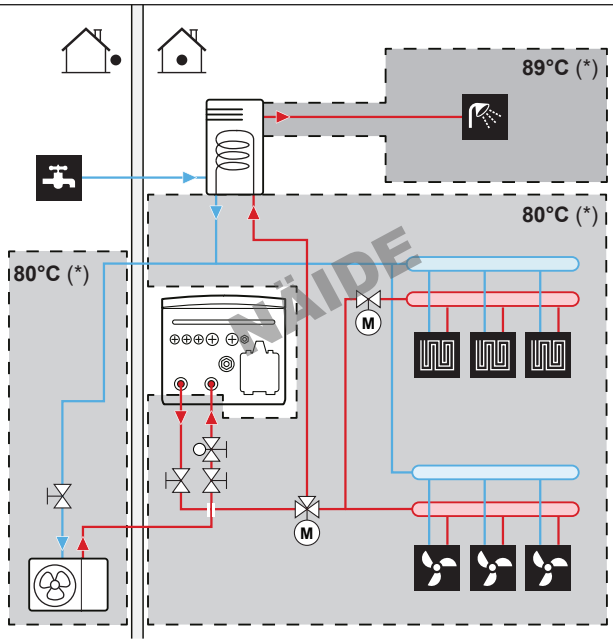

(*) Maksimaalne torude ja lisatarvikute temperatuur

TEAVITUSTÖÖ

Maksimaalne väljuva vee temperatuur määratakse sätte [3.12] `Ülekuumenemise sättepunkt` alusel. See piir määrab **süsteemis** maksimaalse väljuva vee. Sõltuvalt selle seadistuse väärtusest vähendatakse ka maksimaalset väljuva vee temperatuuri sättepunkti 5°C võrra, et võimaldada stabiilset juhtimist sättepunkti suunas.

Maksimaalne väljuva vee temperatuur **põhitsoonis** määratakse sätte [1.19] `Veeahela ülekütmine` alusel ainult siis, kui [3.13.5] `Kahetsooniline komplekt paigaldatud` on lubatud. See piir määrab **põhitsoonis** maksimaalse väljuva vee. Sõltuvalt selle seadistuse väärtusest vähendatakse ka maksimaalset väljuva vee temperatuuri sättepunkti 5°C võrra, et võimaldada stabiilset juhtimist sättepunkti suunas.

5.1.1 Veekoguse ja voolukiiruse kontrollimiseks

Minimaalne veekogus

Paigaldamine peab toimuma nii, et seadme ruumi kütteahelas/jahutusahelas oleks alati saadaval minimaalne veemaht (vt allolev tabel), isegi kui ruumi kütteahelas/jahutusahelas klappide (soojuskiirgurid, termostaatilised klapid jne) sulgemise tõttu seadme suunas saadaolev maht väheneb. Välisseadme sisemist veemahtu EI arvestata selle minimaalse veemahu hulka.

Kui…	Siis minimaalne veekogus on...
Jahutamine	▪ Mudelil EPBX07: 13 l ▪ Mudelil EPBX10: 25 l ▪ Mudelil EPBX14: 30 l
Kütte-/sulatusrežiim	▪ Mudelil EPBX07: 13 l ▪ Mudelil EPBX10: 55 l ▪ Mudelil EPBX14: 55 l

Näide 1: Minimaalne veekogus (rasvases kirjas jooned) juhul, kui kõik kiirgurid on sulgeklappide abil suletud.

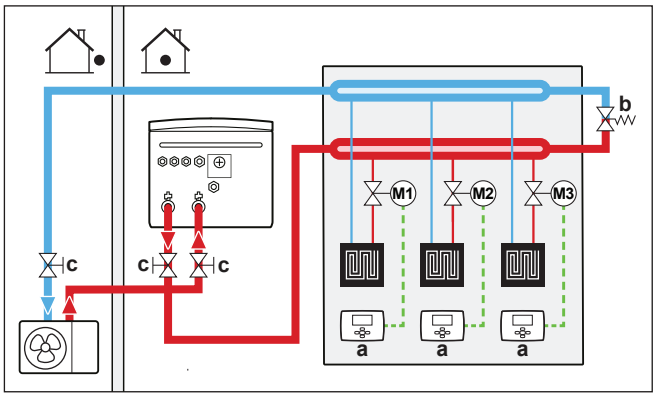

a Üks ruumi termostaat (valikuline)
b Rõhuvahe möödavooluklapp (tarnitakse lisatarvikuna)
c Sulgeklapp

Näide 2: Minimaalne veekogus (rasvases kirjas jooned) juhul, kui ühtegi kiirguri ahelat ei ole võimalik sulgeklappide abil sulgeda. Sel juhul arvestatakse ka seda ühte kiirguriahelat minimaalse veemahu osaks.

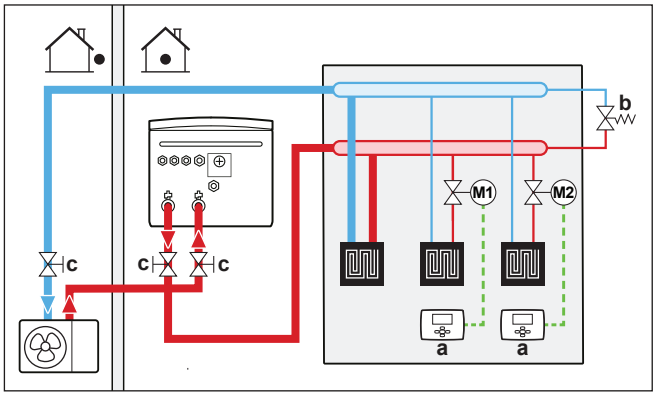

a Üks ruumi termostaat (valikuline)
b Rõhuvahe möödavooluklapp (tarnitakse lisatarvikuna)
c Sulgeklapp

Maksimaalne veekogus

Kasutage allolevat graafikut, et tuvastada maksimaalne veekogus arvutatud eelrõhu puhul.

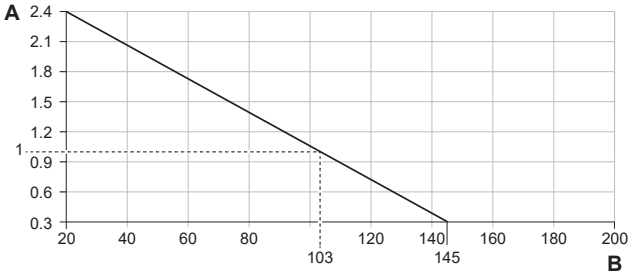

A Eelrõhk (baar)
B Maksimaalne veekogus (l)

Minimaalne voolukiirus

Kontrollige, kas paigaldise minimaalne voolukiirus on kõikides tingimustes tagatud. Selleks kasutage lisaboilerile rõhuvahe möödavooluklappi, mis tarnitakse koos seadmega ja arvestage minimaalset veekogust.

Kui režiimiks on...	Siis…[(a)]
Jahutusrežiimi / kütmise käivitamise / sulatusrežiimi / varukütte töö	**NÕUTAV** minimaalne voolukiirus on: ▪ EPBX07: 20 l/min ▪ EPBX10: 22 l/min ▪ EPBX14: 24 l/min
Sooja tarbevee tootmine	**SOOVITATAV** minimaalne voolukiirus on: ▪ EPBX07: 20 l/min ▪ EPBX10: 25 l/min ▪ EPBX14: 25 l/min

[(a)] • **NÕUTAV** minimaalne voolukiirus=usaldusväärseks ja veavabaks tööks vajalik minimaalne voolukiirus.
• **SOOVITATAV** minimaalne voolukiirus=süsteemi optimaalse toimimise tagamiseks soovitatav minimaalne voolukiirus.

MÄRKUS

Kui ringlust igas või ühes kindlate ruumide kütteahelates juhitakse kaugjuhitavate klappidega, on oluline, et **NÕUTAV** minimaalne voolukiirus oleks garanteeritud ka siis, kui kõik klapid on suletud. Kui **NÕUTAVAT** minimaalset voolukiirust ei ole võimalik saavutada, tekib voolukiiruse viga 7H.

Lisateavet leiate paigaldaja viitejuhendist.

Soovitatavat protseduuri on kirjeldatud "8.2 Kontroll-loend kasutuselevõtu ajal" [▸ 33].

5.1.2 Kolmanda tootja paagi nõuded

Kolmanda tootja paagi korral peab paak vastama järgmistele nõuetele:

- Paagi soojusvaheti mähis on ≥1,05 m² ja ≤3,7 m².
- Paagi termistor peab asuma soojusvaheti mähise peal.
- Kiirkütja peab asuma soojusvaheti mähise peal.

MÄRKUS

Jõudlus. Kolmanda tootja paagi jõudluse andmeis EI saa esitada ja jõudlust EI saa garanteerida.

MÄRKUS

Konfiguratsioon. Kolmanda tootja paagi konfiguratsioon sõltub paagi soojusvaheti mähise suurusest. Lisateavet vaadake häälestamise viitejuhendist.

5.2 Veetorude ühendamine

5.2.1 Veetorude ühendamiseks

MÄRKUS

ÄRGE kasutage kohapealsete torude ühendamisel liigset jõudu ja veenduge, et torud on õigesti joondatud. Deformeerunud torud võivad põhjustada seadme talitlushäireid.

Tarnitakse lisavarustusena:

1 tavapäraselt suletud sulgeklapp (+ kiirklamber)	Vältida jahutusaine sisenemist siseseadmesse välisseadme jahutusaine lekke korral.
2 sulgeklappi (+ rõngastihendid)	Teeninduse ja hoolduse hõlbustamiseks.
1 rõhuvahe möödavooluklapp	Minimaalse voolukiiruse tagamiseks (ja ülerõhu vältimiseks).

1 Eemaldage kaitsekorgid.

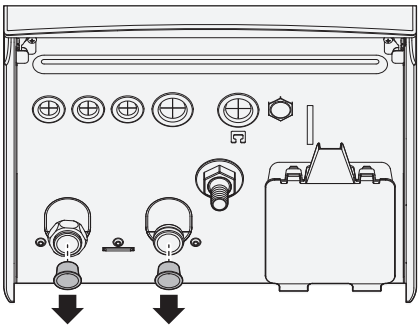

2 Paigaldage tavaliselt suletud sulgeklapp (+ kiirklamber) ja sulgeklapid (+ rõngastihendid) järgmiselt:

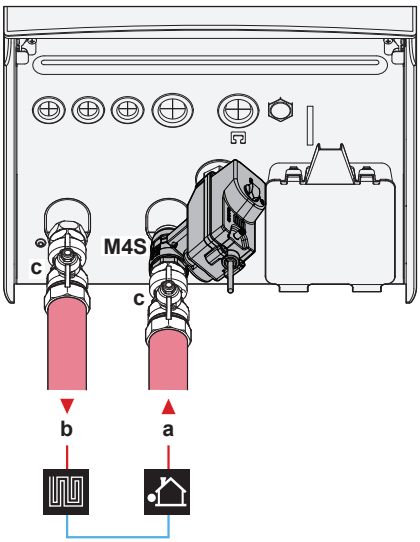

a Vesi SISSE välisseadmest (kruviühendus)
- EPBX(U)07: 1"
- EPBX(U)10+14: 1 1/4"

b Vesi VÄLJA ruumi küttesse (kruviühendus)
- EPBX(U)07: 1"
- EPBX(U)10+14: 1 1/4"

c Sulgeklapp (+rõngastihendid)
- EPBX(U)07: haaratav 1" – haarav 1"
- EPBX(U)10+14: haaratav 1" – haarav 1 1/4"

M4S Tavaliselt suletud sulgeklapp (+ kiirklamber) (sisselaske lekketõkesti) (kiirühendus - haarav 1")

3 Paigaldage rõhuvahe möödavooluklapp ruumi küttevee väljalaskeavale.

MÄRKUS

Rõhuvahe möödavooluklapp (tarnitakse lisatarvikuna). Me soovitame paigaldada ruumikütte veeahelasse rõhuvahe möödavooluklapi.

- Arvestage minimaalse veekogusega, kui valite rõhuvahe möödavooluklapi paigalduskohta (siseseadmel või kollektoril). Vt "5.1.1 Veekoguse ja voolukiiruse kontrollimiseks" [▸ 8].
- Arvestage rõhuvahe möödavooluklappi seadistades minimaalse voolukiirusega. Vt: "5.1.1 Veekoguse ja voolukiiruse kontrollimiseks" [▸ 8] ja "8.2.5 Minimaalse voolukiiruse kontrollimine" [▸ 38].

MÄRKUS

Paigaldage õhu väljalaskeklapid kõikides süsteemi kõrgetes punktides.

Kui õhu eemaldamine nendest kõrgeimatest punktidest on nõuetekohane ja kui süsteemis või välitorustikus on saasteaineid (nt muda ning mikroorganismid, mis tekitavad biokile ja gaase), võib see põhjustada siseseadme anduri tahtmatu aktiveerumise. See põhjustab vea A0-02 ja seade lülitub automaatselt välja. Viga A0-02 saavad kõrvaldada ainult vajalike pädevustega koolitatud paigaldajad, kuna protseduuri käigus tuleb luua Digital Key.

MÄRKUS

Kui süsteemi on paigaldatud valikuline sooja tarbevee paak: tuleb vastavalt kehtivatele seadustele paigaldada külma tarbevee sisselaske ühendusele kaitseklapp (kohapeal hangitav), mille avanemissurve on maksimaalselt 10 baari (= 1 MPa).

MÄRKUS

Juhul, kui süsteemi on paigaldatud valikuline kuumaveepaak:

- Sooja tarbevee silindri külma vee sisselaskeühendusele tuleb paigaldada äravooluseade ja rõhuvabastusseade.
- Tagasivoolu vältimiseks on soovitatav paigaldada kehtivate õigusaktide järgi kuumaveepaagi vee sisselaskele tagasilöögiklapp. Veenduge, et kaitseklapi ja STV paagi vahel EI oleks ühtegi klappi.
- Soovitame paigaldada külma vee sisselaskele rõhureduktori asjakohaste õigusaktide järgi.
- Soovitame paigaldada külma tarbevee sisselaskele paisupaagi asjakohaste õigusaktide järgi.
- Kaitseklapp on soovitatav paigaldada kõrgemale positsioonile kui kuumaveepaagi ülaserv. Vesi paisub kuumaveepaagis kuumutamise tulemusel ja ilma kaitseklapita võib veesurve paagis ületada paagi arvutuslikku rõhku. Selle kõrge rõhuga puutuvad kokku ka paagiga ühendatud väljapaigaldised (torud, kraanid jms). Selle vältimiseks tuleb paigaldada kaitseklapp. Ülerõhu vältimine oleneb paigaldatud kaitseklapi toimimisest. Kui see EI toimi õigesti, moonutab ülerõhk paaki ja vesi võib lekkida. Õige toimivuse tagamiseks tuleb seadet regulaarselt hooldada.

5.2.2 Veeahela täitmiseks

Veeahela täitmiseks kasutage kohapeal hangitavat täitmiskomplekti. Järgige rakenduvaid seadusi.

Paigaldage silt "Puudub glükool" (tarnitakse lisavarustusena) täitepunkti lähedal asuvatele kohapealsetele torudele.

HOIATUS

Antifriisilahuste (nt glükooli) lisamine vette EI ole lubatud.

MÄRKUS

Kui kohapealsetele torudele on paigaldatud automaatsed õhu väljalaskeklapid:

- Välisseadme ja siseseadme vahel (siseseadme siseneval veetorul) tuleb need pärast kasutuselevõttu sulgeda.
- Pärast siseseadet (kiirgur poolel) võivad need pärast kasutuselevõttu lahti jääda.

MÄRKUS

Pumba kuivades tingimustes töötamise vältimiseks lülitage seade SISSE ainult siis, kui seadmes on vett.

5.2.3 Veeringluse kaitsmiseks külmumise eest

Külmumiskaitse teave

Pakane võib süsteemi kahjustada. Hüdrauliliste komponentide külmumise vältimiseks on seade varustatud järgmistega:

- Tarkvaral on spetsiaalsed külmakaitsefunktsioonid, nagu veetorude külmumise vältimine, mis hõlmavad pumba aktiveerimist madalate temperatuuride korral. Siiski ei taga need funktsioonid kaitset elektrikatkestuse korral.
- Välisseadmel on kaks tehase poolt paigaldatud külmumise kaitseklappi. Külmumise kaitseklapid eemaldavad välisseadmest vee enne, kui see jõuab külmuda ja seadet kahjustada. Selle eesmärk on vältida R290 lekkeid välisseadmes. **Märkus:** Tehases paigaldatud külmumise kaitseklapid on ette nähtud välisseadme, mitte kohapealse torustiku kaitsmiseks.

Kohapealsete torude kaitsmiseks saate vajaduse korral paigaldada kohapealsete torude kõige madalamasse kohta **täiendavad külmumise kaitseklapid**. Isoleerige need kohapeal paigaldatud külmumise kaitseklapid sarnaselt veetorudele, kuid ÄRGE isoleerige nende klappide sissevõttu ega väljalaset (vabastust).

Valikuliselt saate paigaldada **tavaliselt suletud klapid** (asuvad siseruumides torustiku sisenemis-/väljumispunktide lähedal). Need klapid võivad takistada kogu siseruumide torustikust pärineva vee tühjendamist, kui külmumise kaitseklapid avanevad. **Märkus:** Tavaliselt suletud sulgeklapp, mis tarnitakse siseseadmega lisatarvikuna ja mille paigaldamine siseseadmele on ohutuskaalutlustel kohustuslik (sissevõtu lekkesulgur), EI takista külmumise kaitseklappide avanemisel sisetorustiku äravoolu. Selleks vajate täiendavaid tavaliselt suletud klappe (valikuline).

Lisateavet vaadake paigaldaja viitejuhendist.

MÄRKUS

Kui külmumise kaitseklapid on paigaldatud, määrake minimaalne jahutuse sättepunkt (vaikimisi=7°C) vähemalt 2°C kõrgem kui külmumise kaitseklappide maksimaalne avamistemperatuur (tehases paigaldatud külmumise kaitseklappide avamistemperatuur on 3°C ±1).

Kui seate minimaalse jahutuse sättepunkti ohutust väärtusest madalamaks (st külmumise kaitseklappide maksimaalne avamistemperatuur + 2°C), on oht, et külmumise kaitseklapid avanevad minimaalse sättepunktini jahutamisel.

TEAVITUSTÖÖ

Minimaalne väljuva vee temperatuur määratakse sätte [3.11] `Alajahutuse sättepunkt` alusel. See piir määrab **süsteemis** minimaalse väljuva vee. Sõltuvalt selle seadistuse väärtusest tõstetakse ka minimaalset väljuva vee temperatuuri sättepunkti 4°C võrra, et võimaldada stabiilset juhtimist sättepunkti suunas.

Minimaalne väljuva vee temperatuur **põhitsoonis** määratakse sätte [1.20] `Veeahela alajahutus` alusel ainult siis, kui [3.13.5] `Kahetsooniline komplekt paigaldatud` on lubatud. See piir määrab **põhitsoonis** minimaalse väljuva vee. Sõltuvalt selle seadistuse väärtusest tõstetakse ka minimaalset väljuva vee temperatuuri sättepunkti 4°C võrra, et võimaldada stabiilset juhtimist sättepunkti suunas.

HOIATUS

Antifriisilahuste (nt glükooli) lisamine vette EI ole lubatud.

5.2.4 Sooja tarbevee paagi täitmiseks

Vaadake sooja tarbevee paagi paigaldusjuhendit.

5.2.5 Veetorude isoleerimiseks

Lõpliku veeahela torud PEAVAD olema isoleeritud, et takistada kondensatsiooni teket jahutusel ja kütte- ning jahutusvõimsuse langemist.

Väliste veetorude isoleerimine

Vaadake välisseadme paigaldusjuhendit või paigaldaja viitejuhendit.

6 Elektripaigaldus

OHT: ELEKTRILÖÖGI OHT

HOIATUS

- Kasutuskohal TOHIB juhtmestikku paigaldada vaid volitatud elektrik ja see PEAB vastama asjassepuutuvatele eeskirjadele.
- Tehke elektriühendused olemasoleva juhtmestikuga.
- Objektil koostatud osad ja kõik elektripaigaldised PEAVAD vastama asjassepuutuvatele eeskirjadele.

HOIATUS

Kasutage elektritoite kaablitena ALATI mitmesoonelisi kaableid.

HOIATUS

Kui toitejuhe on kahjustunud, PEAB ohutuse tagamiseks tootja, selle hooldusesindaja või muu sarnaselt kvalifitseeritud isik selle asendama.

HOIATUS

ÄRGE pikendage toite- või vahekaablit juhtmega pistikute, juhtmega ühenduse klambrite, teibitud juhtmete, pikendusjuhtmete abil.

Need võivad põhjustada ülekuumenemist, elektrilööki või tulekahju.

ETTEVAATUST

ÄRGE lükake ega asetage üleliigset kaablipikkust seadmesse.

MÄRKUS

Kõrgepinge- ja madalpingekaablite vaheline kaugus peab olema vähemalt 50 mm.

TEAVITUSTÖÖ

Kui paigaldate väljatoite või valikulisi kaableid, arvestage piisava kaabli pikkusega. See võimaldab avada lülituskarpi ja pääseda hooldamiseks juurde muudele komponentidele.

6.1 Elektrilisest vastavusest

Ainult siseseadme varukütteseadmele

Vt "6.4.3 Varukütte toite ühendamiseks" [▸ 16].

6.2 Elektrijuhtmestiku ühendamise juhised

MÄRKUS

Soovitame kasutada ühetraadilise soonega juhtmeid. Kui kasutate kokkukeerutatud kiudjuhtmeid, keerutage tihendamiseks juhtmeots kergelt kokku, et see otse klemmile kinnitada või sisestada ümarklemmi sisse. Üksikasju on kirjeldatud paigaldaja käsiraamatu jaotises "Juhised elektrijuhtmestiku ühendamisel".

Pingutusmomendid

Siseseade:

Artikkel	Pingutusmoment (N•m)
M3,5 (X44M, X45M)	0,88 ±10%
M4 (X40M, X41M)	1,47 ±10%
M4 (maandus)	1,47 ±10%

6.3 `Kohapealne IO` ühendused

Elektrijuhtmete ühendamisel saate teatud komponentide puhul valida, milliseid klemmikontakte kasutada. Pärast ühendamist peate kasutajaliidesele ütlema, milliseid klemmikontakte kasutasite, et see vastaks teie süsteemi paigutusele:

- Eelistatult [13] `Kohapealne IO` lingiridade kaudu.
- Teise võimalusena kohapealsete koodide kaudu (vt paigaldaja viitejuhendi tabelit Kohepealsed sätted).

1	**Valige, milliseid klemmikontakte millise komponendi jaoks kasutada.**
1a	`Kohapealne IO` sisendite puhul: Valige standardvõimaluste vahel (❶❷❸❹❺, nagu on näidatud "6.4 Ühendused siseseadmega" [▸ 12] vastavates teemades ja lisaseadmete lisabrošüüris). Näiteks: 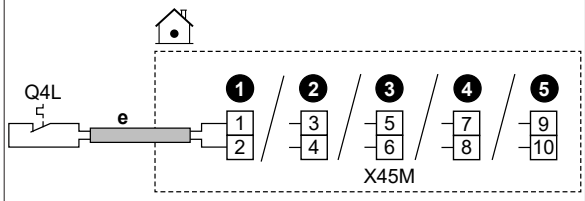
1b	`Kohapealne IO` väljundite korral: Teil on mitu võimalust.
1b.1	**Variant 1** (**eelistatud**; võimalik ainult siis, kui ühendatud komponendi töövool ja/või löökvool EI ületa vastavas teemas toodud klemmide maksimaalset töövoolu ja/või löökvoolu)**:** Valige standardvõimaluste vahel (❶❷❸❹, nagu on näidatud "6.4 Ühendused siseseadmega" [▸ 12] vastavates teemades ja lisaseadmete lisabrošüüris). Näiteks: ▪ Vastavate klemmide maksimaalne töövool ja/või löökvool = 0,3 A ▪ Ühendatud komponendi maksimaalne töövool ja/või löökvool on ≤0,3 A 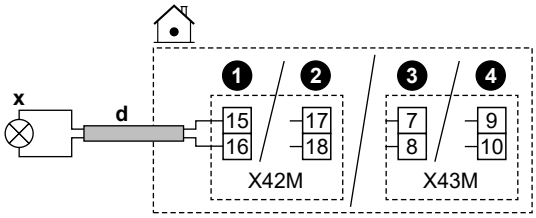
1b.2	**Variant 2** (kui ühendatud komponendi töövool ja/või löökvool ületab vastavas teemas loetletud klemmide maksimaalset töövoolu ja/või löökvoolu): Valige standardvõimaluste vahel (❶❷❸❹, nagu on näidatud "6.4 Ühendused siseseadmega" [▸ 12] vastavates teemades ja lisaseadmete lisabrošüüris), kuid selle asemel, et otse komponendiga ühendada, paigaldage relee (kohapeal hangitav), millel on vahepeal väline toiteallikas väljaspool lülituskarpi. Näiteks: ▪ Vastavate klemmide maksimaalne töövool ja/või löökvool = 0,3 A ▪ Ühendatud komponendi maksimaalne töövool ja/või löökvool on >0,3 A 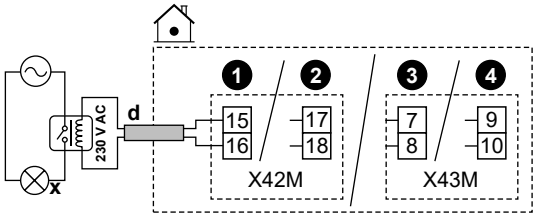
1b.3	**Variant 3**: Teise võimalusena võite ühe standardvõimaluse (❶❷❸❹) valimise asemel kasutada mõne teise `Kohapealne IO` väljundi klemmikontakte (kui need on kasutajaliideses valitavad). Samuti peate kontrollima, kas ühendatud komponendi töövool ja/või löökvool ületab vastavas teemas loetletud klemmide maksimaalset töövoolu ja/või löökvoolu. Kui seda ületatakse, peate vahele paigaldama relee (sarnaselt **Variandile 2**).
2	**Öelge kasutajaliidesele, milliseid klemmikontakte millise komponendi jaoks kasutasite.**
2.1	Minge sättesse [13] `Kohapealne IO`.

2.2	Valige kasutatav riviklemm. **Tulemus:** Kuvatakse ekraan selle riviklemmi ühendustega. Näiteks: 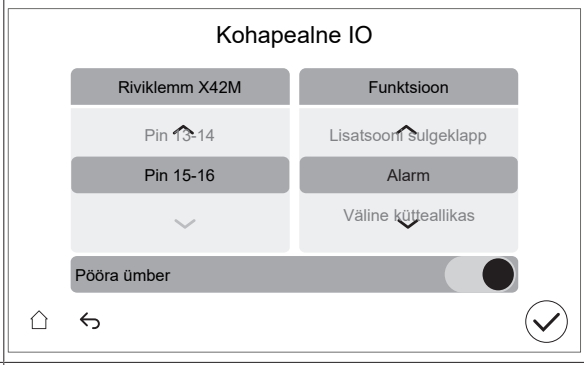
2.3	Valige vasakul kasutatud klemmikontaktid.
2.4	Paremal valige ühendatud komponent: ▪ `Kohapealne IO` sisendid (vt tabelit allpool) ▪ `Kohapealne IO` väljundid (vt tabelit allpool)
2.5	Määrake, kas loogika tuleb ümber pöörata: **Märkus:** kõiki klemme / ühendatud valikuid ei saa ümber pöörata. Kas valik on võimalik või mitte, on näha [13] `Kohapealne IO`.

Kui komponent on…	Seejärel seadke…
Tavaolekus avatud	`Pööra ümber` = VÄLJAS
Tavaolekus suletud	`Pööra ümber` = SEES

Kohapealne IO sisendid

Kui ühendatud komponent on…	Seejärel valige `Funktsioon` = …
Kaugjuhitav välisandur. Vt lisaseadmete lisabrošüüri (ja "6.4 Ühendused siseseadmega" [▶ 12]).	`Väline välisseadme andur`
Kaugjuhitav siseandur. Vt lisaseadmete lisabrošüüri (ja "6.4 Ühendused siseseadmega" [▶ 12]).	`Väline siseseadme andur`
Smart Grid kontaktid. Vt "6.4.14 Smart Grid" [▶ 22].	`HV/LV tarkvõrgu kontakt 1` `HV/LV tarkvõrgu kontakt 2`
Eelistatava kWh määraga toite kontakt. Vt "6.4.2 Peatoite ühendamiseks" [▶ 15].	`HP tariifi kontakt`
Seadme kaitsetermostaadid. Vt "6.4.13 Kaitsetermostaadi ühendamine" [▶ 21].	`Kaitsetermostaadi seade`
Smart Grid arvesti kontakt. Vt "6.4.14 Smart Grid" [▶ 22].	`Tarkvõrgu kontakt`
Päikeseenergia sisend. (võimalik ainult eraldiseisva paagi EKHWP) korral Vt "6.4.17 Päikeseenergia sisendi ühendamiseks" [▶ 24].	`Päikesesisend`

Kohapealne IO väljundid

Kui ühendatud komponent on…	Seejärel valige `Funktsioon` = …
Põhitsooni ja lisatsooni sulgeklapid. Vt "6.4.5 Sulgeklapi ühendamiseks" [▶ 18]	`Põhitsooni sulgeklapp` `Lisatsooni sulgeklapp`
Alarmiväljund. Vt "6.4.7 Alarmiväljundi ühendamiseks" [▶ 19].	`Alarm`
Ümberlülitus välisele kütteallikale. Vt "6.4.9 Välisele kütteallika ümberlülituse ühendamiseks" [▶ 20].	`Väline kütteallikas`
Bivalentne möödavooluklapp. Vt "6.4.10 Möödavooluklapi ühendamine" [▶ 20].	`Bivalentne möödaviiguklapp`
Eraldatud möödavooluklapp. Vt "6.4.11 Eraldatud möödavooluklapi ühendamiseks" [▶ 20].	`Lahutatud möödavooluklapp`
Põhitsooni ja lisatsooni ruumi jahutuse/kütmise toimingu SISSE/VÄLJA väljund. Vt "6.4.8 Ruumi jahutuse/kütte SISSE/VÄLJA väljundi ühendamiseks" [▶ 20].	`Jahutuse/kütte režiim`
Soojuspumba konvektorid. Vt lisaseadmete lisabrošüüri (ja "6.4 Ühendused siseseadmega" [▶ 12]).	

STV pump + täiendavad välispumbad.
Vt "6.4.6 Pumpade (STV pump ja/või välised pumbad) ühendamiseks" [▶ 19].
	`STV pump`
	`J/K sekundaarne pump`
	`J/K põhitsooni väline pump`
	`J/K lisatsooni väline pump`

Kiirkütja (STV paagi korral). Vt lisaseadmete lisabrošüüri (ja "6.4 Ühendused siseseadmega" [▶ 12]).	`Lisakütteseade`
3-suunaline klapp (STV paagi korral). Vt lisaseadmete lisabrošüüri (ja "6.4 Ühendused siseseadmega" [▶ 12]).	`3-suunaline klapp`

6.4 Ühendused siseseadmega

Artikkel	Kirjeldus
Toiteallikas (peamine)	Vt "6.4.2 Peatoite ühendamiseks" [▶ 15].
Toiteallikas (varuküte)	Vt "6.4.3 Varukütte toite ühendamiseks" [▶ 16].
Tavaliselt suletud sulgeklapp (sissevõtu lekkesulgur)	Vt "6.4.4 Tavaliselt suletud sulgeklapi ühendamiseks (sissevõtu lekkesulgur)" [▶ 18].
Sulgeklapp	Vt "6.4.5 Sulgeklapi ühendamiseks" [▶ 18].
Sooja tarbevee pump või välised pumbad	Vt "6.4.6 Pumpade (STV pump ja/või välised pumbad) ühendamiseks" [▶ 19].
Alarmiväljund	Vt "6.4.7 Alarmiväljundi ühendamiseks" [▶ 19].
Ruumi jahutuse/ kütmise juhtimine	Vt "6.4.8 Ruumi jahutuse/kütte SISSE/ VÄLJA väljundi ühendamiseks" [▶ 20].
Lülitumine välise kütteallika juhtimisele	Vt "6.4.9 Välisele kütteallika ümberlülituse ühendamiseks" [▶ 20].
Bivalentne möödavooluklapp	Vt "6.4.10 Möödavooluklapi ühendamine" [▶ 20].

Artikkel	Kirjeldus
Eraldatud möödavooluklapp	Vt "6.4.11 Eraldatud möödavooluklapi ühendamiseks" [▶ 20].
Elektriarvestid	Vt "6.4.12 Elektriarvestite ühendamiseks" [▶ 21].
Kaitsetermostaat	Vt "6.4.13 Kaitsetermostaadi ühendamine" [▶ 21].
Smart Grid	Vt "6.4.14 Smart Grid" [▶ 22].
WLAN-i karp	Vt "6.4.15 WLAN-i karbiga ühendumiseks (tarnitakse lisaseadmena)" [▶ 24].
Etherneti kaabel	Vt "6.4.16 Etherneti kaabli ühendamine (Modbus / LAN)" [▶ 24].
Päikeseenergia sisend (võimalik ainult eraldiseisva paagi EKHWP) korral	Vt "6.4.17 Päikeseenergia sisendi ühendamiseks" [▶ 24].
Ruumi termostaat (juhtmega ja juhtmevaba)	Vt allolev tabel.
	Juhtmed: 1 mm² Maksimaalne koormus: 0,1 A, 230 V AC
	MMI Põhitsoon: ▪ [1.12] `Juhtimine` ▪ [1.13] `Väline ruumi termostaat` Lisatsoon: ▪ [2.12] `Juhtimine` ▪ [2.13] `Väline ruumi termostaat`
Soojuspumba konvektor	Soojuspumba konvektoritele on saadaval erinevad kontrollerid ja seadistused. Sõltuvalt seadistusest peate jahutuse/kütmise jaoks võtma kasutusele ka relee (kohapeal hangitav, vt lisaseadmete lisabrošüür). Vaadake lisateavet: ▪ Soojuspumba konvektorite paigaldusjuhend ▪ Soojuspumba konvektorite valikute paigaldusjuhend ▪ Lisaseadmete lisabrošüür
	Juhtmed: 1 mm² Maksimaalne koormus: 0,1 A, 230 V AC See on `Kohapealne IO` väljundühendus. Vt "6.3 `Kohapealne IO` ühendused" [▶ 11].
	MMI [13] `Kohapealne IO` (`Jahutuse/kütte režiim`) Põhitsoon: ▪ [1.12] `Juhtimine` ▪ [1.13] `Väline ruumi termostaat` Lisatsoon: ▪ [2.12] `Juhtimine` ▪ [2.13] `Väline ruumi termostaat`

Artikkel	Kirjeldus
Kaugjuhitav välisandur	Vt: ▪ Kaugjuhitava välisanduri paigaldusjuhend ▪ Lisaseadmete lisabrošüür
	Juhtmed: 2×0,75 mm² See on `Kohapealne IO` sisendühendus. Vt "6.3 `Kohapealne IO` ühendused" [▶ 11].
	MMI [13] `Kohapealne IO` (`Väline välisseadme andur`) [5.22] `Välise keskkonnaanduri nihe`
Kaugjuhitav siseandur	Vt: ▪ Siseruumi kauganduri paigaldusjuhend ▪ Lisaseadmete lisabrošüür
	Juhtmed: 2×0,75 mm² See on `Kohapealne IO` sisendühendus. Vt "6.3 `Kohapealne IO` ühendused" [▶ 11].
	MMI [13] `Kohapealne IO` (`Väline siseseadme andur`) [1.33] `Välise siseruumi anduri nihe`
Kasutajaliides	Vt: ▪ Kasutajaliidese paigaldus- ja kasutusjuhend ▪ Lisaseadmete lisabrošüür
	Juhtmed: 2×(0,75~1,25 mm²) Maksimaalne pikkus: 500 m
	MMI [1.12] `Juhtimine` [1.38] `Anduri kalibreerimine`
Kahetsooniline komplekt	Vt: ▪ kahetsoonilise komplekti paigaldusjuhend ▪ Lisaseadmete lisabrošüür
	Kasutage kahetsoonilise komplektiga kaasasolevat kaablit.
	MMI [3.13.5] `Kahetsooniline komplekt paigaldatud`
(STV paagi korral) 3-suunaline klapp	Vt: ▪ 3-suunalise klapi paigaldusjuhend ▪ Lisaseadmete lisabrošüür
	Juhtmed: 3×1 mm² Maksimaalne koormus: 0,1 A, 230 V AC See on `Kohapealne IO` väljundühendus. Vt "6.3 `Kohapealne IO` ühendused" [▶ 11].
	MMI [13] `Kohapealne IO` (`3-suunaline klapp`) [4] `Soe tarbevesi`

Artikkel	Kirjeldus
(STV paagi korral) Sooja tarbevee paagi termistor	Vt: ▪ Sooja tarbevee paagi paigaldusjuhend ▪ Lisaseadmete lisabrošüür
	Juhtmed: 2 Termistor ja ühendusjuhe (12 m) tarnitakse koos sooja tarbevee paagiga.
	MMI [4] `Soe tarbevesi`
(STV paagi korral) Kiirkütja toiteallikas (siseseadmest kiirkütja termokaitsesse)	Vt: ▪ STV paagi paigaldusjuhend ▪ Lisaseadmete lisabrošüür
	Juhtmed: (2+GND)×2,5 mm²
	MMI [4.14] `Lisakütteseade`
(STV paagi korral) Kiirkütja toiteallikas (peatoitest siseseadmesse)	Vt: ▪ Sooja tarbevee paagi paigaldusjuhend ▪ Lisaseadmete lisabrošüür
	Juhtmed: 2+GND Maksimaalne läbiv vool: 13 A
	MMI [4.14] `Lisakütteseade`

ruumi termostaadile (juhtmega ja juhtmevaba):

Juhul kui …	Vt…
Juhtmevaba ruumi termostaat	▪ Juhtmevaba ruumi termostaadi paigaldusjuhend ▪ Lisaseadmete lisabrošüür
Juhtmega ruumi termostaat ilma mitme tsooniga põhiseadmeta	▪ Juhtmega ruumi termostaadi paigaldusjuhend ▪ Lisaseadmete lisabrošüür

Juhtmega ruumi termostaat koos mitme tsooniga põhiseadmega	▪ Juhtmega ruumi termostaadi (digitaalne või analoog) + mitme tsooniga põhiseadme paigaldusjuhend
	▪ Lisaseadmete lisabrošüür
	▪ Sellisel juhul:
	  ▪ Peate ühendama juhtmega ruumi termostaadi (digitaalne või analoog) mitme tsooniga põhiseadmega
	  ▪ Peate ühendama mitme tsooniga põhiseadme välisseadmega
	  ▪ Jahutuse/kütmise jaoks peate võtma kasutusele ka relee (kohapeal hangitav, vt lisaseadmete lisabrošüür)

6.4.1 Siseseadme elektrijuhtmestiku ühendamine

Seadme avamine

Vt "4.2.1 Siseseadme avamiseks" [▸ 5].

Kaabli suunamine

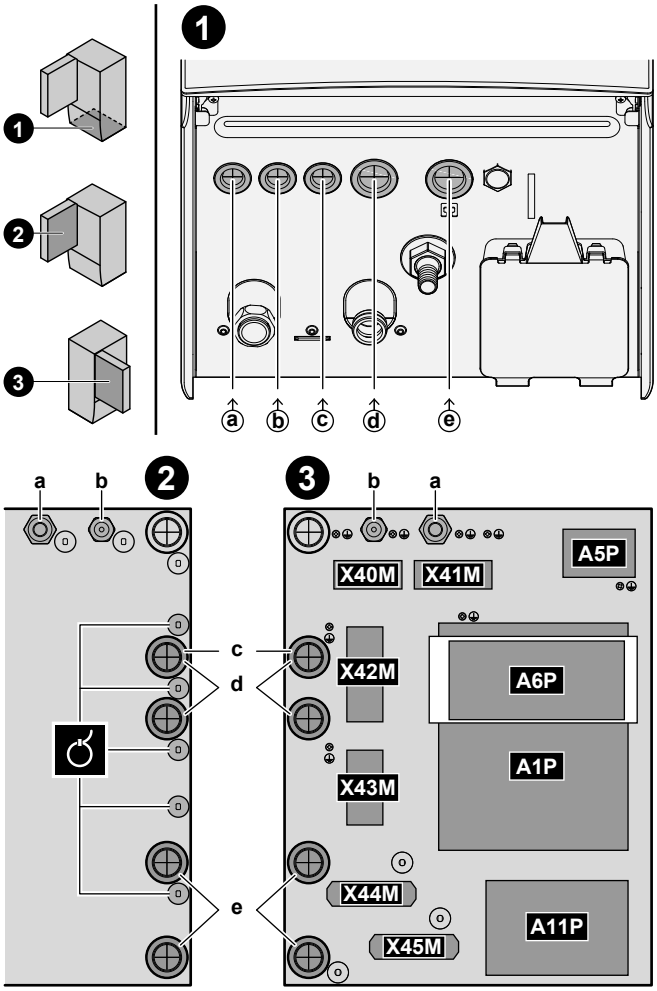

❶	Sisenemine seadmesse (alt)
❷	Sisenemine lülituskarpi (tagant) + pinge leevendamine (kaablivitsad või kaablikinnitused)
❸	Riviklemmid ja trükkplaadid (lülituskarbi sees): ▪ A1P: hüdro trükkplaat ▪ A5P: toiteallika trükkplaat ▪ A6P: mitmeastmelise varukütte trükkplaat ▪ A11P: liidese trükkplaat

Kaablid

Märkus: Etherneti kaabli kohta vt "6.4.16 Etherneti kaabli ühendamine (Modbus / LAN)" [▸ 24].

#	Kaabel	Riviklemm
a	Varuküttekeha toiteallikas	X41M
b	Vaheühenduse kaabel (= peatoiteallikas)	X40M
c	Siseseadme toiteallika tavalise kWh määr (juhul, kui välisseade on ühendatud eelistatud kWh määraga elektrivarustusega)	X42M

#	Kaabel	Riviklemm
d	Kõrgepingega valikud: ▪ Soojuspumba konvektor (valikuline komplekt) ▪ Ruumi termostaat (valikuline komplekt) ▪ Sulgeklapp (väljavarustus) ▪ Sooja tarbevee pump + täiendavad välispumbad (kohapeal hangitavad) ▪ Alarmiväljund (kohapealne varustus) ▪ Ümberlülitus välisele kütteallika juhtimisele (kohapealne varustus) ▪ Bivalentne möödavooluklapp (kohapeal hangitav) ▪ Eraldatud möödavooluklapp (kohapeal hangitav) ▪ Ruumi kütmise/jahutuse töö juhtimine (kohapealne varustus) ▪ Smart Grid (kõrgepingekontaktid) (kohapealne varustus) ▪ 3-suunaline klapp (STV paagi korral) ▪ Kiirkütja toiteallikas (vooluvõrgust siseseadmesse) (STV paagi korral) ▪ Kiirkütja ja termokaitseseadise toiteallikas (siseseadme STV paagist) (STV paagi korral)	X42M+X43M
e	Madalpingega valikud: ▪ Eelistatud toiteallika kontakt (kohapealne varustus) ▪ Kasutajaliides (valikuline komplekt) ▪ Väliskeskkonna temperatuuriandur (valikuline komplekt) ▪ Sisekeskkonna temperatuuriandur (valikuline komplekt) ▪ Elektriarvestid (kohapealne varustus) ▪ Kaitsetermostaat (kohapeal hangitav) ▪ Smart Grid (kohapealne varustus) ▪ Sooja tarbevee paagi termistor (valikuline komplekt) (STV paagi korral) ▪ Kahetsooniline segukomplekt (valikuline komplekt) ▪ Päikeseenergia sisend (kohapeal hangitav)	X44M+X45M

TEAVITUSTÖÖ

Kui paigaldate väljatoite või valikulisi kaableid, arvestage piisava kaabli pikkusega. See võimaldab eemaldada/paigutada ümber lülituskarpi ja pääseda hooldamiseks juurde muudele komponentidele.

ETTEVAATUST

ÄRGE lükake ega asetage üleliigset kaablipikkust seadmesse.

6.4.2 Peatoite ühendamiseks

MÄRKUS

Ummistumisvastane turvarutiin – pumbad ja klapid:

Järgmised pumbad ja klapid on varustatud ummistumisvastase turvarutiiniga. See tähendab, et kui komponent on 24 tundi mitteaktiivne (pumpade puhul), suletud (sulgeklappide puhul) või seisnud (kahetsoonilise komplekti seguklapi puhul), siis töötab komponent lühikest aega, tagamaks, et see ei jääks kinni.

- `Seadme pump`
- `J/K sekundaarne pump`
- `J/K põhitsooni väline pump`
- `J/K lisatsooni väline pump`
- `Põhitsooni sulgeklapp`
- `Lisatsooni sulgeklapp`
- `Kahetsoonilise komplekti seguklapp`
- `Kahetsoonilise komplekti otsepump`
- `Kahetsoonilise komplekti segupump`

Märkus:

- Nende ummistumisvastaste turvarutiinide võimaldamiseks peab seade olema aastaringselt toiteallikaga ühendatud.
- Hooldusrežiimi ajal ummistumisvastane turvarutiin ei tööta.
- Kui ummistumisvastane turvarutiin käivitatakse ühe komponendi (pumba või sulgeklapi) jaoks konkreetses tsoonis, siis eemaldatakse ka teise komponendi ummistus selles tsoonis, kui see on paigaldatud. **Näide:** Kui toimub põhitsooni ummistuse eemaldamine, eemaldatakse ummistust ka sama tsooni sulgeklapilt.

See peatükk kirjeldab 2 võimalikku peatoiteallika ühendamise viisi:

- Toiteallika normaalse kWh määra korral
- Eelistatud kWh määraga toite korral

Kui välisseade on ühendatud toiteallika tavalise kWh määraga elektrivarustusega

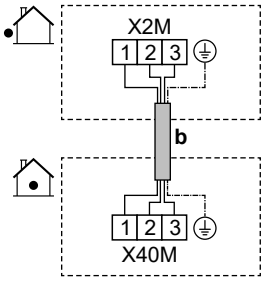

	b	Ühenduskaabel (= peamine toiteallikas) (välisseade on ühendatud toiteallika tavalise kWh määraga elektrivarustusega)	▪ Järgige kaablite suunamist ⓑ→ jaotisest "6.4.1 Siseseadme elektrijuhtmestiku ühendamine" [▸ 14]. ▪ Juhtmed: (3+GND)×1,5 mm²
MMI	—		

Kui välisseade on ühendatud eelistatud kWh määraga elektrivarustusega

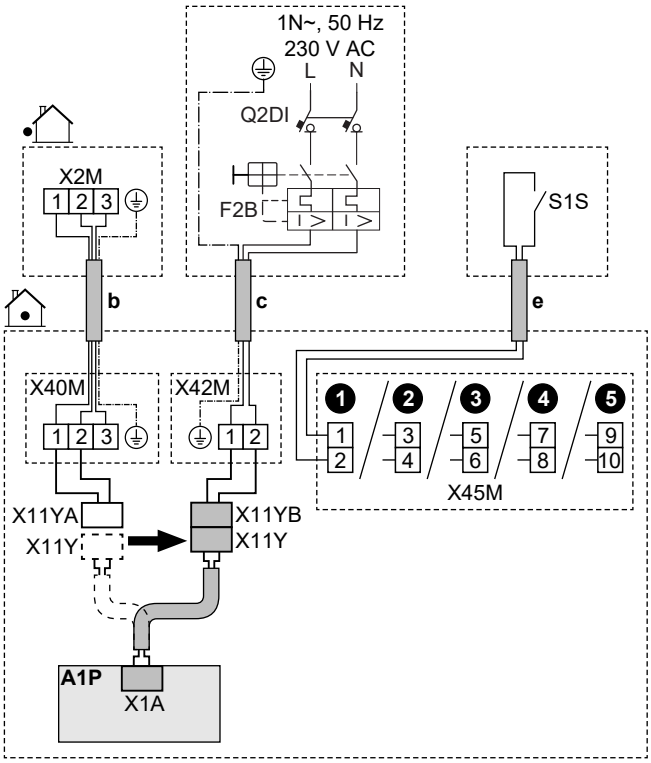

	b	Ühenduskaabel (= peamine toiteallikas) (välisseade on ühendatud eelistatud kWh määraga elektrivarustusega)	▪ Järgige kaablite suunamist jaotisest "6.4.1 Siseseadme elektrijuhtmestiku ühendamine" [▸ 14]. ▪ Juhtmed: (3+GND)×1,5 mm²
	c	Siseseadme toiteallika tavalise kWh määraga elektrivarustus	▪ Järgige kaablite suunamist jaotisest "6.4.1 Siseseadme elektrijuhtmestiku ühendamine" [▸ 14]. ▪ Juhtmed: (2+GND) × 1,5 mm² ▪ Maksimaalne läbiv vool: 5 A ▪ Soovituslik kohapeal hangitav kaitse (F2B): 6 A
			▪ Q2DI: Rikkevoolukaitselüliti / rikkevooluseadis Paigaldage toiteallika vooluvõrku ALATI siseriiklikele elektrijuhtmete eeskirjadele vastav rikkevooluseade (RCD). See PEAB olema 30 mA RCD, mis toimib hetkega, kui riiklikus elektrijuhtmete eeskirjas ei ole sätestatud teisiti.
	e	Eelistatava kWh määraga toite kontakt (S1S)	▪ Järgige kaablite suunamist jaotisest "6.4.1 Siseseadme elektrijuhtmestiku ühendamine" [▸ 14]. ▪ Juhtmed: 2×0,75 mm² ▪ Maksimaalne pikkus: 50 m. ▪ Kontakti andmed: 16 V DC ▪ See on `Kohapealne IO` sisendühendus. Vt "6.3 `Kohapealne IO` ühendused" [▸ 11].
	X11Y	▪ Ühendage X11Y lahti kontaktist X11YA. ▪ Ühendage X11Y ja X11YB.	
MMI	▪ [13] `Kohapealne IO` (`HP tariifi kontakt`) ▪ [9.14.1] `Töörežiim` (`Soojuspumba tariif`)		

6.4.3 Varukütte toite ühendamiseks

HOIATUS

Varuküttel PEAB olema spetsiaalne toiteallikas ja seda TULEB kaitsta seadusega nõutavate ohutusseadistega.

HOIATUS

Olge ettevaatlik, kui paigaldate kaitsme <10 A.

Vaadake seadistust [10.8] `Konfigureerimisviisard - Varukütteseade`, et kohaldada õiget piirangut.

ETTEVAATUST

Seadme täieliku maanduse tagamiseks ühendage ALATI varukütte toiteallikas ja maanduskaabel.

ETTEVAATUST

Kui siseseadmel on sisseehitatud elektrilise kiirkütjaga eraldi paak, kasutage varukütja ja kiirkütja jaoks spetsiaalset toiteahelat. Ärge kasutage KUNAGI toiteahelat, mida kasutab ka mõni teine seade. See toiteahel TULEB kaitsta nõutud ohutusseadistega vastavalt kehtivatele määrustele.

MÄRKUS

Kui varuküttel ei ole toidet, siis:

- Ruumi kütmine ja paagi soojendamine ei ole lubatud.
- Genereeritakse viga AA-01 (`Varuküttesead e ülekuumenenud või VKS-i toitejuhe ühendamata`).

MÄRKUS

Varukütte väljund sõltub juhtmestikust ja kasutajaliideses tehtud valikust. Veenduge, et toiteallikas vastab kasutajaliidese valikule.

Võimalikud paigutused 9W mudelite puhul (9 kW mitmeastmeline varuküte)

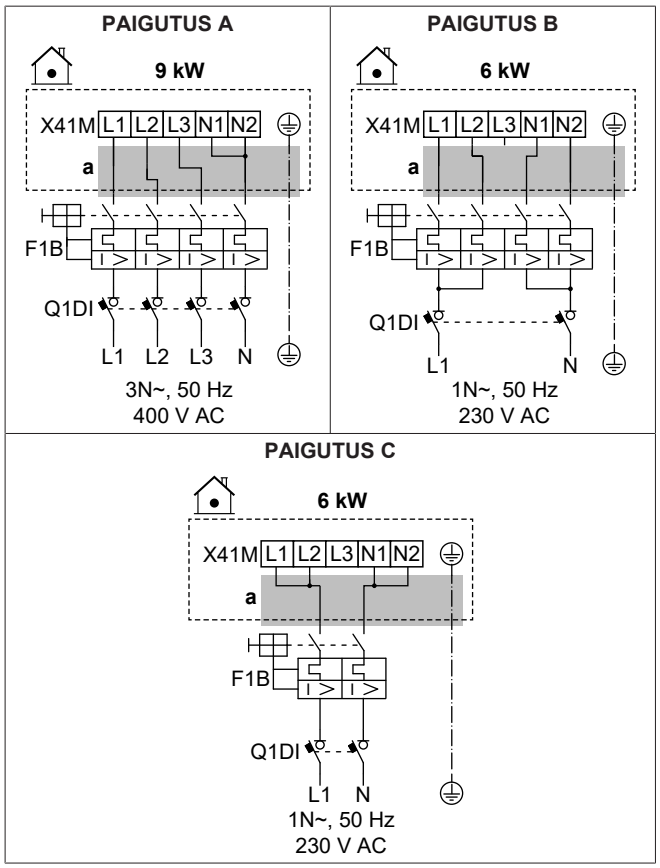

Võimalikud paigutused 4V mudelite puhul (4,5 kW mitmeastmeline varuküte)

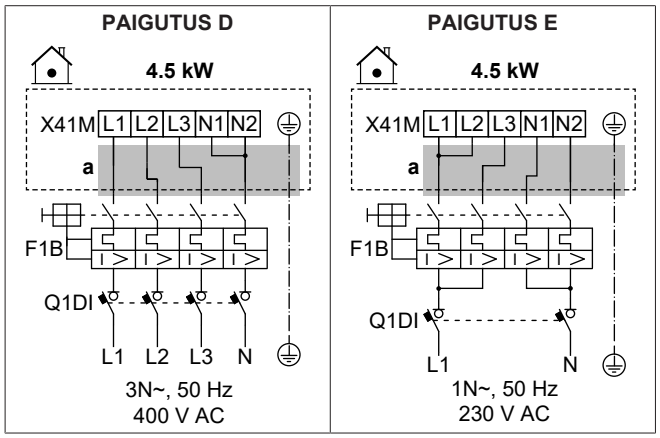

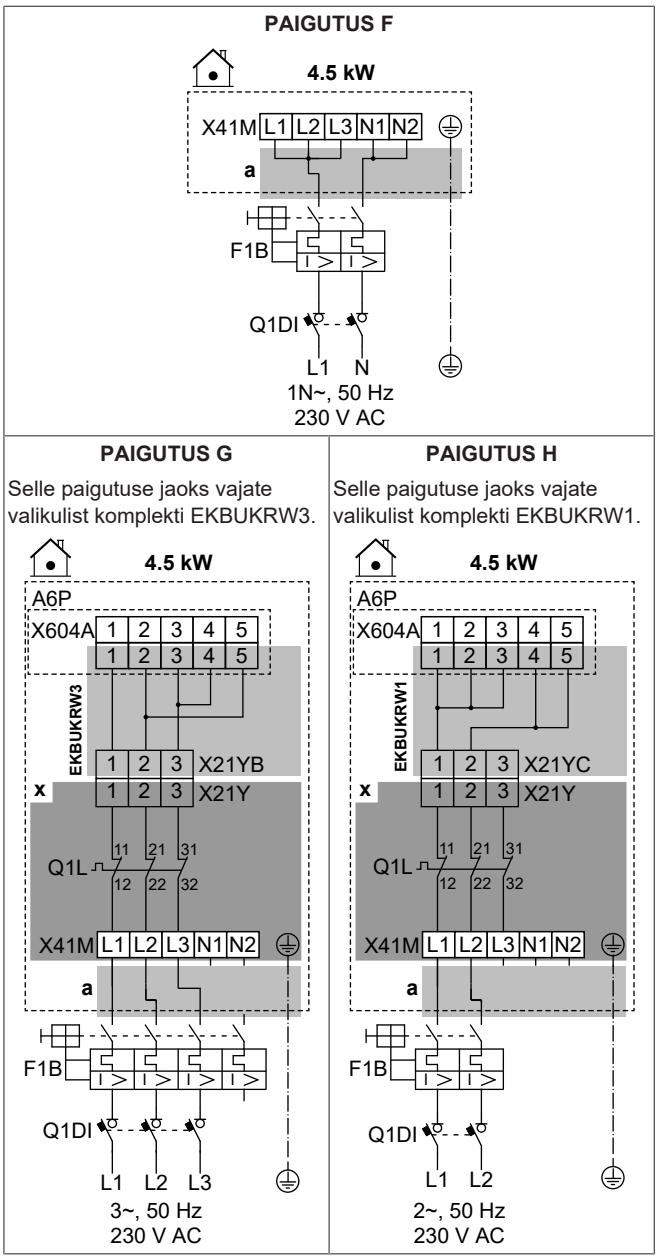

	a	Järgige kaablite suunamist ⓐ→ jaotisest "6.4.1 Siseseadme elektrijuhtmestiku ühendamine" [▸ 14].
	x	Tehase poolt paigaldatud
	EKBUKRW1	Valikuline komplekt: varukütte juhtmekimp 2-faasilise 230 V N-ta toiteallika korral. Kasutatakse tehases paigaldatud juhtmekimbu asemel (koos pistikuga X21YA).
	EKBUKRW3	Valikuline komplekt: varukütte juhtmekimp 3-faasilise 230 V N-ta toiteallika korral. Kasutatakse tehases paigaldatud juhtmekimbu asemel (koos pistikuga X21YA).
	F1B	Liigvoolu sulavkaitse (kohapeal hangitav)
	Q1DI	Rikkevoolukaitselüliti (kohapeal hangitav)
	Q1L	Varukütte termokaitseseade
MMI	[5.5] `Varuküttesead e`	

Juhtmekomponentide tehnilised andmed

Komponent		PAIGUTUS							
		A	B	C	D	E	F	G	H
Toiteallikas:									
	Pinge	390-410 V	220-240 V		390-410 V	220-240 V			
	Võimsus	9 kW	6 kW		4,5 kW				
	Nimivool	13 A	13 A	26,1	6,5 A	13 A	19,6	17 A[(a)]	19,6 A[(a)]
	Faas	3N~	1N~		3N~	1N~		3~	2~
	Sagedus	50 Hz							
Juhtme suurus		PEAB vastama riiklikule juhtmete määrusele							
		Juhtme suurus põhineb voolul, kuid vähemalt 2,5 mm²		Min 6 mm²	Juhtme suurus põhineb voolul, kuid vähemalt 2,5 mm²		Min 4 mm²	Juhtme suurus põhineb voolul, kuid vähemalt 2,5 mm²	Min 4 mm²
		5-sooneline kaabel		3-sooneline kaabel	5-sooneline kaabel		3-sooneline kaabel	4-sooneline kaabel	3-sooneline kaabel
		3L+N+GND	2L+2N+GND	L+N+GND	3L+N+GND	2L+2N+GND	L+N+GND	3L+GND	2L+GND
Soovitatav liigvoolu sulavkaitse		4-pooluseline 16 A		2-pooluseline 32 A	4-pooluseline 10 A	4-pooluseline 16 A	2-pooluseline 25 A	4-pooluseline 20 A	2-pooluseline 25 A
Rikkevoolukaitselüliti / rikkevooluseadis		Paigaldage toiteallika vooluvõrku ALATI siseriiklikele elektrijuhtmete eeskirjadele vastav rikkevooluseade (RCD). See PEAB olema 30 mA RCD, mis toimib hetkega, kui riiklikus elektrijuhtmete eeskirjas ei ole sätestatud teisiti.							

[(a)] Elektriline seade vastab standardile EN/IEC 61000-3-12 (Euroopa/rahvusvahelised tehnilised standardid määravad harmoniseeritud voolu limiidid, mida toodavad seadmed, mis on ühendatud üldkasutatava madalpingesüsteemidega sisendvooluga >16 A ja ≤75 A faasi kohta.).

6.4.4 Tavaliselt suletud sulgeklapi ühendamiseks (sissevõtu lekkesulgur)

MÄRKUS

Sulgeklapp (sissevõtu lekkesulgur) on varustatud ummistumisvastase ohutusrutiiniga. Selle rutiini lubamiseks peab seade olema aastaringselt toiteallikaga ühendatud. See rutiin toimib järgmiselt iga 14 päeva järel pärast viimast täitmist:

- Kui seadet ei kasutata, käivitub ummistumisvastane ohutusprogramm (st klapp sulgub lühikeseks ajaks).
- Kui seadet kasutatakse, lükatakse ummistumisvastane ohutusprogramm edasi maksimaalselt 7 päeva. Kui seadet kasutatakse ka pärast seda 7 päeva, sunnitakse seade ajutiselt seisma, et käivitada ummistumisvastane turvarutiin.

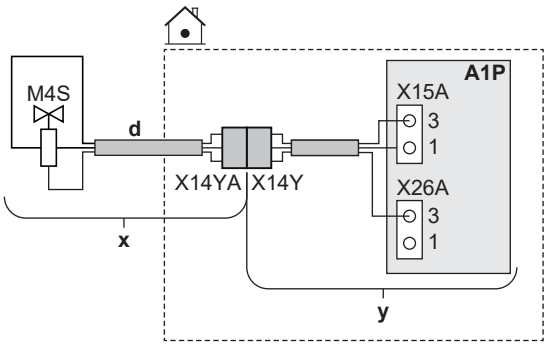

	x	Tarnitakse lisavarustusena
	y	Tehase poolt paigaldatud
	d	Järgige kaablite suunamist ⓓ→ jaotisest "6.4.1 Siseseadme elektrijuhtmestiku ühendamine" [▶ 14].
	M4S	Tavaliselt suletud sulgeklapp (sissevõtu lekkesulgur)
	X14Y	Ühendage X14YA ja X14Y.
MMI	—	

6.4.5 Sulgeklapi ühendamiseks

TEAVITUSTÖÖ

Sulgeklapi kasutamise näide. Ühe väljuva vee temperatuuritsooni ja põrandakütte ja soojuspumba konvektorite korral paigaldage sulgeklapp enne põrandakütet, et ennetada põrandal kondensaadi tekkimist jahutuse korral.

MÄRKUS

Juhtmete ühendamine on erinev NC (tavaliselt avatud) klapi ja NO (tavaliselt suletud) klapi korral.

Tavaliselt suletud sulgeklappide korral

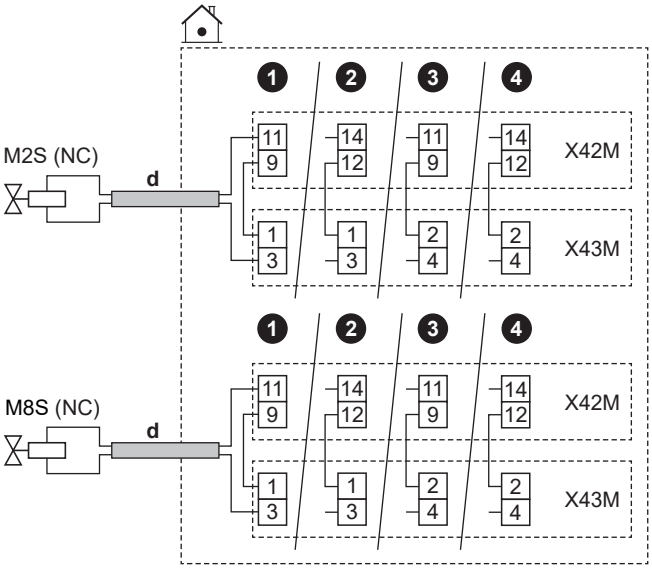

Tavaliselt avatud sulgeklappide korral

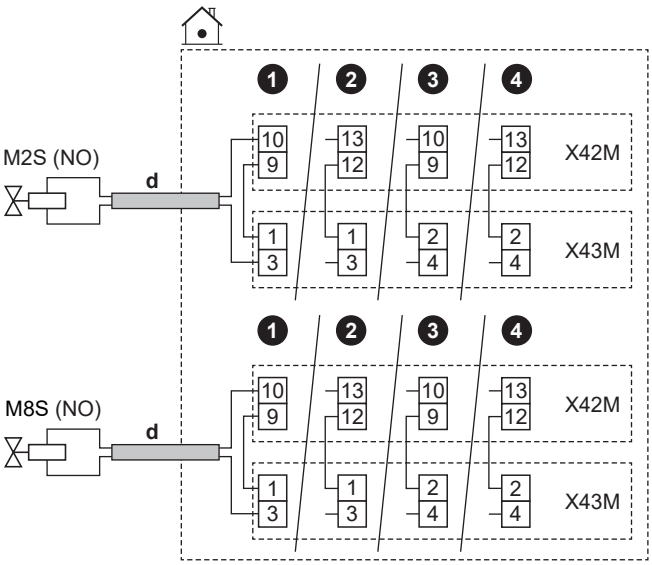

	d	▪ Järgige kaablite suunamist ⓓ→ jaotisest "6.4.1 Siseseadme elektrijuhtmestiku ühendamine" [▸ 14]. ▪ Juhtmed: (2 + sild)×1 mm² ▪ See on `Kohapealne IO` väljundühendus. Vt "6.3 `Kohapealne IO` ühendused" [▸ 11].	
	M2S	Põhitsooni sulgeklapp	Maksimaalne koormus: 0,1 A, 230 V AC
	M8S	Lisatsooni sulgeklapp	
	NC	Tavaolekus suletud	
	NO	Tavaolekus avatud	
MMI	▪ [13] `Kohapealne IO`: ▪ `Põhitsooni sulgeklapp` ▪ `Lisatsooni sulgeklapp` ▪ [6.4.22] `Põhitsooni sulgeklapp` (käivitaja olek, kirjutuskaitsega) ▪ [6.4.23] `Lisatsooni sulgeklapp` (käivitaja olek, kirjutuskaitsega) Lisateabe saamiseks vaadake paigaldaja viitejuhendi rakendusjuhiseid.		

6.4.6 Pumpade (STV pump ja/või välised pumbad) ühendamiseks

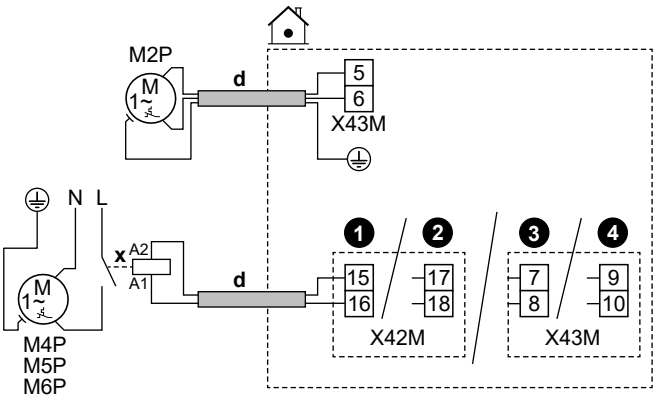

	d	▪ Järgige kaablite suunamist ⓓ→ jaotisest "6.4.1 Elektrijuhtmestiku ühendamine siseseadmega" [▸ 14]. ▪ Juhtmed: (2+GND)×1 mm² ▪ See on `Kohapealne IO` väljundühendus. Vt "6.3 `Kohapealne IO` ühendused" [▸ 11].	
	x	Välisrelee	
	M2P	STV pump: ▪ Maksimaalne koormus: 2 A (löökvool), 230 V AC, 1 A (pidev)	
	M4P	`J/K sekundaarne pump`	Maksimaalne koormus: 0,3 A, 230 V AC
	M5P	`J/K põhitsooni väline pump`	
	M6P	`J/K lisatsooni väline pump`	
MMI	▪ [13] `Kohapealne IO` ▪ `STV pump`: Pump, mida kasutatakse kiireks kuuma vee valmistamiseks ja/või desinfitseerimiseks. Sellisel juhul peate ka määrama funktsiooni sättes [4.13] `STV pump`: * `Kohene kuum vesi` * `Desinfitseerimine` * `Mõlemad` ▪ `J/K sekundaarne pump`: Pump töötab, kui on taotlus põhi- või lisatsoonist. ▪ `J/K põhitsooni väline pump`: Pump töötab, kui põhitsoonist on taotlus. ▪ `J/K lisatsooni väline pump`: Pump töötab, kui lisatsoonist on taotlus. ▪ [4.26] `STV pumba graafik` ▪ [6.4.24] `J/K sekundaarne pump` (käivitaja olek, kirjutuskaitsega) ▪ [6.4.25] `J/K põhitsooni väline pump` (käivitaja olek, kirjutuskaitsega) ▪ [6.4.26] `J/K lisatsooni väline pump` (käivitaja olek, kirjutuskaitsega) Lisateabe saamiseks vaadake paigaldaja viitejuhendi rakendusjuhiseid.		

6.4.7 Alarmiväljundi ühendamiseks

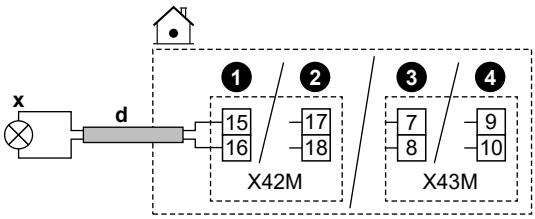

	d	▪ Järgige kaablite suunamist ⓓ→ jaotisest "6.4.1 Siseseadme elektrijuhtmestiku ühendamine" [▸ 14]. ▪ Juhtmed: 2×1 mm² ▪ See on `Kohapealne IO` väljundühendus. Vt "6.3 `Kohapealne IO` ühendused" [▸ 11].
	x	Alarmiväljund: ▪ Maksimaalne koormus: 0,3 A, 230 V AC
MMI	▪ [13] `Kohapealne IO (Alarm)`: kui rikke tüübiks on viga, käivitub alarmiväljund.	

6.4.8 Ruumi jahutuse/kütte SISSE/VÄLJA väljundi ühendamiseks

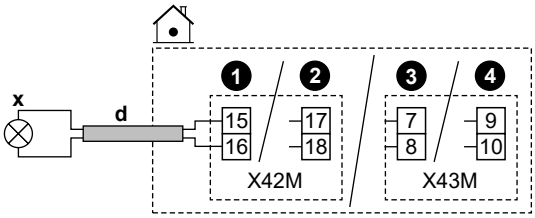

	d	▪ Järgige kaablite suunamist ⓓ→ jaotisest "6.4.1 Siseseadme elektrijuhtmestiku ühendamine" [▸ 14]. ▪ Juhtmed: 2×1 mm² ▪ See on `Kohapealne IO` väljundühendus. Vt "6.3 `Kohapealne IO` ühendused" [▸ 11].
	x	Ruumi jahutuse/kütte väljund SISSE/VÄLJA: ▪ Maksimaalne koormus: 0,3 A, 230 V AC
MMI		▪ [13] `Kohapealne IO (Jahutuse/kütte režiim)`: see signaal aktiveerub, kui seade töötab aktiivselt ruumi jahutamise režiimis. Lisateabe saamiseks vaadake paigaldaja viitejuhendi rakendusjuhiseid.

6.4.9 Välisele kütteallika ümberlülituse ühendamiseks

TEAVITUSTÖÖ

Bivalentsus on võimalik AINULT ÜHE väljuva vee temperatuuritsooni korral koos:

- ruumi termostaadi regulaatoriga VÕI
- välise ruumi termostaadi regulaatoriga.

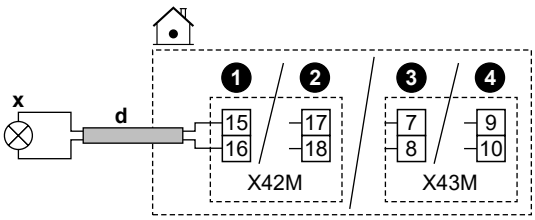

	d	▪ Järgige kaablite suunamist ⓓ→ jaotisest "6.4.1 Siseseadme elektrijuhtmestiku ühendamine" [▸ 14]. ▪ Juhtmed: 2×1 mm² ▪ See on `Kohapealne IO` väljundühendus. Vt "6.3 `Kohapealne IO` ühendused" [▸ 11].
	x	Ümberlülitus välisele kütteallikale: ▪ Maksimaalne koormus: 0,3 A, 230 V AC
MMI		▪ [13] `Kohapealne IO (Väline kütteallikas)`: see signaal saadab aktiivse taotluse välimise kütteallika sisselülitamiseks. ▪ [5.14] `Bivalentne` ▪ [5.37] `Bivalentne olemas` (SEES) Lisateabe saamiseks vaadake paigaldaja viitejuhendi rakendusjuhiseid.

6.4.10 Möödavooluklapi ühendamine

MÄRKUS

Juhtmete ühendamine on erinev NC (tavaliselt avatud) klapi ja NO (tavaliselt suletud) klapi korral.

Tavaliselt suletud bivalentsete möödavooluklappide korral

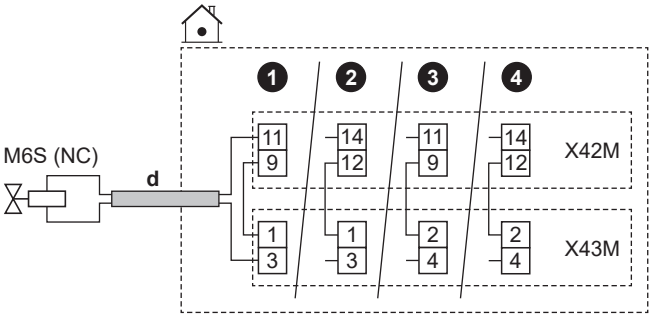

Tavaliselt avatud bivalentsete möödavooluklappide korral

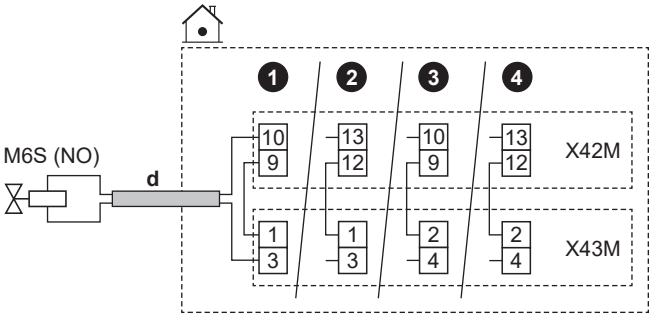

	d	▪ Järgige kaablite suunamist ⓓ→ jaotisest "6.4.1 Siseseadme elektrijuhtmestiku ühendamine" [▸ 14]. ▪ Juhtmed: (2 + sild)×1 mm² ▪ See on `Kohapealne IO` väljundühendus. Vt "6.3 `Kohapealne IO` ühendused" [▸ 11].
	M6S	Bivalentne möödavooluklapp (aktiveeritakse, kui bivalentne on aktiivne): ▪ Maksimaalne koormus: 0,1 A, 230 V AC
	NC	Tavaolekus suletud
	NO	Tavaolekus avatud
MMI		▪ [13] `Kohapealne IO (Bivalentne möödaviiguklapp)` ▪ [5.14] `Bivalentne` ▪ [5.37] `Bivalentne olemas` (SEES) ▪ [6.4.21] `Bivalentne möödaviiguklapp` (käivitaja seisund, ainult lugemiseks): klapp, mis suunab voolu mööda, kui lisakütteallika pump töötab. Lisateabe saamiseks vaadake paigaldaja viitejuhendi rakendusjuhiseid.

6.4.11 Eraldatud möödavooluklapi ühendamiseks

MÄRKUS

Juhtmestik on erinev järgmiste puhul:

- NC (tavaliselt suletud), 2-juhtmeline klapp
- NO (tavapäraselt avatud), 2-juhtmeline klapp
- NO (tavapäraselt avatud), 3-juhtmeline klapp

Tavapäraselt suletud 2-juhtmelise klapi puhul:

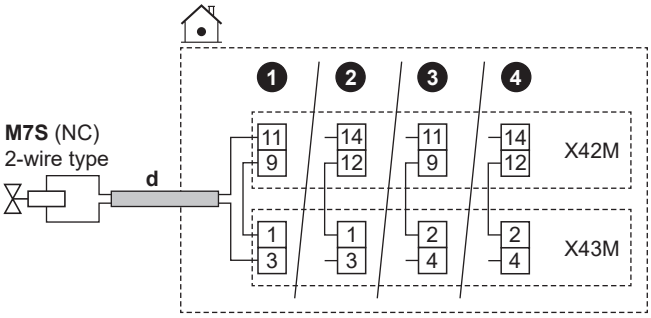

Tavapäraselt avatud 2-juhtmelise klapi puhul:

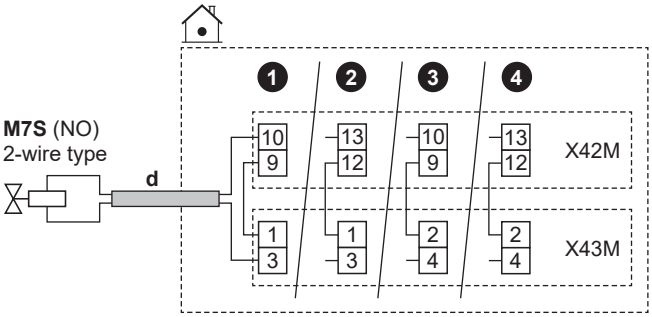

Tavapäraselt avatud, 3-juhtmelise klapi puhul:

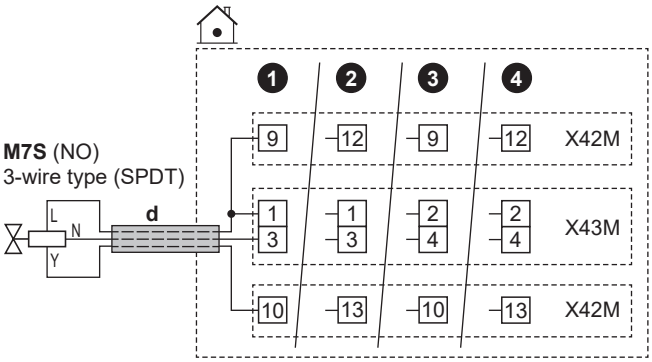

	d	▪ Järgige kaablite suunamist ⓓ→ jaotisest "6.4.1 Siseseadme elektrijuhtmestiku ühendamine" [▸ 14]. ▪ Juhtmed: (2 või 3 + sild)×1 mm² ▪ See on `Kohapealne IO` väljundühendus. Vt "6.3 `Kohapealne IO` ühendused" [▸ 11].
	M7S	Eraldatud möödavooluklapp: ▪ Maksimaalne koormus: 0,1 A, 230 V AC
	2-wire type	2-juhtmeline tüüp
	3-wire type (SPDT)	3 juhtmega tüüp (SPDT)
	NC	Tavaolekus suletud
	NO	Tavaolekus avatud
MMI	▪ [13] `Kohapealne IO` (`Lahutatud möödavooluklapp`) ▪ [3.10] `Hüdrauliliselt lahutatud` (SEES)	

6.4.12 Elektriarvestite ühendamiseks

TEAVITUSTÖÖ

See funktsioon EI ole kasutajaliidese tarkvara varajastes versioonides saadaval.

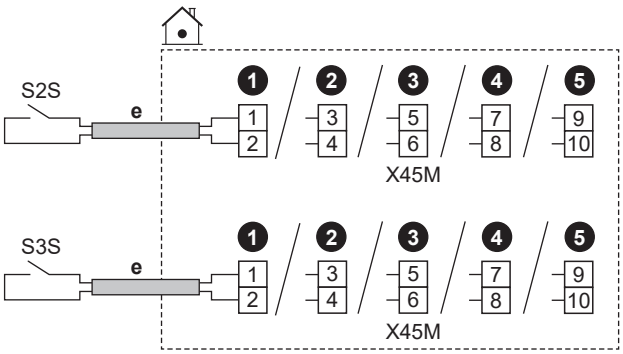

	e	▪ Järgige kaablite suunamist ⓔ→ jaotisest "6.4.1 Siseseadme elektrijuhtmestiku ühendamine" [▸ 14]. ▪ Juhtmed: 2 (meetri kohta)×0,75 mm² ▪ See on `Kohapealne IO` sisendühendus. Vt "6.3 `Kohapealne IO` ühendused" [▸ 11].	
	S2S	Elektriarvesti 1	Kontakti andmed: 16 V DC
	S3S	Elektriarvesti 2	
MMI			

6.4.13 Kaitsetermostaadi ühendamine

Ühendage seadmega kaitsetermostaat, et vältida liiga kõrge temperatuuri sattumist vastavasse tsooni.

Märkus: Kui kahetsoonilise komplekti puhul on 2 LWT-tsooni, tuleb kahetsoonilise komplekti juhtplokiga (EKMIKPOA) ühendada teine kaitsetermostaat (põhitsooni jaoks), et vältida liiga kõrge temperatuuri sattumist põhitsooni.

Põhitsooni kaitsetermostaadi kohta lisateabe saamiseks vaadake paigaldaja viitejuhendi rakendusjuhiseid.

MÄRKUS

Veenduge, et valite ja paigaldate kaitsetermostaadi vastavalt kehtivatele seadustele.

Igal juhul soovitame kaitsetermostaadi ebavajaliku aktiveerumise ennetamiseks järgmist:

- Kaitsetermostaat on automaatselt lähtestatav.
- Kaitsetermostaadil on maksimaalne temperatuuri kõikumise määr 2°C/min.
- Kaitsetermostaadi rakenduspunkt tuleks valida kooskõlas ülekuumenemise piirväärtusega.
- Kaitsetermostaadi ja sooja tarbevee paagiga kaasasoleva motoriseeritud 3-suunalise klapi vahel on vähemalt 2 m vahemaa.

TEAVITUSTÖÖ

Maksimaalne väljuva vee temperatuur määratakse sätte [3.12] `Ülekuumenemise sättepunkt` alusel. See piir määrab **süsteemis** maksimaalse väljuva vee. Sõltuvalt selle seadistuse väärtusest vähendatakse ka maksimaalset väljuva vee temperatuuri sättepunkti 5°C võrra, et võimaldada stabiilset juhtimist sättepunkti suunas.

Maksimaalne väljuva vee temperatuur **põhitsoonis** määratakse sätte [1.19] `Veeahela ülekütmine` alusel ainult siis, kui [3.13.5] `Kahetsooniline komplekt paigaldatud` on lubatud. See piir määrab **põhitsoonis** maksimaalse väljuva vee. Sõltuvalt selle seadistuse väärtusest vähendatakse ka maksimaalset väljuva vee temperatuuri sättepunkti 5°C võrra, et võimaldada stabiilset juhtimist sättepunkti suunas.

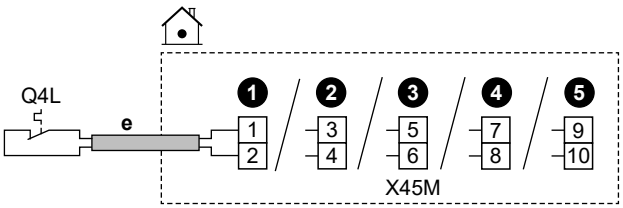

	e	▪ Järgige kaablite suunamist ⓔ→ jaotisest "6.4.1 Siseseadme elektrijuhtmestiku ühendamine" [▶ 14]. ▪ Juhtmed: 2×0,75 mm² ▪ Maksimaalne pikkus: 50 m ▪ See on `Kohapealne IO` sisendühendus. Vt "6.3 `Kohapealne IO` ühendused" [▶ 11].
	Q4L	Seadme kaitsetermostaadi kontakt: ▪ Kontakti andmed: 16 V DC
MMI	[13] `Kohapealne IO (Kaitsetermostaadi seade)`	

6.4.14 Smart Grid

TEAVITUSTÖÖ

Smart Grid päikeseenergia impulssarvesti funktsioon (S4S) EI ole kasutajaliidese tarkvara varajastes versioonides saadaval.

See peatükk kirjeldab erinevaid viise, kuidas ühendada siseseade ja Smart Grid:

Smart Gridi kontaktid: ▪ Madalpinge Smart Gridi kontaktide korral. ▪ Kõrgepinge Smart Gridi kontaktide korral. See vajab **2 relee** paigaldamist Smart Gridi releekomplektist (EKRELSG).	2 sissetulevat Smart Gridi kontakti suudavad aktiveerida järgmised Smart Gridi režiimid:		
	1	**2**	**SG-valmidusega 1.0 töörežiim**
	0	0	`Vabalt töötav`
	0	1	`Sunnitud väljalülitus`
	1	0	`Soovitatud`
	1	1	`Sunnitud`
	1	**2**	**SG-valmidusega 1.1 töörežiim**
	0	0	Tööolek 2
	0	1	Tööolek 3
	1	0	Tööolek 1
	1	1	
Smart Gridi arvesti: ▪ Madalpinge Smart Gridi arvesti korral. ▪ Kõrgepinge Smart Gridi arvesti korral. See vajab **1 relee** paigaldamist Smart Gridi releekomplektist (EKRELSG).	Kui Smart Grid arvesti on aktiivne, lubatakse soojuspumbal ja täiendavatel elektrilistel soojusallikatel töötada, kui piirväärtus seda lubab. **Märkus:** ▪ On võimalik, et mõnel juhul ei võeta usaldusväärsuse huvides arvesse seda piirangut soojuspumba suhtes (näiteks: soojuspumba käivitamine ja sulatamine). ▪ Kui varukütteseade peab kaitsmise eesmärgil toetama, lülitub varukütteseade sisse vähemalt 2 kW võimsusega (et tagada usaldusväärne töö) isegi siis, kui võimsuse piirväärtus ületatakse.		

Smart Gridi kontaktide korral on seotud sätted järgmised:

	▪ [13] `Kohapealne IO`: ▪ `HV/LV tarkvõrgu kontakt 1` ▪ `HV/LV tarkvõrgu kontakt 2` ▪ [9.14] `Nõudluse vastus` ▪ [9.14.1] `Töörežiim (Tarkvõrguks valmis kontaktid)`

Smart Gridi arvesti korral on seotud sätted järgmised:

	▪ [13] `Kohapealne IO (Tarkvõrgu kontakt)` ▪ [9.14.1] `Töörežiim (Tarkvõrgu kontakt)` ▪ [9.14.7] `Nutimõõturi limiit`

Ühendused madalpinge Smart Gridi kontaktide korral

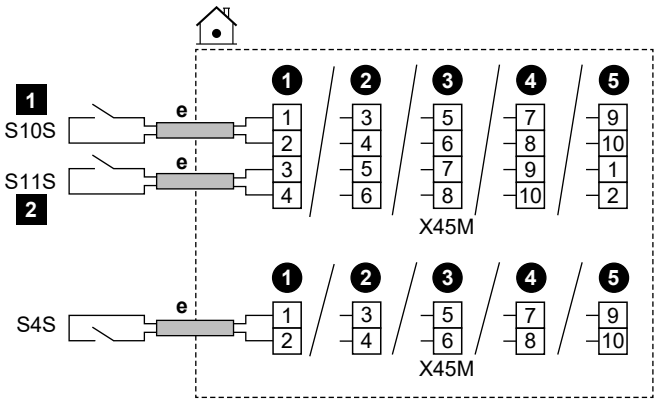

	e	▪ Järgige kaablite suunamist ⓔ→ jaotisest "6.4.1 Siseseadme elektrijuhtmestiku ühendamine" [▶ 14]. ▪ Juhtmed: 0,75 mm² ▪ See on `Kohapealne IO` sisendühendus. Vt "6.3 `Kohapealne IO` ühendused" [▶ 11].	
	S4S	Smart Gridi PV-toite impulssarvesti: ▪ Kontakti andmed: 16 V DC	
	S10S / **1**	Madalpinge Smart Gridi kontakt 1	Pinge: 16 V DC
	S11S / **2**	Madalpinge Smart Gridi kontakt 2	

Ühendused kõrgepinge Smart Gridi kontaktide puhul

1 Paigaldage 2 releed Smart Gridi releekomplektist (EKRELSG) järgmiselt:

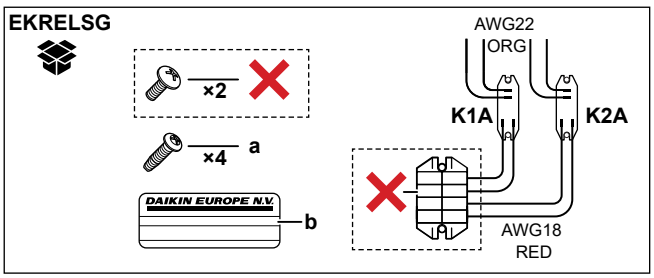

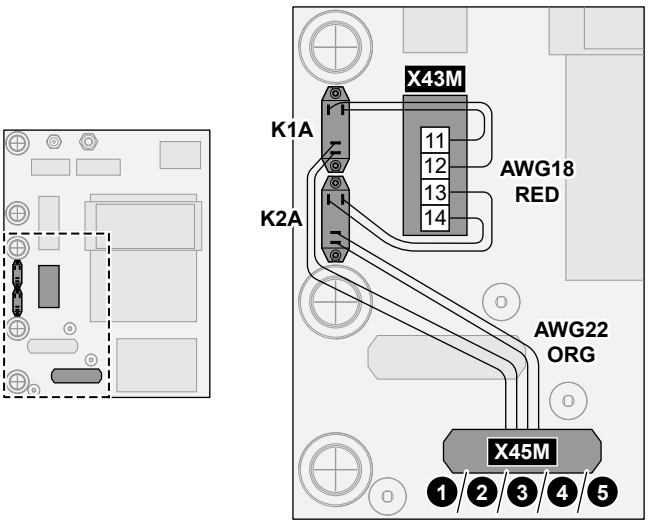

	a	K1A ja K2A kruvid
	b	Kõrgepingejuhtmetele paigaldatav kleebis
	AWG22 ORG	Juhtmed (AWG22 oranž), mis tulevad releede kontakti külgedelt; ühendatakse klemmiga X45M
	AWG18 RED	Juhtmed (AWG18 punane), mis tulevad releede mähise külgedelt; ühendatakse klemmiga X42M
	K1A, K2A	Releed
	✕	EI ole vajalik

2 Ühendage järgmiselt:

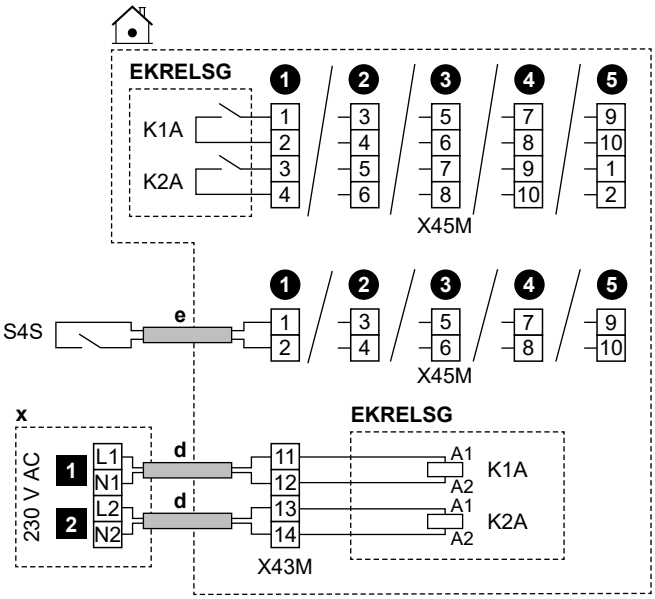

	d	▪ Järgige kaablite suunamist ⓓ→ jaotisest "6.4.1 Siseseadme elektrijuhtmestiku ühendamine" [▸ 14]. ▪ Juhtmed: 4×1 mm²
	e	▪ Järgige kaablite suunamist ⓔ→ jaotisest "6.4.1 Siseseadme elektrijuhtmestiku ühendamine" [▸ 14]. ▪ Juhtmed: 2×0,75 mm²
	x	230 V AC juhtseade
	EKRELSG	Smart Gridi releekomplekt See on `Kohapealne IO` sisendühendus. Vt "6.3 `Kohapealne IO` ühendused" [▸ 11].
	S4S	Smart Gridi PV-toite impulssarvesti: ▪ Kontakti andmed: 16 V DC See on `Kohapealne IO` sisendühendus. Vt "6.3 `Kohapealne IO` ühendused" [▸ 11].
	1	Kõrgepinge Smart Gridi kontakt 1
	2	Kõrgepinge Smart Gridi kontakt 2

Ühendused madalpinge Smart Gridi arvesti korral

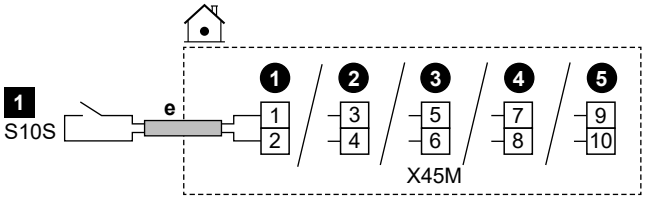

	e	▪ Järgige kaablite suunamist ⓔ→ jaotisest "6.4.1 Siseseadme elektrijuhtmestiku ühendamine" [▸ 14]. ▪ Juhtmed: 2×0,75 mm² ▪ See on `Kohapealne IO` sisendühendus. Vt "6.3 `Kohapealne IO` ühendused" [▸ 11].
	S10S / 1	Madalpinge Smart Gridi arvesti: ▪ Pinge: 16 V DC

Ühendused kõrgepinge Smart Gridi arvesti korral

1 Paigaldage 1 relee (K1A) Smart Gridi releekomplektist (EKRELSG). (vt eespool: Ühendused kõrgepinge Smart Gridi kontaktide korral).

2 Ühendage järgmiselt:

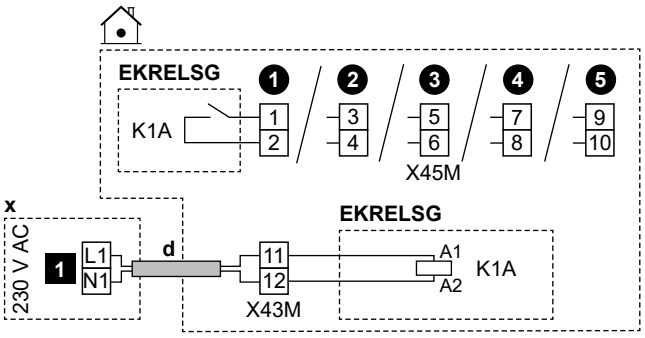

	d	▪ Järgige kaablite suunamist ⓓ→ jaotisest "6.4.1 Siseseadme elektrijuhtmestiku ühendamine" [▸ 14]. ▪ Juhtmed: 2×1 mm²
	x	230 V AC juhtseade
	EKRELSG	Smart Gridi releekomplekt See on `Kohapealne IO` sisendühendus. Vt "6.3 `Kohapealne IO` ühendused" [▸ 11].
	1	Kõrgepinge Smart Gridi arvesti

6.4.15 WLAN-i karbiga ühendumiseks (tarnitakse lisaseadmena)

MMI	[8.3] `Juhtmevaba lüüs`

1 Sisestage WLAN-i karp siseseadme kasutajaliidese karbi pesasse.

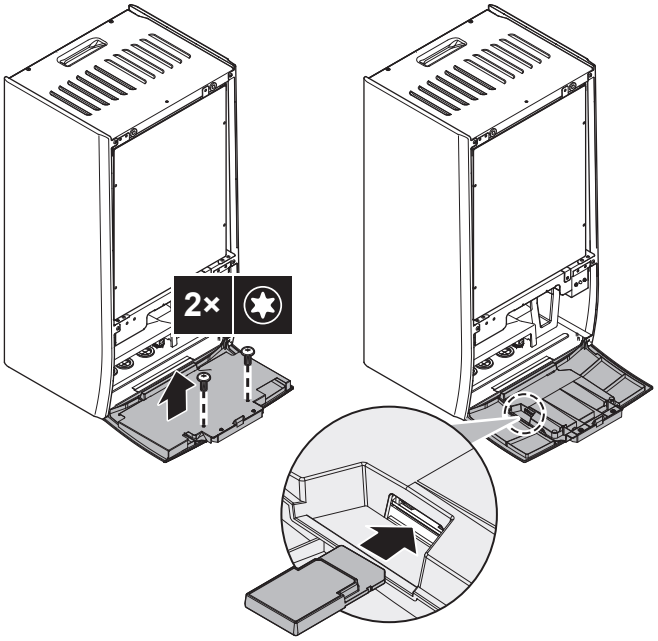

6.4.16 Etherneti kaabli ühendamine (Modbus / LAN)

Kasutage vähemalt Cat 6a Etherneti kaablit, millel on järgmised omadused:
- U/UTP (= varjestamata)
- Konnektor: RJ45 haaratav - RJ45 haaratav

Märkus:
- Soovitatav on, et kaablile oleks lisatud (vormitud) tõmbetugevdus, et vältida kahjustusi kitsastes juhtme vedamise piirkondades.
- Maksimaalne kaabli pikkus: 100 m.

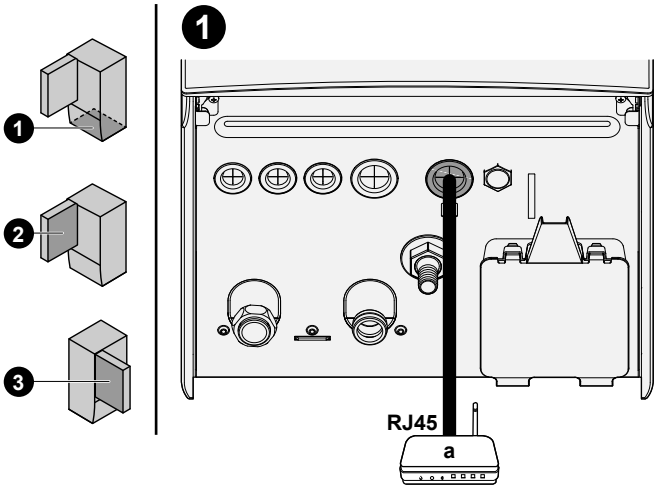

a Koduruuter

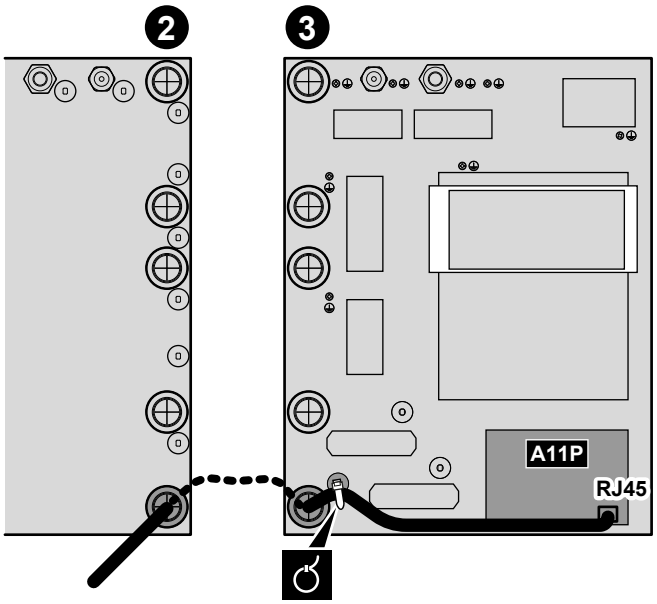

Ferriitsüdamikud

EPBX(U)10+14 korral: asetage ferriitsüdamikud (TRM-31-20-15E-WE ja GRFC-10, mis tarnitakse lisavarustusena) Etherneti kaablile, nagu näidatud, võimalikult lähedale RJ45 pistikule.

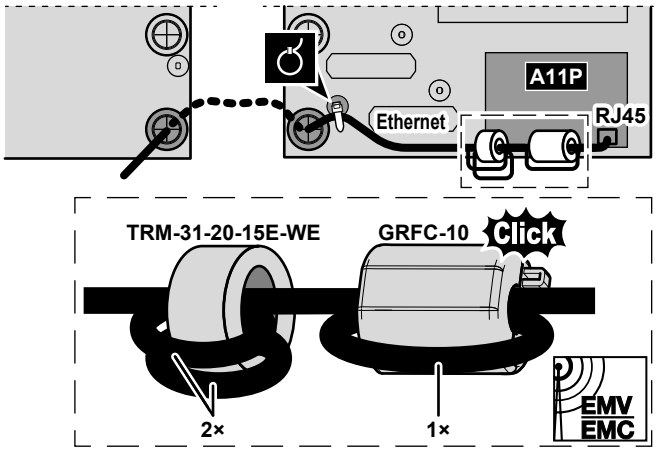

6.4.17 Päikeseenergia sisendi ühendamiseks

Piirang: see on võimalik ainult eraldiseisva paagi puhul EKHWP. Paagi hüdraulilise ühendamise kohta vaadake paagi EKHWP paigaldusjuhendit.

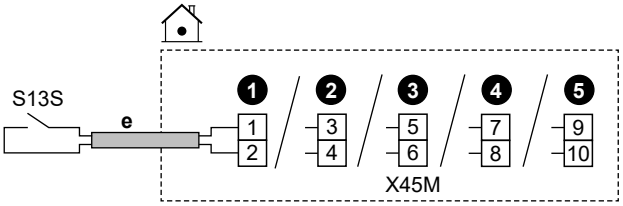

	e	▪ Järgige kaablite suunamist ⓔ→ jaotisest "6.4.1 Siseseadme elektrijuhtmestiku ühendamine" [▸ 14]. ▪ Juhtmed: 2x0,75 mm² ▪ See on `Kohapealne IO` sisendühendus. Vt "6.3 `Kohapealne IO` ühendused" [▸ 11].
	S13S	Päikesepaneeli sisendkontakt: ▪ Kontakti andmed: 16 V DC
MMI		▪ [13] `Kohapealne IO` (`Päikesesisend`) ▪ [6.3.26] `Päikesesisend` (anduri olek (SEES/VÄLJAS), ainult lugemiseks)

7 Häälestamine

Selles peatükis selgitatakse ainult häälestusviisardi kaudu tehtud põhihäälestust. Detailsemaid selgitusi ja taustteavet vaadake häälestamise viitejuhendist.

Kasutaja režiim vs paigaldaja režiim

Avalehel ja vajaduse korral enamikul teistel ekraanidel saate vahetada kasutaja režiimi ja paigaldaja režiimi vahel.

	Kasutaja režiim
	Paigaldaja režiim. PIN-kood: 5678

Menüü struktuur vs ülevaate kohapealsed sätted

Paigaldajasätetele pääsete juurde kahel erineval viisil. Samas mõlemal viisil EI pääse juurde kõikidele sätetele.

Menüüstruktuuri kaudu (lingiridadega):

1 Kasutage avakuval navigeerimisnuppe 〈 ⌂ ◦ ◦ 〉.

2 Minge ükskõik millisesse menüüsse:

[1] Põhitsoon	[8] Ühenduvus
[2] Lisatsoon	[9] Energia
[3] Ruumi küte/jahutus	[10] Konfigureerimisviisard
[4] Soe tarbevesi	[11] Aktiivne alarm
[5] Sätted	[12] EI KASUTATA
[6] Info	[13] Kohapealne IO
[7] Hooldusrežiim	

Kohapealsete sätete ülevaate kaudu:

1 Minge [5.7]: Sätted > Kohalike sätete ülevaade.

2 Minge soovitud kohapealsetesse sätetesse. Vajaduse korral kirjeldatakse kohapealsete sätete koode häälestamise viitejuhendis. **Näide:** Minge veetoru külmumise vältimise funktsiooni jaoks **005**. Kohapealsed koodid, mis ei ole kohaldatavad, on hallid.

3 Valige soovitud väärtus.

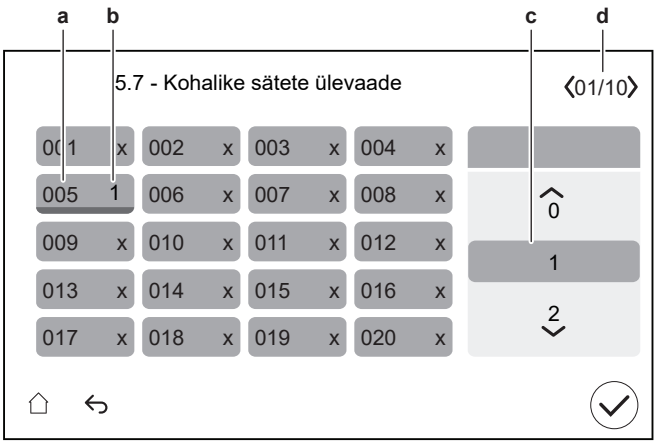

a Kohapealse sätte kood
b Valitud väärtus
c Soovitud väärtuse valimiseks
d Erinevate lehtede sirvimiseks

7.1 Konfigureerimisviisard

Pärast süsteemi esmakordset SISSE lülitamist käivitatakse kasutajaliideses häälestamisviisard. Kasutage seda viisardit seadme õigeks töötamiseks kõige olulisemate esmaste sätete seadistamiseks.

- Vajaduse korral saate häälestamisviisardi menüüstruktuuri kaudu uuesti käivitada: [10] Konfigureerimisviisard.
- Vajadusel saate seejärel menüüstruktuuri kaudu häälestada rohkem sätteid.

Häälestusviisard – ülevaade

Sõltuvalt seadme tüübist ja valitud sätetest ei ole mõned sammud nähtavad (**Märkus:** [10.2] ei kasutata).

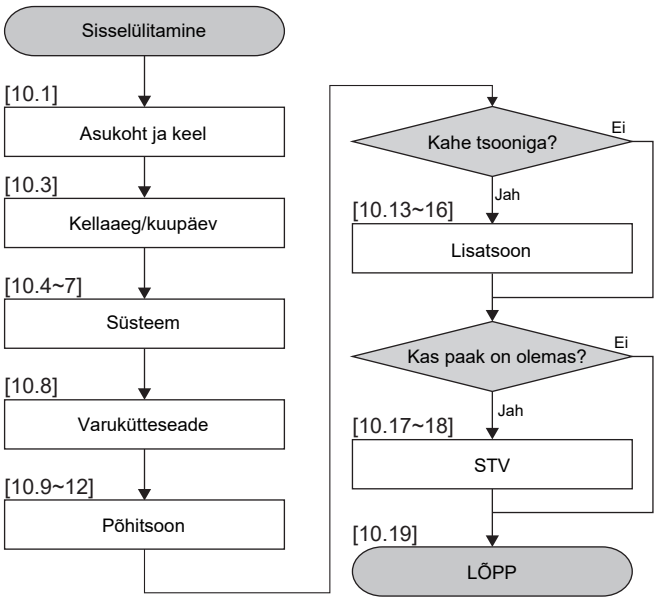

Kui olete viisardi kõik toimingud lõpetanud, kuvatakse kasutajaliidesel tõrketeate, milles palutakse sisestada Digital Key (st teostada avamisprotseduur). Vt "8.2.1 Välisseadme (kompressori) avamiseks" [▸ 34].

[10.1] Asukoht ja keel

Seadistage:

- Riik
- Keel

  Märkus: Vaikimisi Keel on märgitud valija vasakul poolel valge ringiga.

[10.2] EI KASUTATA

[10.3] Kellaaeg/kuupäev

Seadistage:
- Kuupäev
- Kella formaat (24 tundi või AM/PM)
- Aeg
- Suveaeg (SEES/VÄLJAS)

[10.4] Süsteem 1/4

Seadistage:
- Tsoonide arv
- Bivalentne
- STV paak
- STV paagi tüüp

Tsoonide arv

Süsteem suudab pakkuda väljuvat vett kuni 2 veetemperatuuri tsoonile. Häälestamise ajal tuleb määrata veetsoonide arv.

- Üks tsoon

  Ainult üks väljuva vee temperatuuritsoon.

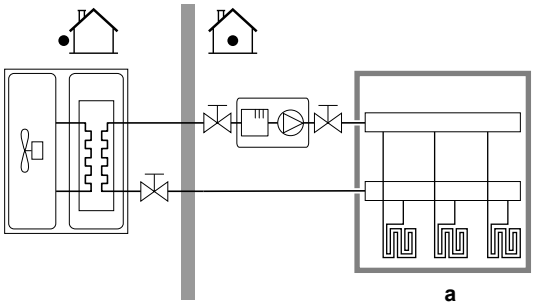

a Peamine väljuva vee temperatuuritsoon

- Kaks tsooni

  Kaks väljuva vee temperatuuritsooni. Kütmisel, koosneb peamine väljuva vee temperatuuritsoon madalaima temperatuuriga soojuskiirguritest ja segupunktist, mis aitab saavutada soovitud väljuva vee temperatuuri.

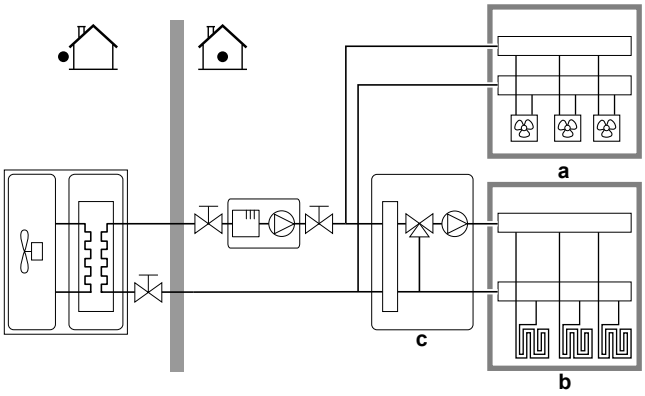

a Väljuva tee temperatuuri lisatsoon: kõrgeim temperatuur

b Peamine väljuva vee temperatuuritsoon: madalaim temperatuur

c Segupunkt

TEAVITUSTÖÖ

Segunemispunkt. Kui süsteemi paigutus sisaldab 2 väljuva vee temperatuuritsooni, saate paigaldada peamise väljuva vee temperatuuritsooni ette segupunkti. Siiski on võimalikud ka muud sulgeklappidega kahetsoonilised rakendused. Lisateabe saamiseks vaadake paigaldaja viitejuhendi rakendusjuhiseid.

MÄRKUS

Kui süsteemi EI konfigureerita järgmiselt, võib see kahjustada soojuskiirgureid. Kui kasutusel on 2 tsooni, on oluline, et kütmisel:
- konfigureeritakse madalaima veetemperatuuriga tsoon põhitsooniks ja
- kõrgeima veetemperatuuriga tsoon konfigureeritakse lisatsooniks.

MÄRKUS

Kui on 2 tsooni ja kiirguri tüübid on valesti konfigureeritud, võidakse edastada kõrgema temperatuuriga vesi madala temperatuuriga kiirgurisse (põrandaküte). Selle vältimiseks:
- Paigaldage akvastaat-/termostaatklapp, et vältida liiga kõrge temperatuuri edastamist madala temperatuuriga kiirgurile.
- Veenduge, et seadistate kiirguri tüübid põhitsoonile ja lisatsoonile õigesti vastavalt ühendatud kiirgurile.

Bivalentne

Peab vastama teie süsteemi paigutusele. Kas on paigaldatud väline kütteallikas (bivalentne)?

Lisateavet leiate paigaldaja viitejuhendi rakendusjuhistest ja häälestusjuhendi sätetest ([5.14] Bivalentne).

SEES (paigaldatud) / VÄLJAS (pole paigaldatud)

STV paak

Peab vastama teie süsteemi paigutusele. Kas STV paak on paigaldatud?

SEES (paigaldatud) / VÄLJAS (ei ole paigaldatud)

STV paagi tüüp

Peab vastama teie süsteemi paigutusele. STV paagi tüüp.

Paagi maksimaalse temperatuuri saate määrata seadistusega [4.11].

- EKHWS/E 150l (EKHWS/E 150 l)

  Paagi kõrvale on paigaldatud kiirkütjaga paak, mille maht on 150 l. Maksimaalne temperatuur 60°C.
- EKHWS/E 180l (EKHWS/E 180 l)

  Paagi kõrvale on paigaldatud kiirkütjaga paak, mille maht on 180 l. Maksimaalne temperatuur 60°C.
- EKHWS/E 200l (EKHWS/E 200 l)

  Paagi kõrvale on paigaldatud kiirkütjaga paak, mille maht on 200 l. Maksimaalne temperatuur 75°C.
- EKHWS/E 250l (EKHWS/E 250 l)

  Paagi kõrvale on paigaldatud kiirkütjaga paak, mille maht on 250 l. Maksimaalne temperatuur 75°C.
- EKHWS/E 300l (EKHWS/E 300 l)

  Paagi kõrvale on paigaldatud kiirkütjaga paak, mille maht on 300 l. Maksimaalne temperatuur 75°C.
- EKHWP/HYC LKS-iga (EKHWP/HYC koos kiirkütjaga)

  Paak, mille peale on paigaldatud kiirkütja. Maksimaalne temperatuur 80°C.
- 3. pool, väike mähis

  Kolmanda tootja paak, mille mähise suurus on suurem kui 1,05 m². Maksimaalne temperatuur 60°C.
- 3. pool, suur mähis

  Kolmanda tootja paak, mille mähise suurus on suurem kui 1,80 m². Maksimaalne temperatuur 75°C.

[10.5] Süsteem 2/4

Seadistage:

- `3-suunaline klapp`: valige standardsete `Kohapealne IO` võimaluste vahel.

  Märkus: Kuvatakse ainult siis, kui sammus [10.4] `Süsteem 1/4` on `STV paak` seatud asendisse SEES.
- `Bivalentne mööda viiguklapp`: valige standardsete `Kohapealne IO` võimaluste vahel.

  Märkus: Kuvatakse ainult siis, kui sammus [10.4] `Süsteem 1/4` on `Bivalentne` seatud asendisse SEES.

Järgmiste elektriühenduste jaoks:

- `Bivalentne mööda viiguklapp`, vt "6.4.10 Mööda vooluklapi ühendamine" [▸ 20].
- `3-suunaline klapp`, vt 3-suunalise klapi paigaldusjuhendit ja lisaseadmete lisabrošüüri.

[10.6] Süsteem 3/4

Ei ole kohaldatav.

[10.7] Süsteem 4/4

Seadistage `Hädaabirežiimi valimine`.

Hädaabirežiimi valimine

Soojuspumba rikke korral määrab see säte (sama mis säte [5.23]), kas teised kütteallikad võivad võtta üle ruumide kütmise ja STV tootmise.

Kui teised kütteallikad ei võta automaatselt täielikult üle, ilmub hüpikaken (sama sisuga nagu säte [5.30]), kus saate käsitsi kinnitada, et teised kütteallikad võivad täielikult üle võtta (st ruumide kütmine normaalsele sättepunktile ja STV tootmine=SEES).

Kui majas ei viibita pikemat aega, soovitame kasutada sätet `automaatne RK vähendatud/STV väljas`, et hoida energiakulu madalal.

[5.23]	Kui soojuspumba rike tekib, siis on … teiste kütteallikate poolt	Täielik ülevõtmine
`Manuaalne`	Ülevõtmist ei toimu: ▪ Ruumide kütmine=VÄLJAS ▪ STV tootmine=VÄLJAS	Pärast käsitsi kinnitamist
`Automaatne`	Täielik ülevõtmine: ▪ Ruumide kütmine normaalsele sättepunktile ▪ STV tootmine=SEES	Automaatne
`automaatne RK vähendatud/ STV sees`	Osaline ülevõtmine: ▪ Ruumide kütmine vähendatud sättepunktile ▪ STV tootmine=SEES	Pärast käsitsi kinnitamist
`automaatne RK vähendatud/ STV väljas`	Osaline ülevõtmine: ▪ Ruumide kütmine vähendatud sättepunktile ▪ STV tootmine=VÄLJAS	Pärast käsitsi kinnitamist
`automaatne RK normaalne/ STV väljas`	Osaline ülevõtmine: ▪ Ruumide kütmine normaalsele sättepunktile ▪ STV tootmine=VÄLJAS	Pärast käsitsi kinnitamist

MÄRKUS

Hooldusrežiim / Hädaolukorra kinnitus. Hooldusrežiim on mõeldud paigaldajatele ja hooldustehnikutele. Hooldusrežiimi sisenemisel eeldatakse, et paigaldaja on juba teadlik kõigist aktiivsetest vigadest või süsteemiprobleemidest. Seetõttu ei kuva süsteem hooldusrežiimi ajal ühtegi hädaolukorra kinnitamise hüpikakent. Hooldusrežiimist väljumisel kuvatakse vajaduse korral hädateate kinnitamise hüpikaknad. Kui see oli juba enne hooldusrežiimi sisenemist kinnitatud, ei ole täiendavat kinnitust vaja.

TEAVITUSTÖÖ

Kui soojuspumba rike tekib ja `Hädaabirežiimi valimine` EI ole seadistatud `Automaatne`, jäävad järgmised funktsioonid aktiivseks isegi siis, kui kasutaja EI kinnita hädaolukorda:

- Ruumi jäätumiskaitse
- Põrandakütte süsteemi krohvi kuivatamine
- Veetoru külmumise vältimine
- Desinfitseerimine

TEAVITUSTÖÖ

Kui teised kütteallikad võtavad soojuspumbalt soojuskoormuse üle, võib energiatarbimine olla märkimisväärselt suurem.

[10.8] Varukütteseade

Seadistage:

- `Võrgu konfiguratsioon`:
  - `Ühefaasiline`
  - `Kolmefaasiline 3x400V+N`
  - `Kolmefaasiline 3x230V`
- `Maksimaalne võimsus`:
  - Liuguri on piiratud sõltuvalt võrgu häälestusest ja kaitsmest. **Märkus:** Sulatusrežiimis võib varukütte toetus ulatuda kuni siin määratud maksimaalse võimsuseni. Vajaduse korral võite seda väärtust piirata (kuid mitte alla 2 kW, et tagada usaldusväärne töö).
- `Kaitse >10 A` (SEES/VÄLJAS)

Kasutajaliidese soovitatud maksimaalne võimsus põhineb valitud võrguhäälestusel ja vajaduse korral kaitsme suurusel. Paigaldaja saab kerimisloendi abil siiski varukütteseadme maksimaalset võimsust vähendada. Allolev tabel annab ülevaate kerimisloendi dünaamilistest maksimumidest.

Võrgu konfiguratsioon	Kaitse >10 A	Maksimaalne võimsus	
		4V mudelid	9W mudelid
`Ühefaasiline`	(hallid)	Piiratud kuni 4,5 kW[(a)]	Piiratud kuni 6 kW[(a)]
`Kolmefaasiline 3x400V+N`	VÄLJAS		Piiratud kuni 4 kW[(a)]
	SEES		Piiratud kuni 9 kW[(a)]
`Kolmefaasiline 3x230V`	(hallid)		Piiratud kuni 4 kW[(a)]

[(a)] Kuid mitte alla 2 kW.

[10.9] Põhitsoon 1/4

Seadistage:

- `Kiirguri tüüp`
- `Juhtimine`

Kiirguri tüüp

Peab vastama teie süsteemi paigutusele. Põhitsooni kiirguri tüüp.
▪ Põrandaküte ▪ Soojuspumba konvektor ▪ Radiaator

Seadistus Kiirguri tüüp mõjustab kütmise detal T sihti järgmiselt:

Kiirguri tüüp Põhitsoon	Kütmise delta T siht
Põrandaküte	3~10°C
Soojuspumba konvektor	3~10°C
Radiaator	3~20°C

Põhitsooni kütmine või jahutamine võib võtta rohkem aega. See sõltub järgmisest:

- Süsteemi veehulgast
- Põhitsooni soojuskiirguri tüübist

MÄRKUS

Keskmine kiirguri temperatuur = Väljuva vee temperatuur – (Delta T)/2

See tähendab, et sama väljuva vee temperatuuri sättepunkti puhul on keskmine radiaatorite kiirguri temperatuur madalam kui põrandaküte oma, sest detlta T on suurem.

Radiaatorite näide: 40–10/2=**35°C**

Põrandaküte näide: 40–5/2=**37,5°C**

Kompenseerimiseks saate suurendada ilmast sõltuva kõvera soovitud temperatuure.

TEAVITUSTÖÖ

Maksimaalne väljuva vee temperatuur määratakse sätte [3.12] Ülekuumenemise sättepunkt alusel. See piir määrab **süsteemis** maksimaalse väljuva vee. Sõltuvalt selle seadistuse väärtusest vähendatakse ka maksimaalset väljuva vee temperatuuri sättepunkti 5°C võrra, et võimaldada stabiilset juhtimist sättepunkti suunas.

Maksimaalne väljuva vee temperatuur **põhitsoonis** määratakse sätte [1.19] Veeahela ülekütmine alusel ainult siis, kui [3.13.5] Kahetsooniline komplekt paigaldatud on lubatud. See piir määrab **põhitsoonis** maksimaalse väljuva vee. Sõltuvalt selle seadistuse väärtusest vähendatakse ka maksimaalset väljuva vee temperatuuri sättepunkti 5°C võrra, et võimaldada stabiilset juhtimist sättepunkti suunas.

Juhtimine

Määrab põhitsooni seadme juhtimismeetodi.
▪ Väljuv vesi: Seadme töö toimub väljuva vee temperatuuri järgi ega olene tegelikust ruumitemperatuurist ja/või ruumi kütmise või jahutamise vajadusest. ▪ Väline ruumi termostaat: seadme tööd juhib väline termostaat või sarnane seade (nt soojuspumba konvektor). ▪ Ruumi termostaat: seadme töötamine määratakse vastavalt spetsiaalse kasutajaliidese (BRC1HHDA, mida kasutatakse ruumi termostaadina) keskkonnatemperatuurile.

Välise ruumi termostaadiga juhtimise korral tuleb seadistada ka [1.13] Väline ruumi termostaat (Sisendallikas ja Ühenduse tüüp):

Sisendallikas:

Peab vastama teie süsteemi paigutusele. Põhitsooni välise ruumi termostaadi sisendallikas.
▪ Riistvara: Seadmega ühendatud välisele ruumi termostaadile. ▪ Väline: Pilvele ja Modbusile.

Ühenduse tüüp:

Piirang: Kohaldatakse ainult juhul, kui [1.13] Sisendallikas=Riistvara. Peab vastama teie süsteemi paigutusele. Põhitsooni välise ruumi termostaadi tüüp.
▪ Üksikkontakt: kasutatav väline ruumi termostaat saab saata ainult termostaadi tingimust SISSE/VÄLJA. Ei ole võimalik eristada kütmise või jahutamise käsklust. Valige see väärtus, kui süsteem on ühendatud soojuspumba konvektoriga (FWX*). ▪ Kaksikkontakt: kasutatav väline ruumi termostaat saab saata eraldi termostaadi kütte/jahutuse SISSE/VÄLJA tingimust. Valige see väärtus, kui ühendatakse mitme tsooniga juhtmega kontroller, juhtmega ruumi termostaadid (EKRTWA) või juhtmevabad ruumi termostaadid (EKRTRB).

MÄRKUS

Kui kasutatakse välist ruumi termostaati, juhib väline ruumi termostaat ruumi jäätumiskaitset.

[10.10] Põhitsoon 2/4

Seadistage:

- Kütmise sättepunkti režiim:
  - Fikseeritud
  - Ilmast sõltuv
- Jahutuse sättepunkti režiim:
  - Fikseeritud
  - Ilmast sõltuv

[10.11] Põhitsoon 3/4 (Kütmise ilmast sõltuv kõver)

Määratleb ilmast sõltuva kõvera, mida kasutatakse põhitsooni väljuva vee temperatuuri määramiseks ruumi kütmises.

Piirang: Kõverat kasutatakse ainult siis, kui Kütmise sättepunkti režiim (põhitsoon) = Ilmast sõltuv.

Vt "7.2 Ilmast sõltuv kõver" [▸ 29].

[10.12] Põhitsoon 4/4 (Jahutuse ilmast sõltuv kõver)

Määratleb ilmast sõltuva kõvera, mida kasutatakse põhitsooni väljuva vee temperatuuri määramiseks ruumi jahutusrežiimis.

Piirang: Kõverat kasutatakse ainult siis, kui Jahutuse sättepunkti režiim (põhitsoon) = Ilmast sõltuv.

Vt "7.2 Ilmast sõltuv kõver" [▸ 29].

[10.13] Lisatsoon 1/4

Seadistage:

- Kiirguri tüüp
- Juhtimine

Kiirguri tüüp

Peab vastama teie süsteemi paigutusele. Lisatsooni kiirguri tüüp. Lisateavet vaadake jaotisest " [10.9] Põhitsoon 1/4" [▸ 27].
▪ Põrandaküte ▪ Soojuspumba konvektor ▪ Radiaator

Juhtimine

Näitab (kirjutuskaitsega) lisatsooni seadme juhtimismeetodit. See määratakse põhitsooni seadme juhtimismeetodiga (vt " [10.9] Põhitsoon 1/4" [▸ 27]).

- Väljuv vesi kui põhitsooni seadme juhtimismeetod on Väljuv vesi.
- Väline ruumi termostaat kui põhitsooni seadme juhtimismeetod on:
  - Väline ruumi termostaat või
  - Ruumi termostaat

Välise ruumi termostaadiga juhtimise korral tuleb seadistada ka [2.13] Väline ruumi termostaat (Sisendallikas ja Ühenduse tüüp):

Sisendallikas:

Peab vastama teie süsteemi paigutusele. Lisatsooni välise ruumi termostaadi sisendallikas.

- Riistvara: Seadmega ühendatud välisele ruumi termostaadile.
- Väline: Pilvele ja Modbusile.

Ühenduse tüüp:

Piirang: Kohaldatakse ainult juhul, kui [2.13] Sisendallikas=Riistvara.

Peab vastama teie süsteemi paigutusele. Lisatsooni välise ruumi termostaadi tüüp.

- Üksikkontakt: kasutatav väline ruumi termostaat saab saata ainult termostaadi tingimust SISSE/VÄLJA. Ei ole võimalik eristada kütmise või jahutamise käsklust.

  Valige see väärtus, kui süsteem on ühendatud soojuspumba konvektoriga (FWX*).
- Kaksikkontakt: kasutatav väline ruumi termostaat saab saata eraldi termostaadi kütte/jahutuse SISSE/VÄLJA tingimust.

  Valige see väärtus, kui ühendatakse mitme tsooniga juhtmega kontroller, juhtmega ruumi termostaadid (EKRTWA) või juhtmevabad ruumi termostaadid (EKRTRB).

[10.14] Lisatsoon 2/4

Seadistage:

- Kütmise sättepunkti režiim:
  - Fikseeritud
  - Ilmast sõltuv
- Jahutuse sättepunkti režiim:
  - Fikseeritud
  - Ilmast sõltuv

[10.15] Lisatsoon 3/4 (Kütmise ilmast sõltuv kõver)

Määratleb ilmast sõltuva kõvera, mida kasutatakse lisatsooni väljuva vee temperatuuri määramiseks ruumi kütmises.

Piirang: Kõverat kasutatakse ainult siis, kui Kütmise sättepunkti režiim (lisatsoon) = Ilmast sõltuv.

Vt "7.2 Ilmast sõltuv kõver" [▸ 29].

[10.16] Lisatsoon 4/4 (Jahutuse ilmast sõltuv kõver)

Määratleb ilmast sõltuva kõvera, mida kasutatakse lisatsooni väljuva vee temperatuuri määramiseks ruumi jahutusrežiimis.

Piirang: Kõverat kasutatakse ainult siis, kui Jahutuse sättepunkti režiim (lisatsoon) = Ilmast sõltuv.

Vt "7.2 Ilmast sõltuv kõver" [▸ 29].

[10.17] Konfigureerimisviisard – STV 1/2

Seadistage:

- Töörežiim

Töörežiim

Määrab, kuidas sooja tarbevett valmistatakse. Need 3 erinevat viisi erinevad üksteisest selle poolest, kuidas soovitud paagitemperatuur määratakse ja kuidas seade selle alusel toimib.

- Järelküte: Paaki saab soojendada AINULT vaheülekuumendusega.
- Programm ja järelküte: Paaki soojendatakse graafiku järgi ja graafikujärgsete soojendustsüklite vahel on lubatud vaheülekuumendus.
- Programmeeritud: Paaki saab kuumutada AINULT graafikujärgselt.

Lisateavet sooja tarbevee reguleerimise kohta leiate häälestamise viitejuhendist.

TEAVITUSTÖÖ

Seinale kinnitatavate seadmete puhul, millel on iseseisev paak ilma sisemise kiirkütjata:

Sagedase sooja tarbevee kasutamise korral on oht, et ruumide küttevõimsus jääb väheseks. Kui valitakse Töörežiim=Järelküte (lubatud on ainult paagi vaheülekuumendus), siis toimuvad sagedased ja pikad katkestused ruumi kütmisel/jahutamisel.

[10.18] Konfigureerimisviisard – STV 2/2

Seadistage:

- Paagi sättepunkt (valige väärtus)
- Hüsterees (valige väärtus)

[10.19] Konfigureerimisviisard

Konfigureerimisviisard on lõpetatud!

Veenduge, et e-Care'i kasutuselevõtu kontroll-loend on täidetud.

7.2 Ilmast sõltuv kõver

7.2.1 Mis on ilmast sõltuv kõver?

Ilmast sõltuv töötamine

Seade töötab ilmast sõltuvalt, kui soovitud väljuva vee temperatuur määratakse automaatselt lähtuvalt välistemperatuurist. See on seetõttu ühendatud hoone põhjapoolsel küljel asuva temperatuurianduriga. Kui välistemperatuur langeb või tõuseb kompenseerib seade seda koheselt. Seega ei pea seade ootama termostaadilt käsklust väljuva vee temperatuuri tõstmiseks või langetamiseks. Kuna see reageerib kiiremini, hoiab see ära sisetemperatuuri ja kraanides veetemperatuuri suured tõusud ja langused.

Eelised

Ilmast sõltuv töötamine vähendab energiakulu.

Ilmast sõltuv kõver

Temperatuurierinevuste kompenseerimiseks tugineb seade ilmast sõltuvale kõverale. See kõver määrab, kui palju peab väljuva vee temperatuur erinema välistemperatuurist. Kuna kõvera kalle sõltub kohalikest asjaoludest, nagu kliima ja hoone isolatsioon, saab paigaldaja või kasutaja kõverat kohandada.

Ilmast sõltuva kõvera tüüp

Ilmast sõltuva kõvera tüüp on "2-punktiline kõver".

Saadavus

Ilmas sõltuv kõver on saadaval järgnevale:

- Põhitsoon - kütmine
- Põhitsoon - jahutus
- Lisatsoon - kütmine

- Lisatsoon - jahutus

7.2.2 Ilmast sõltuvate kõverate kasutamine

Seotud ekraanid

Järgmises tabelis kirjeldatakse järgmist:

- Kus saate määratleda erinevad ilmast sõltuvaid kõveraid
- Millal kõverat kasutatakse (piirang)

Kõvera määratlemiseks minge...	Kõverat kasutatakse, kui...
[1.8] `Põhitsoon` > `Kütmise ilmast sõltuv kõver`	[1.5] `Kütmise sättepunkti režiim` = `Ilmast sõltuv`
[1.9] `Põhitsoon` > `Jahutuse ilmast sõltuv kõver`	[1.7] `Jahutuse sättepunkti režiim` = `Ilmast sõltuv`
[2.8] `Lisatsoon` > `Kütmise ilmast sõltuv kõver`	[2.5] `Kütmise sättepunkti režiim` = `Ilmast sõltuv`
[2.9] `Lisatsoon` > `Jahutuse ilmast sõltuv kõver`	[2.7] `Jahutuse sättepunkti režiim` = `Ilmast sõltuv`

TEAVITUSTÖÖ

Maksimaalne ja minimaalne sättepunkt

Kõverat ei saa konfigureerida temperatuuriga, mis on kõrgem või madalam antud tsoonile seadistatud maksimaalsest või minimaalsest sättepunktist. Maksimaalse või minimaalse sättepunkti saavutamisel läheb kõver sirgeks.

Ilmast sõltuva kõvera määratlemine

Määratlege ilmast sõltuv kõver kahe sättepunkti abil (**b, c**). **Näide:**

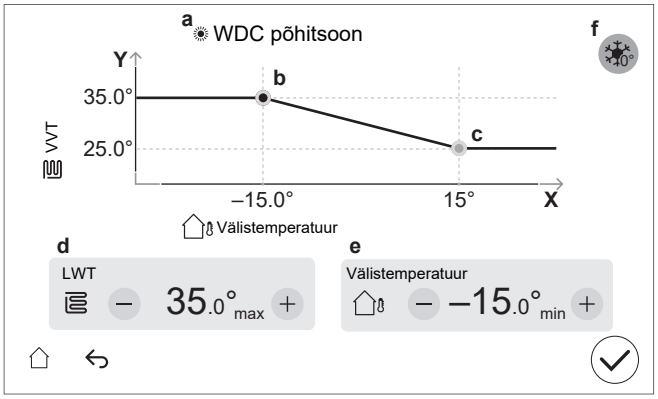

Artikkel	Kirjeldus
a	Selected weather-dependent curve: ▪ [1.8] Põhitsoon – Kütmine ( ) ▪ [1.9] Põhitsoon – Jahutus ( ) ▪ [2.8] Lisatsoon – Kütmine ( ) ▪ [2.9] Lisatsoon – Jahutus ( )
b, c	Sättepunkt 1 ja sättepunkt 2. Saate neid muuta: ▪ Lohistades sättepunkti. ▪ Puudutades sättepunkti ja seejärel kasutades **d, e** nuppe -/+.
d, e	Valitud sättepunkti väärtused. Väärtusi saate muuta nuppude –/+ abil.
f	**Piirang:** Kuvatakse ainult siis, kui suurendamine on juba valitud [1.26] kaudu põhitsooni jaoks või [2.20] kaudu lisatsooni jaoks. `Tõus 0C läheduses` (sama kui [1.26] seadistamine põhitsooni jaoks ja [2.20] lisatsooni jaoks). Kasutage seda sätet, et kompenseerida võimalikku hoone soojuskadu, mida põhjustab sulanud jää või lume aurustamine. (Nt külma kliimaga riikides.) Kütmise ajal tõstetakse soovitud väljuva vee temperatuuri kohapeal umbes välistemperatuuri 0°C tasemele. 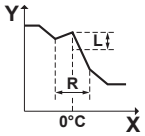 **L**: suurendamine; **R**: ulatus; **X**: välistemperatuur; **Y**: väljuva vee temperatuur Possible values: ▪ `Ei` ▪ `tõus 2°C, ulatus 4°C` ▪ `tõus 2°C, ulatus 8°C` ▪ `tõus 4°C, ulatus 4C` ▪ `tõus 4°C, ulatus 8°C`
X-telg	Välistemperatuur.
Y-telg	Väljuva vee temperatuuri valitud tsooni jaoks. Ikoon tähendab vastava tsooni soojuskiirgurit: ▪ : Põrandaküte ▪ : Soojuspumba konvektor ▪ : Radiaator

Ilmast sõltuva kõvera täpseks häälestamiseks

Järgmises tabelis on kirjeldatud tsooni ilmast sõltuva kõvera täppisreguleerimist:

Sa tunned...		Täppisreguleerimine sättepunktidega:			
Tavalisel välistemperatuuril ...	Külmal välistemperatuuril ...	Sättepunkt 1 (b)		Sättepunkt 2 (c)	
		X	Y	X	Y
OK	Külm	↑	↑	—	—
OK	Kuum	↓	↓	—	—
Külm	OK	—	—	↑	↑
Külm	Külm	↑	↑	↑	↑
Külm	Kuum	↓	↓	↑	↑
Kuum	OK	—	—	↓	↓
Kuum	Külm	↑	↑	↓	↓
Kuum	Kuum	↓	↓	↓	↓

7.3 Menüüstruktuur: ülevaade paigaldajasätetest

MÄRKUS

Mõnede seadistuse muutmisel võidakse toiming ajutiselt peatada. Toimingud taaskäivituvad, kui naasete avaekraanile.

Sõltuvalt seadme tüübist ja valitud sätetest ei ole mõned sätted nähtavad.

[1] Põhitsoon
- [1.6] Sättepunkti vahemik: Küte
- [1.12] Juhtimine
- [1.13] Väline ruumi termostaat
- [1.14] Delta T kütmine
- [1.16] Jahutuse hälve
- [1.18] Delta T jahutus
- [1.19] Veeahela ülekütmine
- [1.20] Veeahela alajahutus
- [1.26] Tõus 0C läheduses
- [1.31] Daikini ruumi termostaat
- [1.43] Sättepunkti vahemik: Jahutus

[2] Lisatsoon
- [2.6] Sättepunkti vahemik: Küte
- [2.12] Juhtimine
- [2.13] Väline ruumi termostaat
- [2.14] Delta T kütmine
- [2.17] Delta T jahutus
- [2.20] Tõus 0C läheduses
- [2.33] Jahutuse hälve
- [2.37] Sättepunkti vahemik: Jahutus

[3] Ruumi küte/jahutus
- [3.6] Lisatsoon
- [3.7] Max küte üleminek VVT-st
- [3.8] Keskmine ajavahemik
- [3.9] Max jahutus alla VVT
- [3.10] Hüdrauliliselt lahutatud
- [3.11] Alajahutuse sättepunkt
- [3.12] Ülekuumenemise sättepunkt
- [3.13] Kahetsooniline komplekt
- [3.14] Ruumi termostaat olemas
- [3.15] Soojuspumba miinimum õigeaegne
- [3.17] Pidev pumpamine päringu korral

[4] Soe tarbevesi
- [4.10] Desinfitseerimine
- [4.11] Töövahemik
- [4.13] STV pump
- [4.14] Lisakütteseade
- [4.18] Desinfitseerimine lubatud
- [4.20] Lisaallika viivitustaimer
- [4.23] LKS-i sättepunkti hälve

[5] Sätted
- [5.1] Sundsulatus
- [5.2] Vaikne režiim
- [5.5] Varukütteseade
- [5.7] Kohalike sätete ülevaade
- [5.11] Lähtesta ventilaatori kasutustunnid
- [5.14] Bivalentse sätted
- [5.18] Süsteemi taaskäivitus
- [5.22] Välise keskkonnaanduri nihe
- [5.28] Tasakaalustamine
- [5.29] Jahutusaine kogumise režiim
- [5.36] Veetoru külmumise ennetamine
- [5.37] Bivalentne olemas

[7] Hooldusrežiim
- [7.1] Aktuaatori proovikäivitus
- [7.2] Õhutamine
- [7.3] Töötamise proovikäivitus
- [7.4] Põrandaküte tasanduskihi kuivatamine
- [7.7] Töötamise proovikäivituse sätted
- [7.8] Aktiivne alarm

[8] Ühenduvus
- [8.6] USB-seadme ohutu eemaldamine
- [8.11] Pilveühenduse tüüp

[9] Energia
- [9.11] Boileri tõhusus
- [9.12] PE-tegur
- [9.14] Nõudluse vastus
- [9.15] Süsteemipiirangud

[10] Konfigureerimisviisard

Vt "7.1 Konfigureerimisviisard" [▸ 25].

[11] Aktiivne alarm

[13] Kohapealne IO

Vt "6.3 Kohapealne IO ühendused" [▸ 11].

8 Kasutuselevõtt

MÄRKUS

Kasutuselevõtu kontrollnimekirjad. Täitke kindlasti erinevad kasutuselevõtu kontrollnimekirjad:
- Paigaldusjuhendites (välisseade ja siseseade) või paigaldaja viitejuhendis
- Rakenduses Daikin e-Care

MÄRKUS

Esimene kasutuskord. Kui seade käivitub esmakordselt kütmise või sooja tarbevee režiimis, käivitub seade peagi jahutusrežiimis, et tagada soojuspumba töökindlus:
- sel põhjusel tõstab varuküte vee temperatuuri nii, et seade ei külmuks. Sõltuvalt süsteemi veehulgast võib see võtta kuni paar tundi. Esimene kord on vajalik käivitada korda ruumi kütterežiimis või ruumi jahutusrežiimis (mitte sooja tarbevee režiimis), et piirata varukütte tarbimist. Kui soovite esimest korda töötada sooja tarbevee režiimis tuleb eeldada, et varukütte tarbimine on suurem.
- Viga 89-10 võib tekkida, kui seade paigaldatakse suurte temperatuurikõikumistega päevadel. Vea 89-10 tekkimise riski vähendamiseks on kasulik oodata mõned tunnid pärast seadme lukustuse avamist ja välisseadme jahutusaine mahuti sulgeklapi avamist ning enne seadme esimest käivitamist. Kui viga 89-10 esineb endiselt, peatab seade lühikeseks ajaks töö ja jätkab seejärel uuesti. Seade jätkab tööd, kuid jahutuselt kütmisele lülitumine võtab seadmel rohkem aega.

MÄRKUS

Kui välistemperatuur on alla 18°C, võib jahutusrežiimis käivitamisel tekkida viga 89-10. Muutke töörežiim kütmisele ja korrake protsessi

MÄRKUS

Kasutage seadet ALATI koos termistorite ja/või surveandurite/lülititega. Kui seda EI tehta, võib see põhjustada kompressori põlemist.

HOIATUS

Pärast kasutuselevõttu ÄRGE lülitage seadmete kaitselüliteid (**c**) VÄLJA, et kaitse püsiks aktiivne. Toiteallika tavalise kWh määra (**a**) korral kaitselülitit ei ole. Eelistatud kWh määraga elektrivarustuse (**b**) korral on neid kaks.

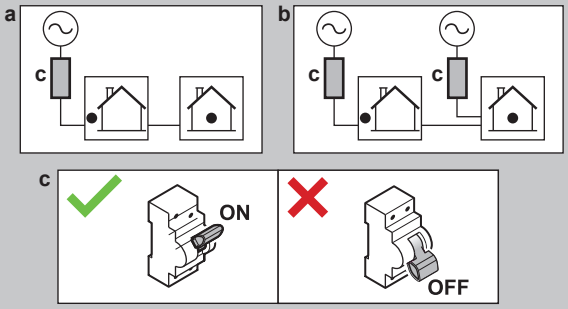

MÄRKUS

Ummistumisvastane turvarutiin – pumbad ja klapid:

Järgmised pumbad ja klapid on varustatud ummistumisvastase turvarutiiniga. See tähendab, et kui komponent on 24 tundi mitteaktiivne (pumpade puhul), suletud (sulgeklappide puhul) või seisnud (kahetsoonilise komplekti seguklapi puhul), siis töötab komponent lühikest aega, tagamaks, et see ei jääks kinni.

- `Seadme pump`
- `J/K sekundaarne pump`
- `J/K põhitsooni väline pump`
- `J/K lisatsooni väline pump`
- `Põhitsooni sulgeklapp`
- `Lisatsooni sulgeklapp`
- `Kahetsoonilise komplekti seguklapp`
- `Kahetsoonilise komplekti otsepump`
- `Kahetsoonilise komplekti segupump`

Märkus:

- Nende ummistumisvastaste turvarutiinide võimaldamiseks peab seade olema aastaringselt toiteallikaga ühendatud.
- Hooldusrežiimi ajal ummistumisvastane turvarutiin ei tööta.
- Kui ummistumisvastane turvarutiin käivitatakse ühe komponendi (pumba või sulgeklapi) jaoks konkreetses tsoonis, siis eemaldatakse ka teise komponendi ummistus selles tsoonis, kui see on paigaldatud. **Näide:** Kui toimub põhitsooni ummistuse eemaldamine, eemaldatakse ummistust ka sama tsooni sulgeklapilt.

MÄRKUS

Täielikult läbi loputatud. Veenduge, et süsteem/kohapealne torustik on enne kasutuselevõttu täielikult läbi loputatud, et eemaldada võimalikud saasteained.

Põhjus: õhu eemaldamise käigus võivad saasteained (st muda ning biokile ja gaase tekitavad mikroorganismid) põhjustada siseseadme anduri tahtmatut aktiveerumist. See põhjustab vea A0-02 ja seade lülitub automaatselt välja. Viga A0-02 saavad kõrvaldada ainult vajalike pädevustega koolitatud paigaldajad, kuna protseduuri käigus tuleb luua Digital Key.

MÄRKUS

Kui kohapealsetele torudele on paigaldatud automaatsed õhu väljalaskeklapid:

- Välisseadme ja siseseadme vahel (siseseadme siseneval veetorul) tuleb need pärast kasutuselevõttu sulgeda.
- Pärast siseseadet (kiirgur poolel) võivad need pärast kasutuselevõttu lahti jääda.

MÄRKUS

Majade puhul, mille soojuskoormus on sarnane energiamärgisel deklareeritud küttevõimsusega, on soovitatav seada [5.6.1] `Võimsuse puudujäägi aktiveerimine` väärtuseks 2 (`Puudujääk tasakaaluga`) ja vähendada tasakaalustuse sättepunkti [5.6.2] `Tasakaalu sättepunkt` deklareeritud bivalentsele temperatuurile -10°C. (vt tootekirjeldust lisakotis või energiamärgise veebipõhist andmebaasi (vt: https://daikintechnicaldatahub.eu/)).

MÄRKUS

Seadme SISSE/VÄLJA lülitumise vältimiseks on soovitatav seadet mitte üledimensioneerida. Vaadake energiamärgise deklareeritud küttevõimsust või energiamärgise veebipõhist andmebaasi: https://daikintechnicaldatahub.eu/.

TEAVITUSTÖÖ

Kui seade on SISSE lülitatud, võtab seadme initsialiseerimine 5 minutit. Selle aja jooksul jääb sulgeklapi sissevõtu lekkesulgur suletuks, nii et sooja tarbevee töötamine ei saa alata.

TEAVITUSTÖÖ

Kaitsefunktsioonid — "Hooldusrežiim". Tarkvara on varustatud järgmiste kaitsefunktsioonidega. Seade käivitab neid funktsioone vastavalt vajadusele.

Kaitsefunktsioonid: [3.4] `Külmumiskaitse`, [5.36] `Veetoru külmumise ennetamine` ja [4.18] `Desinfitseerimine lubatud`.

Pidage meeles, et kui süsteem jääb liiga kauaks režiimi `Hooldusrežiim` (nt kui proovikäivitus ei ole aktiivne või kui proovikäivitus on aktiivne ilma seadme pumba töötamiseta), võib külmumiskaitseklapp avaneda (vt "5.2.3 Veeringluse kaitsmiseks külmumise eest" [▶ 10]).

Ei ole soovitav hoida kaitsefunktsioone paigaldamise või hoolduse ajal aktiivsena. Seetõttu:

- **Esimesel sisselülitamisel:** Hooldusrežiim on aktiivne ja kaitsefunktsioonid on vaikimisi keelatud. 12 tunni möödumisel deaktiveeritakse hooldusrežiim ja kaitsefunktsioonid lubatakse automaatselt, v.a [4.18] `Desinfitseerimine lubatud`.
- **Hiljem:** Kui lähete sättele [7] `Hooldusrežiim`, keelatakse kaitsefunktsioonid 12 tunniks või kuni väljumiseni režiimist `Hooldusrežiim`. **Märkus:** [4.18] `Desinfitseerimine lubatud` ei käivitu automaatselt uuesti, kui väljutakse hooldusrežiimist.

MÄRKUS

Hooldusrežiim. Hooldusrežiimi ajal ignoreeritakse / EI ignoreerita järgmisi toiminguid:

- EI ignoreerita: [9.15.4] `Välisseadme kaitsme limiit`.

- Ignoreeritakse:

- [9.15.1] `Seaduslik limiit`
- [9.15.3] `Süsteemilimiit`
- [9.14.1]=`Tarkvõrguks valmis kontaktid` (või Modbusi / Pilve kaudu) (Smart Grid töörežiimid: `Sunnitud väljalülitus` / `Sunnitud` / `Soovitatud`)
- [9.14.1]=`Tarkvõrgu kontakt` (või Modbusi / pilve kaudu) (kehtestatud võimsuspiirang)
- [5.2] `Vaikne režiim`

MÄRKUS

Hooldusrežiim / Hädaolukorra kinnitus. Hooldusrežiim on mõeldud paigaldajatele ja hooldustehnikutele. Hooldusrežiimi sisenemisel eeldatakse, et paigaldaja on juba teadlik kõigist aktiivsetest vigadest või süsteemiprobleemidest. Seetõttu ei kuva süsteem hooldusrežiimi ajal ühtegi hädaolukorra kinnitamise hüpikakent. Hooldusrežiimist väljumisel kuvatakse vajaduse korral hädateate kinnitamise hüpikaknad. Kui see oli juba enne hooldusrežiimi sisenemist kinnitatud, ei ole täiendavat kinnitust vaja.

TEAVITUSTÖÖ

Kaugpüsivarauuendus

1. Kui avakuval kuvatakse ⚙, toimub püsivara kauguuenduse allalaadimine ja režiimi `Hooldusrežiim` ei saa käivitada (on hall) ega siseneda režiimi `Jahutusaine kogumise režiim`.

- **Märkus:** Allalaadimine võib võtta kuni 60 minutit. Allalaadimise ajal jätkub tavapärane töö.

- **Märkus:** Kui püsivara allalaadimine ei õnnestu või katkestatakse, peate protsessi käsitsi uuesti käivitama. Süsteem ei tee automaatseid korduskatsetusi.

- Kui allalaadimine on lõppenud, lõpetab seade süsteemi taaskäivitamiseks õrnalt töö ja käivitub seejärel uuesti (kui see on vajalik).

2. Režiimi `Hooldusrežiim` ajal ei saa püsivara kauguuendust käivitada.

3. Režiimi `Jahutusaine kogumise režiim` ajal ei saa püsivara kauguuendust käivitada.

TEAVITUSTÖÖ

Kui seade on "hooldusrežiimis" ja on ilmneb tõrge, ilmub ekraani vasakusse ülanurka üks või mitu ikooni. Funktsioon ei käivitu.

- ⚠: ilmnes viga.
- 🔔: ilmnes hoiatus.
- ⚠: kaitseklapp on suletud.

⇨ Pärast talitlushäire oleku kustutamist saab funktsiooni käivitada käsitsi, vajutades käivitusnuppu.

8.1 Kontroll-loend enne kasutuselevõttu

1. Pärast seadme paigaldamist kontrollige allpool nimetatud punkte. Välisseadme puhul kontrollige ka kasutuselevõtu punkte välisseadme paigaldusjuhendist.
2. Sulgege seade.
3. Eemaldage soojusvahetilt kaitsekartong.
4. Lülitage seadme toide sisse.

MÄRKUS

Pumba kuivades tingimustes töötamise vältimiseks lülitage seade SISSE ainult siis, kui seadmes on vett.

☐	Lugege läbi kõik **paigaldaja viitejuhendis** esitatud paigaldusjuhised.
☐	**Siseseade** on õigesti paigaldatud.
☐	Järgmised **väljajuhtmestused** on tehtud vastavalt sellele dokumendile ja kehtivatele määrustele: ▪ Kohaliku toitepaneeli ja välisseadme vahel ▪ Siseseadme ja välisseadme vahel ▪ Kohaliku toitepaneeli ja siseseadme vahel ▪ Siseseadme ja klappide vahel (kui rakendatav) ▪ Siseseadme ja toa termostaadi vahel (kui rakendatav) ▪ Siseseadme ja toa sooja tarbevee paagi vahel (kui rakendatav)
☐	**Tavaliselt suletud sulgeklapp** (sissevõtu lekkesulgur) on korralikult paigaldatud.
☐	Süsteem on korralikult **maandatud** ja maandusklemmid kinnitatud.
☐	**Kaitsmed**, **kaitselülitid** või **lokaalselt paigaldatud kaitseseadised** on suuruse ja tüübiga, mis on toodud selles dokumendis ja PUUDUVAD nende möödaviigud.
☐	**Toitepinge** vastab seadme andmesildil olevale pingele.
☐	Lülituskarbis PUUDUVAD **lahtised ühendused** või kahjustunud elektrikomponendid.
☐	Sise- ja välisseadme sees PUUDUVAD **kahjustunud komponendid** ja **kokkusurutud torud**.
☐	**Varuküttеseadme kaitselüliti** F1B (kohapeal hangitav) on SISSE lülitatud.
☐	Ainult kiirkütjaga paakide korral: **Kiirkütja kaitselüliti** F2B (kohapeal hangitav) on SISSE lülitatud.
☐	Paigaldatud on õige suurusega torud ja **torud** on korrektselt isoleeritud.
☐	Siseseadmes PUUDUVAD **veelekked**.
☐	**Sulgeklapid** on õigesti paigaldatud ja täielikult avatud.
☐	**Süsteem/kohapealne torustik** on täielikult läbi loputatud.
☐	Kui kohapealsetele torudele on paigaldatud **automaatsed õhu väljalaskeklapid**: ▪ Välisseadme ja siseseadme vahel (siseseadme siseneval veetorul) tuleb need pärast kasutuselevõttu sulgeda. ▪ Pärast siseseadet (kiirgur poolel) võivad need pärast kasutuselevõttu lahti jääda.
☐	**Kaitseklapp** (ruumi kütteringlus) väljutab avamisel vett. Välja PEAB tulema puhas vesi.
☐	**Minimaalne veekogus** on kõigil tingimustel tagatud. Vaadake peatükki "Veekoguse ja voolukiiruse kontrollimiseks" "5.1 Veetorude ettevalmistamine" [▸ 7].
☐	(kui rakendatav) **Sooja tarbevee paak** on täielikult täidetud.
☐	**Vee kvaliteet** vastab ELi direktiivile 2020/2184.
☐	Vette ei ole lisatud **külmumisvastast lahust** (nt glükool).
☐	Silt "**Puudub glükooli**" (tarnitakse lisavarustusena) täitepunkti lähedal asuvatele kohapealsetele torudele.
☐	Selgitasite kasutajale, kuidas R290 soojuspumpa ohutult kasutada. Lisateavet selle kohta leiate spetsiaalsest hooldusjuhendist ESIE22-02 "R290 jahutusainet kasutavad süsteemid" (saadaval aadressil https://my.daikin.eu).

8.2 Kontroll-loend kasutuselevõtu ajal

☐	**Välisseadme** (kompressori) avamiseks.
☐	**Välisseadme jahutusaine paagi sulgeklapi** avamiseks.
☐	Uusimale **kasutajaliidese tarkvara** versioonile värskendamine.
☐	**Õhu välja** laskmiseks.
☐	Kontrollimaks, kas **minimaalne voolukiirus** on jahutuse / kütmise käivitamise / sulatusrežiimi / varuküttе töö ajal kõikides tingimustes tagatud. Vaadake peatükki "Veekoguse ja voolukiiruse kontrollimiseks" "5.1 Veetorude ettevalmistamine" [▸ 7].
☐	**Käivitaja proovikäivituse** tegemiseks.
☐	**Proovikäivituse** tegemiseks.

☐	**Põrandakütte süsteemi krohvi kuivatamise** tegemiseks (alustamiseks) (kui vajalik).

8.2.1 Välisseadme (kompressori) avamiseks

MÄRKUS

Lukustatud oleku ajal EI tohi soojuspump töötada.

Piiratud kasutamine / kasutuselevõtt on võimalik sättega [5.23] `Hädaabirežiimi valimine` (vt " [10.7] `Süsteem 4/4`" [▸ 27]) ühendatud teiste kütteseadmete kaudu.

MÄRKUS

ÄRGE lülitage toidet lukustuse avamise ajal välja.

Kui lukustuse avamise ajal tekib voolukatkestus, TULEB süsteem tagasi lülitada kasutajarežiimi ja digitaalse võtme genereerimine TULEB uuesti käivitada.

Kes	Avamisprotseduuri (st Digital Key genereerimine) on lubatud ainult koolitatud paigaldajatele, kellel on nõutav pädevus.
Mis	Soojuspumpade Daikin Altherma 4 kompressor tarnitakse lukustatud olekus. Kasutuselevõtul tuleb see avada rakenduse Daikin e-Care funktsiooni Digital Key ja siseseadme kasutajaliidese kaudu. Daikin Altherma 4 + Daikin e-Care MMI Digital Key **Märkus:** Teatud R290-ga seotud vigade (nt R290 jahutusaine lekke, gaasianduri vead) kõrvaldamiseks peate kasutama ka funktsiooni Digital Key.
Kui	**1. võimalus (häälestusviisard):** Seadme esmakordsel SISSE lülitamisel käivitub häälestusviisard automaatselt. Kui olete viisardi kõik toimingud lõpetanud (vt "`7.1 Konfigureerimisviisard`" [▸ 25]), kuvatakse kasutajaliidesel tõrketeate, milles palutakse käivitada funktsioon Digital Key (st teostada avamisprotseduur). **2. võimalus (vead):** Kui esineb vigu, mille jaoks tuleb Digital Key kustutada, saate Digital Key funktsiooni käivitada vastavatest tõrketeadetest.
Nõutud	▪ Nutitelefon (toetatud iOS/Android) koos installitud rakendusega Daikin e-Care. ▪ Rakenduse allalaadimiseks vt "1 Info käesoleva dokumendi kohta" [▸ 2]. ▪ Toetatakse võrguühenduseta funktsioone Digital Key genereerimiseks (kui kasutaja oli juba sisse loginud). ▪ Stand By Me profikonto (rakendusse sisselogimiseks) koos vajaliku väljaõppega R290 seadmete käsitsemiseks.
Tähelepanekud	▪ Lubatud on maksimaalselt 5 avamiskatset 15 minuti jooksul. Kui see ületatakse, EI luba seade 1 tunni jooksul muid katseid. ▪ Kui Digital Key on sisestatud, suurendatakse seadme õigusi 6 tunniks. Paigaldajal on soovitatav paigalduskohast lahkumisel tagasi pöörduda kasutajarežiimi.

Avamisprotseduur (vooskeem)

1. e-Care rakendus > Avaleht
   Digital Key
2. Digital Key genereerimine (3-astmeline protsess):
   1. Seadme identifitseerimine
   2. Ohutusküsimustik
   3. Digital Key genereerimine
3. Välisseadme jahutusaine paagi sulgeklapi avamine
4. Jahutusaine paagi klapi avatud asendi kinnitamine
   Tulemus: pärast kinnitamist on seade täielikult töökorras
5. Avamisprotseduuri lõpuleviimise kinnitamine
6. Kasutuselevõtu kontrollnimekiri

Avamisprotseduur (üksikasjalikud sammud)

1		Minge rakenduse Daikin e-Care avalehel: Digital Key **Tulemus:** Rakendus kontrollib, kas paigaldajal on avamisprotseduuri läbiviimiseks vajalik pädevuse tase. Kui ei, kuvatakse viga ja toimingud on piiratud.
2		3-astmeline protsess Digital Key genereerimiseks: ▪ 2.1 Seadme identifitseerimine ▪ 2.2 Ohutusküsimustik ▪ 2.3 Digital Key genereerimine
2.1		**Seadme identifitseerimine** Skaneerige siseseadme andmesildil olev QR-kood. Rakendus kontrollib, kas see seade on juba registreeritud ja leitud Stand By Me poolt. Uute paigalduste jaoks peate seadme registreerima enne järgmise sammu juurde minekut.

2.2		**Ohutusküsimustik** Vastake ohutusküsimustele. See lühike küsimuste loetelu aitab paigaldajal kontrollida, kas kompressori aktiveerimise minimaalsed ohutusnõuded on täidetud. Kui kontrollnimekiri on valmis, kontrollib rakendus vastuseid ja genereerib aruande. Ainult siis, kui kõik ohutusnõuded on täidetud, võite minna järgmise sammu juurde.
2.3		**Digital Key genereerimine**
	2.3.1	Rakendus näitab esimest koodi. Sisestage see kood kasutajaliidesesse. Näiteks: 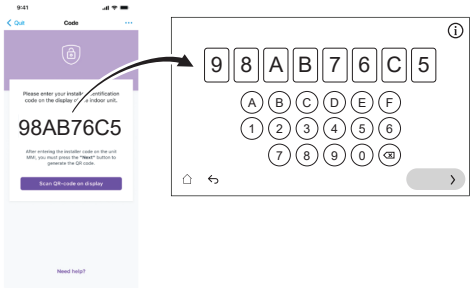
	2.3.2	Kasutajaliides genereerib QR-koodi. Skannige see kood rakendusega. Näiteks:
	2.3.3	Rakendus näitab teist koodi (= Digital Key; ühekordne kood). Sisestage see kood kasutajaliidesesse. Näiteks: 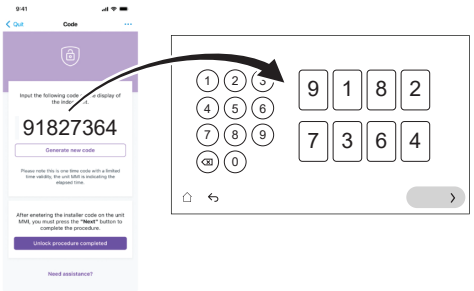
	Tulemus:	Kui kõik on korras, näitab kasutajaliides kinnitust.
❸		Kasutajaliidese juhiste korral avage välisseadme jahutusaine paagi sulgeklapp. Vt "8.2.2 Välisseadme jahutusaine paagi sulgeklapi avamiseks" [▶ 35].
❹	MMI	Kinnitage kasutajaliideses, et jahutusaine paagi klapp on avatud.
	Tulemus:	Kui see on kinnitatud, on seade täielikult töökorras.
❺		Rakenduses kinnitage avamisprotseduuri lõpuleviimine.
❻		Rakenduses suunatakse teid kasutuselevõtu tööriista juurde, kus saate paigaldamise üksikasjalike kontrollide lõpuleviimiseks täita kasutuselevõtu kontrollnimekirja. Kui kasutuselevõtu protsess on lõpule viidud, on seade töövalmis.

8.2.2 Välisseadme jahutusaine paagi sulgeklapi avamiseks

MÄRKUS

Pärast paigaldamist peab sulgeklapp jääma täielikult avatuks, et vältida tihendi kahjustamist.

MÄRKUS

Välisseadme jahutusaine paagi sulgeklapi avamisel kasutage sobivaid tööriistu, et vältida sulgeklapi kahjustamist.

Ohutuks transportimiseks hoitakse peaaegu kogu jahutusainet välisseadme jahutusaine paagis. Kasutuselevõtu ajal tuleb välisseadme lukustuse avamisprotseduuri läbiviimisel (vt "8.2.1 Välisseadme (kompressori) avamiseks" [▶ 34]) avada jahutusaine sulgeklapp täielikult (kui kasutajaliides annab selleks korralduse) ja jääma täielikult avatuks.

1. Gaasilekkedetektori abil veenduge, et siseseadme ja välisseadme vahelises ahelas ei oleks gaasileket.
2. Eemaldage kork.
3. Keerake sulgeklapp täielikult lahti (keerake näidatud viisil, kuni seda ei saa enam pöörata) ja jätke see täielikult avatuks.
4. Lekke vältimiseks pange kork uuesti tagasi.
5. Veenduge uuesti, et gaasileket ei oleks.

EPSKS04~07A* puhul:

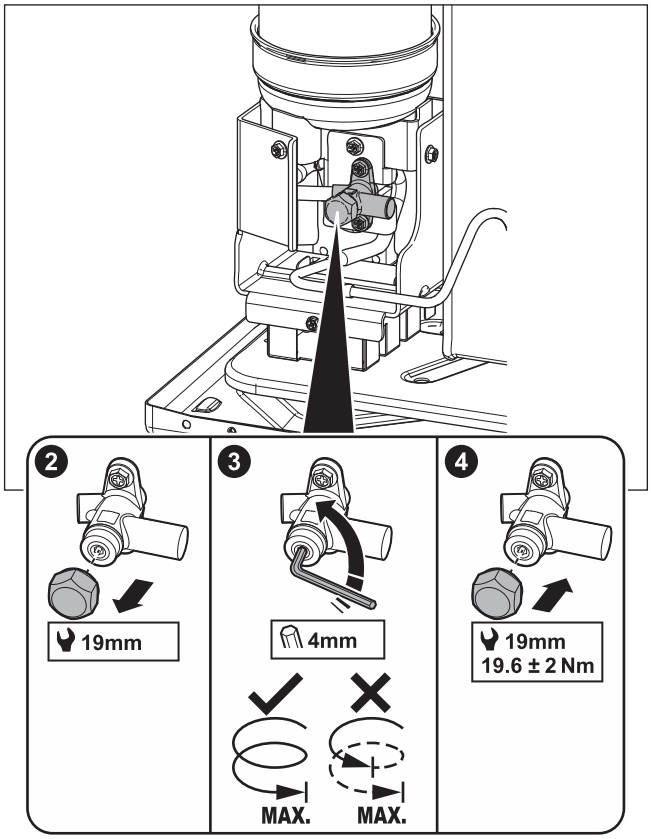

EPSK06~14A* puhul:

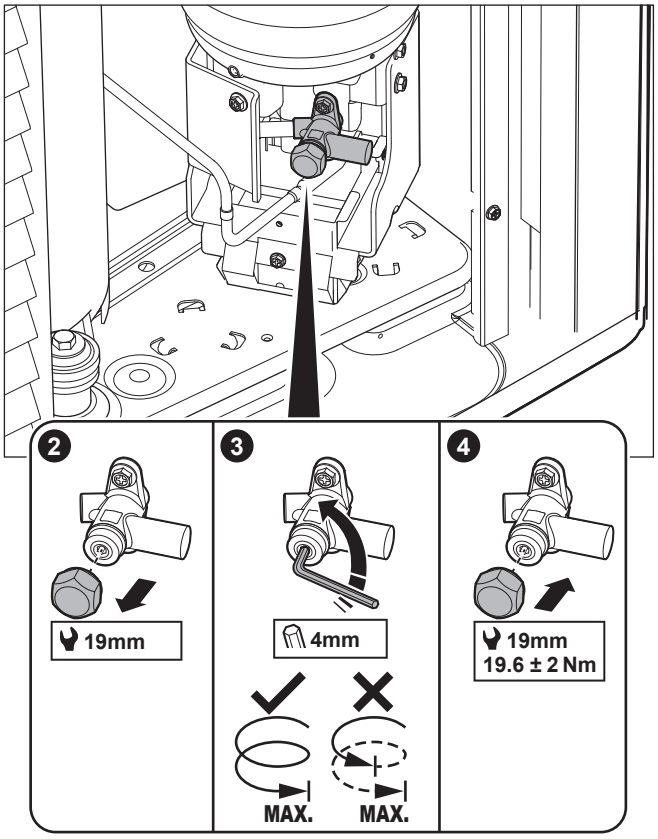

Kleebis – EPSKS04~07A* korral:

Välisseadme teenindusluugil olev kleebis sisaldab teavet välisseadme jahutusaine paagi sulgeklapi avamise kohta. Osa tekstist on inglise keeles. See on tõlge:

#	Inglise	Tõlge
10	Unlock the unit before opening the valve.	Enne klapi avamist avage seade.
10a	Unlock via the MMI and e-Care app. The MMI will instruct when to open the valve.	Avage MMI (siseseadme kasutajaliides) ja e-Care-i rakenduse kaudu. MMI juhendab, millal klapp avada.
10c	Turn fully open and leave fully open.	Pöörake täielikult lahti ja jätke täielikult avatuks.

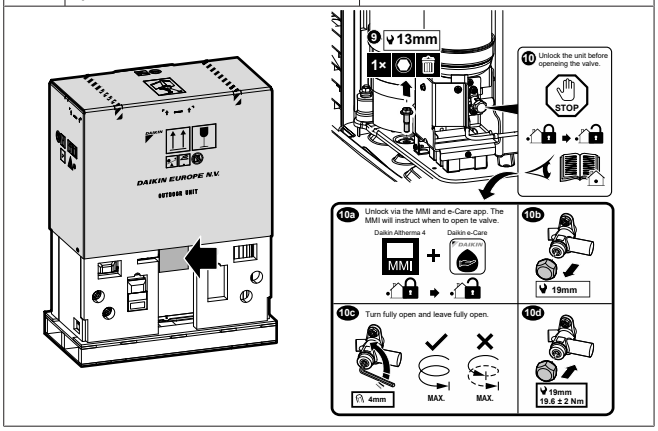

Kleebis – EPSK06~14A* korral:

Välisseadme teenindusluugil olev kleebis sisaldab teavet välisseadme jahutusaine paagi sulgeklapi avamise kohta. Osa tekstist on inglise keeles. See on tõlge:

#	Inglise	Tõlge
4	Unlock the unit before opening the valve.	Enne klapi avamist avage seade.
4a	Unlock via the MMI and e-Care app. The MMI will instruct when to open the valve.	Avage MMI (siseseadme kasutajaliides) ja e-Care-i rakenduse kaudu. MMI juhendab, millal klapp avada.
4c	Turn fully open and leave fully open.	Pöörake täielikult lahti ja jätke täielikult avatuks.

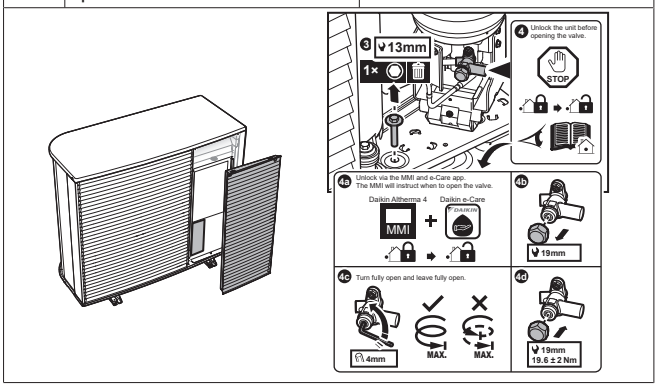

8.2.3 Kasutajaliidese tarkvara värskendamiseks

Kasutuselevõtu ajal on hea tava värskendada kasutajaliidese tarkvara nii, et teil oleks saadaval kõik uusimad funktsioonid.

1 Laadige alla uusim kasutajaliidese tarkvara (saadaval aadressil https://my.daikin.eu; otsige valikuga Software Finder).

2 Pange tarkvara USB-mälupulgale (peab olema vormindatud FAT32 süsteemina).

3 Lülitage seade VÄLJA.

4 Sisestage USB-mälupulk USB-porti, mis asub liidese trükkplaadil (A11P).

5 Lülitage seade SISSE. ÄRGE lülitage seadet SISSE, kui lülituskarp on avatud.

Tulemus: Tarkvara uuendatakse automaatselt. Selle protsessi saate jälgida kasutajaliideses.

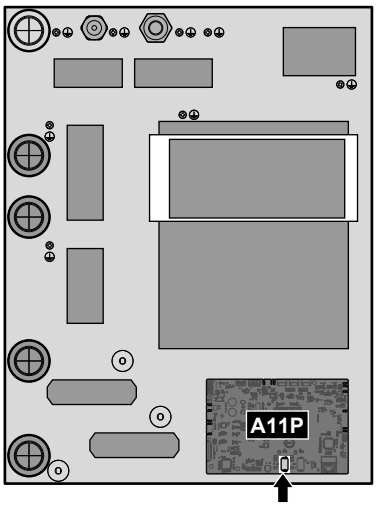

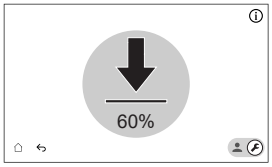

6 Lülitage seade VÄLJA.

7 Eemaldage USB-pulk USB-portist, mis asub liidese trükkplaadil (A11P).

8 Lülitage seade SISSE. ÄRGE lülitage seadet SISSE, kui lülituskarp on avatud.

8.2.4 Õhu välja laskmiseks

MÄRKUS

Täielikult läbi loputatud. Veenduge, et süsteem/kohapealne torustik on enne kasutuselevõttu täielikult läbi loputatud, et eemaldada võimalikud saasteained.

Põhjus: õhu eemaldamise käigus võivad saasteained (st muda ning biokile ja gaase tekitavad mikroorganismid) põhjustada siseseadme anduri tahtmatut aktiveerumist. See põhjustab vea A0-02 ja seade lülitub automaatselt välja. Viga A0-02 saavad kõrvaldada ainult vajalike pädevustega koolitatud paigaldajad, kuna protseduuri käigus tuleb luua Digital Key.

MÄRKUS

Teine õhu eemaldamine. Kui peate õhu eemaldamist teist korda läbi viima (30 minuti pärast), peate hooldusrežiimist lahkuma ja seejärel uuesti sisenema.

MÄRKUS

Pea- ja lisapump ei ole õhu eemaldamise ajal SISSE lülitatud. Seetõttu tuleb segukomplekti õhu eemaldamine aktiveerida tavapärase töö käigus.

Pumbad on SISSE lülitatud:

- aktiveerides spetsiaalse tsooni välise termostaadi, mis aktiveerib selle tsooni pumba, või
- väljuva vee temperatuuriga juhtimise juures on mõlemad pumbad SISSE lülitatud, kui ruumi kütmine/jahutusrežiim on põhikuval sisse lülitatud.

1 Lülitage paigaldaja režiimile.

5678

2 Minge [7] `Hooldusrežiim` ja `Kinnita`.

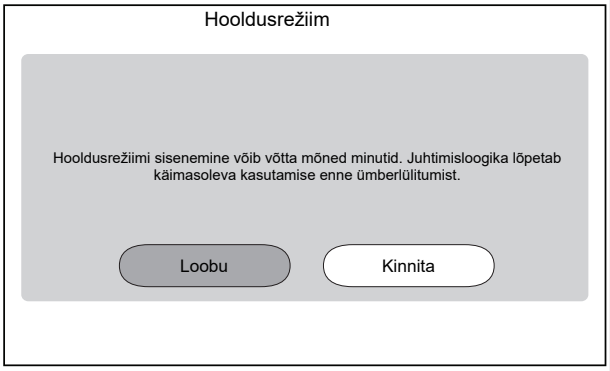

Tulemus: `Ruumi küte/jahutus` ja `Soe tarbevesi` töö lülitatakse automaatselt välja.

Märkus: Kui seade on 15 minuti möödudes ikka veel hooldusrežiimi sisenemas, tehke toite lähtestamine.

3 Minge [7.7] `Hooldusrežiim` > `Töötamise proovikäivituse sätted` ja määrake pumba PWM-i sihtväärtused, mida soovite proovikäivituse ajal kasutada.

- Õhu eemaldamise proovikäivituse läbiviimiseks: Saate valida `Madal kiirus` ja `Kõrge kiirus` vahel.

[094]	[7.7.8] `Pumba piirangu hooldusrežiim` (`Madal kiirus`)	Pumba PWM sihtväärtus (`Madal kiirus`). Kasutatakse ainult käivitaja proovikäivituse (ainult seadme pumba proovikäivitusel) ja õhu eemaldamise proovikäivituse ajal. 0,1~1 samm: 0,1
[095]	[7.7.8] `Pumba piirangu hooldusrežiim` (`Kõrge kiirus`)	Pumba PWM sihtväärtus (`Kõrge kiirus`). Kasutatakse ainult käivitaja proovikäivituse ja õhu eemaldamise proovikäivituse ajal. 0,1~1 samm: 0,1

4 Minge [7.2] `Hooldusrežiim` > `Õhutamine`.

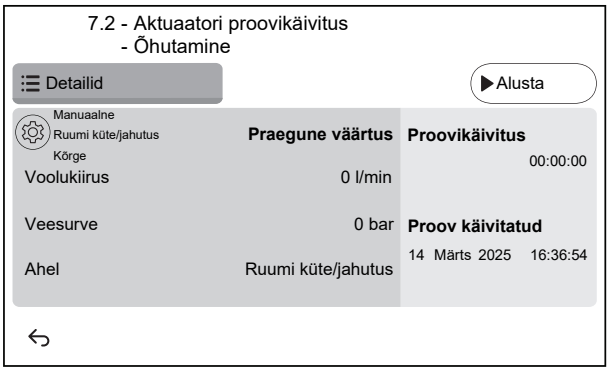

4.1

Seadistused: kasutage seadistusi, et määrata, milline `Õhutamine` tuleks teostada ja kinnitada. Seadistusi ei saa muuta, kui `Õhutamine` töötab.

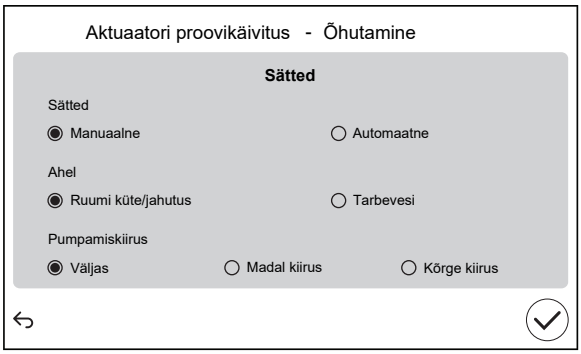

`Sätted`	
▪ `Manuaalne`	▪ `Automaatne`
`Ahel` (ainult `Manuaalne`):	
▪ `Ruumi küte/jahutus`	▪ `Tarbevesi`
`Pumpamiskiirus` (ainult `Manuaalne`):	
▪ `Väljas`	▪ `Madal kiirus` ▪ `Kõrge kiirus`

4.2 Õhu eemaldamise käivitamiseks vajutage `Alusta`.

Tulemus: Algab õhu välja laskmine. See peatub automaatselt mõne aja pärast.

4.3 Õhu eemaldamise lõpetamiseks vajutage `Peata`.

Tulemus: Õhu eemaldamine peatub.

5 Pärast õhu eemaldamise testi:

5.1	Valige ↩, et minna menüüsse tagasi.
5.2	Valige ⌂, et lahkuda režiimist `Hooldusrežiim`.
6	Kui väljuda režiimist `Hooldusrežiim`, taastab kasutajaliides automaatselt töö (`Ruumi küte/jahutus` ja `Soe tarbevesi`) selliselt, nagu see oli enne režiimi `Hooldusrežiim` sisenemist. Kontrollige, kas kõik töörežiimid on ootuspäraselt aktiveeritud.

8.2.5 Minimaalse voolukiiruse kontrollimine

Minimaalse voolukiiruse kontrollimine kiirguri ahelas

1	Kontrollige hüdraulikakonfiguratsiooni, et selgitada välja, milliseid ruumi kütteahelaid saab sulgeda mehaaniliste, elektrooniliste või muude klappidega.
2	Sulgege kõik ruumi kütteahelad, mida saab sulgeda.
3	Alustage pumba proovikäivitusega (vt "8.2.6 Käivitaja proovikäivituse tegemiseks" [▶ 38]). ▪ Valige [7.1.4] `Seadme pump` ▪ Valige pumba kiirus: `Kõrge`
4	Vaadake voolukiirust [(a)] ja muutke möödavooluklapi sätet minimaalse nõutava voolukiiruse **+ 4 l/min** saavutamiseks.

[(a)] Pumba katsetamise ajal võib seade töötada allpool nõutavat minimaalset voolukiirust.

Paagi ahela minimaalse voolukiiruse kontrollimine

1	Lülitage paigaldaja režiimile. 5678
2	Minge [7] `Hooldusrežiim` ja `Kinnita`. 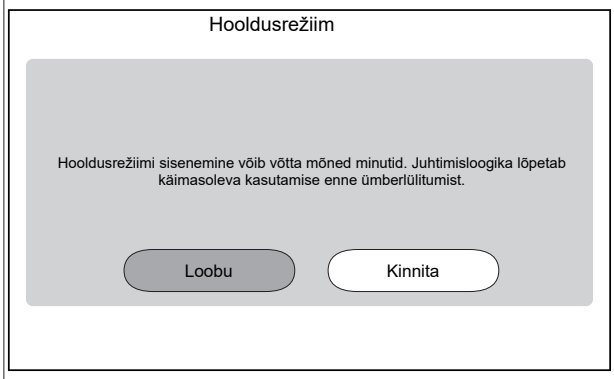 **Märkus:** Režiimi `Hooldusrežiim` sisenemine võib võtta kuni ~15 minutit, kuna seade lõpetab käimasolevad toimingud enne ümberlülitust. **Tulemus:** `Ruumi küte/jahutus` ja `Soe tarbevesi` töö lülitatakse automaatselt välja.
3	Minge [7.2] `Hooldusrežiim` > `Õhutamine`. 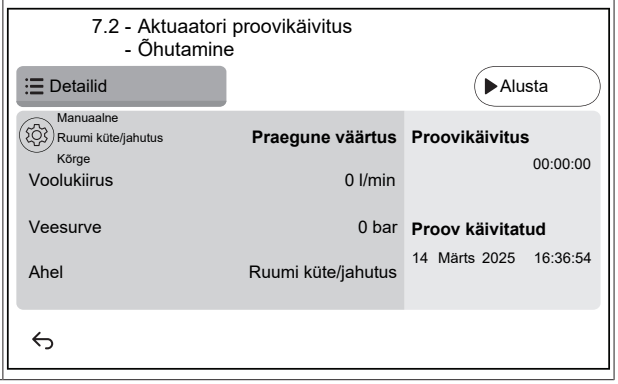

3.1	⚙
	Seadistused: kasutage seadistusi, et määrata, milline `Õhutamine` tuleks teostada ja kinnitada.
	 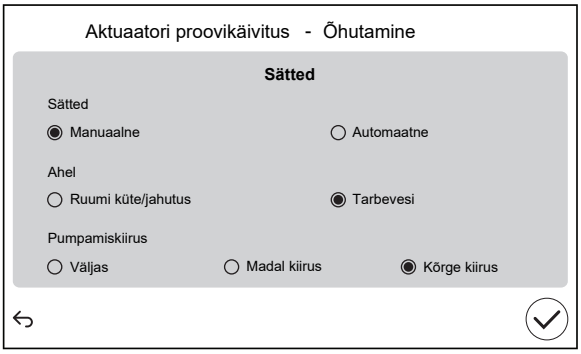
	
	`Sätted`
	▪ **Manuaalne** ▪ `Automaatne`
	`Ahel:`
	▪ `Ruumi küte/jahutus` ▪ **Tarbevesi**
	`Pumpamiskiirus:`
	▪ `Väljas` ▪ `Madal kiirus` ▪ **Kõrge kiirus**

4	Lugege voolukiirust.

Kui režiimiks on...	Siis...[(a)]
Jahutusrežiimi / kütmise käivitamise / sulatusrežiimi / varukütte töö	**NÕUTAV** minimaalne voolukiirus on: ▪ EPBX07: 20 l/min ▪ EPBX10: 22 l/min ▪ EPBX14: 24 l/min
Sooja tarbevee tootmine	**SOOVITATAV** minimaalne voolukiirus on: ▪ EPBX07: 20 l/min ▪ EPBX10: 25 l/min ▪ EPBX14: 25 l/min

[(a)] • **NÕUTAV** minimaalne voolukiirus=usaldusväärseks ja veavabaks tööks vajalik minimaalne voolukiirus.
• **SOOVITATAV** minimaalne voolukiirus=süsteemi optimaalse toimimise tagamiseks soovitatav minimaalne voolukiirus.

8.2.6 Käivitaja proovikäivituse tegemiseks

Eesmärk

Tehke käivitaja proovikäivitus, et kontrollida erinevate käivitajate töötamist. Kui valite näiteks `Seadme pump`, algab pumba proovikäivitus.

1	Lülitage paigaldaja režiimile. 5678

2	Minge [7] `Hooldusrežiim` ja `Kinnita`. 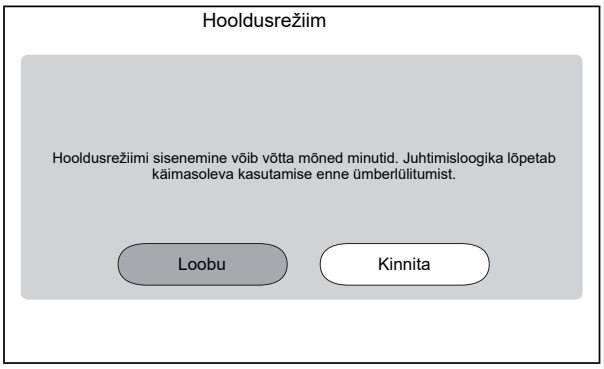 **Tulemus:** `Ruumi küte/jahutus` ja `Soe tarbevesi` töö lülitatakse automaatselt välja. **Märkus:** Kui seade on 15 minuti möödudes ikka veel hooldusrežiimi sisenemas, tehke toite lähtestamine.
3	Minge [7.7] `Hooldusrežiim` > `Töötamise proovikäivituse sätted` ja määrake pumba PWM-i sihtväärtused, mida soovite proovikäivituse ajal kasutada. ▪ Seadme pumba proovikäivituseks: Saate valida `Madal kiirus` ja `Kõrge kiirus` vahel. ▪ Muude käivitajate proovikäivituste puhul kasutatakse valikut `Kõrge kiirus`.

✿[094]	[7.7.8] `Pumba piirangu hooldusrežiim (Madal kiirus)`	Pumba PWM sihtväärtus (`Madal kiirus`). Kasutatakse ainult käivitaja proovikäivituse (ainult seadme pumba proovikäivitusel) ja õhu eemaldamise proovikäivituse ajal. 0,1~1 samm: 0,1
✿[095]	[7.7.8] `Pumba piirangu hooldusrežiim (Kõrge kiirus)`	Pumba PWM sihtväärtus (`Kõrge kiirus`). Kasutatakse ainult käivitaja proovikäivituse ja õhu eemaldamise proovikäivituse ajal. 0,1~1 samm: 0,1

4	Minge [7.1] `Hooldusrežiim` > `Aktuaatori proovikäivitus`.
5	Valige testimiseks käivitaja. **Näide:** [7.1.4] `Seadme pump` 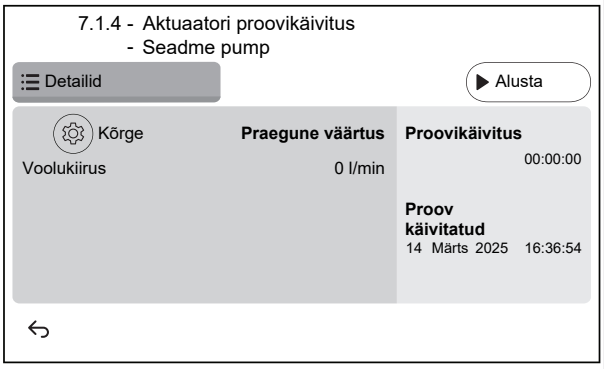
5.1	⚙ Sätted: teatud käivitajate puhul saate enne testi määrata mõned sätted.
5.2	Testi käivitamiseks vajutage `Alusta`. **Tulemus:** ▪ Detailses jaotises näidatud käivitaja väärtused. ▪ Aja mõõtmine algab.
5.3	Testi peatamiseks vajutage `Peata`. **Märkus:** Tänu nõutavale töötamisjärgsele ajale võib proovikäivitus jätkuda teatud aja jooksul isegi siis, kui see on peatatud.
6	Pärast käivitaja testi:
6.1	Valige ↩, et minna menüüsse tagasi.
6.2	Valige ⌂, et lahkuda režiimist `Hooldusrežiim`.
7	Kui väljuda režiimist `Hooldusrežiim`, taastab kasutajaliides automaatselt töö (`Ruumi küte/jahutus` ja `Soe tarbevesi`) selliselt, nagu see oli enne režiimi `Hooldusrežiim` sisenemist. Kontrollige, kas kõik töörežiimid on ootuspäraselt aktiveeritud.

Võimalikud käivitaja proovikäivitused

Sõltuvalt seadme tüübist ja valitud sätetest ei ole mõned testid nähtavad.

TEAVITUSTÖÖ°

`Lisakütteseade`, `Bivalentne` ja `Paagiga boiler` käivitaja testide ajal ei võeta sättepunkti arvesse. Komponent peatatakse sisemiste limiitide saavutamisel. Kui need piirangud on saavutatud, jätkub käivitaja test ja aktiveerib selle komponendi uuesti, kui piirangud võimaldavad selle töötamist.

- [7.1.1] `Lisakütteseade` test
- [7.1.2] `Bivalentne` test
- [7.1.3] `Paagiga boiler` test
- [7.1.4] `Seadme pump` test

TEAVITUSTÖÖ

Enne proovikäivituse tegemist veenduge, et kogu õhk on väljutatud. Samuti vältige proovikäivituse ajal veeahela katkestusi.

- [7.1.5] `Tarbevee ventiil` test (3-suunaline klapp ruumi kütte ja paagi kütte vahel lülitumiseks)
- [7.1.6] `Varukütteseade` test
- [7.1.7] `Paagi klapp` test
- [7.1.8] `Möödaviiguklapp` test

Bizone mixing kit käivitaja testid

TEAVITUSTÖÖ

See funktsioon EI ole kasutajaliidese tarkvara varajastes versioonides saadaval.

- [7.1.9] `Kahetsoonilise komplekti seguklapp` test
- [7.1.10] `Kahetsoonilise komplekti otsepump` test
- [7.1.11] `Kahetsoonilise komplekti segupump` test

Bizone mixing kit käivitaja testi sooritamiseks minge avakuvale ning lülitage sisse `Ruumi küte/jahutus` ja kohandage põhitsooni sättepunkti. Seejärel kontrollige visuaalselt, kas pumbad töötavad ja seguklapp pöörab.

8.2.7 Proovikäivituse tegemiseks

MÄRKUS

Enne proovikäivitust veenduge, et minimaalsed voolunõuded on tagatud (vt "8.2.5 Minimaalse voolukiiruse kontrollimine" [▸ 38]).

1	Lülitage paigaldaja režiimile. 5678

2	Minge [7] `Hooldusrežiim` ja `Kinnita`.

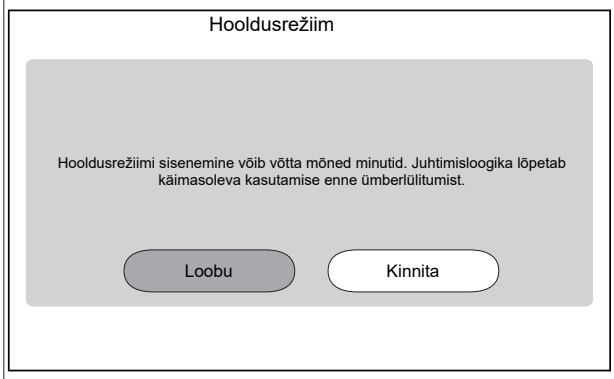

Tulemus: `Ruumi küte/jahutus` ja `Soe tarbevesi` töö lülitatakse automaatselt välja.

Märkus: Kui seade on 15 minuti möödudes ikka veel hooldusrežiimi sisenemas, tehke toite lähtestamine.

3	Minge [7.7] `Hooldusrežiim` > `Töötamise proovikäivituse sätted` ja määrake sihttemperatuurid, mida soovite kasutamise proovikäivituse ajal kasutada.

✿[030]	[7.7.1] `Ruumi kütte delta T sihtväärtus`	Delta T sihtmärk, mida kasutatakse ruumide kütmise proovikäivituse ajal. 2~20°C
✿[031]	[7.7.2] `Ruumi kütte väljuva vee sihtväärtus`	Väljuva vee temperatuur, mida kasutatakse ruumide kütmise proovikäivituse ajal. 5~71°C
✿[032]	[7.7.3] `Ruumi kütte ruum`	Ruumi sihttemperatuur, mida kasutatakse ruumide kütmise proovikäivituse ajal. 5~30°C
✿[033]	[7.7.4] `Ruumi jahutuse delta T sihtväärtus`	Delta T sihtmärk, mida kasutatakse ruumide jahutuse proovikäivituse ajal. 2~10°C
✿[034]	[7.7.5] `Ruumi jahutuse väljuva vee sihtväärtus`	Väljuva vee temperatuur, mida kasutatakse ruumide jahutamise proovikäivituse ajal. 5~30°C
✿[035]	[7.7.6] `Ruumi jahutuse ruum`	Ruumi sihttemperatuur, mida kasutatakse ruumide jahutamise proovikäivituse ajal. 5~30°C
✿[077]	[7.7.7] `Paagi sättepunkt`[(a)]	Paagi sihttemperatuur, mida kasutatakse paagi soojendamise proovikäivituse ajal. 20~85°C
✿[145]	[7.7.9] `LKS-i proovikäivituse paagi sihtväärtus`[(b)]	Paagi sihttemperatuur, mida kasutatakse kiirkütja proovikäivituse ajal. 25~60°C

4	Minge [7.3] `Hooldusrežiim` > `Töötamise proovikäivitus`
5	Valige testitav toiming. **Näide:** [7.3.1] `Ruumi küte`.

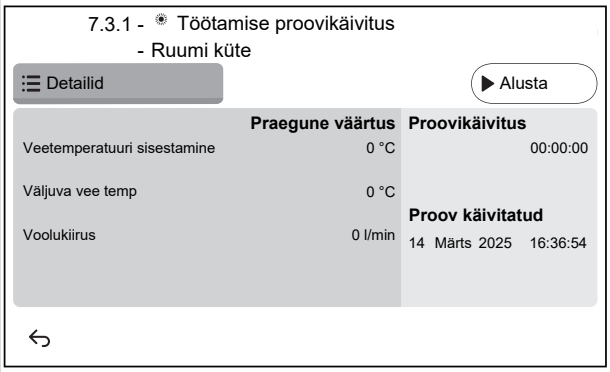

5.1	Proovikäituse käivitamiseks puudutage `Alusta`. **Tulemus:** proovikäitus algab.
5.2	Puudutage nuppu `Peata`, et peatada proovikäitus. **Märkus:** Isegi kui proovikäivitus on lõpetatud, võib see jätkuda kuni [3.15] `Soojuspumba miinimum õigeaegne` määratud minimaalse tööaja lõpuni.
6	Pärast proovikäitust:
6.1	Valige ↩, et minna menüüsse tagasi.
6.2	Valige ⌂, et lahkuda režiimist `Hooldusrežiim`.
7	Kui väljuda režiimist `Hooldusrežiim`, taastab kasutajaliides automaatselt töö (`Ruumi küte/jahutus` ja `Soe tarbevesi`) selliselt, nagu see oli enne režiimi `Hooldusrežiim` sisenemist. Kontrollige, kas kõik töörežiimid on ootuspäraselt aktiveeritud.

(a) Kui paak ei ole ühendatud, kuvatakse see säte seinale kinnitatud seadmete puhul ikkagi, kuid see EI toimi.
(b) Kohaldatakse ainult seinale kinnitatud seadmete puhul. Kui paak ei ole ühendatud, siis seda sätet EI kuvata.

8.2.8 Põrandakütte krohvi kuivatamiseks

MÄRKUS

Paigaldaja vastutab järgmise eest:

- Paigaldaja peab võtma ühendust krohvi tootjaga, et saada maksimaalne lubatud veetemperatuur, et vältida krohvi murenemist.
- Paigaldaja peab programmeerima põrandakütte süsteemi krohvi kuivatamise graafiku krohvi tootjalt saadud algse kütmise juhiste järgi.
- Paigaldaja peab kontrollima regulaarselt seadistuse õiget toimimist.
- Paigaldaja peab kasutama õiget programmi, mis vastab kasutatud krohvi tüübile.

MÄRKUS

Enne põrandakütte süsteemi krohvi kuivatamist veenduge, et minimaalsed voolunõuded on tagatud (vt "8.2.5 Minimaalse voolukiiruse kontrollimine" [▸ 38]).

MÄRKUS

Kui valitud on kaks tsooni, saab põrandakütte süsteemi krohvi kuivatamist teostada ainult põhitsoonis.

MÄRKUS

Elektrikatkestuse korral jätkub põrandakütte süsteemi krohvi kuivatamine seal, kus see katkestati põrandakütte süsteemi krohvi kuivatamise programmis.

MÄRKUS

Põrandakütte süsteemi krohvi kuivatamise ajal võib toimuda sättepunkti tõus võrreldes valitud sättepunktiga (vt graafik allpool).

- Välistemperatuuril alla –10°C võib valitud sättepunkti ja tegeliku sihtsättepunkti vaheline kõrvalekalle keskkonnatingimustest sõltuvalt oluliselt suureneda.
- Kui põrandakütte süsteemi krohvi kuivatamisel EI lubata töötada kõrgendatud sättepunkti tingimustel, ei ole soovitatav käivitada kuivatamist, et vältida kuivatamise käigus krohvi kahjustusi.
- Kui [3.13.5] `Kahetsooniline komplekt paigaldatud` on SEES (paigaldatud), tagab segupunkt, et temperatuur segatakse kuni põrandakütte süsteemi krohvi kuivatamise programmi valitud sihttemperatuurini.

TEAVITUSTÖÖ

Allolev protseduur näitab, et peate puudutama nuppu `Peata`, et funktsioon peatada, kuid nupp `Peata` EI OLE saadaval kasutajaliidese tarkvara varastes versioonides. Selle asemel kasutage funktsiooni peatamiseks ↩ või ⌂.

1 Lülitage paigaldaja režiimile.

5678

2 Minge [7] `Hooldusrežiim` ja valige `Kinnita`.

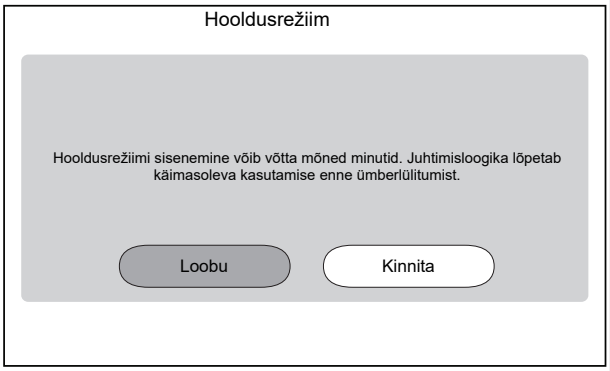

Tulemus: `Ruumi küte/jahutus` ja `Soe tarbevesi` töö lülitatakse automaatselt välja.

Märkus: Kui seade on 15 minuti möödudes ikka veel hooldusrežiimi sisenemas, tehke toite lähtestamine.

3 Minge [7.4] `Hooldusrežiim` > `Põrandakütte tasanduskihi kuivatamine`

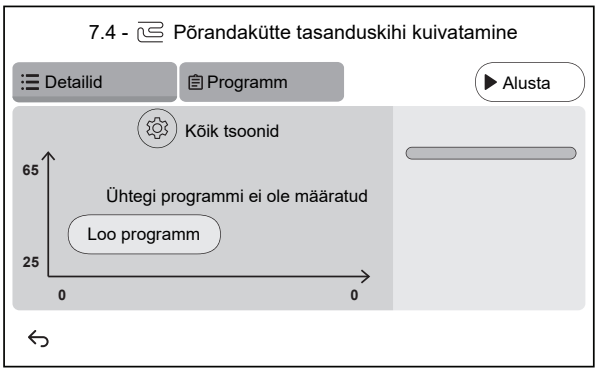

3.1 Programmi sammu määramiseks vajutage `Loo programm` või `Programm` ja +. Programm võib koosneda mitmest programmietapist ja maksimaalselt 30 programmiastmest.

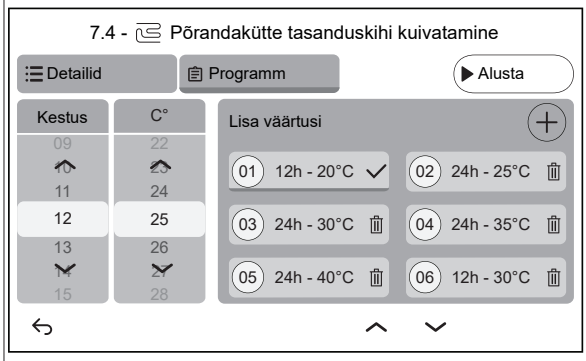

Iga programmiaste sisaldab järjekorranumbrit, kestust ja soovitud väljuva vee temperatuuri.

3.2 ⚙

Sätted:

Märkus: See funktsioon EI OLE kasutajaliidese tarkvara varajastes versioonides saadaval. Põrandakütte süsteemi krohvi kuivatamist saab teha ainult põhitsoonis.

3.3 Põrandakütte süsteemi krohvi kuivatamise käivitamiseks vajutage `Alusta`.

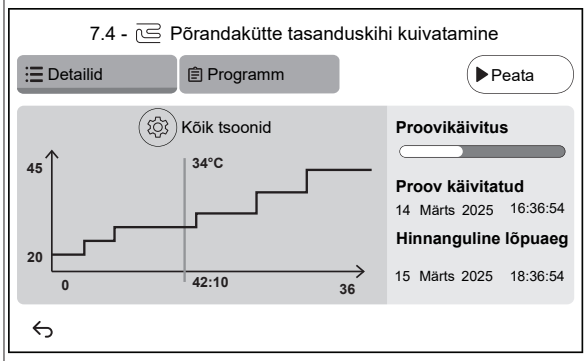

Tulemus:

- Algab põrandakütte krohvi kuivatamine. See peatub automaatselt, kui kõik toimingud on tehtud.
- Edenemisriba näitab, millises faasis programm hetkel asub.
- Kuvatakse programmi algusaeg ja eeldatav lõpuaeg, mis põhineb programmi praegusel ajal ja kestusel.
- Põrandakütte tasanduskihti kasutatakse avaekraanina kuni programmi lõpuni.

3.4 Põrandakütte süsteemi krohvi kuivatamise lõpetamiseks vajutage `Peata`.

4 Pärast põrandakütte süsteemi krohvi kuivatamist:

4.1 Valige ↩, et minna menüüsse tagasi.

4.2 Valige ⌂, et lahkuda režiimist `Hooldusrežiim`

5 Kui väljuda režiimist `Hooldusrežiim`, taastab kasutajaliides automaatselt töö (`Ruumi küte/jahutus` ja `Soe tarbevesi`) selliselt, nagu see oli enne režiimi `Hooldusrežiim` sisenemist. Kontrollige, kas kõik töörežiimid on ootuspäraselt aktiveeritud.

9 Kasutajale üleandmine

Kui proovikäivitused on tehtud ja seade töötab korrektselt, veenduge, et kasutaja mõistaks järgmist:

- Täitke paigaldajasätete tabel (kasutusjuhendis) tegelike sätetega.

- Veenduge, et kasutajal on trükitud dokumendid ja paluge tal need hilisemaks vaatamiseks alles hoida. Teavitage kasutajat, et ta leiab täieliku dokumentatsiooni URL-aadressilt, mida on mainitud selles juhendis eespool.
- Selgitage kasutajale, kuidas süsteemi õigesti kasutada ja mida tal tuleb teha probleemide korral.
- Näidake kasutajale, mida ta saab ise seadme hooldamiseks teha.
- Viidake kasutusjuhendi nõuannetele, mis võimaldavad energiat säästa.
- Selgitage kasutajale, et ta EI lülitaks seadmete kaitselüliteid (**c**) VÄLJA, et kaitse jääks aktiveerituks. Toiteallika tavalise kWh määra (**a**) korral kaitselülitit ei ole. Eelistatud kWh määraga elektrivarustuse (**b**) korral on neid kaks.

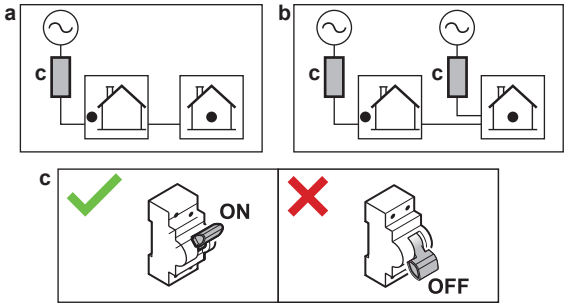

- Selgitage kasutajale, et kui ta soovib seadet kasutusest kõrvaldada, ei saa ta seda ise teha ja ta peab võtma ühendust sertifitseeritud Daikin tehnikuga.
- Selgitage kasutajale, kuidas R290 soojuspumpa ohutult kasutada. Lisateavet selle kohta leiate spetsiaalsest hooldusjuhendist ESIE22-02 "R290 jahutusainet kasutavad süsteemid" (saadaval aadressil https://my.daikin.eu).

10 Tehnilised andmed

Värskeim tehniliste andmete **alamkogum** on saadaval piirkondlikul Daikin veebilehel (avalikult ligipääsetav). Värskeim tehniliste andmete **täielik kogum** on saadaval portaalis Daikin Business Portal (vajalik autentimine).

10.1 Toruskeem: Siseseade

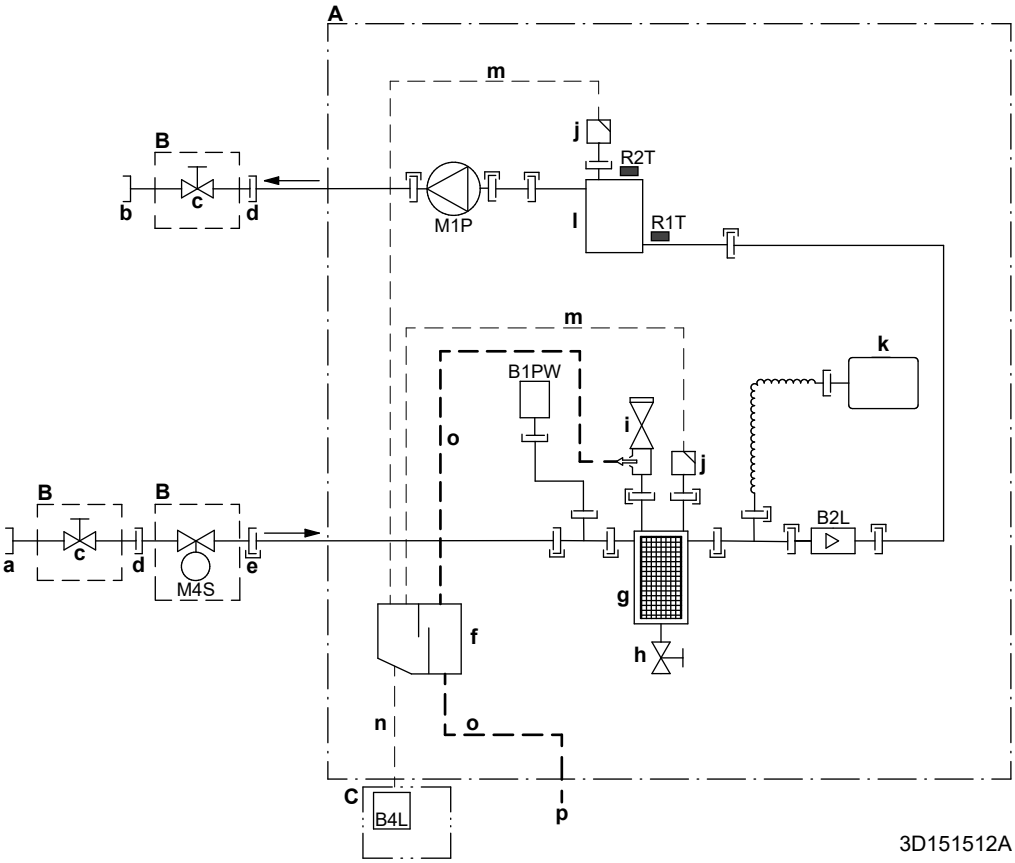

A	Siseseade
B	Kohapeal paigaldatav (tarnitakse lisatarvikuna)
C	Gaasianduri karp
a	Vesi SISSE välisseadmest (kruviühendus, haarav) - EPBX(U)07: 1" - EPBX(U)10+14: 1 1/4"
b	Vesi VÄLJA ruumi küttesse (kruviühendus, haarav) - EPBX(U)07: 1" - EPBX(U)10+14: 1 1/4"
c	Sulgeklapp - EPBX(U)07: haaratav 1" – haarav 1" - EPBX(U)10+14: haaratav 1" – haarav 1 1/4"
d	Kruviühendus, haarav, 1"
e	Kiirliitmik
f	Gaasieraldaja
g	Magnetfilter/mustuseeraldaja
h	Äravooluklapp
i	Kaitseklapp
j	Õhu eemaldamise funktsioon
k	Paisupaak
l	Varuküte
m	Voolik õhu eemaldamiseks
n	Gaasivoolik
o	Vee äravooluvoolik
p	Äravoolu väljalaskeava ID18
B1PW	Ruumikütte veesurve andur
B2L	Vooluandur
B4L	Gaasiandur
M1P	Pump
M4S	Tavaliselt suletud sulgeklapp (sisselaske lekketõkesti) (kiirühendus - haarav 1")
	Termistorid:
R1T	Sissevõetav vesi
R2T	Varuküte – Vesi VÄLJA
	Ühendused:
	Kruviühendus
	Muhvühendus

Kiirliitmik
Joodisühendus

10.2 Juhtmeskeem: siseseade

Vaadake sisemiste juhtmete skeemi, mis on seadmega kaasas (siseseadme lülituskarbi katte siseküljel). Kasutatud lühendid on toodud allpool. Sisemise juhtmestiku skeemil on iga `Kohapealne IO` ühenduse jaoks märkeruudud. Soovitatav on märkida valitud standardvaliku märkeruut pärast juhtmestiku paigaldamist.

Sisemise juhtmestiku skeemi märkeruudud: Näide

See näide näitab, kuidas tähistada sisemise juhtmestiku skeemi märkeruut.

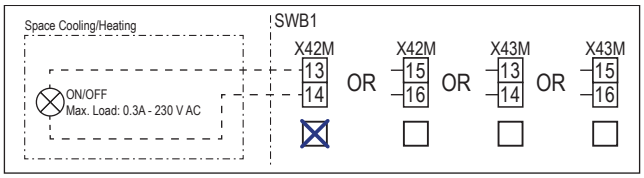

Punktid, mida vaadata enne seadme käivitamist

Inglise	Tõlge
Notes to go through before starting the unit	Punktid, mida vaadata enne seadme käivitamist
X2M	Peaklemm – välisseade
X40M	Peaklemm – siseseade
X41M	Peaklemm – varuküte
X42M, X43M	Kohapealne juhtmestik kõrgepinge jaoks
X44M, X45M	Kohapealne SELV-juhtmestik (turvaline eriti madal pinge)
X7M, X8M	Kiirkütja toiteklemm
—·—·—·—	Maanduse juhtmed
– – – – – – –	Väljavarustus
①	Erinevad juhtmete ühendamise võimalused
	Valikuline osa
	Ei ole kinnitatud lülituskarbis
	Juhtmete ühendamine sõltub mudelist
	Trükkplaat
Note 1: Connection point of the power supply for the BUH should be foreseen outside the unit.	Märkus 1: varukütteseadme toite ühenduspunkt tuleb planeerida seadmest välja.
Backup heater power supply	Varukütteseadme toide
☐ 4.5 kW (1N~, 230 V)	☐ 4,5 kW (1N~, 230 V)
☐ 4.5 kW (3N~, 400 V)	☐ 4,5 kW (3N~, 400 V)
☐ 4.5 kW (3~, 230 V)	☐ 4,5 kW (3~, 230 V)
☐ 4.5 kW (2~, 230 V)	☐ 4,5 kW (2~, 230 V)
☐ 6 kW (1N~, 230 V)	☐ 6 kW (1N~, 230 V)
☐ 9 kW (3N~, 400 V)	☐ 9 kW (3N~, 400 V)
User installed options	Kasutaja paigaldatud lisad
☐ Remote user interface	☐ Spetsiaalne kasutajaliides (BRC1HHDA kasutatakse ruumi termostaadina)
☐ Ext. indoor thermistor	☐ Väline sisetermistor
☐ Ext outdoor thermistor	☐ Väline välistermistor
☐ Safety thermostat	☐ Kaitsetermostaat
☐ Smart Grid	☐ Smart Grid
☐ WLAN cartridge	☐ WLAN-i karp
☐ Bizone mixing kit	☐ Kahetsooniline segukomplekt

Inglise	Tõlge
Main LWT	Väljuva põhiveevee temperatuur
☐ On/OFF thermostat (wired)	☐ SEES/VÄLJAS termostaat (juhtmega)
☐ On/OFF thermostat (wireless)	☐ SEES/VÄLJAS termostaat (juhtmevaba)
☐ Ext. thermistor	☐ Väline termistor
☐ Heat pump convector	☐ Soojuspumba konvektor
Add LWT	Väljuva lisavee temperatuur
☐ On/OFF thermostat (wired)	☐ SEES/VÄLJAS termostaat (juhtmega)
☐ On/OFF thermostat (wireless)	☐ SEES/VÄLJAS termostaat (juhtmevaba)
☐ Ext. thermistor	☐ Väline termistor
☐ Heat pump convector	☐ Soojuspumba konvektor

Paigutus lülituskarbis

Inglise	Tõlge
Position in switch box	Paigutus lülituskarbis

Legend

A1P		Hüdro trükkplaat
A2P	*	SEES/VÄLJAS termostaat (PC=toiteahel)
A3P	*	Soojuspumba konvektor
A5P		Toiteallika trükkplaat
A6P		Mitmeastmeline varukütte trükkplaat
A11P		Liidese trükkplaat
A12P		Kasutajaliidese trükkplaat
A14P	*	Spetsiaalse kasutajaliidese trükkplaat (BRC1HHDA kasutatakse ruumi termostaadina)
A15P	*	Vastuvõttev trükkplaat (juhtmevaba SEES/VÄLJAS termostaat)
A30P	*	Kahetsoonilise segukomplekti trükkplaat
F1B	#	Liigvoolu sulavkaitse – varuküte
F2B	#	Liigvoolu sulavkaitse – peamine
F3B	#	Liigvoolu sulavkaitse – Kiirkütja
K1A, K2A	*	Kõrgepinge Smart Gridi relee
K*M	*	Kiirkütja kontaktor
M2P	#	Sooja tarbevee pump
M2S	#	Sulgeklapp – Põhitsoon
M4P	#	J/K sekundaarpump
M4S		Tavaliselt suletud sulgeklapp (sissevõtu lekkesulgur)
M5P	#	J/K välispump – põhitsoon
M5S	*	Ruumikütte / sooja tarbevee 3-suunaline klapp
M6P	#	J/K välispump – lisatsoon
M6S	#	Bivalentne möödavooluklapp
M7S	#	Eraldatud möödavooluklapp
M8S	#	Sulgeklapp – lisatsoon

P* (A14P)	*	Klemm
PC (A15P)	*	Vooluahel
Q*DI	#	Rikkevoolukaitselüliti
Q1L		Varukütte termokaitseseade
Q4L	#	Kaitsetermostaat
R1H (A2P)	*	Niiskusandur
R1T (A2P)	*	SEES/VÄLJAS termostaadi keskkonnaandur
R1T (A14P)	*	Kasutajaliidese keskkonnaandur
R2T (A2P)	*	Välisandur (põrand või keskkond)
R5T (A1P)	*	Sooja tarbevee termistor
R6T	*	Väline sise- ja väliskeskkonna termistor
S1S	#	Eelistatava kWh määraga toite kontakt
S2S	#	Elektriarvesti impulsi sisend 1
S3S	#	Elektriarvesti impulsi sisend 2
S4S	#	Smart Gridi etteanne (Smart Gridi PV-toite impulssarvesti)
S10S-S11S	#	Madalpinge Smart Gridi kontakt
ST6 (A30P)	*	Konnektor
X*A, X*Y, X*Y*		Konnektor
X*M		Klemmliist
Z*C		Mürafilter (ferriitsüdamik)

* Valikuline
\# Väljavarustus

Juhtmeskeemide teksti tõlge

Inglise	Tõlge
(1) Main power connection	(1) Peatoiteühendus
2-pole fuse	2-pooluseline kaitse
Indoor unit supplied from outdoor	Siseseade saab toite välisseadmest
Indoor unit supplied separately	Siseseade saab toite eraldi
Normal kWh rate power supply	Toiteallika normaalne kWh määr
Outdoor unit	Välisseade
Standard	Standard
SWB	Lülituskarp
(2) Backup heater power supply	(2) Varukütteseadme toide
2-pole fuse	2-pooluseline kaitse
4-pole fuse	4-pooluseline kaitse
For these connections use the optional adapter wire harnesses.	Nende ühenduste jaoks kasutage valikulisi juhtmekimpe.
Only for 4.5 kW MBUH units	Ainult 4,5 kW mitmeastmeliste varukütteseadmete jaoks
Only for 9 kW MBUH units	Ainult 9 kW mitmeastmeliste varukütteseadmete jaoks
(3) Shut-off valve - Inlet leak stop	(3) Tavaliselt suletud sulgeklapp (sissevõtu lekkesulgur)
(4) Ext. thermistor	(4) Väline termistor
External ambient sensor option (indoor or outdoor)	Välise keskkonnaanduri valik (siseruum või väljas)
Voltage	Pinge
(5) Domestic hot water tank	(5) Sooja tarbevee paak
3 wire type SPDT	3 juhtmega tüüp SPDT
For DHW tank option	STV paagiga valik
Max. load	Maksimaalne koormus
Only for DHW tank option	Ainult STV paagi valiku jaoks
Only when DHW option is installed	Ainult siis, kui STV valik on paigaldatud
OR	VÕI

Inglise	Tõlge
(6) Field supplied options	(6) Kohapeal hangitavad valikud
230 V AC Control Device	230 V AC juhtseade
3-wire type (SPDT)	3 juhtmega tüüp (SPDT)
Alarm output	Alarmiväljund
Bivalent bypass valve NC	Bivalentne möödavooluklapp – tavaolekus suletud
Bivalent bypass valve NO	Bivalentne möödavooluklapp – tavaolekus avatud
Bizone mixing kit	Kahetsooniline segukomplekt
C/H ext. add. pump	Välispump jahutamiseks/kütmiseks – lisatsoon
C/H ext. main pump	Välispump jahutamiseks/kütmiseks – põhitsoon
C/H secondary pump	Jahutuse/kütte sekundaarpump
Contact rating	Kontakti andmed
Continuous	Pidevvool
Decoupled bypass valve NC	Eraldatud möödavooluklapp – tavaolekus suletud
Decoupled bypass valve NO	Eraldatud möödavooluklapp – tavaolekus avatud
DHW pump output	Sooja tarbevee pumba väljund
DHW pump	Sooja tarbevee pump
Electric pulse meter input	Elektriarvesti
Ext. heat source	Väline kütteallikas
For HV Smart Grid	Kõrgepinge Smart Gridi jaoks
For HV Smart Meter contact	Kõrgepinge Smart Meter kontakt
For LV Smart Grid contacts	Madalpinge e Smart Grid kontaktid
For LV Smart Meter contact	Madalpinge Smart Meter kontaktile
For safety thermostat	Kaitsetermostaadile
For solar input	Päikeseenergia sisendile
Inrush	Löökvool
Max. load	Maksimaalne koormus
ON/OFF output	SISSE/VÄLJA väljund
Preferential kWh rate power supply contact	Eelistatava kWh määraga toite kontakt
Shut-off valve Add. NC	Sulgeklapp – Lisatsoon – tavaolekus suletud
Shut-off valve Add. NO	Sulgeklapp – Lisatsoon – tavaolekus avatud
Shut-off valve Main NC	Sulgeklapp – Põhitsoon – tavaolekus suletud
Shut-off valve Main NO	Sulgeklapp – Põhitsoon – tavaolekus avatud
Smart Grid PV power pulse meter	Smart Gridi PV-toite impulssarvesti
Space cooling/heating	Ruumi jahutamine/kütmine
Voltage	Pinge
With external relay	Välise releega
(7) User interface	(7) Kasutajaliides
3rd generation WLAN cartridge	Kolmanda põlvkonna WLAN-i karp
Fixed LAN connection	Püsiv LAN-ühendus
Remote user interface	Spetsiaalne kasutajaliides (BRC1HHDA kasutatakse ruumi termostaadina)
SD card	WLAN-i karbi kaardipesa

Inglise	Tõlge
To customer router	Kliendi ruuterisse
Voltage	Pinge
(8) External On/OFF thermostats and heat pump convector	(8) Väline SISSE/VÄLJA termostaat ja soojuspumba konvektor
Additional LWT zone	Väljuva lisavee temperatuuritsoon
For heat pump convector	Soojuspumba konvektorile
For wired On/OFF thermostat	Juhtmega SISSE-VÄLJA termostaadile
For wireless On/OFF thermostat	Juhtmevabale SISSE-VÄLJA termostaadile
Main LWT zone	Väljuva põhivee temperatuuritsoon
Max. load	Maksimaalne koormus

Elektriühenduste skeem

Märkus: Signaalikaabli korral: hoidke toitejuhtmetega minimaalselt >5 cm vahekaugust

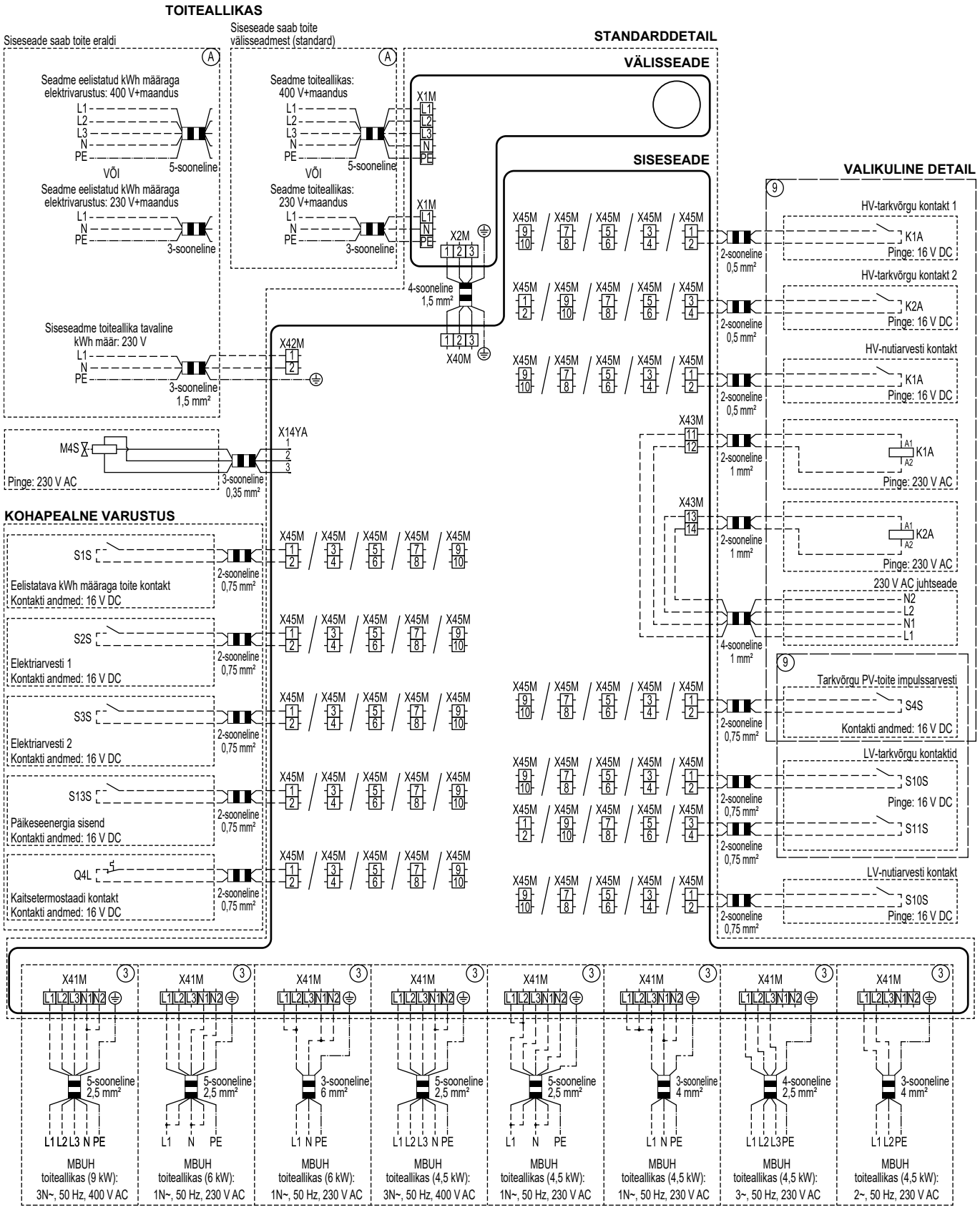

4D152877C (1/2)

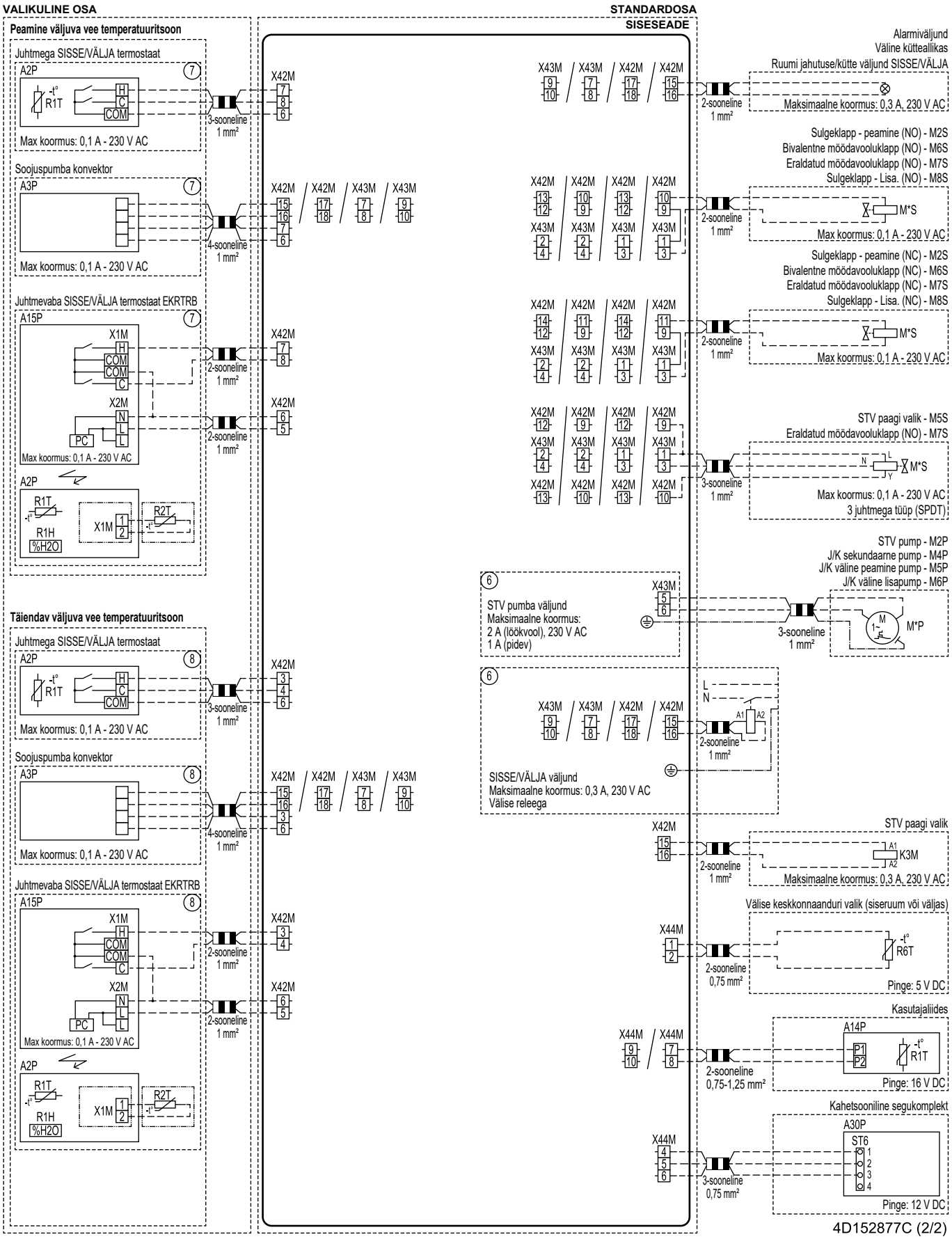
VALIKULINE OSA
STANDARDOSA
SISESEADE
Peamine väljuva vee temperatuuritsoon
Juhtmega SISSE/VÄLJA termostaat
A2P
R1T
H
C
COM
Max koormus: 0,1 A - 230 V AC
3-sooneline 1 mm²
X42M
Soojuspumba konvektor
A3P
Max koormus: 0,1 A - 230 V AC
4-sooneline 1 mm²
X42M X42M X43M X43M
Juhtmevaba SISSE/VÄLJA termostaat EKRTRB
A15P
X1M
COM
C
X2M
N
L
PC
Max koormus: 0,1 A - 230 V AC
2-sooneline 1 mm²
R1H
%H2O
R2T
Täiendav väljuva vee temperatuuritsoon
Juhtmega SISSE/VÄLJA termostaat
Soojuspumba konvektor
Juhtmevaba SISSE/VÄLJA termostaat EKRTRB
Alarmiväljund
Väline küttealikas
Ruumi jahutuse/kütte väljund SISSE/VÄLJA
Maksimaalne koormus: 0,3 A, 230 V AC
Sulgeklapp - peamine (NO) - M2S
Bivalentne möödavooluklapp (NO) - M6S
Eraldatud möödavooluklapp (NO) - M7S
Sulgeklapp - Lisa. (NO) - M8S
M*S
Max koormus: 0,1 A - 230 V AC
Sulgeklapp - peamine (NC) - M2S
Bivalentne möödavooluklapp (NC) - M6S
Eraldatud möödavooluklapp (NC) - M7S
Sulgeklapp - Lisa. (NC) - M8S
STV paagi valik - M5S
Eraldatud möödavooluklapp (NO) - M7S
3-sooneline 1 mm²
Max koormus: 0,1 A - 230 V AC
3 juhtmega tüüp (SPDT)
STV pump - M2P
J/K sekundaarne pump - M4P
J/K väline peamine pump - M5P
J/K väline lisapump - M6P
M*P
STV pumba väljund
Maksimaalne koormus:
2 A (löökvool), 230 V AC
1 A (pidev)
SISSE/VÄLJA väljund
Maksimaalne koormus: 0,3 A, 230 V AC
Väline releega
STV paagi valik
K3M
Maksimaalne koormus: 0,3 A, 230 V AC
Väline keskkonnaanduri valik (siseruum või väljas)
R6T
2-sooneline 0,75 mm²
Pinge: 5 V DC
Kasutajaliides
A14P
P1
P2
2-sooneline 0,75-1,25 mm²
Pinge: 16 V DC
Kahetsooniline segukomplekt
A30P
ST6
3-sooneline 0,75 mm²
Pinge: 12 V DC
4D152877C (2/2)

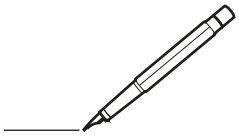

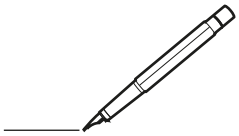

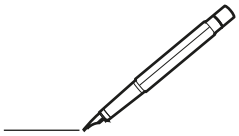

4P773385-1 E 00000007

Copyright 2024 Daikin

DAIKIN EUROPE N.V.
Zandvoordestraat 300, B-8400 Oostende, Belgium

4P773385-1E 2026.08