Installatiehandleiding en gebruiksaanwijzing

Ventilatorconvectoren

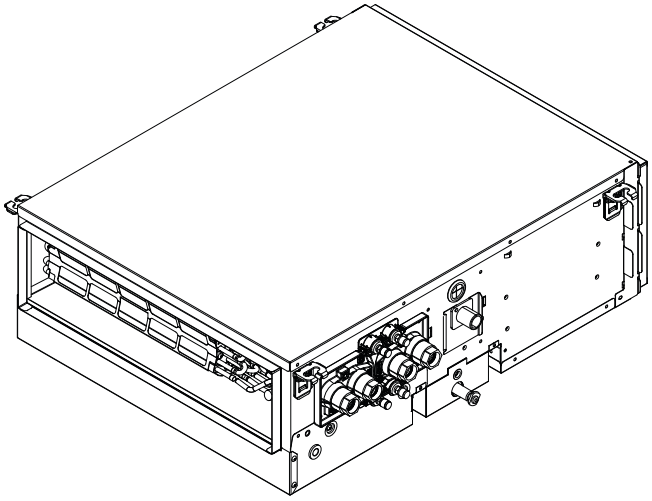

FWQ04AA
FWQ05AA
FWQ07AA
FWQ09AA
FWQ11AA
FWQ14AA
FWQ17AA
FWQ20AA
FWQ25AA

Installatiehandleiding en gebruiksaanwijzing
Ventilatorconvectoren

Nederlands

Inhoudsopgave

1 Over de documentatie 2
1.1 Over dit document 2
1.2 Betekenis van de waarschuwingen en symbolen 2
1.3 Algemeen 3
2 Specifieke veiligheidsinstructies voor de installateur 3

Voor de installateur 4

3 Over de doos 4
3.1 Uitpakken en omgaan met de ventilo-convector 4
3.2 Accessoires van de ventilo-convector verwijderen 5
4 Over de units en opties 5
4.1 Identificatie 5
4.1.1 Identificatielabel: Ventilo-convector 5
5 Installatie unit 5
5.1 Installatieplaats voorbereiden 5
5.2 Uitwisselbaarheid 6
5.3 Montage van de unit 7
5.3.1 Ophangbouten installeren 7
5.3.2 De unit monteren 8
5.4 Installatie van de waterleiding 9
5.4.1 De waterleidingen voorbereiden 9
5.4.2 De waterleidingen aansluiten 9
5.5 Installatie afvoerleiding 10
5.5.1 Richtlijnen bij de installatie van de afvoerleiding 10
5.5.2 Afvoerleiding aansluiten 10
5.6 Installatie optionele apparatuur 11
5.6.1 Optionele apparatuur voorbereiden 11
6 Elektrische installatie 11
6.1 De elektrische bedrading voorbereiden 11
6.2 De elektrische bedrading aansluiten 12
7 Configuratie 14
7.1 Instelling van de DIP-schakelaar 14
8 Inbedrijfstelling 14
8.1 Controlelijst voor de inbedrijfstelling 14

Voor de gebruiker 14

9 Veiligheidsinstructies voor de gebruiker 14
9.1 Instructies voor veilig gebruik 14
10 Over het systeem 15
11 Voor het gebruik 15
12 Werking 15
12.1 Werkingsbereik 15
13 Energie besparen en optimale werking 15
14 Onderhoud en service 16
14.1 Voorzorgsmaatregelen inzake onderhoud 16
14.2 Voorzorgsmaatregelen voor onderhoud en service 16
14.3 Luchtfilter, aanzuigrooster, luchtuitblaas en buitenpanelen reinigen 16
14.3.1 Luchtfilter reinigen 16
14.4 Onderhoud na een lange periode van stilstand 17
14.5 Dienst-na-verkoop en garantie 17
14.5.1 Aanbevelingen voor onderhoud en inspectie 17
14.5.2 Verkorte onderhouds- en vervangingscycli 18
15 Opsporen en verhelpen van storingen 18
15.1 Verplaatsen 18
16 Als afval verwijderen 18
17 Technische gegevens 19
17.1 Bedradingsschema 20
17.2 Afmetingen 21
18 Informatievereisten voor ecologisch ontwerp 23

1 Over de documentatie

1.1 Over dit document

WAARSCHUWING

Dit apparaat kan worden gebruikt door kinderen vanaf een leeftijd van 8 jaar en door personen met verminderde fysieke, zintuiglijke of mentale mogelijkheden of een gebrek aan ervaring en kennis als het gebruik van het apparaat op een veilige manier werd uitgelegd en als zij de gevaren hiervan begrijpen.

Kinderen mogen NIET met het apparaat spelen.

Reiniging en onderhoud door de gebruiker mag NIET worden uitgevoerd door kinderen zonder toezicht.

Doelpubliek

Erkende installateurs + eindgebruikers

INFORMATIE

Dit toestel is ontworpen voor gebruik in een commerciële, industriële of zakelijke omgeving.

Documentatieset

Dit document maakt deel uit van een documentatieset. De volledige set omvat:

- **Algemene voorzorgsmaatregelen met betrekking tot de veiligheid:**
  - Veiligheidsinstructies te lezen vóór de installatie
  - Formaat: Papier (in de doos van de binnenunit)
- **Montagehandleiding en gebruiksaanwijzing binnenunit:**
  - Instructies voor installatie en gebruik
  - Formaat: Papier (in de doos van de binnenunit)
  - Formaat: Digitale bestanden op https://www.daikin.eu. Gebruik de zoekfunctie 🔍 om uw model te vinden.

De nieuwste revisie van de meegeleverde documentatie staat op de regionale Daikin-website en is verkrijgbaar via uw dealer.

De oorspronkelijke handleiding is geschreven in het Engels. Alle andere talen zijn vertalingen van de oorspronkelijke instructies.

Technische gegevens

- Een **deel** van de recentste technische gegevens is beschikbaar op de regionale Daikin-website (publiek toegankelijk).
- De **volledige** recentste technische gegevens zijn beschikbaar op het Daikin Business Portal (authenticatie vereist).

1.2 Betekenis van de waarschuwingen en symbolen

GEVAAR

Duidt op een situatie die leidt tot de dood of ernstige letsels.

GEVAAR: RISICO OP ELEKTROCUTIE

Duidt op een situatie die kan leiden tot elektrocutie.

GEVAAR: RISICO OP BRANDWONDEN

Duidt op een situatie die brandwonden kan veroorzaken als gevolg van extreem hoge of lage temperaturen.

WAARSCHUWING

Duidt op een situatie die kan leiden tot de dood of ernstige letsels.

VOORZICHTIG

Duidt op een situatie die kan leiden tot lichte of redelijk zware letsels.

OPMERKING

Duidt op een situatie die schade aan apparatuur of eigendom zou kunnen berokkenen.

INFORMATIE

Geeft nuttige tips of bijkomende informatie aan.

Symbolen gebruikt op de unit:

Symbool	Verklaring
	Lees de montagehandleiding, de gebruiksaanwijzing en het instructievel voor de bedrading alvorens te beginnen met de installatie.

1.3 Algemeen

Indien u twijfels heeft over de installatie of de bediening van de unit, neem contact op met uw dealer.

WAARSCHUWING

Een verkeerde installatie of bevestiging van apparatuur of accessoires kan een elektrische schok, kortsluiting, lekken, brand of andere schade aan de apparatuur veroorzaken. Gebruik ALLEEN accessoires, optionele apparatuur en reserveonderdelen die door Daikin gemaakt of goedgekeurd werden, tenzij anders aangegeven.

WAARSCHUWING

Zorg ervoor dat de materialen die voor de installatie en de testen gebruikt worden, voldoen aan de geldende wetgeving (bovenop de instructies beschreven in de documentatie van Daikin).

VOORZICHTIG

Draag gepaste persoonlijke beschermende uitrusting (beschermende handschoenen, veiligheidsbril, enz.) wanneer u het systeem installeert of onderhoudt.

WAARSCHUWING

Scheur plastic verpakkingen aan stukken en gooi deze weg zodat niemand, en zeker GEEN kinderen, ermee kan spelen. **Mogelijk gevolg:** verstikking.

WAARSCHUWING

Neem de gepaste maatregelen om te voorkomen dat kleine dieren kunnen gaan nestelen in de unit. Kleine dieren die in contact komen met elektrische onderdelen kunnen storingen, rook of brand veroorzaken.

VOORZICHTIG

Raak de luchtinlaat of de aluminium ribben van de unit NIET aan.

VOORZICHTIG

- Plaats GEEN voorwerpen, apparatuur of uitrustingen bovenop de unit.
- Klim, zit of sta NIET op de unit.

GEVAAR: RISICO OP ELEKTROCUTIE

- Zorg ervoor dat het systeem correct is geaard.
- Schakel de voeding UIT alvorens aan servicewerkzaamheden te beginnen.
- Installeer het deksel van de schakelkast alvorens de voeding IN te schakelen.

VOORZICHTIG

- Controleer of de installatieplaats het gewicht van de unit kan dragen. Een slechte installatie kan gevaarlijk zijn. Het kan ook trillingen of ongewone werkingsgeluiden veroorzaken.
- Voorzie voldoende ruimte voor service.
- Installeer de unit zo dat ze NIET in contact komt met een plafond of een muur; anders kan dit trillingen veroorzaken.

GEVAAR: RISICO OP ELEKTROCUTIE

Gebruik de ventilatorconvectoren NIET met natte handen. Anders kunt u een elektrische schok oplopen.

WAARSCHUWING

Deze unit bevat elektrische en hete onderdelen.

2 Specifieke veiligheidsinstructies voor de installateur

Leef altijd de volgende veiligheidsinstructies en voorschriften na.

WAARSCHUWING

De installatie, service, onderhoud en reparaties moeten overeenstemmen met de instructies van Daikin en met de geldende wetgeving (bijvoorbeeld de nationale gasregelgeving) en mogen ALLEEN door bevoegde personen worden uitgevoerd.

WAARSCHUWING

Houd de bedrading tussen de units uit de buurt van koperen leidingen die niet thermisch geïsoleerd zijn aangezien dergelijke leidingen heel warm worden.

VOORZICHTIG

Gebruik bij muren met een metalen frame of een metalen plaat een in de muur ingebedde buis en een muurafdekplaat in de doorvoeropening om schade door hitte, elektrische schokken of brand te voorkomen.

OPMERKING

- De leidingen moeten stevig worden gemonteerd en beschermd tegen fysieke schade.
- Beperk de installatie van het leidingwerk tot een minimum.

WAARSCHUWING

- Gebruik GEEN lokaal aangekochte elektrische onderdelen binnenin het product.
- Tak de elektrische voeding NIET af voor de klep, enz. van het klemmenblok. Dit kan een elektrische schok of brand veroorzaken.

WAARSCHUWING

De installatie moet worden uitgevoerd door een installateur, en de keuze van de materialen en de installatie moet voldoen aan de geldende wetgeving.

Voor de installateur

3 Over de doos

Houd rekening met de volgende zaken:

- De unit MOET bij de levering gecontroleerd worden op beschadiging en volledigheid. Elke vorm van beschadiging of ontbrekende onderdelen MOET onmiddellijk aan de schadeverantwoordelijke van de transporteur worden gemeld.
- Breng de unit in de verpakking zo dicht mogelijk bij de plaats van montage om beschadiging tijdens het vervoer te voorkomen.
- Maak de weg waarlangs u de unit naar binnen zult brengen tot aan de uiteindelijke installatieplaats op voorhand klaar.

3.1 Uitpakken en omgaan met de ventilo-convector

Gebruik een draagband van zacht materiaal of beschermende platen met een touw om de unit op te heffen. Zo voorkomt u dat de unit beschadigd of gekrast wordt.

1 Hef de unit op aan de ophangbeugels zonder druk uit te oefenen op andere delen, met name de afvoerleiding en thermische isolatie.

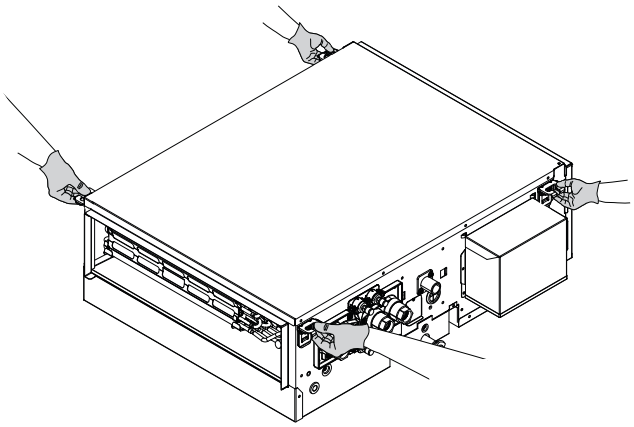

OPMERKING

Til de unit niet op aan de klepmotoren (a).

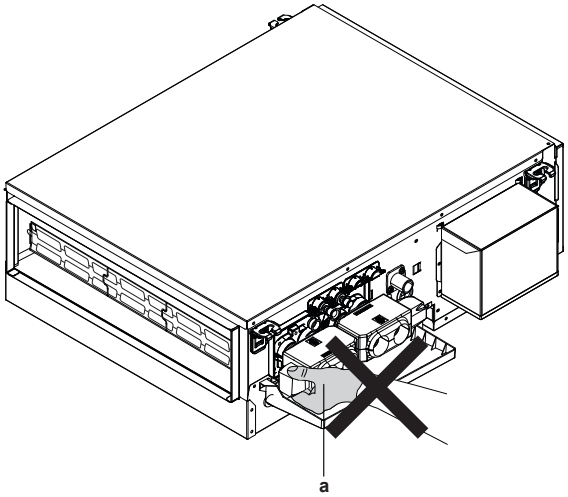

OPMERKING

Til de unit niet op aan de aansluiting van de lekbak (b).

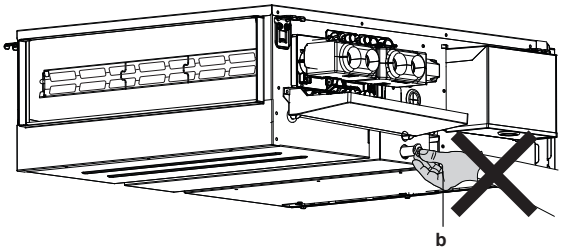

OPMERKING

Til de unit niet op met de onderlekbak (c).

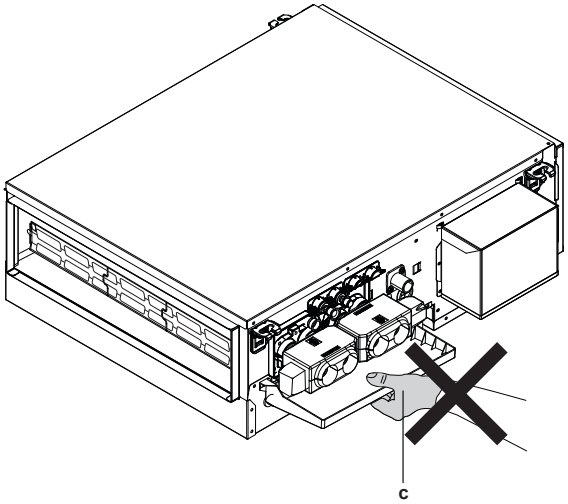

3.2 Accessoires van de ventilo-convector verwijderen

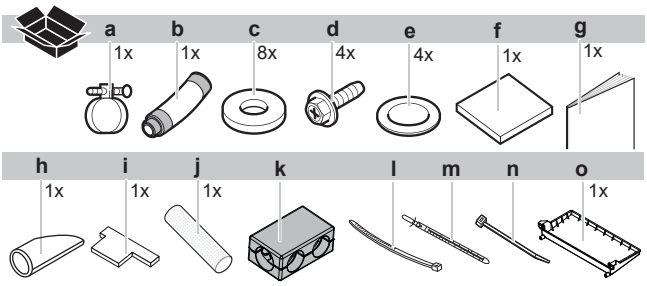

- **a** Metalen klem
- **b** Afvoerslang
- **c** Pakking voor ophangbeugel
- **d** Schroef
- **e** Pakking
- **f** Groot afdichtingskussen voor afvoerslang
- **g** Installatiehandleiding en gebruiksaanwijzing
- **h** Anti-zweetdeksel
- **i** Installatiegids
- **j** Beschermende slang (krimpkous)
- **k** Thermische isolatie voor kleppen (2 leidingen: 1x en 4 leidingen: 2x) (*)
- **l** Kabelbinder voor thermische isolatie klep (2 leidingen: 2x en 4 leidingen: 4x) (*)
- **m** Kabelbinder voor bevestiging lokale kabel als reserveonderdeel x2
- **n** Kabelbinder (hittebestendig) x4
- **o** Onderlekbak
- ***** Alleen modellen met in de fabriek gemonteerde klep

4 Over de units en opties

4.1 Identificatie

4.1.1 Identificatielabel: Ventilo-convector

Locatie

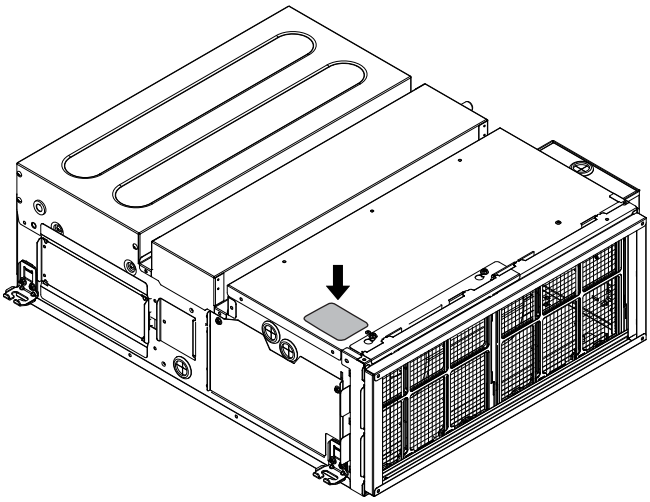

Modelidentificatie

Voorbeeld: F W Q 04 A A T N 5 V1--

Code	Beschrijving
F	Ventilo-convector
W	Water
V	Leiding (middelhoge ESP) BLDC-motor
04	Nominale totale capaciteit (kW) (04=2 kW)
A	Hoofdmodelreeks
A	Kleine modelwijziging
T	2 leidingen
F	4 leidingen
N	Zonder klep
V	3-wegsklep (ON/OFF - 230 V)
T	2-wegsklep (ON/OFF - 230 V)
5	Hendek fabriek
V1	1 fase / 220-240 V/ 50 Hz
-	Geen opties
-	"-", Linkerkant water, Linkerkant elektrische aansluiting "R", Rechterkant water – Linkerkant elektrische aansluiting

5 Installatie unit

5.1 Installatieplaats voorbereiden

WAARSCHUWING

Gebruik ALTIJD niet-brandbare kanalen, thermische isolaties en koppelingen; brandbare materialen kunnen brand veroorzaken.

OPMERKING

De unit moet op ≥2,5 meter van de grond worden geïnstalleerd.

OPMERKING

De unit moet op ≥10 mm van het plafond worden gemonteerd met een luchtaanvoerruimte van ≥150 mm.

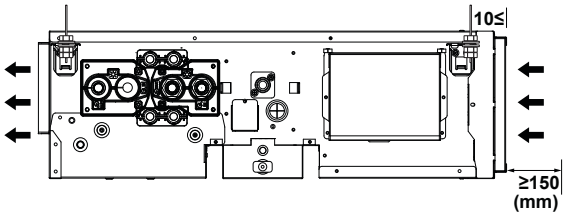

INFORMATIE

Het geluidsdrukniveau is lager dan 70 dBA.

VOORZICHTIG

Toestel is NIET voor iedereen toegankelijk. Installeer het op een beveiligde plaats die niet voor iedereen toegankelijk is.

Deze unit is geschikt voor installatie in een commerciële en in licht industriële omgevingen.

OPMERKING

Wanneer een installatie van onderaf NIET mogelijk is, zoals bij zeer hoge plafonds, moet de toegang tot de unit voor installatie en onderhoud via de bovenkant van het plafond mogelijk zijn.

Kies een installatieplaats waar aan de volgende omstandigheden wordt voldaan en die de goedkeuring van uw klant kan wegdragen.

- Voldoende vrije ruimte rond de unit voor onderhoud en service. De ruimte rond de unit moet voldoende luchtcirculatie en luchtverspreiding toelaten. Zie de ruimte vereist voor de installatie.

- Zorg ervoor dat de zone goed geventileerd wordt. Blokkeer GEEN ventilatieopeningen.
- Controleer of de plaats waarop de unit moet komen, bestand is tegen het gewicht en de trillingen van de unit.
- Zorg ervoor dat bij een waterlek de installatieruimte of de omgeving geen schade oploopt.
- Kies een plaats waar het werkingsgeluid of de warme/koude lucht van de unit geen overlast veroorzaakt en die voldoet aan de geldende wetgeving.
- **Afvoer.** Zorg ervoor dat het condenswater goed kan worden afgevoerd.
- In plaatsen met een slechte ontvangst, moet de afstand 3 m of meer bedragen om elektromagnetische storingen van andere apparatuur te voorkomen en moeten de voedings- en transmissieleidingen in kabelbuizen liggen.
- **Fluorescent lights**. Let op de volgende punten voor de installatie van een draadloze afstandsbediening (gebruikersinterface) in een kamer met fluorescentielampen:
  - Installeer de draadloze afstandsbediening (gebruikersinterface) zo dicht mogelijk bij de binnenunit.
  - Installeer de binnenunit zo ver mogelijk van de fluorescerentielampen.

Installeer de unit NIET op een plaats die vaak als werkplaats wordt gebruikt. In het geval van bouwwerken (bijv. slijpwerk) waar veel stof wordt geproduceerd, MOET de unit worden afgedekt.

Installeer of gebruik de unit niet op onderstaande plaatsen.

- Plaatsen verzadigd met minerale olie, of vol oliedampen of olienevel zoals in een keuken (schade aan plastic onderdelen).
- Plaatsen met bijtende gassen zoals zwavelgas. Koperen leidingen en lasnaden kunnen corroderen.
- Waar de lucht een hoog zoutgehalte heeft, bijvoorbeeld aan de kust, en wanneer er grote spanningsschommelingen zijn (bijv. in een fabriek). Dit geldt tevens voor voertuigen of schepen.
- Op plaatsen met apparatuur die elektromagnetische golven genereert. Elektromagnetische golven kunnen het besturingssysteem storen, zodat het toestel slecht zou werken.
- Op plaatsen met brandgevaar omwille van lekkende ontvlambare gassen (zoals verdunners of benzine), koolstofvezels, ontvlambaar stof.
- De unit mag NIET in een badkamer worden geïnstalleerd.

5.2 Uitwisselbaarheid

De richting van het product moet op de grond worden veranderd.

1 Verwijder de metalen afdekking, de bevestigingsplaat en de lekbakken van de unit.

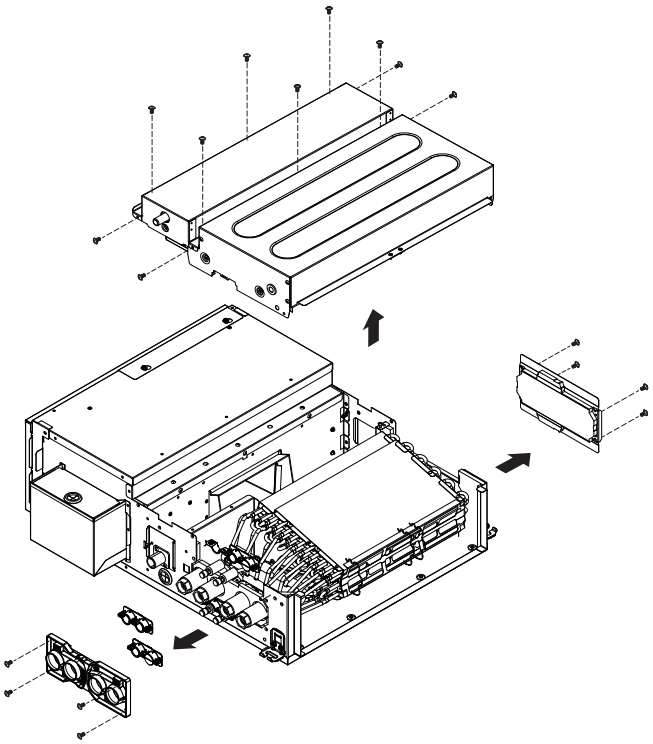

2 Draai de bevestigingsschroeven van de warmtewisselaar los en verwijder de warmtewisselaar uit de unit.

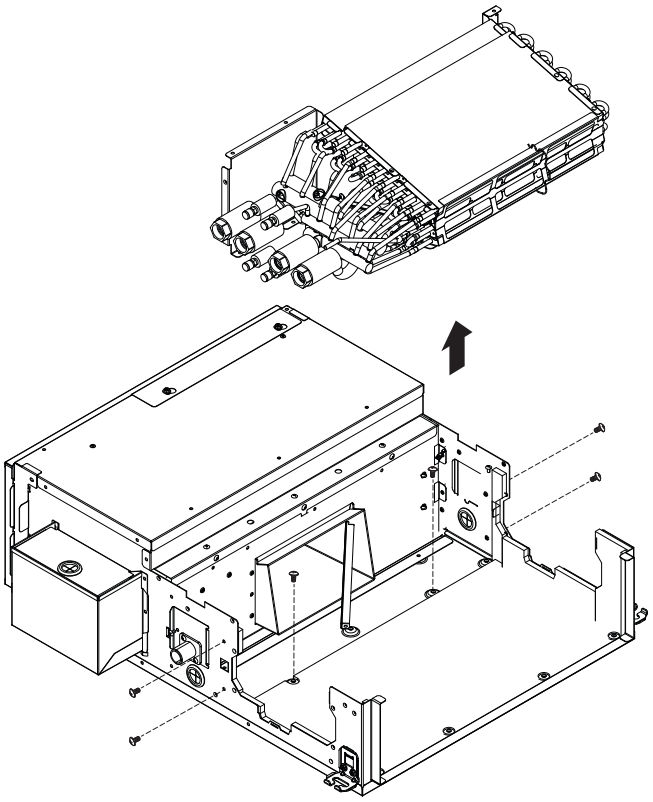

3 Verwijder de steunplaten van de warmtewisselaar.

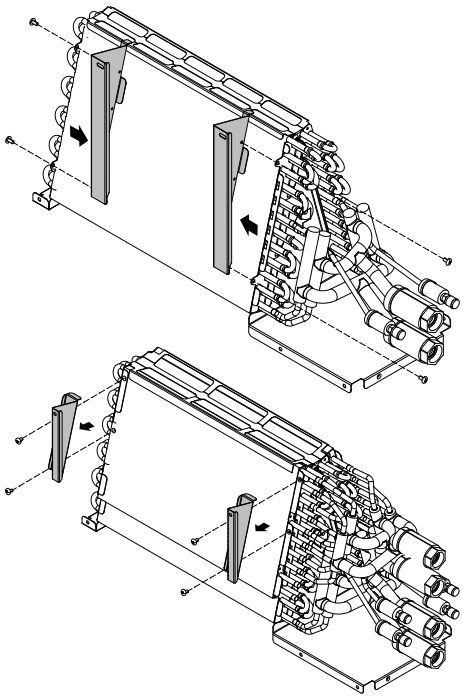

4 Draai de warmtewisselaar in de hieronder aangegeven richting.

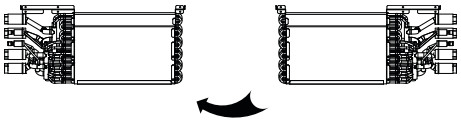

5 Monteer de steunplaten op de warmtewisselaar in de juiste positie, zoals hieronder weergegeven.

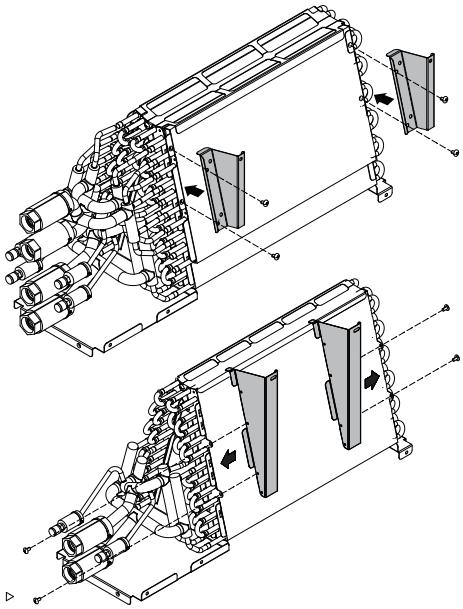

6 Monteer de kunststof onderdelen, de metalen plaat en de afvoerbakken zoals hieronder weergegeven.

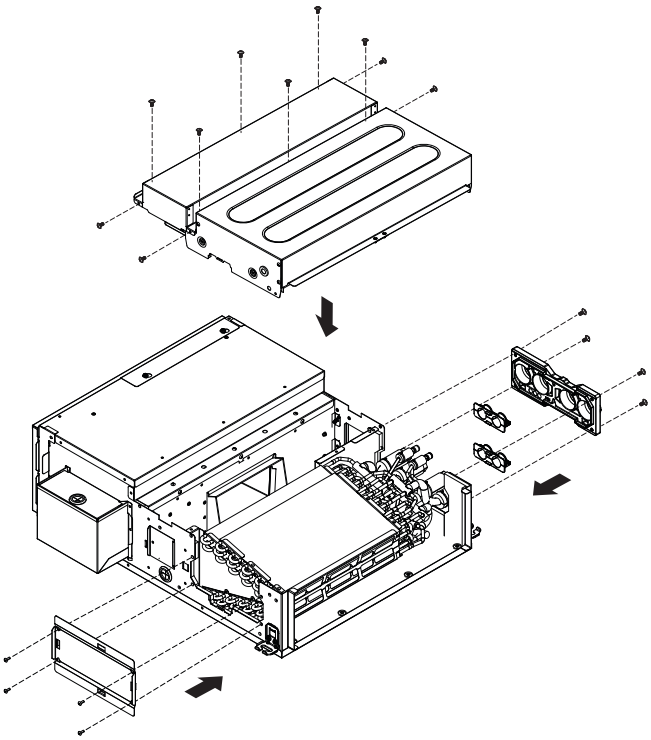

7

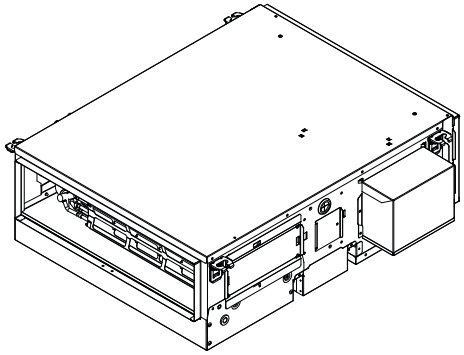

OPMERKING

Gebruik altijd ontluchters bovenaan.

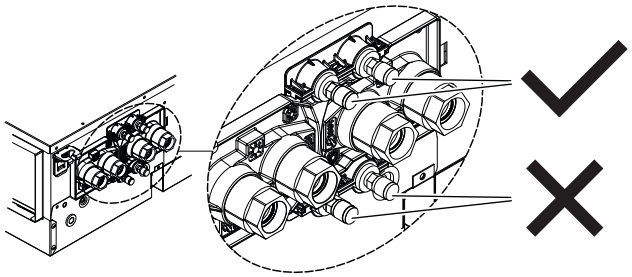

5.3 Montage van de unit

5.3.1 Ophangbouten installeren

Gebruik het schemablad om de plaatsen van de ophangbouten te bepalen (bovenste deel van verpakking). De plaatsen van de ophangbouten staan aangegeven op het schemablad. Bevestig het schemablad aan het plafond om de gaten te boren.

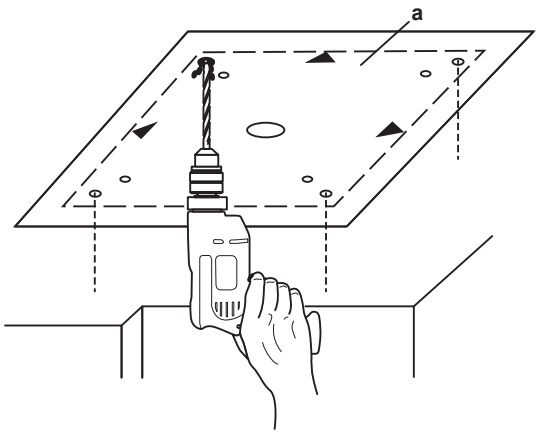

a Schemablad voor montage. (bovenste deel van verpakking)

5.3.2 De unit monteren

Maak de benodigde plafondopening voor installatie op een geschikte plaats. Het kan nodig zijn om het frame van het vals plafond te versterken om het plafond waterpas te houden en trillingen te voorkomen.

Raadpleeg voor details de aannemer.

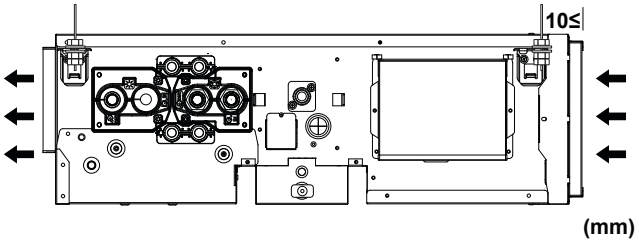

- **Sterkte van het plafond**. Controleer of het plafond sterk genoeg is om het gewicht van de unit te dragen. Als er enig risico bestaat, verstevig dan eerst het plafond en installeer dan pas de unit.
  - Gebruik bij een bestaand plafond ankers.
  - Gebruik bij een nieuw plafond verzonken inzetstukken, verzonken ankers of andere lokaal voorziene onderdelen.

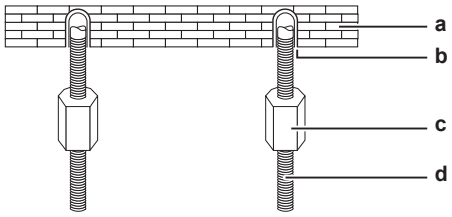

a Plafondtegel
b Anker
c Lange moer of spanschroef
d Ophangbout

- **Ophangbouten.** Gebruik M8~M10 ophangbouten voor de montage. Bevestig de ophangbeugel aan de ophangbout. Bevestig de bout goed met een moer en vulring aan de boven- en onderzijde van de ophangbeugel.

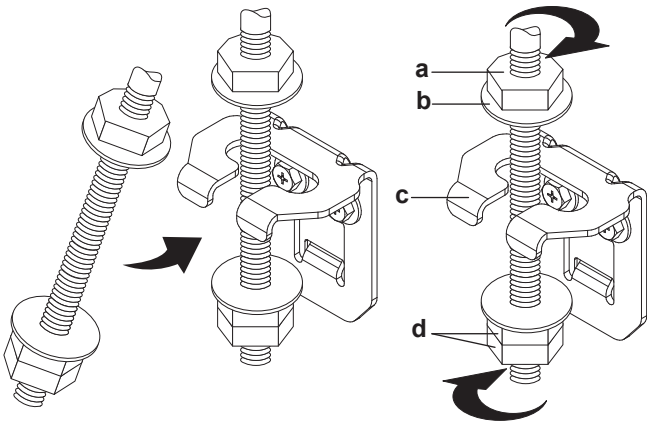

a Moer (lokaal te voorzien)
b Ring (lokaal te voorzien)
c Ophangbeugel
d Dubbele moer (lokaal te voorzien)

- Breng de unit in de juiste positie voor installatie.

Voor modellen rechts:

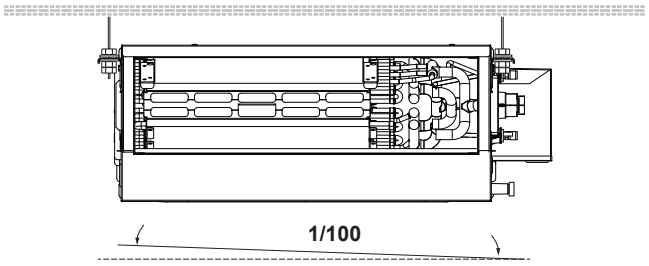

Voor modellen links:

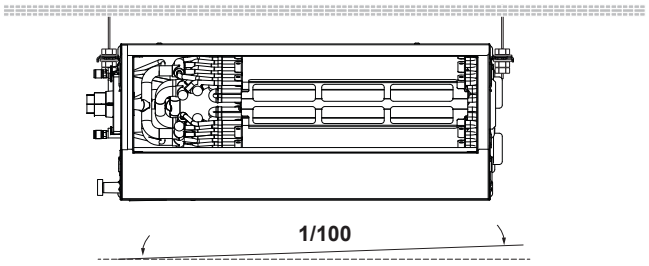

- Controleer of de unit horizontaal waterpas hangt.
- **Waterpas**. Controleer met behulp van een waterpas of een plastic buis met water of de unit op alle 4 hoeken waterpas staat.

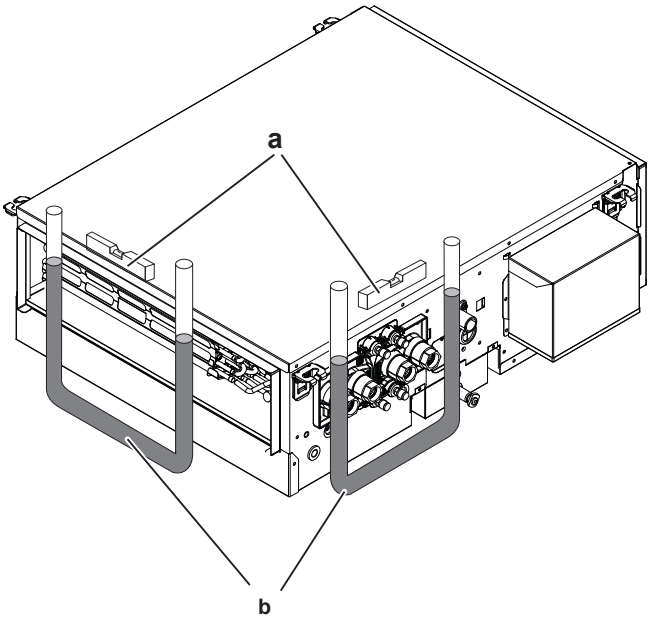

a Niveau

b Plastic buis

OPMERKING

Installeer de unit NIET scheef. **Mogelijk gevolg:** Als de unit tegen de richting van de condenswaterstroom in scheef hangt (de kant van de afvoerleidingen hangt hoger), kan er water gaan lekken.

5.4 Installatie van de waterleiding

5.4.1 De waterleidingen voorbereiden

Controleer de volgende punten vooraleer aan de waterleiding te werken:

- De maximum waterdruk is 1,6 MPa.

De unit is voorzien van een waterinlaat en -uitlaat voor aansluiting op het watercircuit. Het watercircuit moet worden uitgevoerd door een installateur en moet voldoen aan de geldende wetgeving.

- De minimum watertemperatuur is 5°C.
- De maximum watertemperatuur is 90°C.
- De componenten in de lokale leidingen moeten bestand zijn tegen de waterdruk en -temperatuur.
- Voorzie voldoende beveiligingen in het watercircuit om te voorkomen dat de waterdruk de maximaal toegestane werkdruk overschrijdt.
- Voorzie een goede afvoer voor de drukveiligheidsklep (indien voorzien) om te voorkomen dat er water op elektrische onderdelen terechtkomt.
- Voorzie afsluitkranen aan de unit zodat normaal onderhoud kan worden uitgevoerd zonder het systeem te laten leeglopen.
- Voorzie aftapkranen op alle lage punten van het systeem om het circuit bij onderhoud of service aan de unit volledig te laten leeglopen.
- Voorzie ontluchtingsventielen op alle hoge punten in het systeem. De ventielen moeten zich op gemakkelijk toegankelijke punten bevinden.
- Bescherm leidingen tegen fysieke schade.

OPMERKING

Zorg ervoor dat de kwaliteit van het water voldoet aan EU-richtlijn 2020/2184.

OPMERKING

Glycol mag worden gebruikt, maar NOOIT meer dan 40% van het volume. Een groter aandeel glycol zou de hydraulische delen kunnen beschadigen.

OPMERKING

De unit mag ALLEEN in een gesloten-watersysteem worden gebruikt. Gebruik in een open-watercircuit kan leiden tot overmatige corrosie van de waterleiding.

5.4.2 De waterleidingen aansluiten

VOORZICHTIG

De watercirculatie in de unit moet altijd worden geregeld met kleppen. Als de ventilatorconvector uitgeschakeld is, maar water in de unit blijft rondstromen, wordt condensatie gevormd op de unit en kan er water van de unit druppelen.

OPMERKING

Forceer niet bij het aansluiten van de leidingen. Anders kunnen de leidingen van de unit vervormd worden. De unit kan slecht werken als de leidingen vervormd zijn.

OPMERKING

Isoleer alle leidingen. Blote leidingen kunnen condensatie veroorzaken.

GEVAAR: RISICO OP BRANDWONDEN

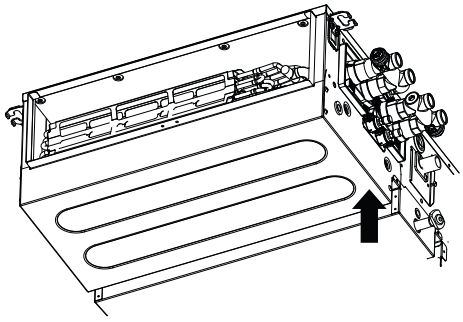

OPMERKING

De voorstellingen van de installatie van de waterleidingen onder de hoofding 'Waterleiding aansluiten' gaan uit van het perspectief in de bovenstaande afbeelding.

FWQ(04/05/07/09/11/14/17/20/25)AA(T/F)(N/T/V)5V1--	FWQ(04/05/07/09/11/14/17/20/25)AA(T/F)(N/T/V)5V1-R
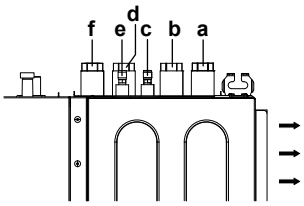	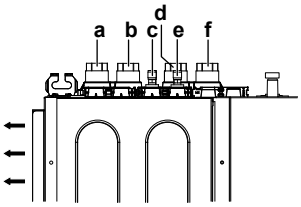

a Warmwateruitlaat (3/4 binnendraad BSP)
b Warmwaterinlaat (3/4 binnendraad BSP)
c Ontluchting verwarmen
d Koeluitlaat (3/4 binnendraad BSP)
e Ontluchting koelen
f Koelinlaat (3/4 binnendraad BSP)

Het watercircuit vullen

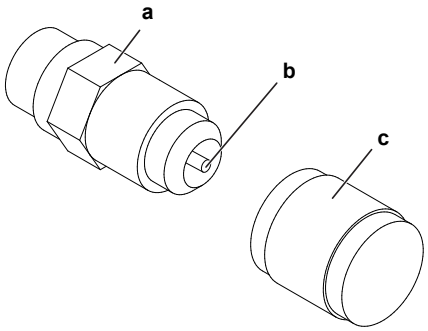

a Ontluchtingsventiel
b Drukveiligheidsklep
c Deksel

Tijdens het vullen van het systeem kan wellicht niet alle lucht eruit worden verwijderd. De resterende lucht wordt verwijderd tijdens de eerste bedrijfsuren van het systeem. De lucht kan uit de unit worden verwijderd via het handmatige ontluchtingsventiel.

1. Open de dop.
2. Duw op de drukveiligheidsklep om de waterkring(en) van de unit te ontluchten.
3. Sluit de dop.
4. Achteraf kan extra water moeten worden bijgevuld (maar nooit via het ontluchtingsventiel).

OPMERKING

Lucht in het watercircuit kan storingen veroorzaken. Tijdens het vullen kan wellicht niet alle lucht uit het circuit worden verwijderd. De resterende lucht zal tijdens de eerste uren in bedrijf van het systeem via de automatische ontluchtingsventielen worden verwijderd. Achteraf kan het nodig zijn extra water te bij te vullen.

OPMERKING

Zorg ervoor dat de kwaliteit van het water voldoet aan EU-richtlijn 2020/2184.

5.5 Installatie afvoerleiding

5.5.1 Richtlijnen bij de installatie van de afvoerleiding

Algemene richtlijnen

- **Leidinglengte.** Houd de afvoerleiding zo kort mogelijk.
- **Leidingmaat.** De leidingmaat moet gelijk aan of groter dan de verbindingsleiding zijn (plastic buis met een nominale diameter van 25 mm en buitendiameter van 32 mm).
- **Helling.** De afvoerleiding moet afhellen (minstens 1/100) om te voorkomen dat er lucht in de leiding blijft zitten. Gebruik ophangbeugels zoals afgebeeld.
- **Condensatie.** Neem maatregelen tegen condensatie. Isoleer de volledige afvoerleiding in het gebouw.
- **Helling.** De afvoerleiding moet afhellen (minstens 1/50) om te voorkomen dat er lucht in de leiding blijft zitten. Gebruik hangstaven zoals afgebeeld.

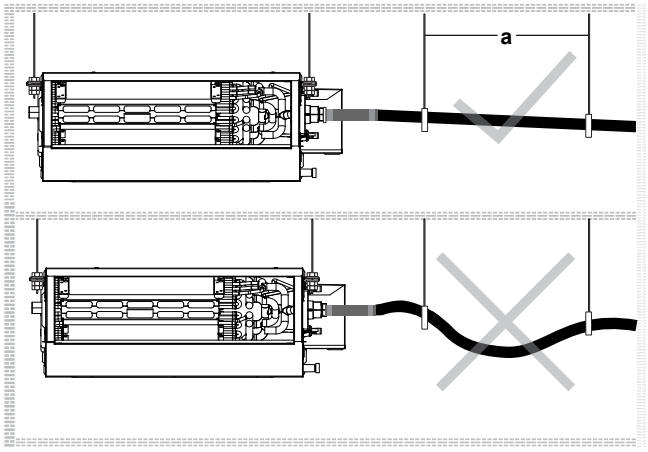

a Ophangbeugel
✓ Toegelaten
✗ Niet toegelaten

- Indien nodig kunt u een stijgleiding installeren om in een helling te voorzien.
  - Afloop afvoerslang: 0~75 mm om belasting op de leiding en luchtbellen te voorkomen.
  - Stijgleiding: ≤300 mm van de unit, ≤675 mm loodrecht op de unit.

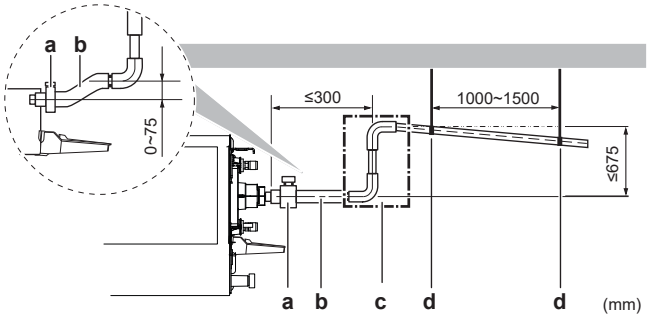

a Metalen klem (accessoire)
b Afvoerslang (accessoire)
c Stijgende afvoerleiding (plastic buis met een nominale diameter van 25 mm en een buitendiameter van 32 mm) (lokaal te voorzien)
d Ophangstaven (lokaal te voorzien)

5.5.2 Afvoerleiding aansluiten

Afvoerleiding aansluiten

OPMERKING

Een slechte aansluiting van de afvoerslang kan lekken veroorzaken en schade berokkenen aan de installatieruimte en de omgeving.

1. Duw de afvoerslang zo ver mogelijk over de afvoeraansluiting.
2. Draai de schroef van de afvoerslang vast op het oppervlak van de lekbak.
3. Controleer op waterlekken.

OPMERKING

Aangezien de unit is uitgerust met een afvoerpomp, kan er wat water blijven staan in de lekbak. Verwijder de rubberen plug (b) om deze leeg te laten lopen en plaats de plug daarna weer goed terug.

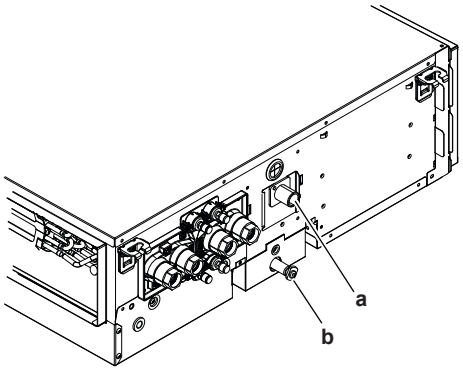

a Afvoeraansluiting
b Rubberen plug

4. Breng de afvoerslang in en bevestig ze met de bevestigingsschroef (accessoire).

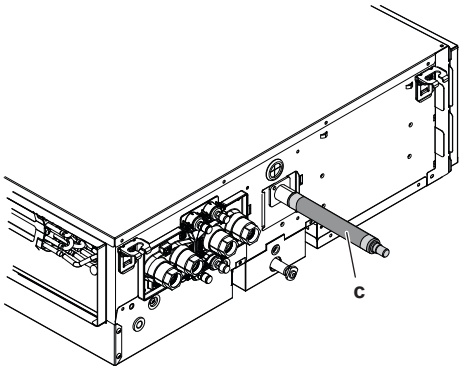

c Afvoerslang

OPMERKING

De unit moet worden gebruikt met een afvoerslang. (Als u deze niet vastzet, kan er water gaan lekken en kunnen trillingen ontstaan.)

5.6 Installatie optionele apparatuur

5.6.1 Optionele apparatuur voorbereiden

INFORMATIE

Optionele apparatuur. Lees ook de installatiehandleiding van de optionele apparatuur bij de installatie hiervan. Afhankelijk van de omstandigheden ter plaatse, kan het gemakkelijker zijn om eerst de optionele apparatuur te installeren.

Optionele uitrusting	Identificatiecode
2-wegsklep - ON/OFF (AC 230 V)	EK02WV2V3W5A
2-wegsklep - ON/OFF (AC 230 V)	EK08WV2V3D5A
2-wegsklep - ON/OFF (AC 230 V)	EK06WV2V3C5A
3-wegsklep - ON/OFF (AC 230 V)	EK02WV3V3W5A
3-wegsklep - ON/OFF (AC 230 V)	EK08WV3V3D5A
3-wegsklep - ON/OFF (AC 230 V)	EK06WV3V3C5A
PICV FAN-Q DN20 HF	E4C2QPICV20D5A
PICV AB-QM 4.0 15 HF	E4C2APICV15D5A
PICV AB-QM 4.0 20 HF	E4C2APICV20D5A
G3-filtermedia (600 mm)	EKAF06G3PQ5A
G3-filtermedia (800 mm)	EKAF08G3PQ5A
G3-filtermedia (1100 mm)	EKAF11G3PQ5A
G3-filtermedia (1500mm)	EKAF15G3PQ5A
G4-filtermedia (600 mm)	EKAF06G4PQ5A
G4-filtermedia (800 mm)	EKAF08G4PQ5A
G4-filtermedia (1100 mm)	EKAF11G4PQ5A
G4-filtermedia (1500 mm)	EKAF15G4PQ5A
Plenum voor uitblaaszijde (voor FWQ(04/05)AA)	EKPLEN1Q5A
Plenum voor uitblaaszijde (voor FWQ(07)AA)	EKPLEN2Q5A
Plenum voor uitblaaszijde (voor FWQ(09/11/14)AA)	EKPLEN3Q5A
Plenum voor uitblaaszijde (voor FWQ(17/20/25)AA)	EKPLEN4Q5A

6 Elektrische installatie

GEVAAR: RISICO OP ELEKTROCUTIE

WAARSCHUWING

Gebruik voor de stroomkabels ALTIJD meeraderige kabel.

WAARSCHUWING

Gebruik een stroombreaker met een contactscheiding van minstens 3 mm om het contact volledig te verbreken onder overspanningscategorie III.

6.1 De elektrische bedrading voorbereiden

WAARSCHUWING

Alle ter plaatse te voorziene bedrading en componenten MOETEN worden geïnstalleerd door een erkende elektricien en MOETEN voldoen aan de geldende wetgeving.

GEVAAR: RISICO OP ELEKTROCUTIE

WAARSCHUWING

Een hoofdschakelaar of een andere manier om te onderbreken, met een contactscheiding in alle polen, MOET voorzien zijn in de vaste bedrading in overeenstemming met de geldende wetgeving.

VOORZICHTIG

- Bij het aansluiten van de voeding: sluit eerst de aardingskabel aan vóór de stroomvoerende draden worden aangesloten.
- Bij het losmaken van de voeding: maak eerst de stroomvoerende draden los vóór de aarding wordt losgemaakt.
- De lengte van de geleiders tussen de trekontlasting van de voedingskabel en de klemmenstrook MOET zodanig zijn dat de stroomvoerende geleiders strak zitten vóór de aardingsgeleider voor het geval dat de voedingskabel wordt losgetrokken van de trekontlasting.

WAARSCHUWING

- Controleer na het uitvoeren van de elektrische werkzaamheden of elk elektrisch onderdeel en elke klem in de schakelkast goed is aangesloten.
- Controleer of alle deksels dicht zijn vooraleer de unit in te schakelen.

WAARSCHUWING

Pas GEEN permanente inductieve of capaciteitslading toe op het circuit zonder te garanderen dat dit de toegestane spanning en stroom voor de apparatuur in gebruik NIET zal overschrijden.

OPMERKING

De in deze handleiding beschreven apparatuur kan elektronische ruis veroorzaken afkomstig van radiofrequentie-energie. De apparatuur voldoet aan specificaties die een redelijke bescherming moeten bieden tegen dergelijke interferentie. De garantie dat in een specifieke installatie geen interferentie zal optreden, kan echter niet worden gegeven.

Het is dan ook aan te raden de apparatuur en elektrische draden op een gepaste afstand van stereotoestellen, pc's, enz. te installeren.

GEVAAR: RISICO OP ELEKTROCUTIE

- Schakel de elektrische voeding volledig UIT vooraleer u het klemmendeksel van de ventilatorconvector verwijdert wanneer u elektrische bedrading aansluit of elektrische onderdelen aanraakt.
- Schakel de elektrische voeding langer dan 10 minuten uit en meet de spanning aan de aansluitklemmen van de condensatoren van de hoofdkring of elektrische onderdelen vooraleer u een onderhoud uitvoert. De spanning MOET minder dan 50 V DC zijn vooraleer u elektrische onderdelen mag aanraken. Raadpleeg het bedradingsschema voor de plaats van de aansluitklemmen.
- Raak elektrische onderdelen NIET aan met natte handen.
- Laat de unit NIET onbewaakt achter wanneer het klemmendeksel verwijderd is.

WAARSCHUWING

- Gebruik ALLEEN koperdraden.
- Alle lokale bedrading moet voldoen aan de geldende wetgeving.
- Alle lokale bedradingen MOETEN conform met het product meegeleverd bedradingsschema worden uitgevoerd.
- Knijp NOOIT gebundelde kabels samen en controleer of ze NIET in contact (kunnen) komen met leidingen of scherpe randen. Zorg dat er geen externe druk wordt uitgeoefend op de klemaansluitingen.
- Vergeet niet aarddraden te leggen. Aard de unit NIET via een nutsleiding, een piekspanningsbeveiliging of de aarding van de telefoon. Een onvolledige aarding kan elektrische schokken veroorzaken.
- Installeer zeker de vereiste zekeringen of stroomonderbrekers.
- Plaats zeker een aardlekschakelaar. Anders bestaat het gevaar dat iemand een elektrische schok krijgt of dat er brand ontstaat.

6–1 Specificaties lokale bedrading

Specificaties	
Aanbevolen overstroomzekering (A)	5
Fase	1
Frequentie (Hz)	50
Spanning (V)	220~240
Spanningsafwijking (%)	±10
Draaddikte (doorsnede mm²)	0,75~1,25
Aardlekschakelaar	Moeten voldoen aan de toepasselijke wetgeving

6.2 De elektrische bedrading aansluiten

GEVAAR: RISICO OP ELEKTROCUTIE

WAARSCHUWING

Gebruik voor de stroomkabels ALTIJD meeraderige kabel.

WAARSCHUWING

Gebruik een stroombreaker met een contactscheiding van minstens 3 mm om het contact volledig te verbreken onder overspanningscategorie III.

OPMERKING

Voorzorgsmaatregelen bij het installeren van voedingskabels:

- Sluit GEEN kabels met een verschillende dikte aan op de voedingsklemmenstrook (loshangende voedingskabels kunnen abnormaal warm worden).
- Ga bij het aansluiten van draden met eenzelfde dikte te werk zoals hierboven afgebeeld.
- Gebruik voor de bedrading de aangegeven stroomdraad en sluit hem stevig aan; maak dan vast om druk van buitenuit op de klemmenstrook te voorkomen.
- Draai de klemschroeven vast met een geschikte schroevendraaier. Een schroevendraaier met een kleine kop beschadigt de schroefkop en maakt degelijk vastzetten onmogelijk.
- Als klemschroeven te vast worden aangespannen, dreigen ze te breken.

OPMERKING

- Volg het bedradingsschema (bij de unit geleverd, op de binnenkant van het servicedeksel).
- Voor instructies over de aansluiting van de optionele apparatuur, zie de bij optionele apparatuur geleverde montagehandleiding.
- Zorg ervoor dat de elektrische bedrading goed zit zodat het servicedeksel nadien weer goed kan worden aangebracht.

De bedrading van de voeding en de bedrading tussen de units moeten gescheiden worden gehouden. Beide bedradingen moeten ALTIJD op minstens 50 mm van elkaar worden gehouden om eventuele elektrische storingen te voorkomen.

OPMERKING

De voedingskabel en de kabel tussen de units moeten van elkaar gescheiden blijven. De bedrading tussen de units en de voedingsbedrading mogen kruisen, maar ze mogen NIET parallel lopen.

1)

VOORZICHTIG

Snijd voorzichtig een opening in het beschermrubber (a) met een geschikt gereedschap en leid de kabel erdoorheen. Ga veilig om met het gereedschap om letsel te voorkomen.

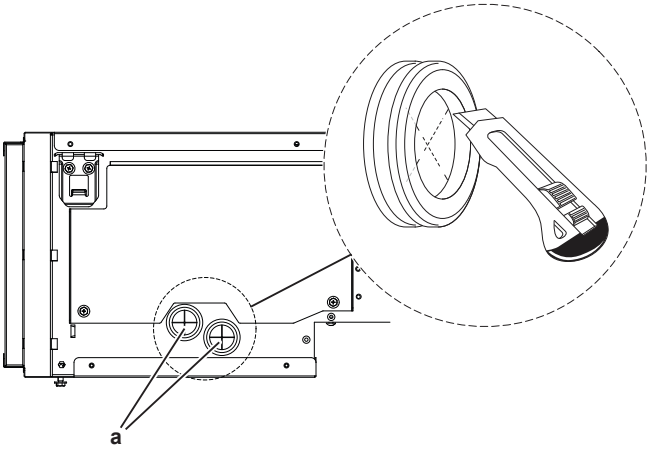

2) Voer eerst de 0-10 V DC-ventilatormodulatiekabel door het beschermrubber (a) en sluit deze aan op de X2M-klem. Zet de kabel vast met de kabelklemmen (b).

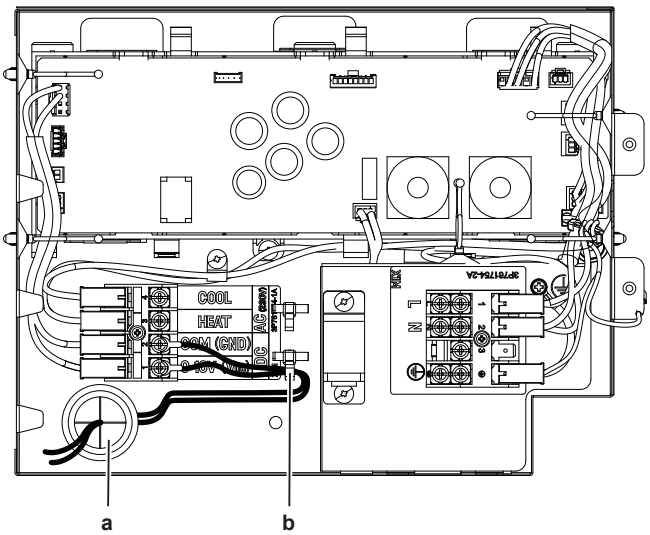

3) Voer de AC-verwarmings- en koelsignaalkabels door het beschermrubber (a) en sluit ze aan vanaf de afstandsbediening op de X2M-klem. Zet de kabels vast met de kabelklemmen (c).

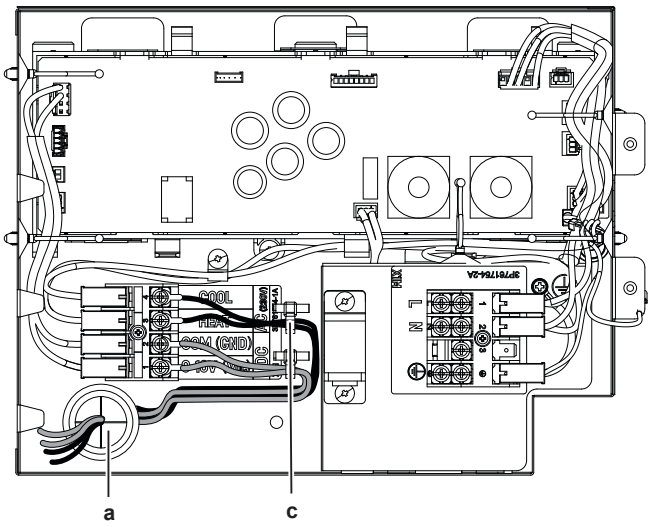

4) Sluit de L-, N- en Earthdraden voor de voeding van de afstandsbediening aan op het onderste deel van de X1M-klem.

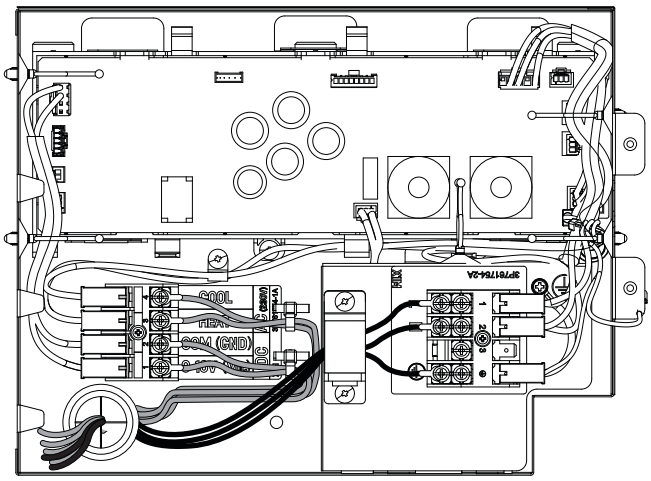

5) Sluit de voedingskabels (L, N, Earth) aan op het bovenste deel van de X1M-klem.

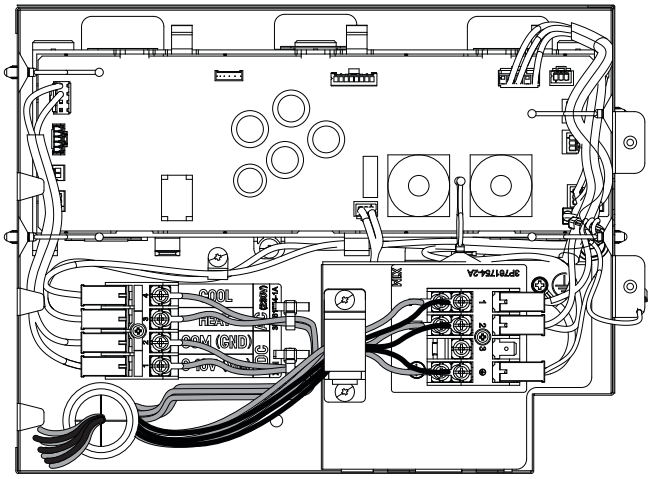

6) Sluit het deksel van de schakelkast nadat u de elektrische aansluitingen hebt voltooid.

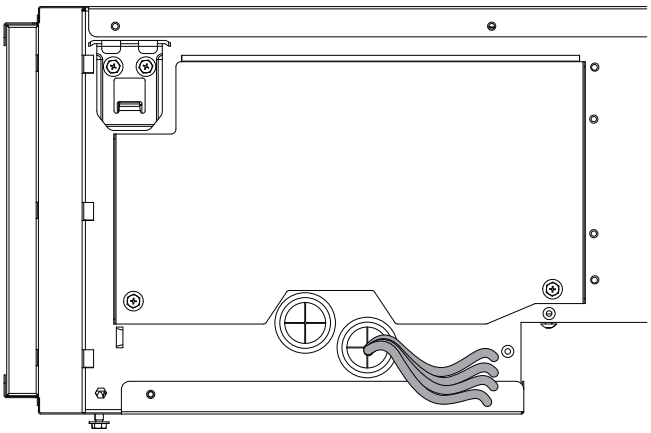

7 Configuratie

7.1 Instelling van de DIP-schakelaar

Snelheid M bij 50 Pa Eurovent-standaardconditie wordt aangegeven. Als de ESP bij snelheid M hoger is dan 50 Pa, kunt u een afname van het vermogen als gevolg van hoge ESP voorkomen door de instelling van de DIP-schakelaar te wijzigen. Raadpleeg FSS voor meer informatie over de instellingen van de DIP-schakelaar en de prestatiespecificaties.

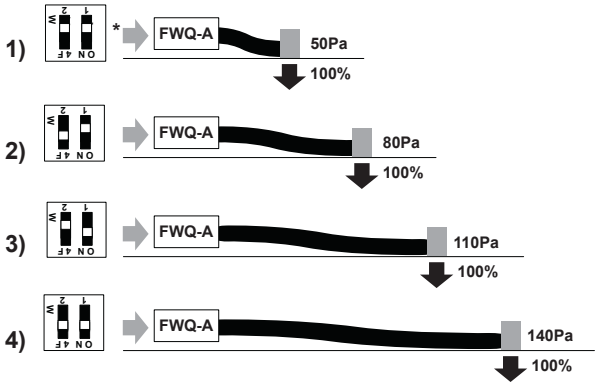

(*) snelheid M 50Pa Eurovent gecertificeerde conditie (fabrieksinstelling).

8 Inbedrijfstelling

OPMERKING

Onderbreek het proefdraaien NIET.

8.1 Controlelijst voor de inbedrijfstelling

1. Controleer na de installatie van de unit de hierna vermelde punten.
2. Sluit de unit.
3. Schakel de unit in.

☐	U leest de volledige installatie-instructies, zoals beschreven in de uitgebreide **handleiding voor de installateur**.
☐	De **binnenunits** zijn goed geïnstalleerd.
☐	Er zijn GEEN **ontbrekende fasen** of **omgekeerde fasen**.
☐	Het systeem is correct **geaard** en de aardingsklemmen zijn vastgedraaid.
☐	De **zekeringen**, **stroomonderbrekers** of de **ter plaatse geïnstalleerde beveiligingsapparatuur** hebben de afmetingen en zijn van het type opgegeven in dit document en zijn NIET overgeslagen.
☐	De **voedingsspanning** stemt overeen met de spanning op het identificatieplaatje van de unit.
☐	Er zijn GEEN **losse aansluitingen** of beschadigde elektrische componenten in de schakelkast.
☐	Er zijn GEEN **beschadigde onderdelen** of leidingen die tegen de binnenkant van de binnen- of buitenunit **gedrukt** worden.
☐	De juiste leidingen werden geplaatst en de **leidingen** zijn goed en op de juiste manier geïsoleerd.

Voor de gebruiker

9 Veiligheidsinstructies voor de gebruiker

Leef altijd de volgende veiligheidsinstructies en voorschriften na.

9.1 Instructies voor veilig gebruik

VOORZICHTIG

Steek GEEN vingers, stokken of andere voorwerpen in de luchtinlaat of -uitlaat. Wanneer de ventilator met hoge snelheid draait, zou dit letsels veroorzaken.

VOORZICHTIG: Kijk uit voor de ventilator!

De unit inspecteren met een draaiende ventilator is gevaarlijk.

Schakel de hoofdschakelaar altijd UIT alvorens onderhoudswerkzaamheden uit te voeren.

VOORZICHTIG

Controleer na langdurig gebruik of de standaard en bevestiging niet beschadigd zijn. Bij beschadiging kan de unit vallen en letsel veroorzaken.

VOORZICHTIG

Langdurige blootstelling van uw lichaam aan de luchtstroom is ongezond.

VOORZICHTIG

Raak de interne delen van de controller NOOIT aan.

GEVAAR: RISICO OP ELEKTROCUTIE

Om het luchtfilter te reinigen, moet u de unit stilleggen en alle voedingen uitschakelen. Anders dreigt u elektrische schokken en letsel op te lopen.

WAARSCHUWING

Zet GEEN brandbare sprays bij de airconditioner en gebruik GEEN sprays in de buurt van de unit. Anders kan er brand ontstaan.

WAARSCHUWING

Controleer vóór het gebruik van de unit of zij correct werd geïnstalleerd door een installateur.

WAARSCHUWING

Het toestel moet worden opgeslagen waar het geen mechanische schade kan oplopen in een voldoende geventileerde ruimte zonder ontstekingsbronnen die continu werken (bijvoorbeeld: een open vuur, een werkend gastoestel of elektrische verwarming). De afmetingen van de ruimte moeten zijn zoals beschreven in de Algemene voorzorgsmaatregel.

WAARSCHUWING

Stop de werking en schakel de voeding UIT als er zich iets abnormaals voordoet (brandgeur, enz.).

Als u de unit onder dergelijke omstandigheden laat werken, kan dit leiden tot een defect, elektrische schok of brand. Neem contact op met uw dealer.

10 Over het systeem

WAARSCHUWING

Wijzig, demonteer, verwijder, herinstalleer of repareer de unit NIET zelf aangezien een verkeerde demontage of installatie een elektrische schok of brand kan veroorzaken. Neem contact op met uw dealer.

OPMERKING

Gebruik het systeem NIET voor andere doeleinden. Gebruik de unit NIET voor het koelen van precisie-instrumenten, voedsel, planten, dieren of kunstwerken, om te voorkomen dat de kwaliteit ervan wordt aangetast.

OPMERKING

Voor latere wijzigingen of uitbreidingen van uw systeem:

Een volledig overzicht van toegelaten combinaties (voor latere systeemuitbreiding) vindt u in de technische data en moet worden geraadpleegd. Neem contact op met uw installateur voor meer informatie en professioneel advies.

11 Voor het gebruik

WAARSCHUWING

Deze unit bevat elektrische en hete onderdelen.

WAARSCHUWING

Controleer vóór het gebruik van de unit of zij correct werd geïnstalleerd door een installateur.

VOORZICHTIG

Stel kleine kinderen, planten of dieren NOOIT rechtstreeks bloot aan de luchtstroom.

Deze gebruiksaanwijzing geldt voor de volgende systemen met standaardbesturing. Neem vóór de ingebruikneming contact op met uw dealer voor informatie over de bediening die overeenstemt met uw systeem en versie. Dit is ook het geval als uw installatie is uitgerust met een op maat ontworpen besturingssysteem.

Bedrijfsstanden:

- Verwarmen en koelen (lucht/lucht).
- Alleen ventileren (lucht/lucht).

Deze gebruiksaanwijzing geeft een niet-beperkend overzicht van de belangrijkste functies van het systeem.

Voor meer informatie over de gebruikersinterface, zie de gebruiksaanwijzing van de geïnstalleerde gebruikersinterface.

12 Werking

12.1 Werkingsbereik

De volgende omstandigheden zijn de standaard bedrijfslimieten. Voor andere omstandigheden, gelieve de dealer te raadplegen.

Bedrijfsstand	Werkingsbereik
Koelen[(a)(b)]	▪ Limiet luchttemperatuur: DB: 15°C~33°C – WB: 11,6°C~29°C ▪ Limiet watertemperatuur (in/uit): 5°C/28°C ▪ Water temperatuurverschil, ΔT: 3~10
Verwarmen	▪ Limiet luchttemperatuur: DB: 15°C~27°C ▪ Limiet watertemperatuur: 35°C~90°C ▪ Water temperatuurverschil, ΔT: 5~20

(a) De limiet van de relatieve luchtvochtigheid in de kamer is RH≤80%.

(b) Condensatie en druppelend water kunnen voorkomen als de unit buiten het werkingsbereik wordt gebruikt.

13 Energie besparen en optimale werking

Neem de volgende voorzorgsmaatregelen in acht om voor een optimale werking van het systeem te zorgen.

- Stel de luchtuitlaat zo in dat de lucht niet rechtstreeks op de aanwezige personen wordt geblazen.
- Pas de kamertemperatuur aan voor een aangename omgeving. Voorkom te sterk verwarmen of koelen.
- Houd bij het koelen rechtstreeks zonlicht uit de kamer met behulp van gordijnen of jaloezieën.
- Verlucht dikwijls. Zorg bij langdurig gebruik vooral voor verluchting.
- Houd deuren en ramen dicht. Als de deuren of ramen open blijven, zal er lucht uit de kamer stromen, met een kleiner koel- of verwarmeffect tot gevolg.
- Koel of verwarm NIET te sterk. Om zuinig om te gaan met energie houdt u de temperatuurinstelling op een gematigd niveau.
- Plaats NOOIT voorwerpen in de buurt van de luchtinlaat of -uitlaat van de unit. Anders kan het verwarmings-/koeleffect afnemen of het systeem uitgeschakeld worden.

OPMERKING

Gebruik het systeem NIET voor andere doeleinden. Gebruik de unit NIET voor het koelen van precisie-instrumenten, voedsel, planten, dieren of kunstwerken, om te voorkomen dat de kwaliteit ervan wordt aangetast.

VOORZICHTIG

Gebruik het systeem NIET wanneer een rookvormig insecticide in de ruimte wordt verspreid. Anders zouden de chemische stoffen zich in de unit kunnen ophopen, met gevaar voor de gezondheid van mensen die overgevoelig zijn voor chemische stoffen.

14 Onderhoud en service

14.1 Voorzorgsmaatregelen inzake onderhoud

GEVAAR: RISICO OP BRANDWONDEN

GEVAAR: RISICO OP ELEKTROCUTIE

OPMERKING

Houd het luchtfilter schoon en controleer regelmatig het luchtdebiet.

WAARSCHUWING

- Schakel ALTIJD de hoofdschakelaar op het voedingspaneel uit of verwijder de zekeringen alvorens u onderhoud of reparatie uitvoert.
- Zorg dat u GEEN geleidend deel aanraakt.
- Spoel de buitenkant van de unit NIET af. Dit kan elektrische schokken of brand veroorzaken.

Om de buitenkant van uw ventilatorconvector te reinigen:

1 Schakel de ventilatorconvector uit.

2 Maak de buitenkant van de ventilatorconvector schoon met een zachte doek.

VOORZICHTIG

- Blokkeer de luchtuitlaat of -inlaat van de unit NIET.
- Leg GEEN vochtige of natte kleren op het luchtuitlaatrooster van de unit.
- Giet GEEN vloeistoffen in de unit.

Reinig uw ventilatorconvector nooit met:

- een agressief chemisch oplosmiddel,
- water heter dan 50°C.

Neem voor onderhoud van uw ventilatorconvector contact op met uw installateur of reparatiebedrijf.

14.2 Voorzorgsmaatregelen voor onderhoud en service

WAARSCHUWING

Vervang NOOIT een zekering door een zekering met een andere waarde of andere draden als een zekering is doorgebrand. Het gebruik van een draad of koperdraad kan een uitval van de unit of brand veroorzaken.

VOORZICHTIG

Controleer na langdurig gebruik of de standaard en bevestiging niet beschadigd zijn. Bij beschadiging kan de unit vallen en letsel veroorzaken.

VOORZICHTIG

Schakel alle stroomtoevoer uit voordat u toegang krijgt tot de aansluitklemmen.

OPMERKING

Vergeet voor het schoonmaken van de warmtewisselaar niet de schakelkast, ventilatormotor, afvoerpomp en vlotterschakelaar te verwijderen. De isolatie van de elektronische componenten kan door water of schoonmaakmiddel worden aangetast, waardoor deze componenten kunnen doorbranden.

WAARSCHUWING

Ga voorzichtig te werk met ladders wanneer u op een hoogte werkt.

OPMERKING

Voer NOOIT zelf een inspectie van of servicewerkzaamheden aan de unit uit. Vraag hier een erkend servicetechnicus voor. Als eindgebruiker mag u wel het luchtfilter reinigen.

14.3 Luchtfilter, aanzuigrooster, luchtuitblaas en buitenpanelen reinigen

VOORZICHTIG

Schakel de unit uit alvorens het luchtfilter, het aanzuigrooster, de luchtuitblaas en de buitenpanelen te reinigen.

OPMERKING

- Schrob NIET te hard wanneer u de lamel wast met water. **Mogelijk gevolg:** Anders kan de coating er afkomen.

Maak schoon met een zachte doek. Gebruik water of een neutraal schoonmaakmiddel voor moeilijk te verwijderen vlekken.

14.3.1 Luchtfilter reinigen

Wanneer het luchtfilter reinigen:

- Vuistregel: Eens om de 6 maand reinigen. Reinig vaker als de lucht in de kamer heel sterk vervuild is.
- Als het vuil niet meer verwijderd kan worden, moet u het luchtfilter vervangen (= optionele uitrusting).

Luchtfilter reinigen:

OPMERKING

Gebruik GEEN water van 50°C of warmer. **Mogelijk gevolg:** Verkleuring en vervorming.

1 Schakel de voeding uit. Het luchtfilter kan aan zowel de rechter- als de linkerkant worden geïnstalleerd. Schuif het filter zoals hierna afgebeeld om het te verwijderen.

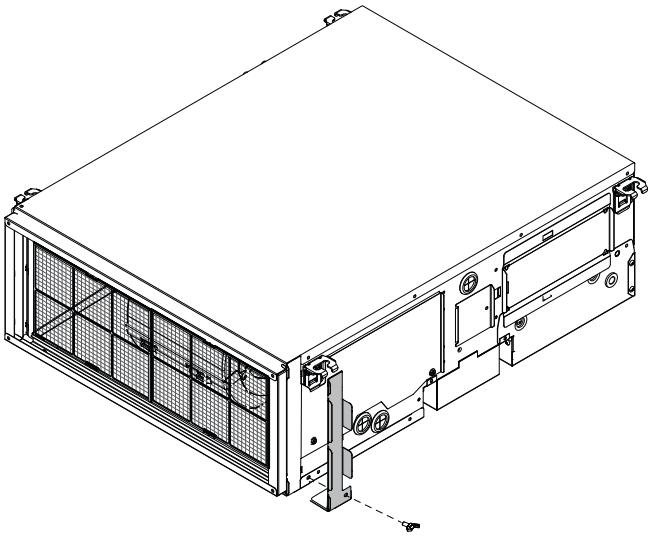

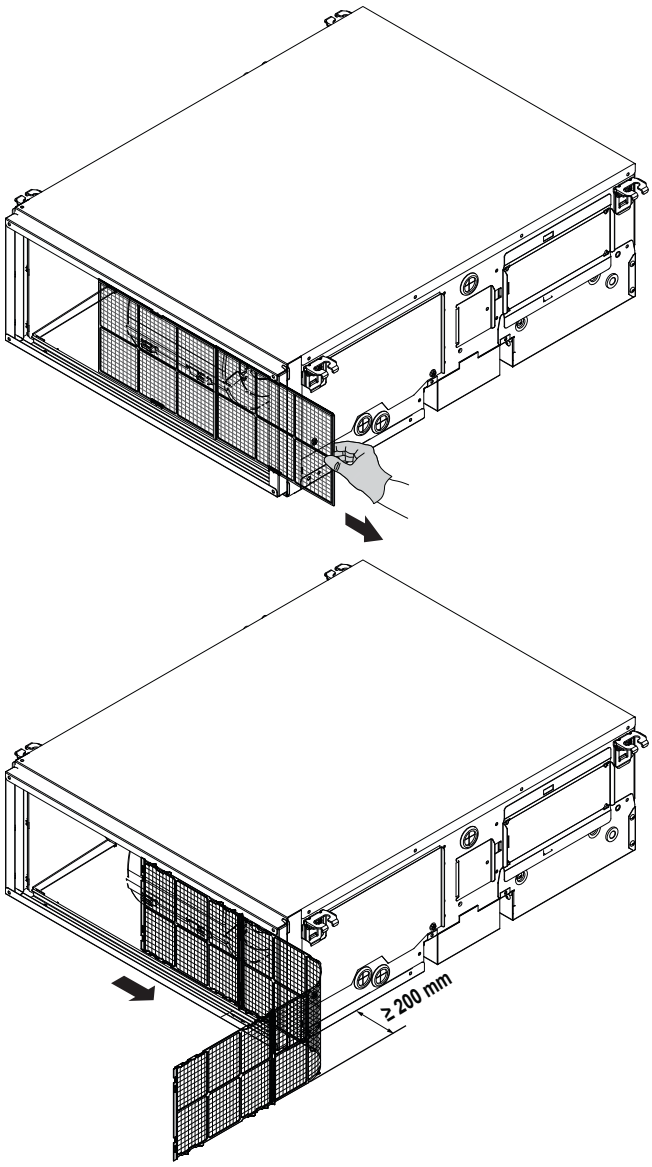

2 Haal de filters van elkaar.

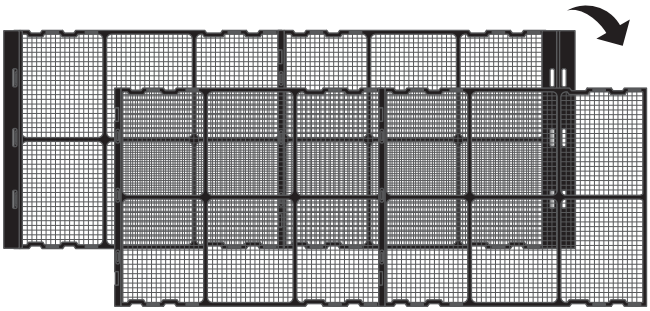

3 Reinig het luchtfilter. Gebruik een stofzuiger of was het luchtfilter met water. Als het filter heel vuil is, gebruik dan een zachte borstel en een mild schoonmaakmiddel.

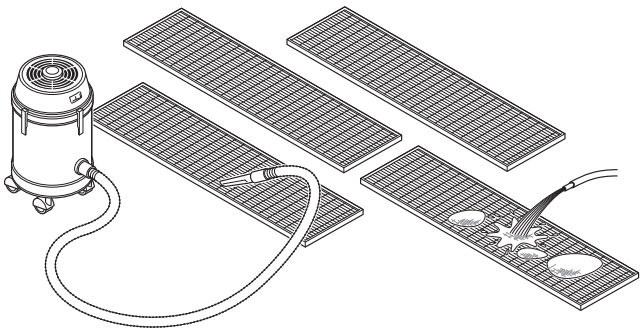

4 Laat het luchtfilter drogen in de schaduw.

5 Plaats het luchtfilter terug en sluit het aanzuigrooster.

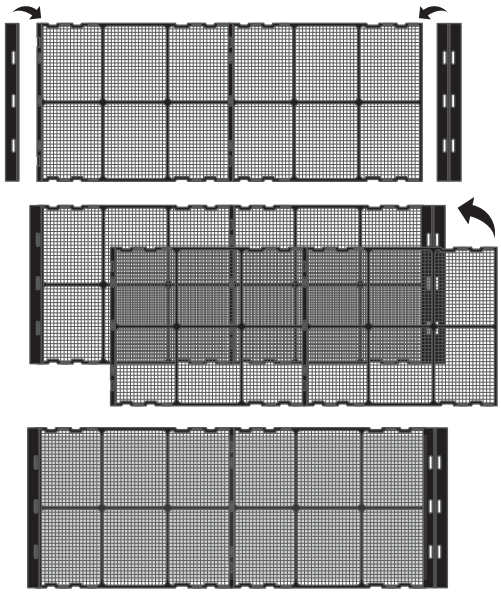

14.4 Onderhoud na een lange periode van stilstand

Bijvoorbeeld aan het begin van het seizoen.

- Controleer en verwijder alles dat de inlaat- en uitlaatopeningen van de binnen- en buitenunits zou kunnen blokkeren.
- Reinig de luchtfilters en behuizingen van de binnenunits (zie "14.3.1 Luchtfilter reinigen" [▶ 16] en Luchtuitblaas en buitenpanelen reinigen).

14.5 Dienst-na-verkoop en garantie

14.5.1 Aanbevelingen voor onderhoud en inspectie

Aangezien zich na verschillende jaren van gebruik stof kan ophopen in de unit, zullen de prestaties van de unit enigszins afnemen. Het demonteren en schoonmaken van de binnenkant van units vereist een zekere technische kennis. Om voor een optimaal onderhoud van uw units te zorgen, raden wij aan de normale onderhoudswerkzaamheden aan te vullen met een onderhouds- en inspectiecontract. Ons dealernetwerk heeft toegang tot een permanente voorraad essentiële onderdelen om uw unit zo lang mogelijk te laten meegaan. Neem contact op met uw dealer voor meer informatie.

Vermeld altijd de volgende informatie wanneer u uw dealer om een interventie vraagt:

- De volledige modelnaam van de unit.
- Het fabricagenummer (vermeld op het naamplaatje van de unit).
- De installatiedatum.

- De symptomen of de storing, en details van het defect.

WAARSCHUWING

Wijzig, demonteer, verwijder, herinstalleer of repareer de unit NIET zelf aangezien een verkeerde demontage of installatie een elektrische schok of brand kan veroorzaken. Neem contact op met uw dealer.

14.5.2 Verkorte onderhouds- en vervangingscycli

De volgende omstandigheden kunnen aanleiding geven tot een kortere "onderhoudscyclus" of "vervangingscyclus":

De unit wordt gebruikt op een plaats waar:

- Hitte en vochtigheid buiten de normale waarden schommelen.
- Grote stroomschommelingen (spanning, frequentie, golfvervorming, enz.) (de unit kan niet worden gebruikt als de stroomschommelingen buiten het toelaatbare bereik vallen).
- Er vaak schokken en trillingen zijn.
- De lucht stof, zout, schadelijke gassen of olienevel zoals zwavelzuur en waterstofsulfide bevat.
- Het toestel frequent wordt gestart en gestopt of lange tijd blijft draaien (sites met airconditioning rond de klok).

Aanbevolen vervangingscyclus voor slijtageonderdelen

Onderdeel	Inspectiecyclus	Onderhoudscyclus (vervangingen en/of reparaties)
Luchtfilter	6 maand	5 jaar
Zekering	1 jaar	10 jaar

INFORMATIE

Het is mogelijk dat schade veroorzaakt door het demonteren of schoonmaken van de binnenkant van units door iemand anders dan onze erkende dealers niet onder de garantie valt.

15 Opsporen en verhelpen van storingen

Als zich één van de volgende problemen voordoet, neem dan onderstaande maatregelen en neem contact op met uw verdeler.

ALLEEN een erkend servicetechnicus mag het systeem repareren.

Storing	Maatregel
Als een beveiliging zoals een zekering, onderbreker of aardlekschakelaar vaak in werking treedt, of als de AAN/UIT-schakelaar niet goed werkt.	Schakel de hoofdvoeding uit.
Als water uit de unit lekt.	Stop de werking.
De bedrijfsschakelaar werkt niet goed.	Schakel de voeding uit.

Als het systeem NIET goed werkt, behalve voor de hiervoor vermelde gevallen, en geen van de vermelde storingen van toepassing is, volg dan de volgende procedures om na te gaan wat er misloopt.

Storing	Maatregel
Indien het systeem helemaal niet werkt.	▪ Controleer of er geen stroomonderbreking is. Wacht tot de stroom is hersteld. ▪ Controleer of er geen zekering is doorgebrand of een onderbreker in werking is gesteld. Vervang indien nodig de zekering of reset de onderbreker.
Het systeem werkt, maar koelt of verwarmt onvoldoende.	▪ Controleer of de luchtinlaat of -uitlaat van de ventilatorconvector niet geblokkeerd is. Verwijder eventuele obstakels en zorg ervoor dat de lucht vrij kan circuleren. ▪ Controleer of het luchtfilter niet verstopt is (zie "14.3.1 Luchtfilter reinigen" [▶ 16]). ▪ Controleer de temperatuurinstelling. ▪ Controleer de instelling van de ventilatorsnelheid op uw gebruikersinterface. ▪ Controleer of er geen deuren of ramen openstaan. Sluit alle deuren en ramen om te voorkomen dat er wind binnenkomt. ▪ Controleer of er niet te veel mensen aanwezig zijn in de kamer tijdens het koelen. Controleer of de warmtebron in de kamer niet te groot is. ▪ Controleer of er geen rechtstreeks zonlicht in de kamer schijnt. Gebruik gordijnen of jaloezieën. ▪ Controleer of de luchtstroomhoek goed is.

Neem na controle van alle bovenstaande punten als u het probleem niet zelf kunt oplossen contact op met uw installateur. Geef hem de symptomen door, de volledige modelnaam van de unit (met indien mogelijk ook het fabricagenummer) en de installatiedatum.

15.1 Verplaatsen

Neem contact op met uw dealer om de volledige unit te verwijderen en opnieuw te installeren. Het verplaatsen van units vereist een zekere technische kennis.

16 Als afval verwijderen

- Units dragen het volgende symbool:

Dit betekent dat u GEEN elektrische en elektronische producten mag mengen met ongesorteerd huishoudelijk afval. Probeer het systeem NIET zelf te ontmantelen: het ontmantelen van het systeem en het behandelen van het koelmiddel, van olie en van andere onderdelen MOET door een erkende installateur conform met de geldende wetgeving uitgevoerd worden.

De units MOETEN voor hergebruik, recyclage en terugwinning bij een gespecialiseerd behandelingsbedrijf worden behandeld. Door ervoor te zorgen dat dit product op de juiste manier wordt weggeworpen, draagt u bij tot het voorkomen van mogelijke negatieve gevolgen voor milieu en menselijke gezondheid. Voor meer informatie, contacteer uw installateur of de plaatselijke overheid.

OPMERKING

Probeer het systeem NIET zelf te ontmantelen: het ontmantelen van het systeem en het behandelen van het koelmiddel, van olie en van andere onderdelen MOETEN conform met de geldende wetgeving uitgevoerd worden. De units MOETEN voor hergebruik, recyclage en terugwinning bij een gespecialiseerd behandelingsbedrijf worden behandeld.

De installateur is verplicht om de goede werking na de installatie te controleren. Neem contact op met uw plaatselijke dealer als er een probleem is met de unit.

Verwijder de schroeven met het gepaste gereedschap. Het product kan worden gedemonteerd zoals hierna afgebeeld.

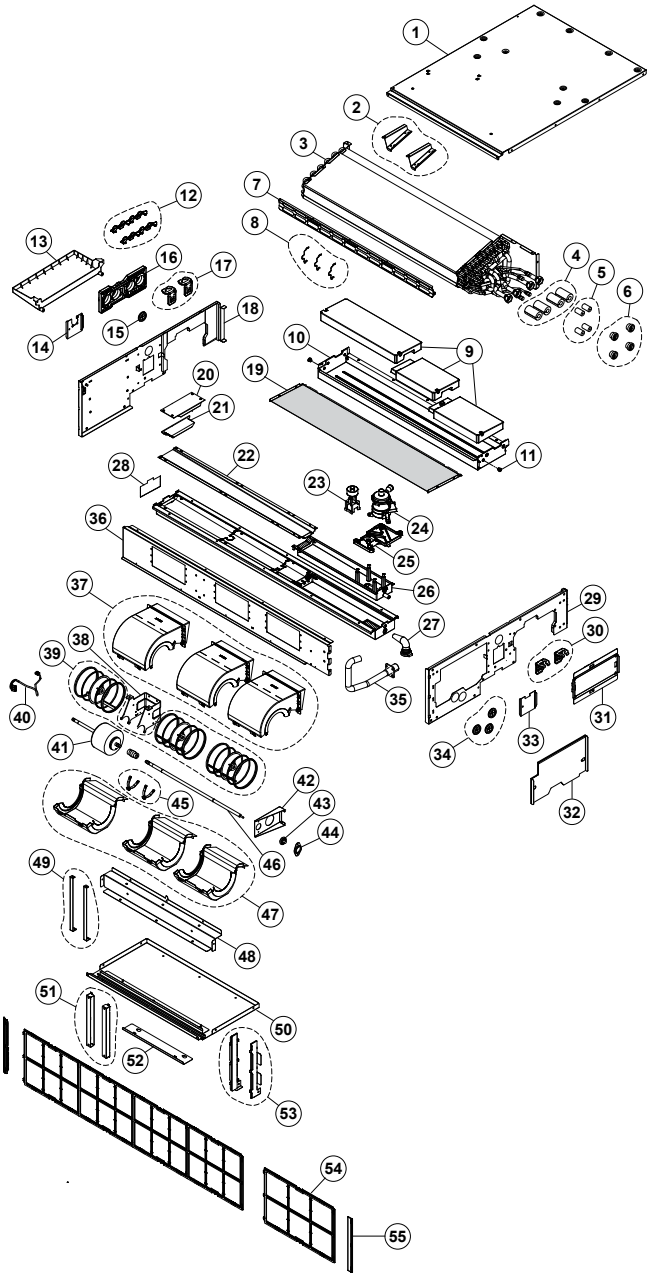

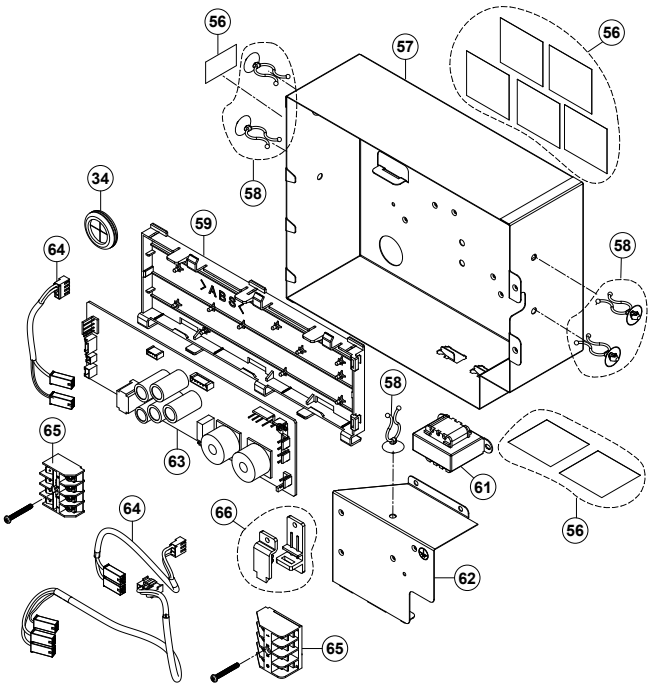

Materiaal	Item
Elektrisch onderdeel	24, 40, 41, 61, 63, 64
Aluminium (lamel) + koper (buis) + verzinkt staal (plaat) + messing	3
Plastic	6, 12, 13, 16, 25, 26, 37, 55, 56, 58, 59, 66
Plastic schuim	4, 5, 6, 9, 19, 28
Plastic + metaal	65
Plastic (frame) + plastic (net)	54
Verzinkt staal	2, 7, 8, 17, 20, 22, 30, 36, 38, 42, 44, 45, 46, 48, 49, 51, 52, 53, 57, 62
Verzinkt staal + plastic schuim	1, 10, 14, 18, 29, 31, 32, 33, 50
Rubber	15, 21, 25, 27, 34, 43

17 Technische gegevens

Een **subset** van de meest recente technische gegevens is beschikbaar op de regionale website van Daikin (publiek toegankelijk). De **volledige set** van de meest recente technische gegevens is beschikbaar op de Daikin Business Portal (authenticatie vereist).

17.1 Bedradingsschema

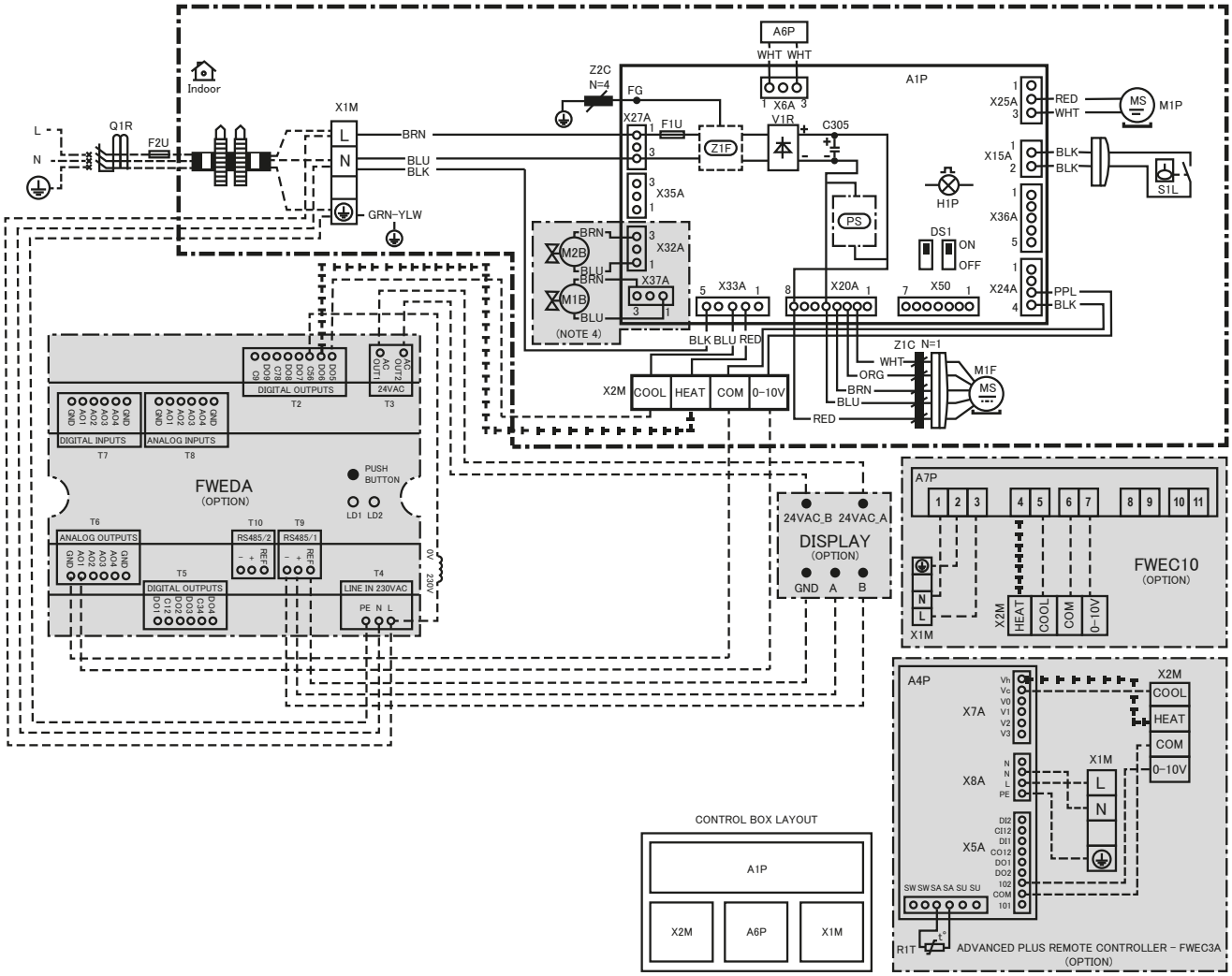

Kleuren:

BLK	Zwart
BLU	Blauw
BRN	Bruin
GRN	Groen
PPL	Paars
ORG	Oranje
RED	Rood
WHT	Wit
YLW	Geel

Opmerkingen:

1 –·—— : 2 LEIDINGEN, 4 LEIDINGEN ⊢⊢⊢ : ALLEEN 4 LEIDINGEN

2

3 ▭▭▭ : KLEMMENSTROOK ⊡: CONNECTOR ▮▮ : VOEDING

ZIE DE INSTALLATIEHANDLEIDING VOOR DE STROOMVEREISTEN.

4 RAADPLEEG DE HANDLEIDING VAN DE EXTERNE AFSTANDSBEDIENING VOOR DE BEDRADING VAN DE AFSTANDSBEDIENING.

5 X32A EN X37A KUNNEN ALLEEN WORDEN AANGESLOTEN OP DE OPGEGEVEN OPTIONELE KLEPPEN VAN DAIKIN

6 EKER*** BIJ GEBRUIK VAN EEN KLEP DIE NIET IN DE OPTIELIJST VOORKOMT, MOET EEN SET WORDEN GEBRUIKT.

Legende bedradingsschema's:

Binnenunit:

A1P	HOOFDPRINTPLAAT
A2P	ELEKTRONISCHE KAART (FWECSAP)
A3P	ELEKTRONISCHE REGELING (FWECSAC)
A4P	ADVANCED PLUS AFSTANDSBEDIENING (FWEC3A)
A5P	ADAPTER PCB (PANEELAANSLUITING)
A6P	REACTORPRINTPLAAT (BINNENIN ELEKTRISCHE COMPONENTENGROEP)
A7P	AFSTANDSBEDIENING (FWEC10)
C305	CONDENSATOR
FG	FRAME-AARDING
F1U	ZEKERING (6,3A, 250V)
F2U	LOKALE ZEKERING
DS1	DIP-SCHAKELAAR OP PRINTPLAAT
H1P	KNIPPERLICHT
L1	CM-SMOORSPOEL (KOELEN)
L2	SPOEL
M1P	MOTOR (AFVOERPOMP)

M1S	DRAAIMOTOR
M2S	
M3S	
M4S	
M5S	
M1F	MOTOR (DC-VENTILATOR)
S1L	VLOTTERSCHAKELAAR
V1R	DIODEBRUG
Q1R	AARDLEKSCHAKELAAR
X1M	KLEMMENSTROOK (VOEDING)
X2M	KLEMMENSTROOK (R/C-SIGNAAL EN KLEPKLEM & VENTILATORMODULATIE)
Z1F	RUISFILTER
Z1C	FERRIETKERN
Z2C	FERRIETKERN
PS	SCHAKELVOEDING
M1B	VERWARMINGSACTUATOR (ALLEEN 4 LEIDINGEN)
M2B	KOELINGSACTUATOR

PCB-aansluitingen:

X6A	DWARSSMOORSPOEL
X15A	VLOTTERSCHAKELAAR
X20A	BLDC-MOTOR
X24A	VENTILATORMODULATIE
X25A	AFVOERPOMP
X27A	VOEDING
X32A	KLEP KOELEN
X33A	R/C-SIGNAAL EN KLEP
X35A	ELEKTRISCHE VERWARMING
X36A	STAPPENMOTOR (SIERPANEEL)
X37A	KLEP VERWARMEN
X50A	SERIËLE COMMUNICATIE

Klemaansluitingen:

0-10 V	0-10 V DC VENTILATORMODULATIE
COM	GEMEENSCHAPPELIJK
HEAT	SIGNAAL VERWARMEN
COOL	SIGNAAL KOELEN

Elektronische plaat (FWEDA)

C56	DO5 /DO6 GEMEENSCHAPPELIJK
DO5	KLEP KOELEN
DO6	KLEP VERWARMEN
AC OUT1	24 Vac LIJN
AC OUT2	24 Vac LIJN
L	FASE
N	NUL
PE	AARDING
+	MODBUS POSITIEF
-	MODBUS NEGATIEF
REF	REFERENTIE
AO1	VENTILATORMODULATIE (0-10V)
GND	AO1 /AO2 GEMEENSCHAPPELIJK

Display (SHINKATOUCHWA) of (SHINKATOUCHBA)

A	POSITIEF
B	NEGATIEF
GND	AARDING (REFERENTIE)
24VAC_A	24 Vac LIJN
24VAC_B	24 Vac LIJN

Connector voor optionele onderdelen:

T2	CONNECTOR (DRADEN BEDRADING KLEP)
T3	CONNECTOR (VOEDING VOOR DISPLAY)
T4	CONNECTOR (VOEDING VOOR MODBUS)
T6	CONNECTOR (DRADEN VENTILATORMODULATIE)
T9	CONNECTOR (MODBUS)
X5A	CONNECTOR (DRADEN VENTILATORMODULATIE)
X7A	CONNECTOR (DRADEN BEDRADING KLEP)
X8A	CONNECTOR (VOEDING VOOR DISPLAY)

17.2 Afmetingen

Overzicht

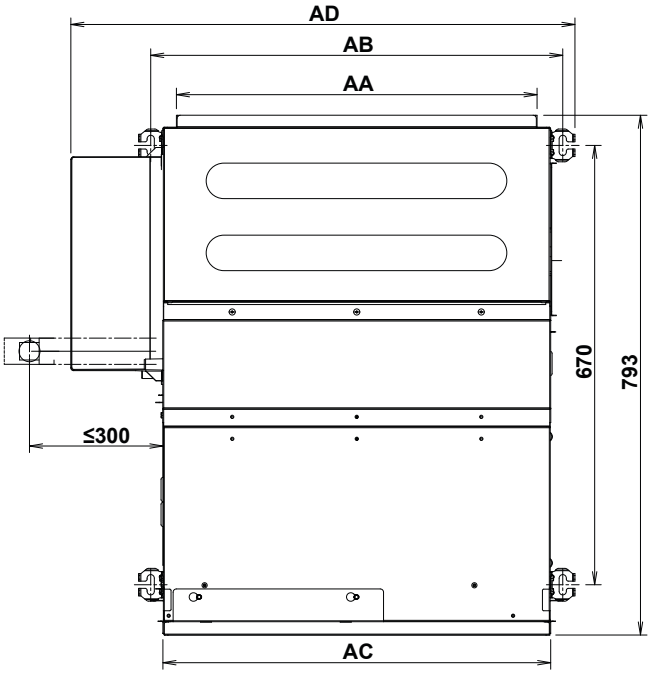

Model	AA	AB	AC	AD
FWQ04AA , FWQ05AA	550	629	592	769
FWQ07AA	700	779	742	919
FWQ09AA , FWQ11AA , FWQ14AA	1060	1139	1102	1279
FWQ17AA , FWQ20AA , FWQ25AA	1480	1559	1522	1699

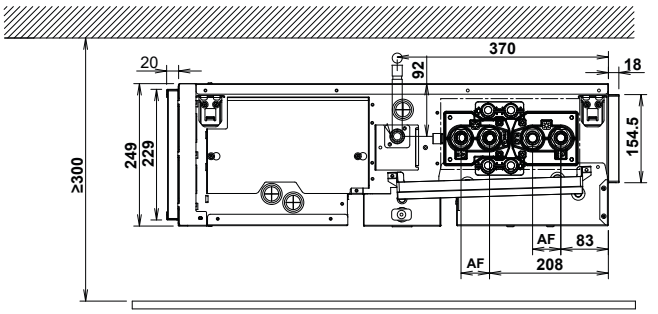

Model	AF (mm)
FWQ(04/05/07/09/11/14)AA	50
FWQ(17/20/25)AA	44

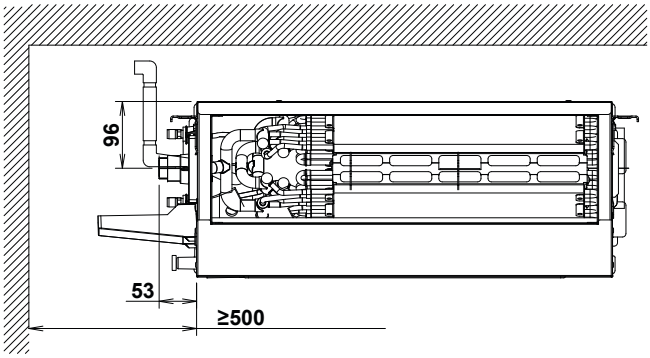

18 Informatievereisten voor ecologisch ontwerp

$P_{rated,c}$	$P_{rated,c}$	$P_{rated,h}$	P_{elec}	L_{WA}
GB Cooling capacity (sensible)	GB Cooling capacity (latent)	GB Heating capacity	GB Total electric power input	GB Sound power level (per speed setting, if applicable)
D Kühlleistung (sensibel)	D Kühlleistung (latent)	D Heizleistung	D Elektrische Gesamtleistungsaufnahme	D Schallleistungspegel (je Geschwindigkeitseinstellung, falls zutreffend)
F Puissance de rafraîchissement (sensible)	F Puissance de rafraîchissement (latente)	F Puissance de chauffage	F Entrée électrique totale	F Niveau de puissance sonore (par réglage de vitesse, le cas échéant)
NL Koelcapaciteit (voelbaar)	NL Koelcapaciteit (latent)	NL Verwarmingscapaciteit	NL Totaal opgenomen vermogen	NL Geluidsvermogenniveau (per snelheidsinstelling, indien van toepassing)
E Capacidad de refrigeración (sensibilidad)	E Capacidad de refrigeración (latente)	E Capacidad de calefacción	E Potencia eléctrica de entrada total	E Nivel de potencia acústica (según ajuste de velocidad, si corresponde)
I Capacità di raffreddamento (sensibile)	I Capacità di raffreddamento (latente)	I Capacità di riscaldamento	I Potenza elettrica totale assorbita	I Livello di potenza sonora (per velocità impostata, se applicabile)
GR Απόδοση ψύξης (αισθητή)	GR Απόδοση ψύξης (λανθάνουσα)	GR Απόδοση θέρμανσης	GR Συνολική ηλεκτρική ισχύς εισόδου	GR Στάθμη ηχητικής ισχύος (ανάρύθμιση ταχύτητας, εφόσον διατίθεται)
P Capacidade de arrefecimento (sensível)	P Capacidade de arrefecimento (latente)	P Capacidade de aquecimento	P Entrada de potência elétrica total	P Nível de potência acústica (por regulação de velocidade, se aplicável)
TR Soğutma kapasitesi (duyarlı)	TR Soğutma kapasitesi (gizli)	TR Isıtma kapasitesi	TR Çekilen toplam elektrik gücü	TR Ses gücü seviyesi (mümkünse hız ayarı başına)
RUS Хладопроизводительность (явная)	RUS Хладопроизводительность (скрытая)	RUS Теплопроизводительность	RUS Общаяпотребляемая электрическая мощность	RUS Уровень звукового давления (согласно настройке скорости, если применимо)
S Kylningskapacitet (känslig)	S Kylningskapacitet (latent)	S Värmekapacitet	S Total effektingång	S Ljudeffektsnivå (per hastighetsinställning, om tillämpligt)
N Avkjølingskapasitet (følbar)	N Avkjølingskapasitet (latent)	N Oppvarmingskapasitet	N Total elektrisk strømeffekt	N Nivå på lydeffekt (per hastighetsinnstilling, hvis tilgjengelig)
CZ Chladicí výkon (citelný)	CZ Chladicí výkon (latentní)	CZ Topný výkon	CZ Celkový elektrický příkon	CZ Hladina akustického výkonu (dle nastavení otáček pokud je to použitelné)
HR Kapacitet hlađenja (osjetljivo)	HR Kapacitet hlađenja (latentno)	HR Kapacitet grijanja	HR Ukupna primljena snaga električne energije	HR Razina jačine zvuka (postavka prema brzini, ako je primjenjivo)
H Hűtési teljesítmény (érzékeny)	H Hűtési teljesítmény (látens)	H Fűtési teljesítmény	H Teljes áramforrás-bemenet	H Hangerőszint (sebességszintenként, ha alkalmazható)
RO Capacitate de răcire (fără dezumidificare)	RO Capacitate de răcire (cu dezumidificare)	RO Capacitate de încălzire	RO Consum total de putere	RO Nivel presiune sonoră (în funcţie de turaţie, dacă este cazul)
SLO Moč hlajenja (zaznavna)	SLO Moč hlajenja (latentna)	SLO Moč ogrevanja	SLO Skupna vhodna električna moč	SLO Raven zvočne moči (glede na nastavitev hitrosti, če se uporablja)
SK Kapacita chladenia (účelná)	SK Kapacita chladenia (latentná)	SK Výkon ohrevu	SK Celkový elektrický príkon	SK Úroveň akustického tlaku (na príslušné nastavenie rýchlosti, ak sa používa)
BG Капацитет на охлаждане (практически)	BG Капацитет на охлаждане (потенциален)	BG Отоплителна мощност	BG Обща входяща електрическа мощност	BG Ниво на звуковата мощност (за различните настройки на оборотите, ако е приложимо)
PL Wydajność chłodnicza (jawna)	PL Wydajność chłodnicza (utajona)	PL Wydajność grzewcza	PL Całkowita pobierana energia elektryczna	PL Poziom mocy dźwięku (dla ustawienia prędkości, jeśli dotyczy)
DK Kølekapacitet (mærkbart)	DK Kølekapacitet (skjult)	DK Varmekapacitet	DK Total elektrisk strømforsyning	DK Støjniveau (efter hastighedsindstilling hvis relevant)
FIN Jäähdytyskapasiteetti (järkevä)	FIN Jäähdytyskapasiteetti (latentti)	FIN Lämmitysteho	FIN Sähkötehon kokonaistulo	FIN Äänen tehotaso (nopeusasetuksen mukaan, jos sovellettavissa)
EST Jahutusvõimsus (mõõdukas)	EST Jahutusvõimsus (latentne)	EST Küttevõimsus	EST Kogu elektriline sisendvõimsus	EST Helivõimsuse tase (võimalusel olenevalt määratud kiirusest)
LV Dzesēšanas kapacitāte (jūtamā)	LV Dzesēšanas kapacitāte (latentā)	LV Apsildes kapacitāte	LV Kopējā elektriskā ieejas jauda	LV Skaņas intensitātes līmenis (attiecīgā gadījumā – katram ātruma iestatījumam)
LT Vėsinimo galia (tikroji)	LT Vėsinimo galia (latentinė)	LT Šildymo galia	LT Bendroji elektros vartojamoji galia	LT Garso galios lygis (vienai greičio nuostatai, jei taikytina)
AL Kapaciteti i ftohjes (sensibël)	AL Kapaciteti i ftohjes (në gjendje gjumi)	AL Kapaciteti i ngrohjes	AL Konsumi total i energjisë elektrike	AL Niveli i fuqisë së tingullit (për cilësim shpejtësie, nëse aplikohet)
SRB Kapacitet hlađenja (opipljiv)	SRB Kapacitet hlađenja (latentan)	SRB Kapacitet grejanja	SRB Ukupna ulazna električna snaga	SRB Nivo zvučne snage (po podešenoj brzini, ako je primenljivo)

	Prated,c(sensible)	Prated,c (latent)	Prated,h	Pelec	Lwa Inlet+Rad	Lwa outlet duct		Prated,c(sensible)	Prated,c (latent)	Prated,h	Pelec	Lwa Inlet+Rad	Lwa outlet duct
	kW	kW	kW	kW	dB	dB		kW	kW	kW	kW	dB	
FWQ04AAF	1,6	0,5	2,5	0,045	49	46	FWQ04AAT	1,8	0,6	2,8	0,045	50	47
FWQ05AAF	1,9	0,6	2,9	0,056	52	49	FWQ05AAT	2,1	0,7	3,3	0,056	53	50
FWQ07AAF	2,6	0,7	3,6	0,069	56	53	FWQ07AAT	2,9	0,9	4,0	0,069	57	54
FWQ09AAF	3,3	0,9	4,4	0,072	54	51	FWQ09AAT	3,7	1,0	4,9	0,072	55	52
FWQ11AAF	4,3	1,1	5,6	0,126	55	52	FWQ11AAT	4,7	1,2	6,5	0,126	56	53
FWQ14AAF	5,4	1,3	6,6	0,149	60	57	FWQ14AAT	5,9	1,6	7,7	0,149	61	58
FWQ17AAT	6,5	1,5	7,6	0,110	58	55	FWQ17AAT	7,1	1,8	8,8	0,110	59	56
FWQ20AAF	6,7	2,6	9,0	0,160	58	55	FWQ20AAT	7,4	3,0	10,2	0,160	59	56
FWQ25AAF	7,9	2,9	10,4	0,200	59	56	FWQ25AAT	8,6	3,3	11,08	0,200	60	57

DAIKIN ISITMA VE SOĞUTMA SİSTEMLERİ SAN. TİC. A.Ş.
Gülsuyu Mahallesi, Fevzi Çakmak Caddesi, Burçak Sokak, No:20, 34848 Maltepe
İSTANBUL / TÜRKİYE
Tel: 0216 453 27 00
Faks: 0216 671 06 00
Çağrı Merkezi: 444 999 0
Web: www.daikin.com.tr

Copyright 2025 Daikin

DAIKIN EUROPE N.V.
Zandvoordestraat 300, B-8400 Oostende, Belgium

3P756931-6N 2026.06