DAIKIN

Navodila za montažo in uporabo

VRV sistemske klimatizirne naprave

FXFQ20AVEB
FXFQ25AVEB
FXFQ32AVEB
FXFQ40AVEB
FXFQ50AVEB
FXFQ63AVEB
FXFQ80AVEB
FXFQ100AVEB
FXFQ125AVEB

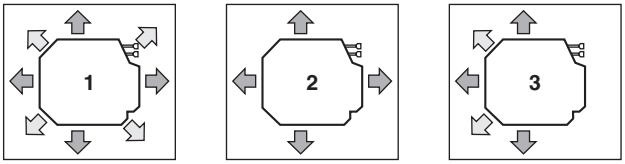

1

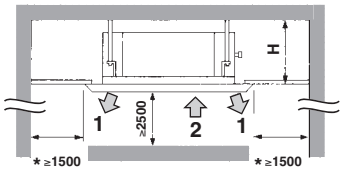

2

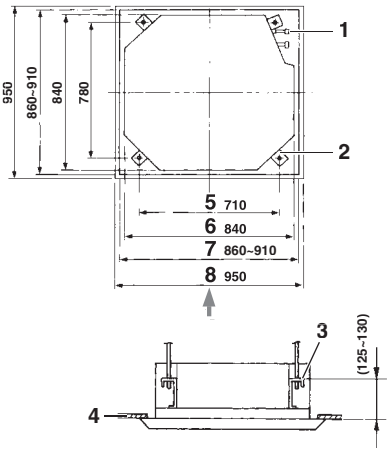

3

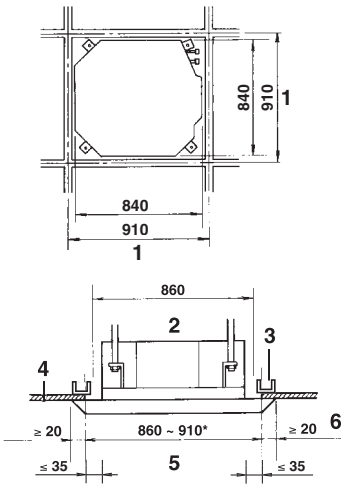

4

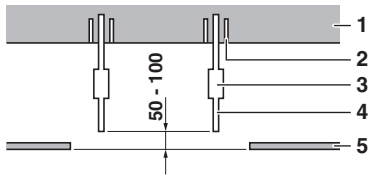

5

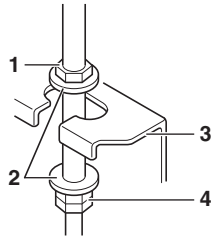

6

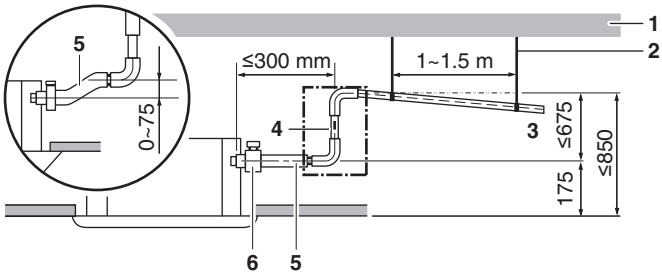

7

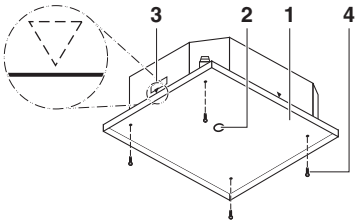

8

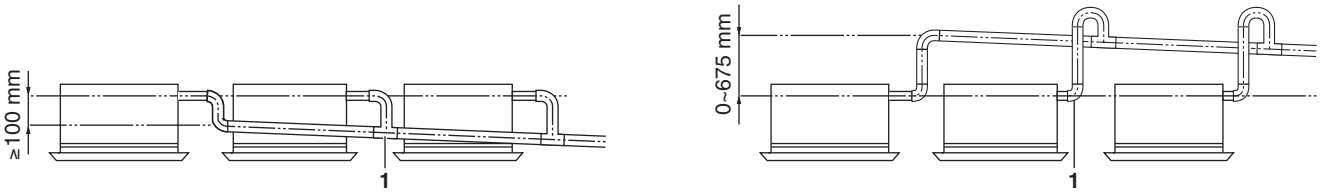

9

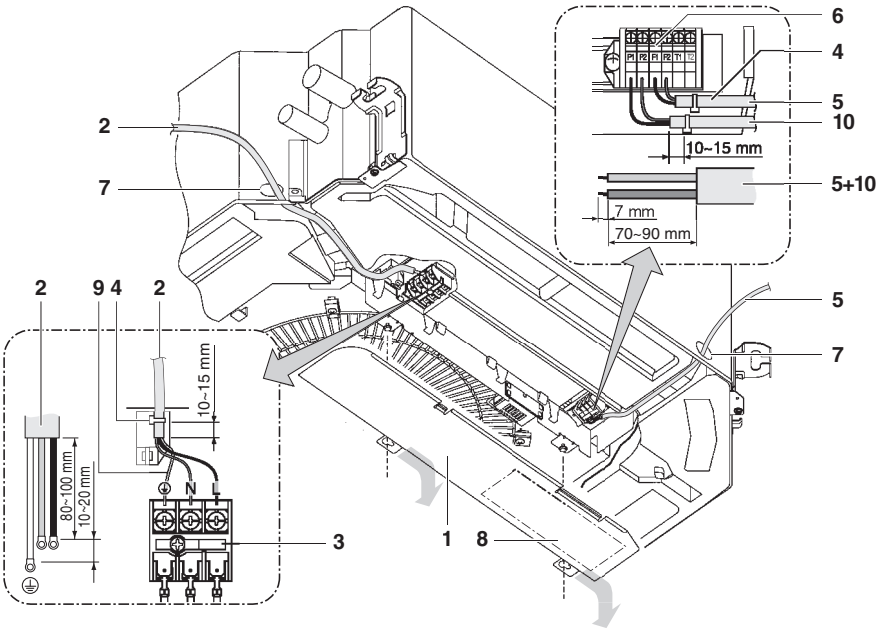

10

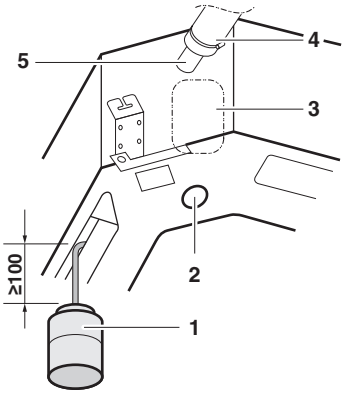

11

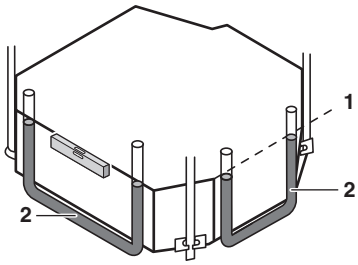

12

CE - DECLARATION-OF-CONFORMITY
CE - KONFORMITÄTSERKLÄRUNG
CE - DECLARATION-DE-CONFORMITE
CE - CONFORMITEITSVERKLARING
CE - DECLARACION-DE-CONFORMIDAD
CE - DICHIARAZIONE-DI-CONFORMITA
CE - ΔΗΛΩΣΗ ΣΥΜΜΟΡΦΩΣΗΣ
CE - DECLARAÇÃO-DE-CONFORMIDADE
CE - ЗАЯВЛЕНИЕ-О-СООТВЕТСТВИИ
CE - OPFYLDELSESERKLÆRING
CE - FÖRSÄKRAN-OM-ÖVERENSTÄMMELSE
CE - ERKLÆRING OM-SAMSVAR
CE - ILMOITUS-YHDENMUKAISUUDESTA
CE - PROHLÁŠENÍ-O-SHODĚ
CE - IZJAVA-O-USKLAĐENOSTI
CE - MEGFELELŐSÉGI-NYILATKOZAT
CE - DEKLARACJA-ZGODNOŚCI
CE - DECLARAŢIE-DE-CONFORMITATE
CE - IZJAVA O SKLADNOSTI
CE - VASTAVUSDEKLARATSIOON
CE - ДЕКЛАРАЦИЯ-ЗА-СЪОТВЕТСТВИЕ
CE - ATITIKTIES-DEKLARACIJA
CE - ATBILSTĪBAS-DEKLARĀCIJA
CE - VYHLÁSENIE-ZHODY
CE - UYUMLULUK-BİLDİRİSİ

Daikin Industries Czech Republic s.r.o.

01 (GB) declares under its sole responsibility that the air conditioning models to which this declaration relates:
02 (D) erklärt auf seine alleinige Verantwortung daß die Modelle der Klimageräte für die diese Erklärung bestimmt ist:
03 (F) déclare sous sa seule responsabilité que les appareils d'air conditionné visés par la présente déclaration:
04 (NL) verklaart hierbij op eigen exclusieve verantwoordelijkheid dat de airconditioning units waarop deze verklaring betrekking heeft:
05 (E) declara baja su única responsabilidad que los modelos de aire acondicionado a los cuales hace referencia la declaración:
06 (I) dichiara sotto sua responsabilità che i condizionatori modello a cui è riferita questa dichiarazione:
07 (GR) δηλώνει με αποκλειστική της ευθύνη ότι τα μοντέλα των κλιματιστικών συσκευών στα οποία αναφέρεται η παρούσα δήλωση:
08 (P) declara sob sua exclusiva responsabilidade que os modelos de ar condicionado a que esta declaração se refere:
09 (RUS) заявляет, исключительно под свою ответственность, что модели кондиционеров воздуха, к которым относится настоящее заявление:
10 (DK) erklærer under eneansvar, at klimaanlægmodellerne, som denne deklaration vedrører:
11 (S) deklarerar i egenskap av huvudansvarig, att luftkonditioneringsmodellerna som berörs av denna deklaration innebär att:
12 (N) erklærer et fullstendig ansvar for at de luftkondisjoneringsmodeller som berøres av denne deklarasjon innebærer at:
13 (FIN) ilmoittaa yksinomaan omalla vastuullaan, että tämän ilmoituksen tarkoittamat ilmastointilaitteiden mallit:
14 (CZ) prohlašuje ve své plné odpovědnosti, že modely klimatizace, k nimž se toto prohlášení vztahuje:
15 (HR) izjavljuje pod isključivo vlastitom odgovornošću da su modeli klima uređaja na koje se ova izjava odnosi:
16 (H) teljes felelősségе tudatában kijelenti, hogy a klímaberendezés modellek, melyekre e nyilatkozat vonatkozik:
17 (PL) deklaruje na własną i wyłączną odpowiedzialność, że modele klimatyzatorów, których dotyczy niniejsza deklaracja:
18 (RO) declară pe proprie răspundere că aparatele de aer condiţionat la care se referă această declaraţie:
19 (SLO) z vso odgovornostjo izjavlja, da so modeli klimatskih naprav, na katere se izjava nanaša:
20 (EST) kinnitab oma täielikul vastutusel, et käesoleva deklaratsiooni alla kuuluvad kliimaseadmete mudelid:
21 (BG) декларира на своя отговорност, че моделите климатична инсталация, за които се отнася тази декларация:
22 (LT) visiška savo atsakomybe skelbia, kad oro kondicionavimo prietaisų modeliai, kuriems yra taikoma ši deklaracija:
23 (LV) ar pilnu atbildību apliecina, ka tāläk uzskaitīto modeļu gaisa kondicionētāji, uz kuriem attiecas šī deklarācija:
24 (SK) vyhlasuje na vlastnú zodpovednosť, že tieto klimatizačné modely, na ktoré sa vzťahuje toto vyhlásenie:
25 (TR) tamamen kendi sorumluluğunda olmak üzere bu bildirinin ilgili olduğu klima modellerinin aşağıdaki gibi olduğunu beyan eder:

FXFQ20AVEB, FXFQ25AVEB, FXFQ32AVEB, FXFQ40AVEB, FXFQ50AVEB, FXFQ63AVEB, FXFQ80AVEB, FXFQ100AVEB, FXFQ125AVEB,

01 are in conformity with the following standard(s) or other normative document(s), provided that these are used in accordance with our instructions:
02 der/den folgenden Norm(en) oder einem anderen Normdokument oder -dokumenten entspricht/entsprechen, unter der Voraussetzung, daß sie gemäß unseren Anweisungen eingesetzt werden:
03 sont conformes à la/aux norme(s) ou autre(s) document(s) normatif(s), pour autant qu'ils soient utilisés conformément à nos instructions:
04 conform de volgende norm(en) of één of meer andere bindende documenten zijn, op voorwaarde dat ze worden gebruikt overeenkomstig onze instructies:
05 están en conformidad con la(s) siguiente(s) norma(s) u otro(s) documento(s) normativo(s), siempre que sean utilizados de acuerdo con nuestras instrucciones:
06 sono conformi al(i) seguente(i) standard(s) o altro(i) documento(i) a carattere normativo, a patto che vengano usati in conformità alle nostre istruzioni:
07 είναι σύμφωνα με το(α) ακόλουθο(α) πρότυπο(α) ή άλλο έγγραφο(α) κανονισμών, υπό την προϋπόθεση ότι χρησιμοποιούνται σύμφωνα με τις οδηγίες μας:
08 estão em conformidade com a(s) seguinte(s) norma(s) ou outro(s) documento(s) normativo(s), desde que estes sejam utilizados de acordo com as nossas instruções:
09 соответствуют следующим стандартам или другим нормативным документам, при условии их использования согласно нашим инструкциям:
10 overholder følgende standard(er) eller andet/andre retningsgivende dokument(er), forudsat at disse anvendes i henhold til vore instrukser:
11 respektive utrustning är utförd i överensstämmelse med och följer följande standard(er) eller andra normgivande dokument, under förutsättning att användning sker i överensstämmelse med våra instruktioner:
12 respektive utstyr er i overensstemmelse med følgende standard(er) eller andre normgivende dokument(er), under forutssetning av at disse brukes i henhold til våre instrukser:
13 vastaavat seuraavien standardien ja muiden ohjeellisten dokumenttien vaatimuksia edellyttäen, että niitä käytetään ohjeidemme mukaisesti:
14 za předpokladu, že jsou využívány v souladu s našimi pokyny, odpovídají následujícím normám nebo normativním dokumentům:
15 u skladu sa slijedećim standardom(ima) ili drugim normativnim dokumentom(ima), uz uvjet da se oni koriste u skladu s našim uputama:
16 megfelelnek az alábbi szabvány(ok)nak vagy egyéb irányadó dokumentum(ok)nak, ha azokat előírás szerint használják:
17 spełniają wymogi następujących norm i innych dokumentów normalizacyjnych, pod warunkiem że używane są zgodnie z naszymi instrukcjami:
18 sunt în conformitate cu următorul (următoarele) standard(e) sau alt(e) document(e) normativ(e), cu condiţia ca acestea să fie utilizate în conformitate cu instrucţiunile noastre
19 skladni z naslednjimi standardi in drugimi normativi, pod pogojem, da se uporabljajo v skladu z našimi navodili:
20 on vastavuses järgmis(t)e standardi(te)ga või teiste normatiivsete dokumentidega, kui neid kasutatakse vastavalt meie juhenditele:
21 съответстват на следните стандарти или други нормативни документи, при условие, че се използват съгласно нашите инструкции:
22 atitinka žemiau nurodytus standartus ir (arba) kitus norminius dokumentus su sąlyga, kad yra naudojami pagal mūsų nurodymus:
23 tad, ja lietoti atbilstoši ražotāja norādījumiem, atbilst sekojošiem standartiem un citiem normatīviem dokumentiem:
24 sú v zhode s nasledovnou(ými) normou(ami) alebo iným(i) normatívnym(i) dokumentom(ami), za predpokladu, že sa používajú v súlade s našim návodom:
25 ürün ün, talimatlarımıza göre kullanılması koşuluyla aşağıdaki standartlar ve norm belirten belgelerle uyumludur:

EN60335-2-40,

01 following the provisions of:
02 gemäß den Vorschriften der:
03 conformément aux stipulations des:
04 overeenkomstig de bepalingen van:
05 siguiendo las disposiciones de:
06 secondo le prescrizioni per:
07 με τήρηση των διατάξεων των:
08 de acordo com o previsto em:
09 в соответствии с положениями:
10 under iagttagelse af bestemmelserne i:
11 enligt villkoren i:
12 gitt i henhold til bestemmelsene i:
13 noudattaen määräyksiä:
14 za dodržení ustanovení předpisu:
15 prema odredbama:
16 követi a(z):
17 zgodnie z postanowieniami Dyrektyw:
18 în urma prevederilor:
19 ob upoštevanju določb:
20 vastavalt nõuetele:
21 следвайки клаузите на:
22 laikantis nuostatų, pateikiamų:
23 ievērojot prasības, kas noteiktas:
24 održiavajúc ustanovenia:
25 bunun koşullanna uygun olarak:

Machinery 2006/42/EC **
Electromagnetic Compatibility 2004/108/EC *

01 Directives, as amended.
02 Direktiven, gemäß Änderung.
03 Directives, telles que modifiées.
04 Richtlijnen, zoals geamendeerd.
05 Directivas, según lo enmendado.
06 Direttive, come da modifica.
07 Οδηγιών, όπως έχουν τροποποιηθεί.
08 Directivas, conforme alteração em.
09 Директив со всеми поправками.
10 Direktiver, med senere ændringer.
11 Direktiv, med företagna ändringar.
12 Direktiver, med foretatte endringer.
13 Direktiivejä, sellaisina kuin ne ovat muutettuina.
14 v platném znění.
15 Smjernice, kako je izmijenjeno.
16 irányelv(ek) és módosításaik rendelkezéseit.
17 z późniejszymi poprawkami.
18 Directivelor, cu amendamentele respective.
19 Direktive z vsemi spremembami.
20 Direktiivid koos muudatustega.
21 Директиви, с техните изменения.
22 Direktyvose su papildymais.
23 Direktīvās un to papildinājumos.
24 Smernice, v platnom znení.
25 Değiştirilmiş halleriyle Yönetmelikler.

01 **Note** * as set out in <A> and judged positively by <B> according to the **Certificate** <C>.
02 **Hinweis** * wie in der <A> aufgeführt und von <B> positiv beurteilt gemäß **Zertifikat** <C>.
03 **Remarque** * tel que défini dans <A> et évalué positivement par <B> conformément au **Certificat** <C>.
04 **Bemerk** * zoals vermeld in <A> en positief beoordeeld door <B> overeenkomstig **Certificaat** <C>.
05 **Nota** * como se establece en <A> y es valorado positivamente por <B> de acuerdo con el **Certificado** <C>.
06 **Nota** * delineato nel <A> e giudicato positivamente da <B> secondo il **Certificato** <C>.
07 **Σημείωση** * όπως καθορίζεται στο <A> και κρίνεται θετικά από το <B> σύμφωνα με το **Πιστοποιητικό** <C>.
08 **Nota** * tal como estabelecido em <A> e com o parecer positivo de <B> de acordo com o **Certificado** <C>.
09 **Примечание** * как указано в <A> и в соответствии с положительным решением <B> согласно **Свидетельству** <C>.
10 **Bemærk** * som anført i <A> og positivt vurderet af <B> i henhold til **Certifikat** <C>.
11 **Information** * enligt <A> och godkänts av <B> enligt **Certifikatet** <C>.
12 **Merk** * som det fremkommer i <A> og gjennom positiv bedømmelse av <B> ifølge **Sertifikat** <C>.
13 **Huom** * jotka on esitetty asiakirjassa <A> ja jotka <B> on hyväksynyt **Sertifikaatin** <C> mukaisesti.
14 **Poznámka** * jak bylo uvedeno v <A> a pozitivně zjištěno <B> v souladu s **osvědčením** <C>.
15 **Napomena** * kako je izloženo u <A> i pozitivno ocijenjeno od strane <B> prema **Certifikatu** <C>.
16 **Megjegyzés** * a(z) <A> alapján, a(z) <B> igazolta a megfelelést, a(z) <C> **tanúsítvány** szerint.
17 **Uwaga** * zgodnie z dokumentacją <A>, pozytywną opinią <B> i **Świadectwem** <C>.
18 **Notă** * aşa cum este stabilit în <A> şi apreciat pozitiv de <B> în conformitate cu **Certificatul** <C>.
19 **Opomba** * kot je določeno v <A> in odobreno s strani <B> v skladu s **certifikatom** <C>.
20 **Märkus** * nagu on näidatud dokumendis <A> ja heaks kiidetud <B> järgi vastavalt **sertifikaadile** <C>.
21 **Забележка** * както е изложено в <A> и оценено положително от <B> съгласно **Сертификата** <C>.
22 **Pastaba** * kaip nustatyta <A> ir kaip teigiamai nuspręsta <B> pagal **Sertifikatą** <C>.
23 **Piezīmes** * kā norādīts <A> un atbilstoši <B> pozitīvajam vērtējumam saskaņā ar **sertifikātu** <C>.
24 **Poznámka** * ako bolo uvedené v <A> a pozitívne zistené <B> v súlade s **osvedčením** <C>.
25 **Not** * <A>'da belirtildiği gibi ve <B> tarafından olumlu olarak değerlendirildiği gibi. **Sertifikasına** <C>.

<A>	DAIKIN.TCF.024E16/05-2012
<B>	TÜV (NB1856)
<C>	0510260101

01 ** DICZ*** is authorised to compile the Technical Construction File.
02 ** DICZ*** hat die Berechtigung die Technische Konstruktionsakte zusammenzustellen.
03 ** DICZ*** est autorisé à compiler le Dossier de Construction Technique.
04 ** DICZ*** is bevoegd om het Technisch Constructiedossier samen te stellen.
05 ** DICZ*** está autorizado a compilar el Archivo de Construcción Técnica.
06 ** DICZ*** è autorizzata a redigere il File Tecnico di Costruzione.
07 ** Η DICZ*** είναι εξουσιοδοτημένη να συντάξει τον Τεχνικό φάκελο κατασκευής.
08 ** A DICZ*** está autorizada a compilar a documentação técnica de fabrico.
09 ** Компания DICZ*** уполномочена составить Комплект технической документации.
10 ** DICZ*** er autoriseret til at udarbejde de tekniske konstruktionsdata.
11 ** DICZ*** är bemyndigade att sammanställa den tekniska konstruktionsfilen.
12 ** DICZ*** har tillatelse til å kompilere den Tekniske konstruksjonsfilen.
13 ** DICZ*** on valtuutettu laatimaan Teknisen asiakirjan.
14 ** Společnost DICZ*** má oprávnění ke kompilaci souboru technické konstrukce.
15 ** DICZ*** je ovlašten za izradu Datoteke o tehničkoj konstrukciji.
16 ** A DICZ*** jogosult a műszaki konstrukciós dokumentáció összeállítására.
17 ** DICZ*** ma upoważnienie do zbierania i opracowywania dokumentacji konstrukcyjnej.
18 ** DICZ*** este autorizat să compileze Dosarul tehnic de construcţie.
19 ** DICZ*** je pooblaščen za sestavo datoteke s tehnično mapo.
20 ** DICZ*** on volitatud koostama tehnilist dokumentatsiooni.
21 ** DICZ*** е оторизирана да състави Акта за техническа конструкция.
22 ** DICZ*** yra įgaliota sudaryti šį techninės konstrukcijos failą.
23 ** DICZ*** ir autorizēts sastādīt tehnisko dokumentāciju.
24 ** Spoločnosť DICZ*** je oprávnená vytvoriť súbor technickej konštrukcie.
25 ** DICZ*** Teknik Yapı Dosyasını derlemeye yetkilidir.

***DICZ = Daikin Industries Czech Republic s.r.o.

3P290872-10E

DAIKIN

Takayuki Fujii
Managing Director
1st of Jun. 2012

DAIKIN INDUSTRIES CZECH REPUBLIC s.r.o.
U Nové Hospody 1/1155, 301 00 Plzeň Skvrňany,
Czech Republic

Vsebina

Stran

Pred nameščanjem 1
Pomembne informacije o uporabljenem hladivu 2
Izbira mesta za montažo 2
Priprave pred nameščanjem 3
Montaža notranje enote 3
Priprava in namestitev cevi za hladivo 4
Delo na cevi za odvod kondenzata 5
Električne povezave 6
Primer povezave in kako nastaviti daljinski upravljalnik 7
Primer povezovanja 8
Nameščanje okrasne plošče 8
Nastavitve sistema 8
Preizkus delovanja 9
Vzdrževanje 10
Odstranitev enote 10
Shema povezav 11

PRED MONTAŽO SKRBNO PREBERITE NAVODILA. PRIROČNIK SHRANITE NA PRIROČNO MESTO, DA GA BOSTE LAHKO ŠE KDAJ VZELI V ROKE.

NESTROKOVNA MONTAŽA ALI PRIKLOP NAPRAVE IN OPREME LAHKO POVZROČI ELEKTRIČNI UDAR, KRATEK STIK, UHAJANJE TEKOČIN, POŽAR ALI KAKO DRUGAČE POŠKODUJE NAPRAVO ALI OPREMO. UPORABLJAJTE LE PRIBOR, DODATNO OPREMO IN REZERVNE DELE PODJETJA DAIKIN, KI SO ZASNOVANI IN IZDELANI POSEBEJ ZA NJIHOVE NAPRAVE, IN KI NAJ JIH MONTIRA STROKOVNJAK.

ČE IMATE KAKRŠNAKOLI VPRAŠANJA GLEDE MONTAŽE ALI UPORABE NAPRAVE, SE VEDNO OBRNITE NA PRODAJALCA KLIMATSKIH NAPRAV DAIKIN.

Izvorni jezik teh navodil je angleščina. Navodila v drugih jezikih so prevodi navodil v izvornem jeziku.

Pred nameščanjem

- Napravo pustite v embalaži, dokler ne pridete na kraj, kjer jo boste montirali. Če jo morate iz embalaže vzeti prej, uporabite mehak jermen ali zaščitne plošče pod vrvjo, ko jo dvigate, da je ne bi poškodovali ali spraskali.
- O delih, ki v tem priročniku niso opisani, preberite v priročniku za montažo zunanje enote.
- Opozorilo za hladivo iz serije R410A:
  Zunanja priključna enota mora biti obvezno narejena za R410A.
- Ne postavljajte predmetov v neposredno bližino zunanje enote in ne dovolite listom in drugim odpadkom, da se zbirajo okoli enote.
  V kupčku listja se naselijo majhne živali, ki lahko vstopijo v enoto. Ko so v enoti, lahko živali povzročijo okvaro, dim ali požar, ko se dotaknejo električnih delov.

Varnostni ukrepi

- Ta naprava ni namenjena temu, da bi jo uporabljale osebe z zmanjšanimi fizičnimi, čutnimi ali mentalnimi sposobnostmi (vključno z otroki), ali osebe, ki nimajo izkušenj in potrebnega znanja, razen če jo uporabljajo pod nadzorom odgovorne osebe ali z navodili za uporabo naprave, ki jih poda oseba, odgovorna za njihovo varnost.
  Da se ne bi igrali z napravo, otrok v njeni bližini ne puščajte brez nadzora.
- Naprava je izdelana za strokovnjake ali izkušene uporabnike v trgovinah, v lahki industriji in na kmetijah ali za komercialno uporabo za običajne uporabnike.
- Enote ne nameščajte v spodaj naštetih prostorih.
  - V prostore z mineralnimi olji ali polne oljnih par ali megle, kot so kuhinje. (Plastični deli lahko korodirajo.)
  - V prostore, kjer se pojavljajo korozivni plini, na primer žveplovi plini. (Bakrene cevi in medeninasti deli lahko korodirajo.)
  - V prostore, kjer se uporabljajo vnetljivi plini, kot so razredčila ali bencin.
  - Kjer obstajajo elektromagnetni valovi, ki jih proizvajajo stroji. (Sistem za krmiljenje se lahko pokvari.)
  - V prostore, kjer je v zraku veliko soli, na primer ob morju, ali kjer se pojavljajo velika nihanja električne napetosti (na primer v tovarnah). Naprave ne nameščajte v vozila ali plovila.
- Ko izbirate mesto nameščanja, za nameščanje uporabite priloženi papirni vzorec.
- Dodatkov ne nameščajte neposredno v ohišje. Vrtanje lukenj v ohišje lahko poškoduje električno napeljavo naprave in povzroči požar.
- Nivo tlaka zvoka je nižji od 70 dB(A).

Oprema

Preverite, ali so enoti priloženi naslednji deli.

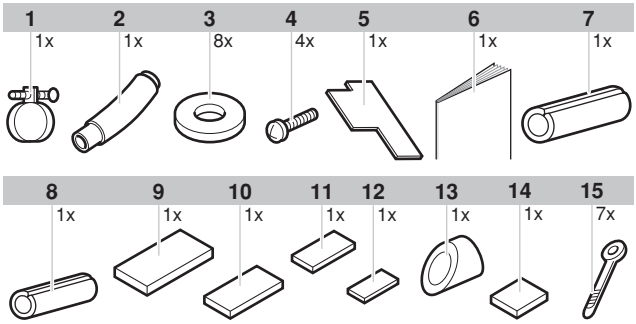

1	Kovinska objemka
2	Gibljiva odtočna cev
3	Podložka za konzolo
4	Vijak
5	Vodič za montažo
6	Navodila za montažo in uporabo
7	Izolacija za spojko na plinski cevi
8	Izolacija za spojko na cevi za tekočino
9	Velika tesnilna blazinica
10	Srednja 1 tesnilna blazinica
11	Srednja 2 tesnilna blazinica
12	Majhna tesnilna blazinica
13	Tesnilna blazinica za izpust
14	Papirni vzorec za nameščanje (zgornji del embalaže)
15	Sponka

Dodatki

- Obstajata dve vrsti daljinskih upravljalnikov: ožičeni in brezžični. Glede na naročnikove zahteve izberite ustrezni daljinski upravljalnik in ga namestite na primerno mesto.
  Pri izbiri ustreznega daljinskega upravljalnika si pomagajte s katalogi in tehnično literaturo.
- Ta notranja enota zahteva nameščanje dodatne okrasne plošče.

Pri naslednjih delih bodite med montažo še posebej pozorni in jih preverite, ko boste montažo končali

Obkljukajte ✓ ko preverite	
☐	Je notranja enota čvrsto pritrjena? Enota lahko pade, vibrira ali je zelo glasna.
☐	Ste izvedli preizkus plinske tesnosti? Sicer lahko pride do prešibkega hlajenja ali ogrevanja.
☐	Je enota v celoti izolirana? Vodni kondenzat bi lahko kapljal.
☐	Ali voda pravilno odteka? Vodni kondenzat bi lahko kapljal.
☐	Ali električna napetost za napajanje ustreza napetosti na identifikacijski ploščici? Sicer se lahko enota pokvari in sestavni deli lahko pregorijo.
☐	So električne povezave in cevovodi pravilno izvedeni? Sicer se lahko enota pokvari in sestavni deli lahko pregorijo.
☐	Je enota pravilno ozemljena? Nevarno pri puščanju elektrike.
☐	So uporabljeni vodniki s pravilnim presekom? Sicer se lahko enota pokvari in sestavni deli lahko pregorijo.
☐	Sta izstop in dovod zraka prosta pri notranji in pri zunanji enoti? Sicer lahko pride do prešibkega hlajenja ali ogrevanja.
☐	Sta dolžina povezovalne cevi za hladivo in dodatno polnjenje hladiva zabeležena? Količina dolitega hladiva morda ni jasno zabeležena.

Opozorilo za monterja

- Skrbno preberite priročnik, da bi zagotovili pravilno namestitev. Stranko zagotovo natančno poučite, kako delati s sistemom in ji pokažite priloženi priročnik za uporabo.
- Stranki razložite, kakšen sistem boste namestili. Prepričajte se, da boste izpolnili ustrezno specifikacijo v poglavju "Kaj narediti, preden začnete napravo uporabljati" iz priročnika za uporabo zunanje enote.

Pomembne informacije o uporabljenem hladivu

Ta izdelek vsebuje fluorirane toplogredne pline, zajete v Kjotskem protokolu.

Tip hladiva: R410A
GWP(1) vrednost: 1975

(1) GWP = potencial globalnega segrevanja

Lahko je zahtevano periodično pregledovanje napeljave za preverjanje puščanja, odvisno od evropske ali lokalne zakonodaje. Prosimo, da stopite v stik z lokalnim predstavnikom, če želite več informacij.

Izbira mesta za montažo

Ko pogoji v stropu presežejo 30°C in relativno vlažnost 80%, ali ko je v strop dovajan svež zrak, je potrebna dodatna izolacija (najmanj 10 mm debeline, polietilenska pena).

Za to enoto lahko izberete drugačno smer zračnega pretoka. Za izpust zraka v 3 ali 4 (zaprti vogali) smereh je treba kupiti dodaten komplet blokirno blazinico.

Namestite enoto, tako da zračni izpuhi, luči ali naprave ob enoti ne motijo zračnega pretoka.

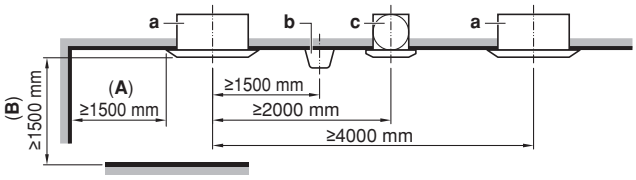

a	Notranja enota
b	Luči Na sliki so prikazane potrebne razdalje v primeru stropnih luči, vendar pri vgradnih lučeh ni omejitev.
c	Ventilator
A	Če je izstopna zračna odprtina zaprta, mora biti območje, označeno z (A), veliko vsaj 500 mm. Poleg tega mora biti območje (A), če sta zaprta desni in levi vogal izstopne zračne odprtine, biti veliko vsaj 200 mm.
B	≥1500 mm od kakršne koli statične motnje

1 Za montažo izberite mesto, ki izpolnjuje naslednje pogoje in se stranka z njim strinja.

- Kjer lahko zagotovite optimalno izmenjavo zraka.
- Kjer nič ne preprečuje kroženja zraka.
- Kjer lahko kondenz ustrezno odvajate.
- Kjer spuščeni strop ni preveč nagnjen.
- Kjer je dovolj prostora za vzdrževanje in servisiranje.
- Kjer ni tveganja za puščanje vnetljivih plinov.
- Oprema ni namenjena za uporabo v potencialno eksplozivnem okolju.
- Kjer bodo povezovalne cevi med notranjo in zunanjo enoto znotraj dopuščenih omejitev. (Poglejte v priročnik za montažo zunanje enote.)
- To je izdelek A-razreda. V domačem okolju lahko ta izdelek povzroči radijske motnje. V tem primeru mora uporabnik izvesti ustrezne ukrepe.
- Notranja enota, zunanja enota, vodniki za povezavo enot in prenos signala morajo biti vsaj 1 meter od televizije ali radia. Sicer lahko pride do interferenc in šuma v teh električnih napravah.
  (Šum se lahko ustvari glede na pogoje, v katerih nastaja električni tok, tudi če upoštevate razdaljo enega metra.)
- Ko nameščate komplet brezžičnega daljinskega upravljalnika, je lahko razdalja med brezžičnim daljinskim upravljalnikom in notranjo enoto lahko krajša, če so v prostoru fluorescentne luči z električnim starterjem. Notranjo enoto je treba namestiti čim dlje od fluorescentnih luči.

2 Višina stropov

To notranjo enoto smete namestiti na strope, visoke do 3,5 m (za 125 enot: 4,2 m). Vendar pa je treba izvesti nastavitve na licu mesta z daljinskim upravljalnikom, ko nameščate enote više od 2,7 m (za 125 enot: 3,2 m). Enoto namestite višje od 2,5 m, da bi preprečili nenamerno dotikanje
Glejte "Nastavitve sistema" na strani 8 in priročnik za montažo okrasne plošče.

3 Smeri zračnega pretoka

Izberite smeri zračnega pretoka, ki najbolj ustrezajo prostoru in mestu nameščanja. (Za izpust zraka v 3 smereh je treba izvesti nastavitve na licu mesta z daljinskim upravljalnikom in da bi zaprli izpuste za zrak. Glejte priročnik za nameščanje dodatnega kompleta z blokirno blazinico in poglavje "Nastavitve sistema" na strani 8.) (Glejte sliko 1 (⇧ = smeri zračnega pretoka))

1	Popolno izstop zraka
2	Izpust zraka v 4 smereh
3	Izpust zraka v 3 smereh

OPOMBA Smeri zračnega pretoka, kot so prikazane v sliki 1, so le zgled možnih smeri zračnega pretoka.

4 **Za montažo uporabite svornike za obešanje. Preverite, ali je strop dovolj močan, da bo prenesel maso notranje enote. Če obstaja tveganje, strop ojačajte, preden namestite enoto.**

(Namestitvene razdalje so označene na papirnem vzorcu za nameščanje. Preverite jih, da ugotovite, katere točke je treba ojačati.)
Prostor, potreben za nameščanje, glejte sliko 2 (⇧ = smeri zračnega pretoka)

1 Izstop zraka
2 Vstop zraka

OPOMBA Pustite 200 mm ali več ob oznaki *; ob strani, kjer je izpust za zrak zaprt.

Model	H
FXFQ20~63	≥214
FXFQ80+100	≥256
FXFQ125	≥298

Priprave pred nameščanjem

1. **Razmerje odprtina v stropu: enota in položaj svornikov za obešanje.**

(Glejte sliko 3)

1 Povezovanje cevi za hladilno sredstvo
2 Svornik za obešanje (x4)
3 Obesni nosilec
4 Lažni strop
5 Razdalja med svorniki za obešanje
6 Notranja enota
7 Odprtina v stropu
8 Okrasna plošča

■ Uporabie vodič za nameščanje (dobavljen z enoto) za natančno vertikalno postavljanje enote.

Uporabite krajšo sran vodiča za nameščanje v primeru **običajne namestitve**

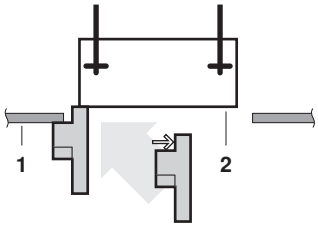

Uporabite daljšo stran vodiča za nameščanje v primeru **namestitve s kompletom za dotok svežega zraka**

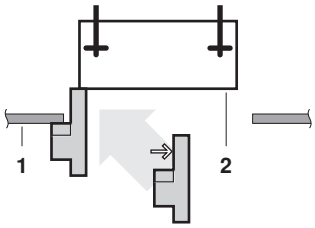

Postavite dolgo stranico vodila za namestitev, ko odstranite odtrgljivi jeziček v primeru **namestitve s samočistilno okrasno ploščo**

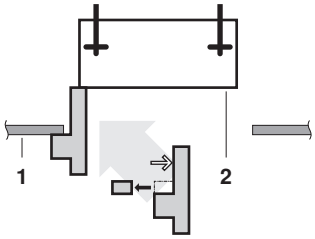

1 Spodnja površina stropa
2 Spodnja stran enote

■ Nameščanje je mogoče, ko so mere odprtine naslednje.
Ko nameščate enoto v ohišje za pritrditev materialov za strop. (Glejte sliko 4)

1 Mere znotraj ohišja
2 Mere odprtine znotraj ohišja za strop
3 Ogrodje
4 Material za strop
5 Mere odprtine v stropu
6 Prekrivajoče se mere stropne plošče

OPOMBA Nameščanje je mogoče, ko strop meri 910 mm (označeno z *). Da pa bi dosegli prekrivanje stropnih plošč izmeri 20 mm, mora biti razmak med stropom in enoto 35 mm ali manj. Če je razmak med stropom in enoto večji od 35 mm, pripnite material za strop na en del ali spet pokrijte strop.

2. **Kjer je to potrebno, naredite za namestitev naprave odprtino v stropu. (Velja za obstoječe strope.)**
   - Glejte papirni vzorec za nameščanje, na katerem so mere odprtine v stropu.
   - Ustvarite zahtevano odprtino v stropu za nameščanje. Od strani odprtine na izhodu ohišja potegnite cevi za hladivo in za odvod kondenzata ter ožičenje za daljinski upravljalnik (to za brezžični tip daljinskega ni potrebno) in za izhod iz ohišja notranje-zunanje enote. Risbe glejte v poglavju o cevovodu in o ožičenju.
   - Ko naredite odprtino v strop, boste morda morali ojačati stropne tramove, da bo strop ostal raven in ne bo vibriral. O podrobnostih se posvetujte z gradbenikom.
3. **Nameščanje svornikov za obešanje. (Uporabite svornike W3/8 ali M10.)**
   Za obstoječe strope uporabite sidra, v nove strope pa vgradite vgradne inserte, vgradna sidra ali druge sestavne dele, s katerimi utrdite strop, tako da bo prenesel težo enote. Prilagodite luč med napravo in stropom, preden nadaljujete.
   Za primer nameščanja glejte sliko 5.

1 Stropna plošča
2 Sidro
3 Dolga matica ali zatezna matica
4 Svornik za obešanje
5 Lažni strop

OPOMBA Vse sestavne dele dobavljamo na teren.
Za montažo, drugačno od standardne, se obrnite na svojega prodajalca opreme.

Montaža notranje enote

Ko nameščate dodatke (razen okrasne plošče), preberite tudi navodila za nameščanje dodatkov. Odvisno je od položaja na terenu, ampak včasih je preprostejša montaža dodatkov, preden namestite notranjo enoto. Za obstoječe strope pa namestite komplet za dotok svežega zraka preden namestite enoto.

1. **Začasno namestite notranjo enoto.**
   - Konzolo za obešanje nataknite na svornike za obešanje. Prepričajte se, da ste jo dobro pritrdili z matico in podložko s spodnje in zgornje strani konzole.
   - Za pritrjevanje obesne konzole glejte sliko 6.

1 Matica (lokalna dobava)
2 Podložka (dobavljena z enoto)
3 Obesni nosilec
4 Zategnite (dve matici)

2. **Pritrdite papirni vzorec za nameščanje. (Samo za nove strope.)**
   - Papirni vzorec za nameščanje ustreza meram odprtine v stropu. O podrobnostih se posvetujte z gradbenikom.
   - Središče odprtine v stropu je navedeno na papirnem vzorcu za nameščanje. Središče enote je prikazano na ohišju enote in na papirnem vzorcu za nameščanje.
   - Ko odstranite embalirni material s papirnega vzorca za nameščanje, pripnite papirni vzorec za nameščanje na enoto s priloženimi vijaki, kot je prikazano na sliki 8.

     1 Papirni vzorec za nameščanje

     2 Središče odprtine v stropu

     3 Središče enote

     4 Vojna matica (iz lokalne dobave, zategniti)

   - Prilagodite višino enote, dokler ne ustreza oznaki na sliki 8.
3. **Poravnajte enoto na pravi položaj za nameščanje.**
   (Glejte "Priprave pred nameščanjem" na strani 3.)
4. **Preverite, da je enota postavljena vodoravno v nivo.**
   - Enote ne nameščajte pod kotom. Notranja enota je opremljena z vgrajeno črpalko za odtok in stikalom na plovec. (Če je enota nagnjena v smeri pretoka kondenzata (stran s cevjo za odvod kondenzata je dvignjena), stikalo na plovec ne bo delovalo in bo povzročilo kapljanje vode.)
   - Preverite, da je enota vodoravna na vseh štirih vogalih z vodno tehtnico ali s cevno vodno tehtnico, kot je prikazano na sliki 12.

     1 Vodna tehtnica

     2 Cevna vodna tehtnica

5. **Odstranite papirni vzorec za nameščanje. (Samo za nove strope.)**

Priprava in namestitev cevi za hladivo

Za povezovanje cevi za hladivo do zunanje enote glejte priročnik za montažo, priložen zunanji enoti.

Dokončajte toplotno izolacijo na obeh straneh cevi za plin in cevi za tekočino. Sicer lahko pride do puščanja vode.

Preden začnete povezovati cevi, preverite, kateri tip hladiva je uporabljen.

Napeljavo cevi na mestu montaže mora izvajati pooblaščeni tehnik, ki mora pri tem mora upoštevati vse lokalne in nacionalne predpise.

- Uporabite cevni rezalnik in razširitev, primerna za uporabljeno hladivo.
- Da bi preprečili prahu, vlagi ali drugim tujkom vstop v cevi, stisnite konce ali jih prelepite z izolirnim trakom.
- Uporabite brezšivne cevi iz bakrove zlitine (ISO 1337).
- Zunanja enota je napolnjena s hladivom.
- Da bi preprečili puščanje vode, naredite toplotno izolacijo na obeh straneh cevi za plin in tekočino. Ko uporabljate toplotno črpalko, lahko doseže temperatura plinske cevi do približno 120°C. Uporabite dovolj odporno izolacijo.
- Ko boste priključevali ali razstavljali cevi z enote, morate sočasno uporabiti viličasti in momentni ključ.

  1 Momentni ključ

  2 Viličasti ključ

  3 Cevna spojka

  4 Holandska matica

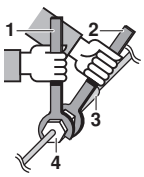

- Ne mešajte drugega razen navedenih hladiv, kot so zrak itd., v zanko hladilnega sredstva.
- Glejte Tabelo 1 za dimenzije holandske matice in ustrezni navojni moment. (Če jo preveč zatisnete, lahko razširitev poškodujete in povzročite puščanje.)
  Tabela 1

Premer cevi	Navojni moment	Premer razširitve A (mm)	Oblika razširitve
Ø6,4	15~17 N•m	8,7~9,1	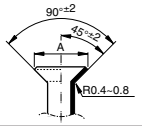
Ø9,5	33~39 N•m	12,8~13,2	
Ø12,7	50~60 N•m	16,2~16,6	
Ø15,9	63~75 N•m	19,3~19,7	

- Ko priključujete holandsko matico, premažite razširitev z notranje strani z eternim ali esternim oljem in najprej privijte za 3-4 obrate na roke, preden jo zategnete.

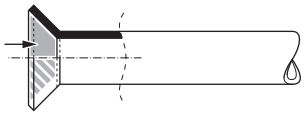

- Če med delom začne puščati plin hladilnega sredstva, dobro prezračite prostor. Če je plin hladilnega sredstva izpostavljen ognju, se sprošča strupen plin.
- Prepričajte se, da hladivo nikjer ne pušča. Če plin hladilnega sredstva pušča in je izpostavljen plamenu grelca, štedilnika itd., se lahko začne sproščati strupen plin.
- Končno izolirajte, kot je prikazano na spodnji sliki (uporabite priložene dodatne dele)

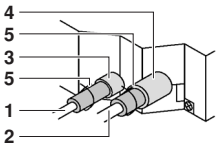

1 Cev za hladivo v tekočem stanju

2 Cev za hladivo v plinastem stanju

3 Izolacija za spojko na cevi za tekočino

4 Izolacija za spojko na plinski cevi

5 Objemke (uporabite po 2 objemki na izolacijo)

Postopek za izolacijo cevovoda

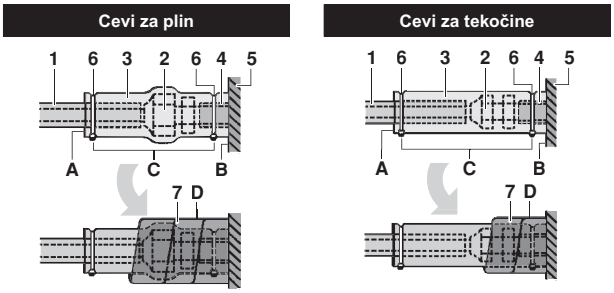

1 Material za izolacijo cevovoda (ne dobavlja Daikin)

2 Povezava s holandsko matico

3 Izolacija za spojko (dobavljeno z enoto)

4 Material za izolacijo cevovoda (glavna enota)

5 Glavna enota

6 Sponka (Daikin ne dobavlja)

7 Srednja 1 tesnilna blazinica za plinsko cev (dobavljena z enoto)
Srednja 2 tesnilna blazinica za cev za tekočino (dobavljena z enoto)

A Šive obrnite navzgor

B Pritrdite na osnovo

C Zategnite del, razen izolacijskega materiala za cevovod

D Ovijte okoli osnove enote do vrha povezave s holandsko matico

- Za lokalno izolacijo pazite, da boste v celoti izolirali lokalni cevovod do povezave znotraj enote.
  Na golih ceveh se lahko pojavlja kondenzat ali pa se lahko na njej opečete, če se je dotaknete.
- Prepričajte se, da na plastičnih delih okrasne plošče (dodatna oprema) ni ostankov olja.
  Olje lahko plastične dele razkraja in jih poškoduje.

Opomini za varjenje

- Prepričajte se, da imate s seboj dušikovo jeklenko za uporabo med varjenjem.
  Varjenje brez nadomeščanja dušika ali spuščanja dušika v cevovod bo ustvarilo velike količine oksidirne prevleke na notranji strani cevi, kar bo negativno vplivalo na ventile in kompresorje v hladilnem sistemu in preprečevalo normalno delovanje.
- Ko varite z dodajanjem dušika v cevovod, mora biti dušik nastavljen na 0,02 MPa z ventilom za znižanje tlaka (=ravno dovolj, da curek občutite na koži.

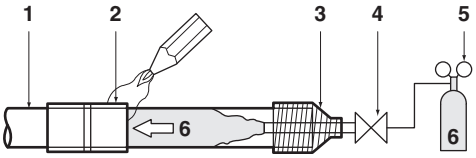

1 Povezovanje cevi za hladilno sredstvo
2 Deli, ki jih je treba zvariti
3 Lepljenje s trakom
4 Ročni ventil
5 Ventil za znižanje tlaka
6 Dušik

Delo na cevi za odvod kondenzata

Nameščanje cevi za odvod kondenzata

Namestite cev za odvod kondenzata, kot je prikazano na risbi, in ukrepajte proti kondenziranju. Nepravilno povezane cevi lahko privedejo do puščanja in posledično do mokrega pohištva ali druge lastnine.

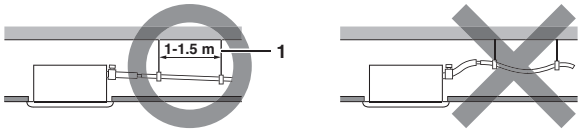

1 Obesna prečka

- Namestite cevi za odvod kondenzata
  - Cev naj bo čimkrajša in naj bo usmerjena navzdol s padcem vsaj 1/100, tako da se v njej ne bo ujel zrak.
  - Premer cevi mora biti enak ali večji od premera cevi za povezavo (plastična cev 25 mm nazivnega premera in 32 mm zunanjega premera).
  - Potisnite priloženo gibljivo odtočno cev tako daleč čez odvodno pipo, kot je to mogoče.

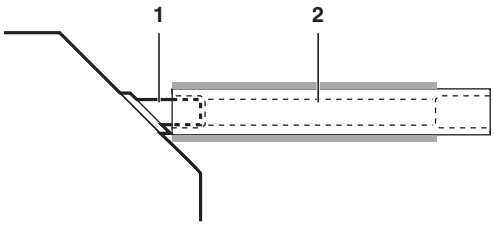

1 Odvodna pipa (pritrjena na enoto)
2 Cev za odvod kondenzata (priložena enoti)

  - Zatisnite kovinsko sponko, dokler ni glava vijaka manj od 4 mm od kovinske sponke, kot prikazuje risba.
  - Po preizkušanju odtočne cevi, pritrdite tesnilno bazinico (4), priloženo enoti, čez odkriti del odvodne pipe (= med gibljivo odtočno cev in ohišje enote).

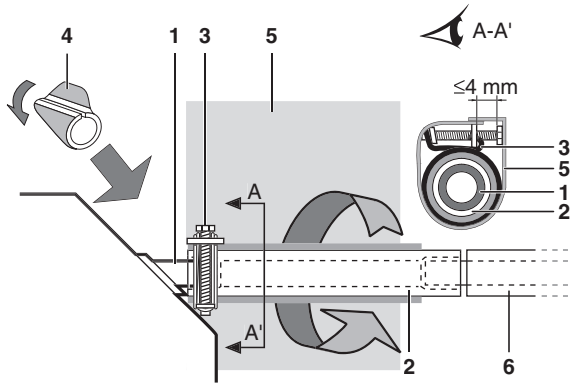

1 Odvodna pipa (pritrjena na enoto)
2 Cev za odvod kondenzata (priložena enoti)
3 Kovinska objemka (priložena enoti)
4 Tesnilna blazinica za izpust (priložena enoti)
5 Velika tesnilna blazinica (priložena enoti)
6 Cev za odvod kondenzata (ni priložen enoti)

  - Ovijte priloženo veliko tesnilno blazinico čez kovinsko objemko in gibljivo odtočno cev, da bi jo izolirali, in jo pritrdite z objemkami.
  - Izolirajte vse cevi za odvod kondenzata v stavbi (iz lokalne dobave).
  - Če cevi za odvod kondenzata ni mogoče namestiti dovolj poševno, cev opremite s cevjo za dviganje odvoda (iz lokalne dobave).
- Kako položiti cevi (Glejte sliko 7)

1 Stropna plošča
2 Obesni nosilec
3 Prilagodljivo območje
4 Cev za dvig odvoda (nazivni premer plastične cevi =25 mm)
5 Cev za odvod kondenzata (priložena enoti)
6 Kovinska sponka (priložena enoti)

1 Priključite cev za odvod kondenzata na cevi za dviganje odtoka in jih izolirajte.
2 Priključite cev za odvod kondenzata na izhod kondenzata na notranji enoti in jo zatisnite s sponko.

- Varnostni ukrepi
  - Namestite cevi za dvig odtoka na višino manj od 675 mm.
  - Namestite cevi za dvig odtoka pod pravim kotom in ne več kot 300 mm od enote.
  - Da bi preprečili zračne mehurčke, namestite gibljivo odtočno cev vodoravno ali usmerjeno nekoliko navzgor (≤75 mm).

OPOMBA

Priključena odtočna cev mora biti nagnjena za 75 mm ali manj, tako da odvodna pipa ni dodatno obremenjena.

Da bi zagotovili padec 1:100, vsakih 1 do 1,5 m namestite obešanke.

Ko povezujete več odvodnih cevi, jih namestite, kot je prikazano na sliki 9. Izberite stekajoče se odtočne cevi, katerih presek je primeren za delovno zmogljivost enote.

1 T-spoj stekajočih se odtočnih cevi

Preizkušanje cevi za odvod kondenzata

Ko je delo na ceveh končano, preverite, da kondenzat odteka gladko.

- Skozi izhodno odprtino za zrak počasi vlijte približno 1 l vode. Načini za dodajanje vode. Glejte sliko 11.

1	Plastična zalivalka (cev mora biti dolga približno 100 mm)
2	Servisna odprtina za izpust (z gumijastim čepom) (Uporabite to odprtino za izpuščanje vode iz zbirne posode)
3	Mesto črpalke za odtok
4	Cev za iztok kondenzata
5	Odvodna pipa (s stališča pretoka vode)

- Preverite pretok odvedenega kondenzata.
  - Če so električne povezave že narejene
    Preverite odtekanje med delovanjem COOL, razloženim v "Preizkus delovanja" na strani 9.
  - Če električne povezave niso še narejene
    - Odstranite pokrov krmilne omarice. Trdno priključite napajalni kabel na priključno sponko. Glejte sliko 10.
    - Spet pritrdite pokrov krmilne omarice in vključite napajanje.
    - Ne dotikajte se črpalke za odtok. To lahko povzroči električni udar.

1	Pokrov nadzorne omarice
2	Napajalni vodniki
3	Napajalna priključna sponka
4	Sponka (Daikin ne dobavlja)
5	Ožičenje prenosa enote
6	Priključni blok za ožičenje prenosa
7	Odprtina za kable
8	Nalepka s shemo povezav (na zadnji strani pokrova nadzorne omarice)
9	Ozemljitveni kabel
10	Povezovanje daljinskega upravljalnika

Napajalna priključna sponka (3)

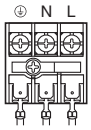

    - Potrdite postopek izpusta na odvodni pipi.
    - Ko preverite pretok iztekanja, izključite napajanje, odstranite pokrov krmilne omarice in s terminala spet odklopite napajanje.
    - Spet pritrdite pokrov krmilne omarice.

Električne povezave

Splošna navodila

- Vsi deli, materiali in delo, ki jih ne dobavlja Daikin, morajo ustrezati lokalnim predpisom.
- Uporabljajte le bakrene vodnike.
- Upoštevajte "Shemo povezav", pripeto na ohišje stikalne omarice, za povezavo zunanje enote, notranjih enot in daljinskega upravljalnika. Podrobnosti o priključevanju daljinskega upravljalnika glejte v "Priročniku za montažo daljinskega upravljalnika".
- Vse povezave mora izvesti usposobljen in pooblaščen električar.
- Priključite odklopnik z uhajanjem toka in varovalko na napajalno linijo.
- Glavno stikalo ali drug način izklopa, ki ima kontakte na vseh polih, mora biti vdelano v fiksno ožičenje v skladu z zadevno lokalno in nacionalno zakonodajo.
  Pozor: delovanje se bo samodejno zagnalo, če izključite in spet vključite glavno napajanje.
- Ta sistem je sestavljen iz več notranjih enot. Vsako notranjo enoto označite kot enoto A, enoto B ... in se prepričajte, da ste ustrezno povezali priključni blok na zunanjo enoto in na enoto BS. Če povezave med zunanjo in notranjo enoto niso pravilne, pride lahko do sistemske okvare.
- Ne pozabite ozemljiti klimatske naprave.
- Ozemljitve ne priključujte na:
  - plinske cevi: lahko bi prišlo do eksplozije ali požara, če bi začel plin uhajati.
  - telefonski kabel ali strelovodi: povzročijo lahko nenormalno visoko električno napetost v tleh med nevihtami z bliskanjem.
  - vodovodne cevi: če je uporabljena trda plastična cev, ni ozemljitve.

Električne lastnosti

Model	Hz	Voltov	Območje napetosti
FXFQ20~125	50 / 60	220-240 / 220	min. 198-maks. 264 / min. 198-maks. 242

	napajalni kabel		Motor ventilatorja	
Model	MCA	MFA	KW	FLA
FXFQ20~32	0,4	16 A	0,056	0,3
FXFQ40	0,5	16 A	0,056	0,4
FXFQ50	0,6	16 A	0,056	0,5
FXFQ63	0,9	16 A	0,056	0,7
FXFQ80	0,9	16 A	0,120	0,7
FXFQ100	1,4	16 A	0,120	1,1
FXFQ125	1,9	16 A	0,120	1,5

MCA: Najmanj ampermetrov (A) v tokokrogu
MFA: Največ ampermetrov (A) na varovalkah
KW: Izhodna moč motorja ventilatorja (kW)
FLA: Ampermetrov (A) pri polni obremenitvi

OPOMBA Za podrobnosti glejte "Električni podatki".

Tehnične zahteve za varovalke in vodnike iz lokalne dobave

	Napajalni vodniki		
Model	Varovalke iz lokalne dobave	Vodnik	Velikost
FXFQ20~125	16 A	H05VV-U3G	Lokalne oznake

	Ožičenje prenosa	
Model	Vodnik	Velikost
FXFQ20~125	Armirani vodnik (2)	0,75-1,25 mm^2

OPOMBA

- Za podrobnosti glejte "Primer povezovanja" na strani 8.
- Dovoljene dolžine za ožičeni prenos med notranjo in zunanjo enoto ter med notranjo enoto in daljinskim upravljalnikom:
  - Zunanja enota - notranja enota: maks. 1000 m (skupna dolžina vodnika: 2000 m)
  - Notranja enota - daljinski upravljalnik: maks. 500 m

Primer povezave in kako nastaviti daljinski upravljalnik

Kako izvesti povezave (Glejte sliko 10)

- Napajalni vodniki
  Odstranite pokrov krmilne omarice (1) in priključite kable na blok priključnih sponk za napajanje znotraj (L, N) in povežite ozemljitev na ozemljitveno priključno sponko. Medtem ko to delate, povlecite kable znotraj skozi luknjo v ohišju in spnite kable z drugimi kabli s sponko, kot je prikazano na sliki.
- Povezovanje prenosa enote in daljinskega upravljalnika
  Odstranite pokrov krmilne omarice (1), povlecite kable skozi luknjo v ohišju in jih priključite na priključni blok (F1, F2) za ožičenje prenosa (P1, P2). Varno pritrdite kable s sponko, kot prikazuje risba.
- Po povezovanju
  Položite majhno tesnilo (priloženo enoti) okoli kablov, da ne bi prišlo do dotekanja vode iz zunanjosti v enoto. Če uporabljate dva ali več kablov, razdelite majhno tesnilo na želeno število kosov in jih ovijte okoli kablov.
- Pritrdite pokrov krmilne omarice.

Varnostni ukrepi

1 Ko priklapljate vodnike na priključni blok za napajanje, upoštevajte spodaj navedene opombe.
   - Uporabite okrogel priključek z ušesom za izolacijski ovoj za povezavo s priključnim blokom za povezavo enot. Ko jih ni, upoštevajte spodnja navodila.

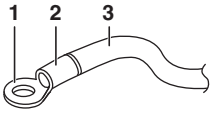

1	Priključek z ušesom
2	Pritrdite izolacijski ovoj
3	Ožičenje

   - Vodnikov z različnimi preseki ne priključujte na isto priključno mesto za napajanje. (Ohlapne povezave lahko povzročijo pregrevanje.)
   - Ko spenjate kable, uporabite sponke (dobavljene z enoto), da ne bi prišlo do izvajanja zunanjega pritiska na kabelske povezave. Trdno zvežite. Ko ožičujete, se prepričajte, da je ožičenje urejeno in da zaradi kablov nadzorna omarica ne štrli v zrak. Trdno zaprite pokrov.
   - Ko priključujete vodnike z enakim presekom, jih priključite v skladu s shemo povezav.

   Uporabljajte električni kabel, ki ustreza specifikacijam. Kabel varno priključite na terminal. Pritrdite kabel, ne da bi priključno sponko preveč stisnili. Uporabite navojne momente v skladu s spodnjo tabelo.

Navojni moment (N•m)	
Priključni blok za prenos enote in daljinski upravljalnik	0,79~0,97
Priključni blok za napajanje	1,18~1,44

   - Ko pritrjate pokrov nadzorne omarice, se prepričajte, da ne boste preščipnili kablov.
   - Ko naredite vse kabelske povezave, zadelajte vse reže ob kablih, ki tečejo skozi odprtine v ohišju, s kitom ali izolacijskim materialom (iz lokalne dobave), da ne bi majhne živali ali umazanija prišli v enoto z zunanje strani ter povzročili kratke stike v nadzorno omarico.

2 Skupni tok križnega ožičenja med notranjimi enotami mora biti manj od 12 A. Razvejajte linijo zunaj priključnega bloka enote v skladu s standardi za električno opremo, ko uporabljajte dve jakostni liniji s premerom, večjim od 2 mm^2 (Ø1,6).

   Razvejanje mora biti v ovoju, tako da bo imelo enako ali večjo izolacijo kot napajalno ožičenje.

3 Vodnikov z različnimi preseki ne priključujte na isto ozemljitveno sponko. Ohlapne povezave lahko povzročijo poslabšanje zaščite.

4 Ožičenje daljinskega upravljalnika in ožičenje enote za prenos naj bosta vsaj 50 mm od povezave napajalnega vodnika. Če ne boste upoštevali tega navodila, bi lahko prišlo do nepravilnega delovanja zaradi električnega šuma.

5 Za povezovanje daljinskega upravljalnika glejte "Priročnik za montažo daljinskega upravljalnika", priložen daljinskemu upravljalniku.

OPOMBA Stranka lahko izbere termistor daljinskega upravljalnika.

6 Nikoli ne povezujte napajalnih vodnikov na priključni blok za prenos signala za daljinsko upravljanje. Ta napaka lahko poškoduje celotni sistem.

7 Uporabljajte le navedene vodnike in trdno privijte vodnike na priključne sponke. Pazite, da vodniki ne bodo na priključne sponke pritiskali od zunaj. Vodniki morajo biti vedno urejeni, zato da ne motijo druge opreme, na primer izskočnega pokrovčka servisne odprtine. Pazljivo zaprite pokrov. Nepopolne povezave lahko povzročijo pregrevanje, v najslabšem primeru pa tudi električni udar in požar.

Primer povezovanja

Napajalno omrežje vsakega sistema mora biti opremljeno s stikalom in varovalko, kot je prikazano v sliki 17.

1. Napajanje
2. Glavno stikalo
3. Napajalni vodniki
4. Ožičenje prenosa enote
5. Stikalo
6. Varovalka
7. Le za enote BS REYQ)
8. Notranja enota
9. Daljinski upravljalnik

Primer celotnega sistema (3 sistemi)

Glejte slike 13, 14 in 15.

1. Zunanja enota
2. Notranja enota
3. Daljinski upravljalnik (dodatna oprema)
4. Večina notranjih enot za daljinskim upravljalnikom
5. Za uporabo z dvema daljinskima upravljalnikoma
6. Enota BS

Ko uporabljate 1 daljinski upravljalnik za 1 notranjo enoto. (Normalno delovanje.) (Glejte sliko 13)**.**

Za skupinski nadzor ali uporabo z 2 daljinskima upravljalnikoma (Glejte sliko 14)**.**

Ko je vključena enota BS (Glejte sliko 15)**.**

OPOMBA Ni treba določiti naslova notranje enote, ko uporabljate skupinski nadzor. Naslov se določi samodejno, ko je vključeno električno napajanje.

Varnostni ukrepi

1. Uporabljati je mogoče eno samo stikalo za električno napajanje enot v istem sistemu. Vendar je treba skrbno izbrati stikala in prekinitvena vezja posamičnih vej.
2. Za skupinski nadzor daljinskega upravljalnika izberite daljinski upravljalnik, ki ustreza notranji enoti z največ funkcijami.
3. Opreme ne ozemljite na plinovod, vodovod, strelovod in ozemljitve ne križajte s telefonsko napeljavo. Nepravilna ozemljitev lahko povzroči električni udar.

Nameščanje okrasne plošče

Glejte priročnik za nameščanje, priložen okrasni plošči.

Ko namestite okrasno ploščo, se prepričajte, da okrasna plošča natančno nalega na ohišje naprave. Sicer lahko začne skozi režo puščati in pride do zameglitve.

Nastavitve sistema

Sistem nastavite z daljinskim upravljalnikom v skladu s pogoji montaže.

- Nastavitve je mogoče izvesti s spreminjanjem "Številke načina delovanja", "Številke prve kode" in "Številke druge kode".
- Za nastavljanje in delovanje glejte "Nastavitve sistema na mestu nameščanja" v priročniku za nameščanje daljinskega upravljalnika.

Povzetek nastavitev na mestu nameščanja

Št. načina delo-vanja (Opomba 1)	Št. prve kode	Opis nastavitev		Št. druge kode (Opomba 2)			
				01	02	03	04
10 (20)	0	Onesnaženost filtra - močna/manjša = Nastavitev za določitev prikazovanja časa med 2 čiščenjema filtra. (Ko je filter zelo onesnažen, je mogoče nastavitev spremeniti za polovični čas med 2 čiščenjema filtra glede na tistega, ki ga kaže zaslon.)	Filter z dolgo življenjsko dobo	Manjša ±2.500 ur	Težja ±1.250 ur	—	—
	2	Izbira senzorja za termostat		Uporabite senzor enote (ali daljinski senzor, če je nameščen) IN senzor daljinskega upravljalnika. (Glejte opombi 5+6)	Uporabite samo senzor enote (ali daljinski senzor, če je nameščen). (Glejte opombi 5+6)	Uporabite samo daljinski senzor. (Glejte opombi 5+6)	—
	3	Nastavitev zaslona za prikazovanje časa med 2 čiščenjema filtra		Prikaži	Ne prikaži	—	—
	5	Informacije za I-manager, I-touch controller		Le vrednost senzorja na enoti (ali vrednost daljinskega senzorja, če je nameščen).	Vrednost senzorja je nastavljena z 10-2-0X ali 10-6-0X.	—	—
	6	Senzor termostata v krmilni skupini		Uporabite samo senzor enote (ali daljinski senzor, če je nameščen). (Glejte opombo 6)	Uporabite senzor enote (ali daljinski senzor, če je nameščen) IN senzor daljinskega upravljalnika. (Glejte opombe 4+5+6)	—	—
12 (22)	0	Izhodni signal X1-X2 za dodatni komplet KRP1B PCB		Termostat vključen + delovanje kompresorja	—	Delovanje	Okvara
	1	Vnos ON/OFF od zunaj (Vhod T1/T2) = Nastavitev pri prisilnem vklopu/izklopu, pri katerem pride signal od zunaj.		Prisilen OFF (izklop)	Delovanje ON/OFF (vklop/izklop)	—	—
	2	Termostat diferencialnega preklopa = Nastavitev pri uporabi daljinskega senzorja.		1°C	0,5°C	—	—
	3	Nastavitve ventilatorja med izklopom termostata pri ogrevanju		LL	Nastavitev hitrosti	IZKLOP (Glejte opombo 3)	—
	4	Samodejni diferencialni preklop		0°C	1°C	2°C	3°C (Glejte opombo 7)
	5	Samodejni zagon po izpadu električnega toka		Izključeno	Vključeno	—	—

Št. načina delo-vanja (Opomba 1)	Št. prve kode	Opis nastavitev		Št. druge kode (Opomba 2)			
				01	02	03	04
13 (23)	0	Nastavitev za hitrost izstopa zraka To nastavitev je treba spreminjati glede na višino stropa.	drugi modeli	≤2,7 m	>2,7 ≤3,0 m	>3,0 ≤3,5 m	—
			Samo FXFQ125	≤3,2 m	>3,2 ≤3,6 m	>3,6 ≤4,2 m	—
	1	Izbira smeri za pretok zraka To nastavitev je treba spremeniti, ko se uporablja dodatni komplet z blokirno blazinico.		4-smerni pretok	3-smerni pretok	—	—
	4	Obseg nastavitev za smer zračnega toka To nastavitev je treba spremeniti, ko je treba spremeniti obseg nihajne lopute.		Zgornji	V sredino	Spodnji	—

Opomba 1 : Nastavljanje se nadaljuje v skupinskem načinu, če je izbrana številka načina v oklepaju; notranje enote lahko nastavljate tudi posamično.
Opomba 2 : Tovarniške nastavitve št. druge kode so označene na sivi podlagi.
Opomba 3 : Uporabljajte le v kombinaciji z dodatnim daljinskim senzorjem ali pri nastavitvi 10-2-03.
Opomba 4 : Če je izbran krmilnik skupine in nameravate uporabljati senzor daljinskega krmilnika, nastavite 10-6-02 in 10-2-03.
Opomba 5 : Če so sočasno izvedene nastavitve 10-6-02 + 10-2-01 ali 10-2-02 ali 10-2-03, bodo imele prednost nastavitve 10-2-01, 10-2-02 ali 10-2-03.
Opomba 6 : Če so nastavitve 10-6-01 + 10-2-01 ali 10-2-02 ali 10-2-03 izvedene sočasno, ima prednost nastavitev za povezovanje skupine 10-6-01, če gre pa za posamično povezavo, imajo prednost 10-2-01, 10-2-02 ali 10-2-03.
Opomba 7 : Več nastavitev za temperature samodejnega preklopa diferenciala:

Št. druge kode	**05**	**4°C**
	06	**5°C**
	07	**6°C**
	08	**7°C**

■ Ko uporabljate brezžične daljinske upravljalnike, je treba uporabiti nastavljanje naslova. Glejte priročnik za nameščanje, pripet na brezžični daljinski upravljalnik za navodila o nastavitvah.

Upravljanje z dvema daljinskima upravljalnikoma (nadzor ene notranje enote z dvema daljinskima upravljalnikoma)

Ko uporabljate dva daljinska upravljalnika, je treba enega nastaviti na "MAIN" in enega na "SUB".

Preklop med main/sub

1. Vstavite izvijač kot vzvod v odprtino med zgornjim in spodnjim delom daljinskega upravljalnika in zgornji del na 2 pozicijah privzdignite. (Glejte sliko 19)
   (Daljinski upravljalnik na PC-plošči je priključen na zgornji del daljinskega upravljalnika.)
2. Obrnite stikalo za preklop med main/sub na enem od daljinskih upravljalnikov PC-plošče na "S". (Glejte sliko 20)
   (Pustite stikalo drugega daljinskega upravljalnika na "M".)

1 PC-plošča daljinskega upravljalnika
2 Tovarniške nastavitve
3 Zamenjati je treba le en daljinski upravljalnik

Računalniško upravljanje (prisilen izklop, vklop/izklop)

1. Specifikacije za vodnike in povezave
   - Priključite vhod od zunaj na priključka T1 in T2 na priključni blok (oddaljeni krmilnik na ožičenje prenosa).

Specifikacija za vodnike	Armirani plastični vodnik ali vodnik (2 žici)
Presek	0,75-1,25 mm^2
Dolžina	maks. 100 m
Zunanje priključno mesto	Priključek, ki lahko zagotovi vsaj minimalno obremenitev 15 V enosmerni tok, 1 mA

Glejte sliko 18.

1 Vhod A

2. Spodbuda
   - V naslednji tabeli sta razložena odziva "prisilnega izklopa" in "delovanja vklop/izklop" na vhodu A.

Prisilen off (izklop)	Delovanje ON/OFF (vklop/izklop)
Vhod "on" zaustavi delovanje	vhod off ➜ on: vključi enoto (nemogoče z daljinskim upravljalnikom)
Vhod "off" omogoči upravljanje	vhod on ➜ off: izključi enoto z daljinskim upravljalnikom

3. Kako izbrati prisilen izklop in delovanje vklop/izklop
   - Vključite napajanje in uporabite daljinski upravljalnik, da bi izbrali način delovanja.
   - Nastavite daljinski upravljalnik na način lokalne nastavitve. Podrobnosti glejte v poglavju "Kako nastavljati lokalno" v poglavju o daljinskem upravljalniku.
   - Ko ste v načinu lokalnega nastavljanja, izberite način št. 12, nato nastavite št. prve kode (stikalo) na "1". Nato nastavite št. druge kode (položaj) na "01" za prisilen izklop in na "02" za delovanje on/off. (prisilen izklop na tovarniški nastavitvi.) (Glejte sliko 16)

1 Št. druge kode
2 Št. načina delovanja
3 Št. prve kode
4 Način lokalne nastavitve

Centralizirano krmiljenje

Za centralizirano krmiljenje je treba določiti št. skupine. Podrobnosti so v priročniku za vsakega od dodatnih krmilnikov za centralizirano krmiljenje.

Preizkus delovanja

(Poglejte v priročnik za montažo zunanje enote.)

OPOMBA Ko izvajate nastavitve sistema ali preizkusne postopke, ne da bi pritrdili okrasno ploščo, se ne dotikajte črpalke za odtok. To lahko povzroči električni udar.

Krmilna lučka daljinskega upravljalnika bo ob nastali napaki utripala. Preverite kodo napake na zaslonu na tekoče kristale, da bi identificirali napako. Glejte priročnik za montažo, pritrjen na zunanjo enoto ali stopite v stik s prodajalcem. Glejte sliko 22.

1 Naprava za izčrpavanje odtoka (vgrajena) odtočna voda se med hlajenjem odstrani iz prostora
2 Loputa za pretok zraka (pri izstopni zračni odprtini)
3 Izstop zraka
4 Daljinski upravljalnik
5 Sesalna rešetka
6 Filter za zrak (v notranjosti sesalne rešetke)

Vzdrževanje

OPOMIN

- Le kvalificiran serviser sme izvajati vzdrževalne postopke.
- Preden dostopate do priključnih sponk, prekinite vse električno napajanje.
- Da bi očistili klimatsko napravo, jo zagotovo izključite in stikalo premaknite na OFF.
  Sicer lahko pride do električnega udara in poškodbe.
- Klimatske naprave ne perite z vodo.
  To bi lahko privedlo do električnega udara.
- Na odru bodite pazljivi.
  Ko delate na višini, morate biti zelo pazljivi.
- Po dolgotrajni uporabi preverite, ali so morebiti na stojalu enote in fitingih nastale poškodbe. Če je poškodovana, lahko pade in koga poškoduje.
- Ne dotikajte se loput izmenjevalnika toplote.
  Lopute so ostre in vas lahko porežejo.
- Ko čistite izmenjevalnik toplote, pazite, da boste odstranili nadzorno omarico, motor ventilatorja, črpalko za odtok in plavajoče stikalo. Voda ali detergent lahko poslabšata izolacijo elektronskih komponent in zato lahko te komponente pregorijo.

Kako očistiti zračni filter

Zračni filter očistite, ko je na zaslonu prikazano " " (ČAS ZA ČIŠČENJE ZRAČNEGA FILTRA).

Filter očistite bolj pogosto, če je enota v prostoru, kjer je zrak zelo onesnažen.

(V večini primerov zadošča čiščenje filtra enkrat letno.)

Če je umazanije preveč in je ni mogoče očistiti, zračni filter zamenjajte. (Rezervni zračni filter lahko kupite kot dodatek.)

OPOMBA

Zračnega filtra ne perite z vodo, toplejšo od 50°C. Če to naredite, se lahko razbarva ali izgubi obliko.

Enote ne izpostavljajte ognju. To lahko privede do požara.

1. Odprite sesalno rešetko. (Glejte sliko 21) (dejanje 1 na risbi).
   Oba vzvoda potisnite sočasno v smeri puščice, kot je prikazano na risbi, in počasi spustite rešetko. (Enako velja pri zapiranju.)
2. Odstranite zračni filter (dejanja od 2 do 4 na risbi).
   Povlecite sponko zračnega filtra spodaj levo in desno od filtra proti sebi in odpnite filter.
3. Očistite zračni filter (Glejte sliko 23)

   Uporabite sesalec ali zračni filter operite z vodo.
   Če je zračni filter zelo umazan, uporabite mehko krtačo in nevtralni detergent.
4. Obrišite vodo in ga posušite v senci.
5. Namestite filter spet na njegovo mesto (izvedite dejanja od 2 do 4 na risbi v nasprotnem vrstnem redu).

   Zračni filter pritrdite na sesalno rešetko, tako da ga obesite nad štrleči del nad sesalno rešetko.
   Spodnji zračni filter pritisnite na spodnji štrleči del na dnu rešetke, da bi skočil na svoje mesto.
6. Zaprite sesalno rešetko, tako da izvedete korak 1 v nasprotno smer.
7. Ko napravo vključite, pritisnite tipko FILTER SIGN RESET (ponastavi znak za filter).

   Zaslon za prikaz "ČASA DO ČIŠČENJA FILTRA" ugasne.

OPOMBA

Zračni filter odstranite le, ko ga čistite. Nepotrebno premikanje lahko filter poškoduje.

Kako očistiti sesalno rešetko

(Glejte sliko 21)

1. Odprite sesalno rešetko. (dejanje 1 na risbi).

   Glejte postopek koraka 1 v "Kako očistiti zračni filter" na strani 10.
2. Odstranite sesalno rešetko (dejanja od 5 do 6 na risbi).

   Najprej odpnite prvi dve vrvici z zatičev na okrasni plošči.
   Držite sesalno rešetko odprto na 45 stopinjah in jo dvignite navzgor, da bi jo odpeli z okrasne plošče.
3. Odstranite zračni filter (dejanja od 2 do 4 na risbi).

   Glejte postopek koraka 2 v "Kako očistiti zračni filter" na strani 10.
4. Čiščenje sesalne rešetke.

   Z mehko krtačo in nevtralnim detergentom operite in skrbno posušite. Glejte sliko 24.

OPOMBA

Ko je sesalna rešetka zelo umazana, uporabite navaden detergent za pomivanje posode in jo 10 minut namakajte. Nato jo splaknite z vodo.

Sesalne rešetke ne perite z vodo, toplejšo od 50°C. Če to naredite, se lahko razbarva ali izgubi obliko.

5. Namestite filter spet na njegovo mesto (izvedite dejanja od 2 do 4 na risbi v nasprotnem vrstnem redu).
6. Sesalno rešetko spet pritrdite, tako da izvedete postopek koraka 2 v nasprotni smeri (izvedite dejanji 5 in 6 na risbi v nasprotni smeri).
7. Zaprite sesalno rešetko, tako da izvedete korak 1 v nasprotno smer.

Kako očistiti izstop zraka in zunanje plošče

- Očistite z mehko krpo.
- Ko je madeže težko očistiti, uporabite vodo ali nevtralni detergent.

OPOMBA

Ne uporabljajte bencina, benzola, razredčila, paste za poliranje ali tekočega insekticida. Ta sredstva lahko povzročijo razbarvanje ali zvijanje.

Pazite, da se notranja enota ne bo zmočila. To bi lahko privedlo do električnega udara ali požara.

Ne drgnite premočno, ko lamelo čistite z vodo. Zaščitna plast se lahko odlušči.

Ne uporabljajte vode ali zraka, toplejšega od 50°C, ko čistite zračne filtre in zunanje plošče.

Odstranitev enote

Ko razstavljate enoto, morate hladivo, olje in druge dele zavreči v skladu z ustrezno lokalno in nacionalno zakonodajo.

Shema povezav

Notranja enota

A1P,A2P ..... Ploščica s tiskanim vezjem
C21,C105 ..... Kondenzator
F1U ..... Varovalka (T, 3, 15 A, 250 V)
F2U ..... Varovalka na mestu namestitve
HAP ..... Svetlobna dioda (servisni monitor - zelena)
M1F ..... Motor (notranji ventilator)
M1P ..... Motor (črpalka za odtok)
M1S~M4S ..... Motor (nihajna loputa)
Q1DI ..... Detektor uhajanja ozemljitvenega toka
R1T ..... Termistor (zrak)
R2T,R3T ..... Termistor (tuljava)
S1L ..... Plavajoče stikalo
V1R ..... Most diode
X1M,X2M ..... Priključna sponka
Z1C ..... Feritno jedro (filter šuma)
Z1F ..... Filter šuma
PS ..... Električno napajanje vezje

Ožičeni daljinski upravljalnik

R1T ..... Termistor (zrak)

Enota sprejemnik/zaslon (priključena na brezžični daljinski upravljalnik)

A3P,A4P ..... Ploščica s tiskanim vezjem
BS1 ..... Gumb (ON-vklop/OFF-izklop)
H1P ..... Svetleča dioda (vklop - rdeča)
H2p ..... Svetleča dioda (časovnik - zelena)
H3p ..... Svetleča dioda (znak za filter - rdeča)
H4p ..... Svetleča dioda (odmrzovanje - oranžna)
SS1 ..... Izbirno stikalo (MAIN/SUB)
SS2 ..... Izbirno stikalo (brezžično nastavljanje naslova)

Priključek za dodatke

X2A ..... Priključek (komplet s senzorjem)
X8A ..... Priključek (samočistilna okrasna plošča)
X24A ..... Priključek (brezžični daljinski upravljalnik)
X33A ..... Priključek (adapter za ožičenje)
X35A ..... Priključek (adapter za skupinski nadzor)
X36A ..... Priključek (samočistilna okrasna plošča)
X38A ..... Priključek (več uporabnikov)

Opombe

1 : Vrstne sponke , : Priključek : Ožičenje

2 Če uporabljate glavni daljinski upravljalnik, ga povežite z enoto v skladu s priloženim priročnikom za nameščanje.

3 X2A, X8A, X24A, X33A, X35A, X36A in X38A so povezani, ko je v uporabi dodatna oprema.
V primeru uporabe samočistilne okrasne plošče glejte shemo povezav na samočistilni okrasni plošči.

4 V primeru preklopa med glavno in pomožno napravo glejte priročnik, priložen daljinskemu upravljalniku.

5 Legenda barv

BLK	: Črna	BLU	: Modra	ORG	: Oranžna	YLW	: Rumena
PNK	: Rožnata	RED	: Rdeča	WHT	: Bela	GRN	: Zelena
BRN	: Rjava	GRY	: Siva				

6 Uporabno le v primeru zaščitenih cevi. Uporabite HO07RN-F, če zaščite ni.

7 Ko priključujete vhodne kable od zunaj, je mogoče izbrati PRISILNI IZKLOP ali VKLOP/IZKLOP krmiljenja delovanja z daljinskim upravljalnikom.
Več podrobnosti je v priročniku za nameščanje.

Control box	: Nadzorna omarica
Receiver/display unit	: Enota sprejemnik/zaslon
Central remote controller	: Glavni daljinski upravljalnik
Wired remote controller	: Povezovanje daljinskega upravljalnika
Input from outside	: Vhod od zunaj
Sensor kit	: Komplet s senzorjem
Optional accessory	: Dodatek
Indoor unit	: Notranja enota

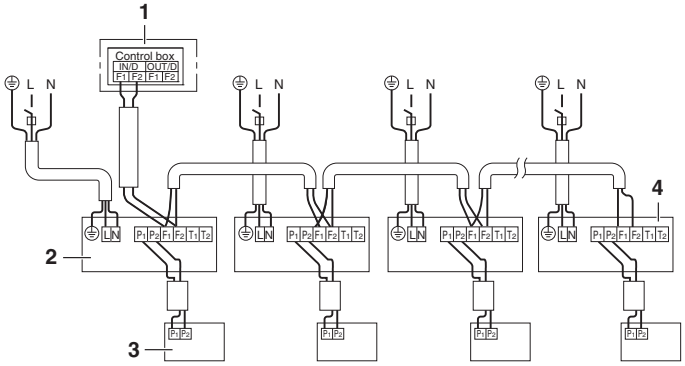

13

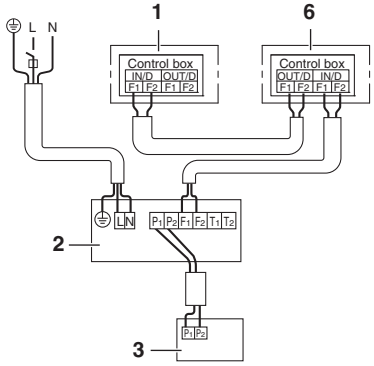

15

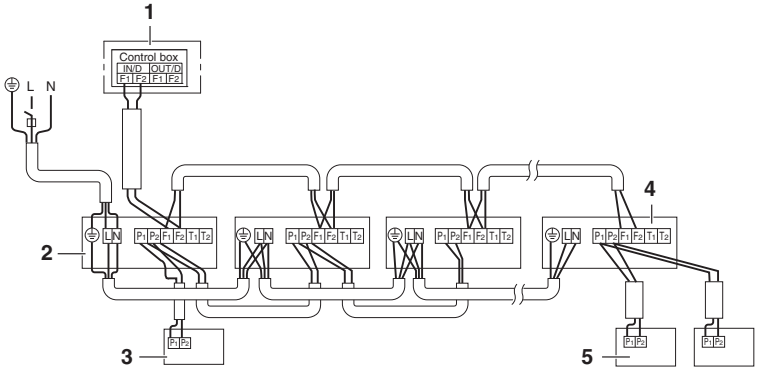

14

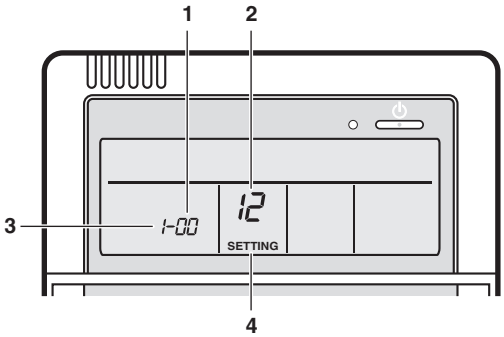

16

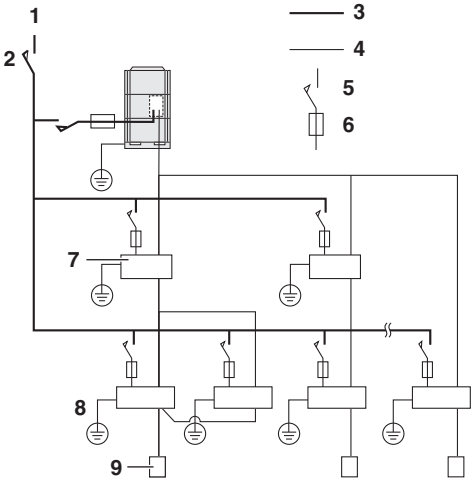

17

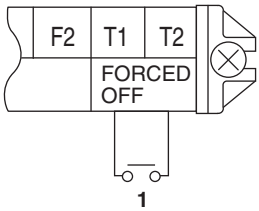

18

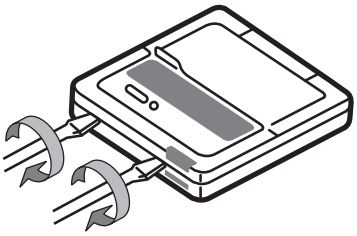

19

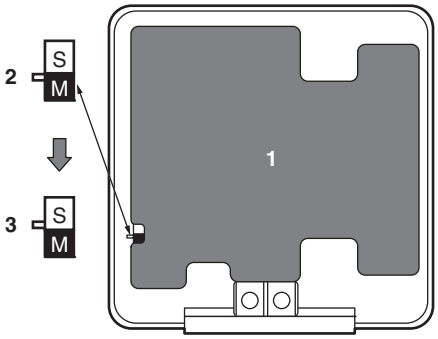

20

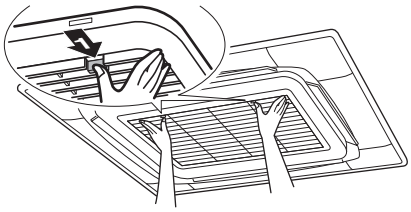

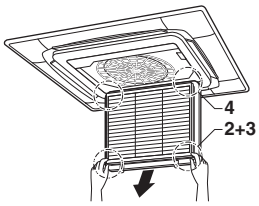

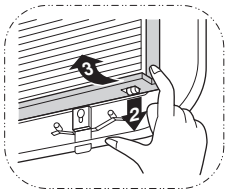

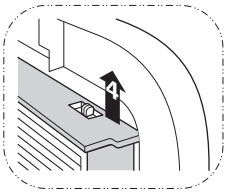

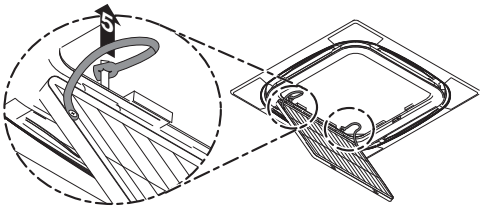

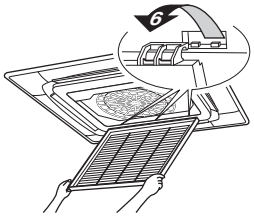

21

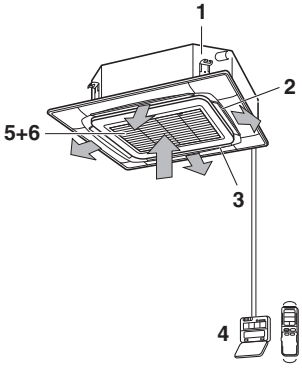

22

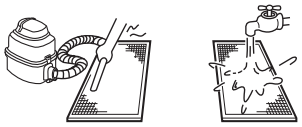

23

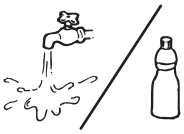

24

DAIKIN INDUSTRIES CZECH REPUBLIC s.r.o.
U Nové Hospody 1/1155, 301 00 Plzeň Skvrňany, Czech Republic

DAIKIN EUROPE N.V.
Zandvoordestraat 300, B-8400 Oostende, Belgium

Copyright 2012 Daikin

3P320142-1A 2012.10