Installationshandbok

R32 Split-serien

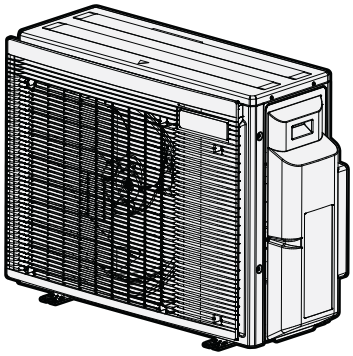

4MWXM52A2V1B9

Installationshandbok
R32 Split-serien

Svenska

EU – Safety declaration of conformity
EU – Sicherheits-Konformitätserklärung
UE – Déclaration de conformité de sécurité
EU – Conformiteitsverklaring veiligheid
UE – Declaración de conformidad sobre seguridad
UE – Dichiarazione di conformità in materia di sicurezza
EE – Δήλωση συμμόρφωσης για την ασφάλεια
UE – Declaração de conformidade relativa à segurança
EC – Заявление о соответствии требованиям по безопасности
EU – Sikkerheds-overensstemmelseserklæring
EU – Konformitetsdeklaration för säkerhet
EU – Samsvarserklæring for sikkerhet
EU – Turvallisuuden vaatimustenmukaisuusvakuutus
EU – Bezpečnostní prohlášení o shodě
EU – Izjava o sukladnosti za sigurnost
EU – Biztonsági megfelelőségi nyilatkozat
UE – Deklaracja zgodności z wymogami bezpieczeństwa
UE – Declarație de conformitate de siguranță
EU – Varnostna izjava o skladnosti
EÜ – Ohutuse vastavusdeklaratsioon
EC – Декларация за съответствие за безопасност
ES – Drošības atbilstības deklarācija
EÚ – Vyhlásenie o zhode Bezpečnosť
AB – Güvenlik uygunluk beyanı

Daikon Industries Czech Republic s.r.o.

01 (GB) declares under its sole responsibility that the products to which this declaration relates:
02 (D) erklärt in alleinige Verantwortung, dass die Produkte, auf die sich diese Erklärung bezieht:
03 (F) déclare sous sa seule responsabilité que les produits visés par la présente déclaration:
04 (NL) verklaart hierbij op eigen verantwoordelijkheid dat de producten waarop deze verklaring betrekking heeft:
05 (E) declara bajo su única responsabilidad que los productos a los que hace referencia esta declaración:
06 (I) dichiara sotto la propria responsabilità che i prodotti a cui è riferita questa dichiarazione:
07 (GR) δηλώνει βάσει της αποκλειστικής της ευθύνης ότι τα προϊόντα στα οποία αναφέρεται η παρούσα δήλωση:
08 (P) declara sob sua exclusiva responsabilidade que os produtos a que esta declaração se refere:
09 (RUS) заявляет, исключительно под свою ответственность, что продукция, к которой относится настоящее заявление:
10 (DK) erklærer som eneansvarlig, at produkterne, som er omfattet af denne erklæring:
11 (S) deklarerar i egenskap av huvudansvarig, att produkterna som berörs av denna deklaration innebär att:
12 (N) erklærer et fullstendig ansvar for at produktene som er underlagt denne erklæringen:
13 (FIN) ilmoittaa yksinomaan omalla vastuullaan, että tämän ilmoituksen tarkoittamat tuotteet:
14 (CZ) prohlašuje na svou plnou odpovědnost, že výrobky, ke kterým se toto prohlášení vztahuje:
15 (HR) izjavljuje pod isključivo vlastitom odgovornošću da su proizvodi na koje se ova izjava odnosi:
16 (H) teljes felelősségre tudatában kijelenti, hogy a termékek, melyekre e nyilatkozat vonatkozik:
17 (PL) deklaruje na własną wyłączną odpowiedzialność, że produkty, których ta deklaracja dotyczy:
18 (RO) declară pe proprie răspundere că produsele la care se referă această declarație:
19 (SLO) z vso odgovornostjo izjavlja, da so izdelki, na katere se izjava nanaša:
20 (EST) kinnitab oma vastutusel, et tooted, mille kohta käesolev deklaratsioon kehtib:
21 (BG) декларира на своя отговорност, че продуктите, за които се отнася тази декларация:
22 (LT) savo išskirtine atsakomybe pareiškia, kad gaminiai, kuriems ši deklaracija taikoma:
23 (LV) ar pilnu atbildību apliecina, ka izstrādājumi, uz kuru attiecas šī deklarācija:
24 (SK) vyhlasuje na vlastnú zodpovednosť, že výrobky, na ktoré sa vzťahuje toto vyhlásenie:
25 (TR) tek sorumluluğu kendisine ait olmak üzere, bu beyanın ilgili olduğu ürünlerin:

2MXM68A2V1B9, 3MXM52A2V1B9, 3MXM68A2V1B9, 4MXM68A2V1B9, 4MXM80A2V1B9, 5MXM90A2V1B9, 4MWXM52A2V1B9,

01 are in conformity with the following directive(s) or regulation(s), provided that the products are used in accordance with our instructions:
02 folgender/n Richtlinie/n oder Vorschrift/en entsprechen, vorausgesetzt, dass diese gemäß unseren Instruktionen verwendet werden:
03 sont conformes à la/aux directive(s) ou règlement(s) suivant(s), à condition que les produits soient utilisés conformément à nos instructions:
04 in overeenstemming zijn met de volgende richtlijn(en) of verordening(en), op voorwaarde dat de producten worden gebruikt overeenkomstig onze instructies:
05 están en conformidad con la(s) siguiente(s) directiva(s) o reglamento(s), siempre que se utilicen de acuerdo con nuestras instrucciones:
06 sono conformi alle direttive o ai regolamenti seguenti, a patto che i prodotti vengano usati in conformità alle nostre istruzioni:
07 συμμορφώνονται με την(ις) ακόλουθη(ες) οδηγία(ες) ή κανονισμό(ούς), υπό την προϋπόθεση ότι τα προϊόντα χρησιμοποιούνται σύμφωνα με τις οδηγίες μας:
08 estão em conformidade com a(s) seguinte(s) diretiva(s) ou regulamento(s), desde que os produtos sejam utilizados de acordo com as nossas instruções:
09 отвечает требованиям упомянутых ниже директив или нормативных документов при условии эксплуатации данной продукции в соответствии с нашими инструкциями:
10 overholder bestemmelserne i følgende direktiv(er) eller bestemmelse(r), forudsat at produkterne anvendes i overensstemmelse med vores instruktioner:
11 uppfyller följande direktiv eller föreskrift(er), under förutsättning att produkterna används i enlighet med våra instruktioner:
12 er i overensstemmelse med følgende direktiv(er) eller forskrift(er), forutsatt at produktene brukes i henhold til våre instruksjoner:
13 ovat seuraavien direktiivien tai asetusten mukaisia, edellyttäen että tuotteita käytetään ohjeidemme mukaisesti:
14 jsou ve shodě s následujícími směrnicemi nebo předpisy za předpokladu, že tyto výrobky jsou používány v souladu s našimi pokyny:
15 u skladu sa sljedećom direktivom(ma) ili odredbom(a), uz uvjet da se proizvodi koriste sukladno našim uputama:
16 megfelelnek az alábbi irányelv(ek)nek vagy egyéb szabályozás(ok)nak, ha a termékeket előírás szerint használják:
17 spełniają wymogi następujących dyrektyw lub rozporządzeń, pod warunkiem że produkty używane są zgodnie z naszymi instrukcjami:
18 sunt în conformitate cu următoarele directive sau regulamente, cu condiția ca produsele să fie utilizate în conformitate cu instrucțiunile noastre:
19 v skladu z naslednjo direktivo(-ami) ali predpisom(-i) pod pogojem, da se izdelki uporabljajo v skladu z našimi navodili:
20 vastavad järgmise (järgmiste) direktiivi(de) ja määruse (määruste) nõuetele, tingimusel, et neid kasutatakse vastavuses meie juhistele:
21 са в съответствие със следната директива(и) или регламент(и), при условие че продуктите се използват в съответствие с нашите инструкции:
22 atitinka toliau nurodytas direktyvas arba reglamentus, su sąlyga, kad gaminiai bus eksploatuojami laikantis mūsų instrukcijų:
23 atbilst šādām direktīvām vai regulām, ja vien šie izstrādājumi tiek lietoti saskaņā ar mūsu instrukcijām:
24 sú v zhode s nasledujúcou(imi) smernicou(ami) alebo predpisom(mi) za predpokladu, že sa výrobky používajú v zhode s našimi pokynmi:
25 talimatlarımız doğrultusunda kullanılması koşuluyla aşağıdaki direktife/direktifiere veya yönetmeliğe/yönetmeliklere uygun olduğunu beyan eder:

Pressure Equipment 2014/68/EU**
Machinery 2006/42/EC***
Low Voltage 2014/35/EU
Electromagnetic Compatibility 2014/30/EU*

01 as amended,
02 in der jeweils gültigen Fassung,
03 telles que modifiées,
04 zoals gewijzigd,
05 en su forma enmendada,
06 e successive modifiche,
07 όπως έχουν τροποποιηθεί,
08 conforme emendado,
09 в действующей редакции,
10 som tilføjet,
11 med tillägg,
12 med foretatte endringer,
13 sellaisina kuin ne ovat muutettuina,
14 v platném znění,
15 kako je izmijenjeno amandmanima,
16 és módosításaik rendelkezéseit,
17 z późniejszymi zmianami,
18 cu amendamentele respective,
19 kakor je bilo spremenjeno,
20 koos muudatustega,
21 с техните изменения,
22 ir jos tolesnes redakcijas,
23 ar grozījumiem,
24 v poslednom platnom vydaní,
25 değiştirildiği şekliyle,

01 following the provisions of:
02 gemäß den Bestimmungen in:
03 conformément aux dispositions de:
04 volgens de bepalingen van:
05 siguiendo las disposiciones de:
06 secondo le disposizioni di:
07 σύμφωνα με τις προβλέψεις των:
08 seguindo as disposições de:
09 в соответствии с положениями:
10 under iagttagelse af:
11 enligt bestämmelserna för:
12 i henhold til bestemmelsene i:
13 noudattaen säännöksiä:
14 za dodržení ustanovení:
15 prema odredbama:
16 követi a(z):
17 zgodnie z postanowieniami:
18 urmând prevederile:
19 v skladu z določbami:
20 vastavalt nõuetele:
21 следвайки клаузите на:
22 vadovaujantis šio dokumento nuostatomis:
23 atbilstoši šādu standartu prasībām:
24 nasledovnými ustanoveniami:
25 şu standartların hükümlerine:

EN 60335-2-40,

01 * as set out in <A> and judged positively by <B> according to the **Certificate** <C>.
** as set out in the Technical Construction File <D> and judged positively by <E> (Applied module <F>). <G>. Risk category <H>. Also refer to next page.
02 * wie in <A> aufgeführt und von <B> positiv beurteilt gemäß **Zertifikat** <C>.
** wie in der Technischen Konstruktionsakte <D> aufgeführt und von <E> (Angewandtes Modul <F>) positiv ausgezeichnet. <G>. Risikoart <H>. Siehe auch nächste Seite.
03 * tel que défini dans <A> et évalué positivement par <B> conformément au **Certificat** <C>.
** tel que stipulé dans le Fichier de Construction Technique <D> et jugé positivement par <E> (Module appliqué <F>). <G>. Catégorie de risque <H>. Se reporter également à la page suivante.
04 * zoals vermeld in <A> en positief beoordeeld door <B> overeenkomstig **Certificaat** <C>.
** zoals vermeld in het Technisch Constructiedossier <D> en in orde bevonden door <E> (Toegepaste module <F>). <G>. Risicocategorie <H>. Zie ook de volgende pagina.
05 * como se establece en <A> y es valorado positivamente por <B> de acuerdo con el **Certificado** <C>.
** tal como se expone en el Archivo de Construcción Técnica <D> y juzgado positivamente por <E> (Modulo aplicado <F>). <G>. Categoría de riesgo <H>. Consulte también la siguiente página.
06 * delineato nel <A> e giudicato positivamente da <B> secondo il **Certificato** <C>.
** delineato nel File Tecnico di Costruzione <D> e giudicato positivamente da <E> (Modulo <F> applicato). <G>. Categoria di rischio <H>. Fare riferimento anche alla pagina successiva.
07 * όπως καθορίζεται στο <A> και κρίνεται θετικά από το <B> σύμφωνα με το **Πιστοποιητικό** <C>.
** όπως προσδιορίζεται στο Αρχείο Τεχνικής Κατασκευής <D> και κρίνεται θετικά από το <E> (Χρησιμοποιούμενη υπομονάδα <F>). <G>. Κατηγορία επικινδυνότητας <H>. Ανατρέξτε επίσης στην επόμενη σελίδα.
08 * tal como estabelecido em <A> e com o parecer positivo de <B> de acordo com o **Certificado** <C>.
** tal como estabelecido no Ficheiro Técnico de Construção <D> e com o parecer positivo de <E> (Módulo aplicado <F>). <G>. Categoria de risco <H>. Consultar também a página seguinte.
09 * как указано в <A> и в соответствии с положительным решением <B> согласно **Свидетельству** <C>.
** как указано в Досье технического топкования <D> и в соответствии с положительным решением <E> (Прикладной модуль <F>). <G>. Категория риска <H>. Также смотрите следующую страницу.
10 * som anført i <A> og positivt vurderet af <B> i henhold til **Certifikat** <C>.
** som anført i den Tekniske Konstruktionsfil <D> og positivt vurderet af <E> (Anvendt modul <F>). <G>. Risikoklasse <H>. Se også næste side.
11 * enligt <A> och godkänts av <B> enligt **Certifikatet** <C>.
** i enlighet med den Tekniska Konstruktionsfilen <D> som positivt intygats av <E> (Fastsatt modul <F>). <G>. Riskkategori <H>. Se även nästa sida.
12 * som det fremkommer i <A> og gjennom positiv bedømmelse av <B> ifølge **Sertifikat** <C>.
** som det fremkommer i den Tekniske Konstruksjonsfilen <D> og gjennom positiv bedømmelse av <E> (Anvendt modul <F>). <G>. Risikokategori <H>. Se også neste side.
13 * jotka on esitetty asiakirjassa <A> ja jotka <B> on hyväksynyt **Sertifikaatin** <C> mukaisesti.
** jotka on esitetty Teknisessä Asiakirjassa <D> ja jotka <E> on hyväksynyt (Sovellettu moduli <F>). <G>. Vaaraluokka <H>. Katso myös seuraava sivu.
14 * jak bylo uvedeno v <A> a pozitivně zjištěno <B> v souladu s **osvědčením** <C>.
** jak bylo uvedeno v souboru technické konstrukce <D> a pozitivně zjištěno <E> (použitý modul <F>). <G>. Kategorie rizik <H>. Viz také následující strana.
15 * kako je izloženo u <A> i pozitivno ocijenjeno od strane <B> prema **Certifikatu** <C>.
** kako je izloženo u Datoteci o tehničkoj konstrukciji <D> i pozitivno ocijenjeno od strane <E> (Primijenjen modul <F>). <G>. Kategorija opasnosti <H>. Također pogledajte na slijedećoj stranici.
16 * a(z) <A> alapján, a(z) <B> igazolta a megfelelést, a(z) <C> **tanúsítvány** szerint.
** a(z) <D> műszaki konstrukciós dokumentáció alapján, a(z) <E> igazolta a megfelelést (alkalmazott modul: <F>). <G>. Veszélyességi kategória <H>. Lásd még a következő oldalon.
17 * zgodnie z dokumentacją <A>, pozytywną opinią <B> i **Świadectwem** <C>.
** zgodnie z archiwalną dokumentacją konstrukcyjną <D> i pozytywną opinią <E> (Zastosowany moduł <F>). <G>. Kategoria zagrożenia <H>. Patrz także następna strona.
18 * așa cum este stabilit în <A> și apreciat pozitiv de <B> în conformitate cu **Certificatul** <C>.
** conform celor stabilite în Dosarul tehnic de construcție <D> și apreciate pozitiv de <E> (Modul aplicat <F>). <G>. Categorie de risc <H>. Consultați de asemenea pagina următoare.
19 * kot je določeno v <A> in odobreno s strani <B> v skladu s **certifikatom** <C>.
** kot je določeno v tehnični mapi <D> in odobreno s strani <E> (Uporabljen modul <F>). <G>. Kategorija tveganja <H>. Glejte tudi na naslednji strani.
20 * nagu on näidatud dokumendis <A> ja heaks kiidetud <B> järgi vastavalt **sertifikaadile** <C>.
** nagu on näidatud tehnilises dokumentatsioonis <D> ja heaks kiidetud <E> järgi (lisamoodul <F>). <G>. Riskikategooria <H>. Vaadake ka järgmist lehekülge.
21 * както е изложено в <A> и оценено положително от <B> съгласно **Сертификата** <C>.
** както е заложено в Акта за техническа конструкция <D> и оценено положително от <E> (Приложен модул <F>). <G>. Категория риск <H>. Вижте също на следващата страница.
22 * kaip nustatyta <A> ir kaip teigiamai nuspręsta <B> pagal **Sertifikatą** <C>.
** kaip nurodyta Techninėje konstrukcijos byloje <D> ir patvirtinta <E> (taikomas modulis <F>). <G>. Rizikos kategorija <H>. Taip pat žiūrėkite ir kitą puslapį.
23 * kā norādīts <A> un atbilstoši <B> pozitīvajam vērtējumam saskaņā ar **sertifikātu** <C>.
** kā noteikts tehniskajā dokumentācijā <D>, atbilstoši <E> pozitīvajam lēmumam (piekrītīgā sadaļa: <F>). <G>. Riska kategorija <H>. Skat. arī nākošo lappusi.
24 * ako bolo uvedené v <A> a pozitívne zistené <B> v súlade s **osvedčením** <C>.
** ako je to stanovené v Súbore technickej konštrukcie <D> a kladne posúdené <E> (Aplikovaný moduł <F>). <G>. Kategória nebezpečia <H>. Viď tiež nasledovnú stranu.
25 * <A>'da belirtildiği gibi ve <C> **Sertifikasına** göre <B> tarafından olumlu olarak değerlendirildiği gibi.
** <D> Teknik Yapı Dosyasında belirtildiği gibi ve <E> tarafından olumlu olarak (Uygulanan modül <F>) değerlendirilmiştir. <G>. Risk kategorisi <H>. Ayrıca bir sonraki sayfaya bakın.

<A>	DAIKIN.TCF.032E23/11-2022
<B>	DEKRA (NB0344)
<C>	2159619.0551-EMC
<D>	DAIKIN.TCF.PED.0146B
<E>	VINÇOTTE nv (NB0026)
<F>	D1
<G>	—
<H>	II

01*** DICz# is authorised to compile the Technical Construction File.
02*** DICz# hat die Berechtigung die Technische Konstruktionsakte zusammenzustellen.
03*** DICz# est autorisé à compiler le Dossier de Construction Technique.
04*** DICz# is bevoegd om het Technisch Constructiedossier samen te stellen.
05*** DICz# está autorizado a compilar el Archivo de Construcción Técnica.
06*** DICz# è autorizzata a redigere il File Tecnico di Costruzione.
07*** Η DICz# είναι εξουσιοδοτημένη να συντάξει τον Τεχνικό φάκελο κατασκευής.
08*** A DICz# está autorizada a compilar a documentação técnica de fabrico.
09*** Компания DICz# уполномочена составить Комплект технической документации.
10*** DICz# er autoriseret til at udarbejde de tekniske konstruktionsdata.
11*** DICz# är bemyndigade att sammanställa den tekniska konstruktionsfilen.
12*** DICz# har tillatelse til å kompilere den Tekniske konstruksjonsfilen.
13*** DICz# on valtuutettu laatimaan Teknisen asiakirjan.
14*** Společnost DICz# má oprávnění ke kompilaci souboru technické konstrukce.
15*** DICz# je ovlašten za izradu Datoteke o tehničkoj konstrukciji.
16*** A DICz# jogosult a műszaki konstrukciós dokumentáció összeállítására.
17*** DICz# ma upoważnienie do zbierania i opracowywania dokumentacji konstrukcyjnej.
18*** DICz# este autorizat să compileze Dosarul tehnic de construcție.
19*** DICz# je pooblaščen za sestavo datoteke s tehnično mapo.
20*** DICz# on volitatud koostama tehnilist dokumentatsiooni.
21*** DICz# е оторизирана да състави Акта за техническа конструкция.
22*** DICz# yra įgaliota sudaryti šį techninės konstrukcijos failą.
23*** DICz# ir autorizēts sastādīt tehnisko dokumentāciju.
24*** Spoločnosť DICz# je oprávnená vytvoriť súbor technickej konštrukcie.
25*** DICz# Teknik Yapı Dosyasını derlemeye yetkilidir.

4P710996-2

#DICz = Daikin Industries Czech Republic s.r.o.

EU – Safety declaration of conformity
EU – Sicherheits-Konformitätserklärung
UE – Déclaration de conformité de sécurité
EU – Conformiteitsverklaring veiligheid

UE – Declaración de conformidad sobre seguridad
UE – Dichiarazione di conformità in materia di sicurezza
ΕΕ – Δήλωση συμμόρφωσης για την ασφάλεια
UE – Declaração de conformidade relativa à segurança

EC – Заявление о соответствии требованиям по безопасности
EU – Sikkerheds-overensstemmelseserklæring
EU – Konformitetsdeklaration för säkerhet

EU – Samsvarserklæring for sikkerhet
EU – Turvallisuuden vaatimustenmukaisuusvakuutus
EU – Bezpečnostní prohlášení o shodě

EU – Izjava o sukladnosti za sigurnost
EU – Biztonsági megfelelőségi nyilatkozat
UE – Deklaracja zgodności z wymogami bezpieczeństwa
UE – Declarație de conformitate de siguranță

EU – Varnostna izjava o skladnosti
EÜ – Ohutuse vastavusdeklaratsioon
EC – Декларация за съответствие за безопасност

EC – Декларация за съответствие за безопасност
ES – Drošības atbilstības deklarācija
EÚ – Vyhlásenie o zhode Bezpečnosť
AB – Güvenlik uygunluk beyanı

01 (GB) continuation of previous page:
02 (D) Fortsetzung der vorherigen Seite:
03 (F) suite de la page précédente:
04 (NL) vervolg van vorige pagina:
05 (E) continuación de la página anterior:
06 (I) continua dalla pagina precedente:
07 (GR) συνέχεια από την προηγούμενη σελίδα:
08 (P) continuação da página anterior:
09 (RUS) продолжение предыдущей страницы:
10 (DK) fortsat fra forrige side:
11 (S) fortsättning från föregående sida:
12 (N) fortsettelse fra forrige side:
13 (FIN) jatkoa edelliseltä sivulta:
14 (CZ) pokračování z předchozí strany:
15 (HR) nastavak s prethodne stranice:
16 (H) folytatás az előző oldalról:
17 (PL) ciąg dalszy z poprzedniej strony:
18 (RO) continuarea paginii anterioare:
19 (SLO) nadaljevanje s prejšnje strani:
20 (EST) eelmise lehekülje järg:
21 (BG) продължение от предходната страница:
22 (LT) ankstesnio puslapio tęsinys:
23 (LV) iepriekšējās lappuses turpinājums:
24 (SK) pokračovanie z predchádzajúcej strany:
25 (TR) önceki sayfadan devam:

01 Design Specifications of the products to which this declaration relates:
02 Konstruktionsspezifikationen der Produkte, auf die sich diese Erklärung bezieht:
03 Spécifications de conception des produits auxquels se rapporte cette déclaration:
04 Ontwerpspecificaties van de producten waarop deze verklaring betrekking heeft:
05 Especificaciones de diseño de los productos a los cuales hace referencia esta declaración:
06 Specifiche di progetto dei prodotti cui fa riferimento la presente dichiarazione:
07 Προδιαγραφές σχεδιασμού των προϊόντων με τα οποία σχετίζεται η δήλωση:
08 As especificações de projeto dos produtos a que esta declaração se aplica:
09 Проектныехарактеристикипродукции, ккоторойотноситсянастоящеезаявление:
10 Typespecifikationer for de produkter, som denne erklæring vedrører:
11 Designspecifikationer för de produkter som denna deklaration gäller:
12 Konstruksjonsspesifikasjoner for produktene som er underlagt denne erklæringen:
13 Tätä ilmoitusta koskevien tuotteiden rakennemäärittely:
14 Specifikace konstrukce výrobků, ke kterým se vztahuje toto prohlášení:
15 Specifikacije dizajna za proizvode na koje se ova izjava odnosi:
16 A jelen nyilatkozat tárgyát képező termékek tervezési jellemzői:
17 Specyfikacje konstrukcyjne produktów, których dotyczy deklaracja:
18 Specificațiile de proiectare ale produselor la care se referă această declarație:
19 Specifikacije tehničnega načrta za izdelke, na katere se nanaša ta deklaracija:
20 Tooted, mille kohta käesolev deklaratsioon kehtib:
21 Проектниспецификациинапродуктите, закоитосеотнасядекларацията:
22 Toliau nurodytos gaminių dizaino specifikacijos, su kuriomis susieta ši deklaracija:
23 Šis deklarācijas aptverto izstrādājumu specifikācijas:
24 Konštrukčné špecifikácie výrobkov, ktorých sa týka toto vyhlásenie:
25 Bu beyanın ilgili olduğu ürünlerin Tasarım Özellikleri:

01 · Maximum allowable pressure (PS): **<K>** (bar)
· Minimum/maximum allowable temperature (TS*):
* TSmin: Minimum temperature at low pressure side: **<L>** (°C)
* TSmax: Saturated temperature corresponding with the maximum allowable pressure (PS): **<M>** (°C)
· Refrigerant: **<N>**
· Setting of pressure safety device: **<P>** (bar)
· Manufacturing number and manufacturing year: refer to model nameplate

02 · Maximal zulässiger Druck (PS): **<K>** (Bar)
· Minimal/maximal zulässige Temperatur (TS*):
* TSmin: Mindesttemperatur auf der Niederdruckseite: **<L>** (°C)
* TSmax: Sättigungstemperatur die dem maximal zulässigen Druck (PS) entspricht: **<M>** (°C)
· Kältemittel: **<N>**
· Einstellung der Druck-Schutzvorrichtung: **<P>** (Bar)
· Herstellungsnummer und Herstellungsjahr: siehe Typenschild des Modells

03 · Pression maximale admise (PS): **<K>** (bar)
· Température minimum/maximum admise (TS*):
* TSmin: température minimum côté basse pression: **<L>** (°C)
* TSmax: température saturée correspondant à la pression maximale admise (PS): **<M>** (°C)
· Réfrigérant: **<N>**
· Réglage du dispositif de sécurité de pression: **<P>** (bar)
· Numéro de fabrication et année de fabrication: se reporter à la plaquette signalétique du modèle

04 · Maximaal toelaatbare druk (PS): **<K>** (bar)
· Minimaal/maximaal toelaatbare temperatuur (TS*):
* TSmin: Minimumtemperatuur aan lagedrukzijde: **<L>** (°C)
* TSmax: Verzadigde temperatuur die overeenstemt met de maximaal toelaatbare druk (PS): **<M>** (°C)
· Koelmiddel: **<N>**
· Instelling van drukbeveiliging: **<P>** (bar)
· Fabricagenummer en fabricagejaar: zie naamplaat model

05 · Presión máxima admisible (PS): **<K>** (bar)
· Temperatura mínima/máxima admisible (TS*):
* TSmin: Temperatura mínima en el lado de baja presión: **<L>** (°C)
* TSmax: Temperatura saturada correspondiente a la presión máxima admisible (PS): **<M>** (°C)
· Refrigerante: **<N>**
· Ajuste del presostato de seguridad: **<P>** (bar)
· Número de fabricación y año de fabricación: consulte la placa de especificaciones técnicas del modelo

06 · Pressione massima consentita (PS): **<K>** (bar)
· Temperatura minima/massima consentita (TS*):
* TSmin: temperatura minima nel lato di bassa pressione: **<L>** (°C)
* TSmax: temperatura satura corrispondente alla pressione massima consentita (PS): **<M>** (°C)
· Refrigerante: **<N>**
· Impostazione del dispositivo di controllo della pressione: **<P>** (bar)
· Numero di serie e anno di produzione: fare riferimento alla targhetta del modello

07 · Μέγιστη επιτρεπόμενη πίεση (PS): **<K>** (bar)
· Ελάχιστη/μέγιστη επιτρεπόμενη θερμοκρασία (TS*):
* TSmin: Ελάχιστη θερμοκρασία για την πλευρά χαμηλής πίεσης: **<L>** (°C)
* TSmax: Κορεσμένη θερμοκρασία που αντιστοιχεί με τη μέγιστη επιτρεπόμενη πίεση (PS): **<M>** (°C)
· Ψυκτικό: **<N>**
· Ρύθμιση της διάταξης ασφάλειας πίεσης: **<P>** (bar)
· Αριθμός κατασκευής και έτος κατασκευής: ανατρέξτε στην πινακίδα αναγνώρισης του μοντέλου

08 · Pressão máxima permitida (PS): **<K>** (bar)
· Temperaturas mínima e máxima permitidas (TS*):
* TSmin: Temperatura mínima em baixa pressão: **<L>** (°C)
* TSmax: Temperatura de saturação correspondente à pressão máxima permitida (PS): **<M>** (°C)
· Refrigerante: **<N>**
· Regulação do dispositivo de segurança da pressão: **<P>** (bar)
· Número e ano de fabrico: consultar a placa de especificações da unidade

09 · Максимально допустимое давление (PS): **<K>** (бар)
· Минимально/Максимально допустимая температура (TS*):
* TSmin: Минимальная температура на стороне низкого давления: **<L>** (°C)
* TSmax: Температура кипения, соответствующая максимально допустимому давлению (PS): **<M>** (°C)
· Хладагент: **<N>**
· Настройка устройства защиты по давлению: **<P>** (бар)
· Заводской номер и год изготовления: смотрите паспортную табличку модели

10 · Maks. tilladt tryk (PS): **<K>** (bar)
· Min./maks. tilladte temperatur (TS*):
* TSmin: Min. temperatur på lavtrykssiden: **<L>** (°C)
* TSmax: Mættet temperatur svarende til maks. tilladte tryk (PS): **<M>** (°C)
· Kølemiddel: **<N>**
· Indstilling af tryksikringsudstyr: **<P>** (bar)
· Produktionsnummer og fremstillingsår: se modellens fabriksskilt

11 · Maximalt tillåtet tryck (PS): **<K>** (bar)
· Min/max tillåten temperatur (TS*):
* TSmin: Minimumtemperatur på lågtryckssidan: **<L>** (°C)
* TSmax: Mättnadstemperatur som motsvarar maximalt tillåtet tryck (PS): **<M>** (°C)
· Köldmedel: **<N>**
· Inställning för trycksäkerhetsenhet: **<P>** (bar)
· Tillverkningsnummer och tillverkningsår: se modellens namnplåt

12 · Maksimalt tillatt trykk (PS): **<K>** (bar)
· Minimalt/maksimalt tillatt temperatur (TS*):
* TSmin: Minimumstemperatur på lavtrykksiden: **<L>** (°C)
* TSmax: Metningstemperatur i samsvar med maksimalt tillatt trykk (PS): **<M>** (°C)
· Kjølemedium: **<N>**
· Innstilling av sikkerhetsanordning for trykk: **<P>** (bar)
· Produksjonsnummer og produksjonsår: se modellens merkeplate

13 · Suurin sallittu paine (PS): **<K>** (bar)
· Pienin/suurin sallittu lämpötila (TS*):
* TSmin: Alhaisin matalapainepuolen lämpötila: **<L>** (°C)
* TSmax: Suurinta sallittua painetta (PS) vastaava kyllästyslämpötila: **<M>** (°C)
· Kylmäaine: **<N>**
· Varmuuspainelaitteen asetus: **<P>** (bar)
· Valmistusnumero ja valmistusvuosi: katso mallin nimikilpi

14 · Maximální přípustný tlak (PS): **<K>** (bar)
· Minimální/maximální přípustná teplota (TS*):
* TSmin: Minimální teplota na nízkotlaké straně: **<L>** (°C)
* TSmax: Saturovaná teplota odpovídající maximálnímu přípustnému tlaku (PS): **<M>** (°C)
· Chladivo: **<N>**
· Nastavení bezpečnostního tlakového zařízení: **<P>** (bar)
· Výrobní číslo a rok výroby: viz typový štítek modelu

15 · Najveći dopušten tlak (PS): **<K>** (bar)
· Najniža/najviša dopuštena temperatura (TS*):
* TSmin: Najniža temperatura u području niskog tlaka: **<L>** (°C)
* TSmax: Standardna temperatura koja odgovara najvećem dopuštenom tlaku (PS): **<M>** (°C)
· Rashladno sredstvo: **<N>**
· Postavke sigurnosne naprave za tlak: **<P>** (bar)
· Proizvodni broj i godina proizvodnje: pogledajte natpisnu pločicu modela

16 · Legnagyobb megengedhető nyomás (PS): **<K>** (bar)
· Legkisebb/legnagyobb megengedhető hőmérséklet (TS*):
* TSmin: Legkisebb megengedhető hőmérséklet a kis nyomású oldalon: **<L>** (°C)
* TSmax: A legnagyobb megengedhető nyomásnak (PS) megfelelő telítettségi hőmérséklet: **<M>** (°C)
· Hűtőközeg: **<N>**
· A túlnyomás-kapcsoló beállítása: **<P>** (bar)
· Gyártási szám és gyártási év: lásd a berendezés adattábláján

17 · Maksymalne dopuszczalne ciśnienie (PS): **<K>** (bar)
· Minimalna/maksymalna dopuszczalna temperatura (TS*):
* TSmin: Minimalna temperatura po stronie niskociśnieniowej: **<L>** (°C)
* TSmax: Temperatura nasycenia odpowiadająca maksymalnemu dopuszczalnemu ciśnieniu (PS): **<M>** (°C)
· Czynnik chłodniczy: **<N>**
· Nastawa ciśnieniowego urządzenia bezpieczeństwa: **<P>** (bar)
· Numer fabryczny oraz rok produkcji: patrz tabliczka znamionowa modelu

18 · Presiune maximă admisibilă (PS): **<K>** (bar)
· Temperatură minimă/maximă admisibilă (TS*):
* TSmin: Temperatură minimă pe partea de presiune joasă: **<L>** (°C)
* TSmax: Temperatură de saturație corespunzând presiunii maxime admisibile (PS): **<M>** (°C)
· Agent frigorific: **<N>**
· Reglarea dispozitivului de siguranță pentru presiune: **<P>** (bar)
· Numărul de fabricație și anul de fabricație: consultați placa de identificare a modelului

19 · Maksimalni dovoljeni tlak (PS): **<K>** (bar)
· Minimalna/maksimalna dovoljena temperatura (TS*):
* TSmin: Minimalna temperatura na nizkotlačni strani: **<L>** (°C)
* TSmax: Nasičena temperatura, ki ustreza maksimalnemu dovoljenemu tlaku (PS): **<M>** (°C)
· Hladivo: **<N>**
· Nastavljanje varnostne naprave za tlak: **<P>** (bar)
· Tovarniška številka in leto proizvodnje: glejte napisno ploščico

20 · Maksimaalne lubatud surve (PS): **<K>** (bar)
· Minimaalne/maksimaalne lubatud temperatuur (TS*):
* TSmin: Minimaalne temperatuur madalsurve küljel: **<L>** (°C)
* TSmax: Maksimaalsele lubatud survele (PS) vastav küllastunud temperatuur: **<M>** (°C)
· Jahutusaine: **<N>**
· Surve turvaseadme seadistus: **<P>** (bar)
· Tootmisnumber ja tootmisaasta: vaadake mudeli andmeplaati

21 · Максимално допустимо налягане (PS): **<K>** (bar)
· Минимално/максимално допустима температура (TS*):
* TSmin: Минимална температура от страната на ниското налягане: **<L>** (°C)
* TSmax: Температура на насищане, съответстваща на максимално допустимото налягане (PS): **<M>** (°C)
· Охладител: **<N>**
· Настройка на предпазното устройство за налягане: **<P>** (bar)
· Фабричен номер и година на производство: вижте табелката на модела

22 · Maksimalus leistinas slėgis (PS): **<K>** (bar)
· Minimali/maksimali leistina temperatūra (TS*):
* TSmin: Minimali temperatūra žemo slėgio pusėje: **<L>** (°C)
* TSmax: Prisotinta temperatūra, atitinkamti maksimalų leistiną slėgį (PS): **<M>** (°C)
· Šaldymo skystis: **<N>**
· Apsauginio slėgio prietaiso nustatymas: **<P>** (bar)
· Gaminio numeris ir pagaminimo metai: žiūrėkite modelio pavadinimo plokštelę

23 · Maksimālais pieļaujamais spiediens (PS): **<K>** (bar)
· Minimālā/maksimālā pieļaujamā temperatūra (TS*):
* TSmin: Minimālā temperatūra zemā spiediena pusē: **<L>** (°C)
* TSmax: Piesātinātā temperatūra saskaņā ar maksimālo pieļaujamo spiedienu (PS): **<M>** (°C)
· Dzesinātājs: **<N>**
· Spiediena drošības ierīces iestatīšana: **<P>** (bar)
· Izgatavošanas numurs un izgatavošanas gads: skat. modeļa izgatavotājuzņēmuma plāksnīte

24 · Maximálny povolený tlak (PS): **<K>** (bar)
· Minimálna/maximálna povolená teplota (TS*):
* TSmin: Minimálna teplota na nízkotlakovej strane: **<L>** (°C)
* TSmax: Nasýtená teplota korešpondujúca s maximálnym povoleným tlakom (PS): **<M>** (°C)
· Chladivo: **<N>**
· Nastavenie tlakového poistného zariadenia: **<P>** (bar)
· Výrobné číslo a rok výroby: nájdete na výrobnom štítku modelu

25 · İzin verilen maksimum basınç (PS): **<K>** (bar)
· İzin verilen minimum/maksimum sıcaklık (TS*):
* TSmin: Düşük basınç tarafındaki minimum sıcaklık: **<L>** (°C)
* TSmax: İzin verilen maksimum basınca (PS) karşı gelen doyma sıcaklığı: **<M>** (°C)
· Soğutucu: **<N>**
· Basınç emniyet düzeninin ayarı: **<P>** (bar)
· İmalat numarası ve imalat yılı: modelin ünite plakasına bakın

<K>	PS	**41.7 bar**
<L>	TSmin	**–35 °C**
<M>	TSmax	**63.8 °C**
<N>		**R32**
<P>		**41.7 bar**

01 Name and address of the Notified body that judged positively on compliance with the Pressure Equipment Directive: **<Q>**
02 Name und Adresse der benannten Stelle, die positiv unter Einhaltung der Druckanlagen-Richtlinie urteilte: **<Q>**
03 Nom et adresse de l'organisme notifié qui a évalué positivement la conformité à la directive sur l'équipement de pression: **<Q>**
04 Naam en adres van de aangemelde instantie die positief geoordeeld heeft over de conformiteit met de Richtlijn Drukapparatuur: **<Q>**
05 Nombre y dirección del Organismo Notificado que juzgó positivamente el cumplimiento con la Directiva en materia de Equipos de Presión: **<Q>**
06 Nome e indirizzo dell'Ente riconosciuto che ha riscontrato la conformità alla Direttiva sulle apparecchiature a pressione: **<Q>**
07 Όνομα και διεύθυνση του Κοινοποιημένου οργανισμού που αποφάνθη θετικά για τη συμμόρφωση προς την Οδηγία Εξοπλισμών υπό Πίεση: **<Q>**
08 Nome e morada do organismo notificado, que avaliou favoravelmente a conformidade com a directiva sobre equipamentos pressurizados: **<Q>**
09 Название и адрес органа технической экспертизы, принявшего положительное решение о соответствии Директиве об оборудовании под давлением: **<Q>**
10 Navn og adresse på bemyndiget organ, der har foretaget en positiv bedømmelse af, at udstyret lever op til kravene i PED (Direktiv for Trykbærende Udstyr): **<Q>**
11 Namn och adress för det anmälda organ som godkänt uppfyllandet av tryckutrustningsdirektivet: **<Q>**
12 Navn på og adresse til det autoriserte organet som positivt bedømte samsvar med direktivet for trykkutstyr (Pressure Equipment Directive): **<Q>**
13 Sen ilmoitetun elimen nimi ja osoite, joka teki myönteisen päätöksen painelaitedirektiivin noudattamisesta: **<Q>**
14 Název a adresa informovaného orgánu, který vydal pozitivní posouzení shody se směrnicí o tlakových zařízeních: **<Q>**
15 Naziv i adresa prijavljenog tijela koje je donijelo pozitivnu prosudbu o usklađenosti sa Smjernicom za tlačnu opremu: **<Q>**
16 A nyomástartó berendezésekre vonatkozó irányelvnek való megfelelőséget igazoló bejelentett szervezet neve és címe: **<Q>**
17 Nazwa i adres Jednostki notyfikowanej, która wydała pozytywną opinię dotyczącą spełnienia wymogów Dyrektywy dot. Urządzeń Ciśnieniowych: **<Q>**
18 Denumirea și adresa organismului notificat care a apreciat pozitiv conformarea cu Directiva privind echipamentele sub presiune: **<Q>**
19 Ime in naslov organa za ugotavljanje skladnosti, ki je pozitivno ocenil združljivost z Direktivo o tlačni opremi: **<Q>**
20 Teavitatud organi, mis hindas Surveseadmete Direktiiviga ühilduvust positiivselt, nimi ja aadress: **<Q>**
21 Наименование и адрес на упълномощения орган, който се е произнесъл положително относно съвместимостта с Директивата за оборудване под налягане: **<Q>**
22 Atsakingos institucijos, kuri davė teigiamą sprendimą pagal slėginės įrangos direktyvą pavadinimas ir adresas: **<Q>**
23 Sertifikācijas institūcijas, kura ir devusi pozitīvu slēdzienu par atbilstību Spiediena Iekārtu Direktīvai, nosaukums un adrese: **<Q>**
24 Názov a adresa certifikačného úradu, ktorý kladne posúdil zhodu so smernicou pre tlakové zariadenia: **<Q>**
25 Basınçlı Teçhizat Direktifine uygunluk hususunda olumlu olarak değerlendiren Onaylanmış kuruluşun adı ve adresi: **<Q>**

<Q> VINÇOTTE nv
Jan Olieslagerslaan 35
1800 Vilvoorde, Belgium

Yasuto Hiraoka
Managing Director
Pilsen, 1st of November 2022

DAIKIN INDUSTRIES CZECH REPUBLIC s.r.o.
U Nové Hospody 1/1155, 301 00 Plzeň Skvrňany, Czech Republic

Innehållsförteckning

1 Om dokumentationen 4
1.1 Om detta dokument 4
2 Specifika säkerhetsinstruktioner för installatören 5
3 Om lådan 6
3.1 Utomhusenhet 6
3.1.1 Ta bort tillbehör från utomhusenheten 6
4 Enhetsinstallation 7
4.1 Förberedelse av installationsplatsen 7
4.1.1 Installationsplatskrav för utomhusenheten 7
4.1.2 Ytterligare krav för installationsplatsen för utomhusenheten i kalla klimat 7
4.2 Montering av utomhusenheten 7
4.2.1 Hur du tillhandahåller installationsstrukturen 7
4.2.2 Hur du installerar utomhusenheten 8
4.2.3 Hur du tillhandahåller kondensvattenavlopp 8
5 Rörinstallation 8
5.1 Förbereda köldmediumrör 8
5.1.1 Köldmediumrörkrav 8
5.1.2 Isolera köldmediumrör 9
5.1.3 Köldmediumrörlängd och höjdskillnad 9
5.2 Anslutning av köldmediumrör 9
5.2.1 Anslutningar mellan utomhusenhet och inomhusenhet med övergångsrör 9
5.2.2 Ansluta köldmediumrören till utomhusenheten 10
5.3 Kontroll av köldmediumrören 10
5.3.1 Hur du kontrollerar eventuella läckor 10
5.3.2 Så här utför du vakuumtömningen 10
6 Påfyllning av köldmedium 11
6.1 Om köldmediumet 11
6.2 Så här bestäms mängden ytterligare köldmedium 11
6.3 Så här räknar ut total påfyllningsmängd 11
6.4 Påfyllning av ytterligare köldmedium 11
6.5 Fästa dekalen med information om fluorgaser som påverkar växthuseffekten 11
6.6 Så här kontrollerar du eventuella läckor efter påfyllning 12
7 Elinstallation 12
7.1 Specifikationer för standardkabelkomponenter 12
7.2 Hur du ansluter elledningar till utomhusenheten 13
8 Avsluta installationen av utomhusenheten 13
8.1 Hur du avslutar installationen av utomhusenheten 13
9 Underhåll och service 14
10 Konfiguration 14
10.1 Om strömsparande standby-läge 14
10.1.1 Så här sätter du PÅ standby-läge med energisparfunktion 14
10.2 Om prioritetsrumsfunktion 14
10.2.1 Så här anger du prioritetsrumsfunktionen 14
10.3 Om tyst nattdrift 14
10.3.1 Så här sätter du PÅ tyst nattdrift 15
10.4 Om lägeslås, värme 15
10.4.1 Så här sätter du PÅ lägeslås, värme 15
11 Driftsättning 15
11.1 Checklista före driftsättning 15
11.2 Checklista vid driftsättning 15
11.3 Provdrift och tester 15
11.3.1 Om felkontroll för kabeldragning 16
11.3.2 Hur du utför en testkörning 16
11.4 Starta utomhusenheten för första gången 16
12 Avfallshantering 16
13 Tekniska data 17
13.1 Kopplingsschema 17
13.1.1 Enhetsförklaring till kopplingschema 17
13.2 Rördragningsschema: utomhusenheten 18

1 Om dokumentationen

1.1 Om detta dokument

VARNING

Kontrollera att installation, service, underhåll, reparation och använda material följer instruktionerna från Daikin (inklusive alla dokument som anges i dokumentpaketet) och även följer tillämplig lagstiftning samt endast utförs av behöriga personer. I Europa och länder där IEC-standarder gäller är den tillämpliga standarden EN/IEC 60335-2-40.

Målgrupp

Behöriga installatörer

INFORMATION

Denna utrustning är avsedd att användas av utbildade användare i butiker, lätt industri och på lantbruk, eller för kommersiellt bruk och hemmabruk av icke-fackmän.

INFORMATION

I det här dokumentet finns instruktioner som är specifika för installation av inomhusenheten. I installationshandboken för inomhusenheten finns information om installation av inomhusenheten (montering av inomhusenheten, anslutning av köldmediumrör till inomhusenheten, anslutning av elkablar till inomhusenheten o.s.v.).

Dokumentpaket

Detta dokument ingår i ett dokumentpaket. Hela paketet omfattar:

- **Allmänna försiktighetsåtgärder:**
  - Försiktighetsåtgärder som du MÅSTE läsa före installation
  - Format: Papper (i lådan för utomhusenheten)
- **Installationshandbok för utomhusenheten:**
  - Installationsanvisningar
  - Format: Papper (i lådan för utomhusenheten)
- **Installatörens referenshandbok:**
  - Förberedelse av installationen, referensdata, …
  - Format: Digitala filer på https://www.daikin.eu. Använd sökfunktionen 🔍 för att hitta din modell.

De senaste revisionerna för tillhandahållen dokumentation kan vara tillgänglig på den regionala Daikin-webbplatsen eller via återförsäljaren.

Skanna QR-koden så kommer du till den fullständiga dokumentationen och mer information om din produkt på Daikin-webbplatsen.

Originalinstruktionerna är skrivna på engelska. Alla övriga språk är översättningar av originalinstruktionerna.

Tekniska data

- **Delar av** de senaste tekniska data är tillgängliga på den regionala Daikin-webbplatsen (allmänt tillgänglig).
- **Alla** de senaste tekniska data finns på Daikin Business Portal (inloggning krävs).

2 Specifika säkerhetsinstruktioner för installatören

Följ alltid följande säkerhetsinstruktioner och föreskrifter.

Enhetsinstallation (se "4 Enhetsinstallation" [▶ 7])

VARNING

Installation ska göras av en installatör och val av material och installation ska följa tillämplig lagstiftning. I Europa är EN378 tillämplig standard.

Installationsplats (se "4.1 Förberedelse av installationsplatsen" [▶ 7])

FARA

- Kontrollera att installationsplatsen klarar enhetens vikt. Dålig installation är en skaderisk. Det kan också orsaka vibrationer och driftsbuller.
- Se till att lämna tillräckligt serviceutrymme.
- Installera INTE enheten så att den är i kontakt med innertaket eller en vägg eftersom detta kan orsaka vibrationer.

VARNING

Utrustningen ska förvaras så att inga mekaniska skador uppstår och i ett väl ventilerat rum utan antändningskällor i kontinuerlig drift (t.ex. öppna lågor, en gasvärmare i drift eller en elvärmare i drift). Rummets dimensioner ska vara enligt de allmänna säkerhetsföreskrifterna.

Rördragning (se "5 Rörinstallation" [▶ 8])

FARA

Rör och kopplingar i ett delat system ska göras med permanenta kopplingar i ett utrymmen där personer vistas, utom kopplingar som direkt kopplar rören till inomhusenheter.

FARA

- Ingen hårdlödning eller svetsning ska göras på plats för enheter med köldmedium R32 påfyllt vid transport.
- Vid installation av köldmediumsystemet ska anslutning av komponenter där minst en del är påfylld utföras med beaktande av följande krav: i utrymmen där personer vistas tillåts inte anslutningar som inte är permanenta för R32-köldmedium med undantag för lokala anslutningar som direkt kopplar inomhusenheten till rördragningen. Lokala anslutningar som direkt kopplar rördragning till inomhusenheter ska vara av typen ej permanenta.

FARA

Anslut INTE det inbäddade förgreningsröret och utomhusenheten när du bara gör rörarbeten utan att ansluta inomhusenheten, i syfte att senare kunna ansluta ännu en enhet.

VARNING

Anslut köldmediumrören ordentligt innan du startar kompressorn. Om köldmediumrören INTE är anslutna och stoppventilen är öppen när kompressorn körs kommer luft att sugas in. Detta ger ett onormalt tryck i köldmediumkretsen, vilket kan leda till skador på utrustning eller personskador.

FARA

- Ofullständig flänsning kan medföra läckage av köldmediumångor.
- Återanvänd INTE kragkopplingar. Använd nya kragkopplingar för att undvika läckage av köldmediumgas.
- Använd kragkopplingsmuttrar som medföljer enheten. Om du använder andra kragmuttrar kan köldmediumgas läcka ut.

FARA

Öppna INTE ventilerna förrän flänsningen är slutförd. Detta kan orsaka ett läckage av köldmediumgas.

FARLIGT: RISK FÖR EXPLOSION

Öppna INTE stoppventilerna förrän vakuumtorkningen är slutförd.

Påfyllning av köldmedium (se "6 Påfyllning av köldmedium" [▶ 11])

A2L **VARNING: NÅGOT LÄTTANTÄNDLIGT MATERIAL**

Köldmediet i enheten är brandfarligt.

VARNING

- Köldmedium i enheten är brandfarligt men läcker i normala fall INTE. Om köldmedium läcker ut i rummet kan kontakt med en öppen låga resultera i eldsvåda eller att en skadlig gas avges.
- Stäng AV alla uppvärmningsenheter med öppen låga, ventilera rummet och kontakta leverantören av enheten.
- Använd INTE enheten förrän en servicetekniker slutfört reparationen av den del där köldmediumläckan uppstått.

VARNING

- Använd endast R32 som köldmedium. Andra vätskor kan orsaka explosioner och olyckor.
- R32 innehåller fluorgaser som påverkar växthuseffekten. Dess växthuseffektpåverkan (GWP) är 675. Låt INTE dessa gaser komma ut i atmosfären.
- Använd ALLTID skyddshandskar och skyddsglasögon när du fyller på köldmedium.

VARNING

Vidrör ALDRIG utläckt köldmedium. Detta kan orsaka allvarliga köldmediumskador.

Elektrisk installation (se "7 Elinstallation" [▸ 12])

VARNING

- All kabeldragning MÅSTE utföras av en auktoriserad elektriker och MÅSTE följa tillämplig nationell lagstiftning.
- Gör alla elektriska anslutningar till den fasta kabeldragningen.
- Alla komponenter som anskaffats lokalt och alla elektriska konstruktioner SKALL följa gällande bestämmelser.

VARNING

Använd ALLTID flertrådig kabel för strömförsörjningskablar.

VARNING

Använd en huvudbrytare med minst 3 mm mellan kontaktpunkterna, vilken ger fullständig bortkoppling enligt villkoren i överspänningsklass III.

VARNING

Om strömsladden är skadad MÅSTE den bytas ut av tillverkaren, en serviceagent eller andra kvalificerade personer för att undvika faror.

VARNING

Anslut INTE strömsladden till inomhusenheten. Detta kan leda till elektriska stötar eller brand.

VARNING

- Använd INGA lokalt införskaffade elkomponenter inuti produkten.
- Förgrena ALDRIG ström för dräneringspumpen eller något annat från kopplingsplinten. Detta kan leda till elektriska stötar eller brand.

VARNING

Separera alltid anslutningsledningar från kopparrör utan värmeisolering eftersom dessa rör kan bli väldigt varma.

FARLIGT: RISK FÖR ELEKTRISKA STÖTAR

Alla elkomponenter (även termistorer) strömsätts med nätströmmen. Vidrör dem INTE med bara händer.

FARLIGT: RISK FÖR ELEKTRISKA STÖTAR

Koppla från strömförsörjningen i mer än 10 minuter, och mät spänningen över kontakterna för huvudkretsens kondensatorer eller elektriska komponenter innan något servicearbete inleds. Spänningen MÅSTE vara mindre än 50 V likspänning innan du kan röra vid elektriska komponenter. Du kan se var kontakterna finns i kopplingsschemat.

Slutföra installationen av utomhusenheten (se "8 Avsluta installationen av utomhusenheten" [▸ 13])

FARLIGT: RISK FÖR ELEKTRISKA STÖTAR

- Se till att systemet är korrekt jordat.
- Stäng AV strömmen före service.
- Sätt tillbaka kopplingsboxens lucka innan du sätter PÅ strömmen.

Underhåll och service (se "9 Underhåll och service" [▸ 14])

FARLIGT: RISK FÖR ELEKTRISKA STÖTAR

FARLIGT: RISK FÖR BRÄNNSKADA/SKÅLLNING

VARNING

- Före samtliga underhålls- och reparationsarbeten ska huvudströmbrytaren ALLTID slås ifrån, säkringarna tas ut eller enhetsskydden aktiveras.
- Vidrör ALDRIG några strömförande delar på 10 minuter efter att strömmen stängts av på grund av risken för högspänning.
- Observera att vissa delar av elkomponentboxen är heta.
- Var noggrann med att INTE vidröra någon ledande del.
- Spola INTE av enheten. Det kan leda till elektriska överslag eller brand.

FARLIGT: RISK FÖR ELEKTRISKA STÖTAR

- Använd denna kompressor endast i ett jordat system.
- Stäng av strömmen innan någon service av kompressorn utförs.
- Sätt tillbaka kopplingsboxens lock och serviceluckan efter service.

FARA

Använd ALLTID skyddsglasögon och skyddshandskar.

FARLIGT: RISK FÖR EXPLOSION

- Använd en rörkapare för att ta bort kompressorn.
- Använd INTE lödbrännaren.
- Använd endast godkänt köldmedium och smörjmedel.

FARLIGT: RISK FÖR BRÄNNSKADA/SKÅLLNING

Vidrör INTE elektriska komponenter med bara händer.

3 Om lådan

3.1 Utomhusenhet

3.1.1 Ta bort tillbehör från utomhusenheten

Kontrollera att följande tillbehör levererades med enheten:

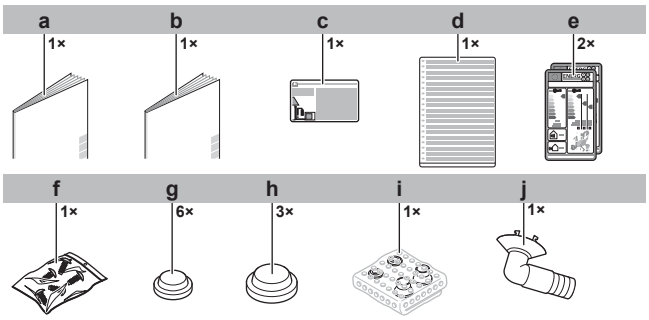

- **a** Installationshandbok för utomhusenheten
- **b** Allmänna försiktighetsåtgärder
- **c** Dekal med information om fluorgaser som påverkar växthuseffekten
- **d** Flerspråkig dekal med information om fluorgaser som påverkar växthuseffekten
- **e** Energietikett
- **f** Skruvpåse. Skruvarna används för infästning av fästband för elkablar.
- **g** Dräneringslock (litet)
- **h** Dräneringslock (stort)
- **i** Övergångsrörpaket
- **j** Dräneringsfäste

4 Enhetsinstallation

VARNING

Installation ska göras av en installatör och val av material och installation ska följa tillämplig lagstiftning. I Europa är EN378 tillämplig standard.

4.1 Förberedelse av installationsplatsen

VARNING

Utrustningen ska förvaras så att inga mekaniska skador uppstår och i ett väl ventilerat rum utan antändningskällor i kontinuerlig drift (t.ex. öppna lågor, en gasvärmare i drift eller en elvärmare i drift). Rummets dimensioner ska vara enligt de allmänna säkerhetsföreskrifterna.

4.1.1 Installationsplatskrav för utomhusenheten

Tänk på följande riktlinjer för utrymmet:

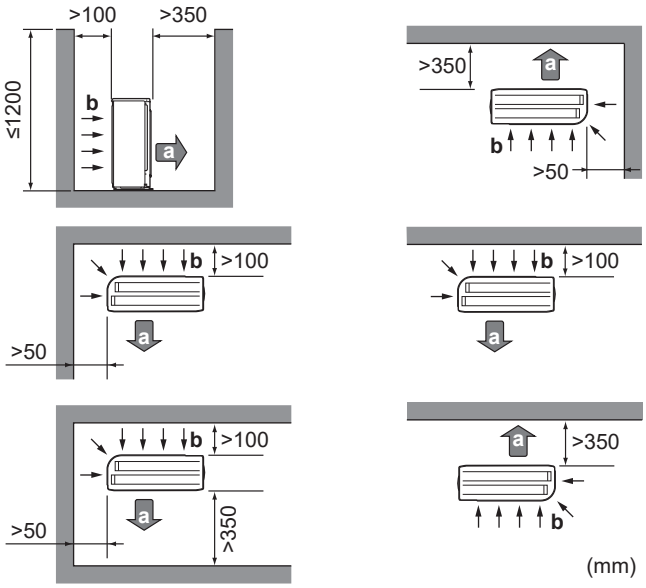

a Luftutlopp
b Luftintag

Lämna 300 mm arbetsutrymme under innertaket och 250 mm för rördragning och elektriskt underhåll.

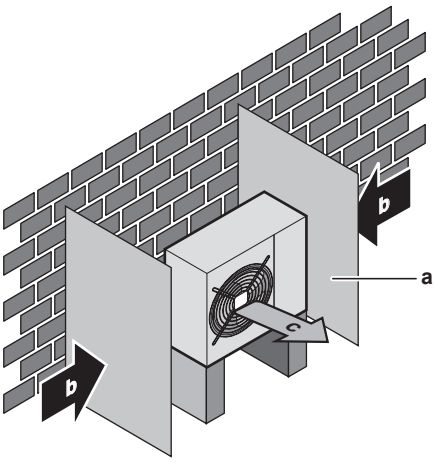

a Avskärmningsplåt
b Rådande vindriktning
c Luftutlopp

Installera INTE enheten på ljudkänsliga platser (t.ex. i närheten av ett sovrum), så att driftsljudet inte stör någon.

Obs: Om ljudet mäts vid faktiska installationsförhållanden kan det uppmätta värdet att vara högre än ljudtrycksnivån som anges i "Sound spectrum" i databoken på grund av omgivande buller och ljudreflektioner.

INFORMATION

Ljudtrycksnivån understiger 70 dBA.

Utomhusenheten är endast utformad för installation utomhus, och vid utomhustemperaturer inom följande intervall (om inte annat anges i bruksanvisningen för den anslutna inomhusenheten):

DX-driftintervall	
Kylningsläge	**Uppvärmningsläge**
–10~46°C DB	–15~24°C DB

Driftintervall för hushållsvarmvatten
–15~42°C DB

4.1.2 Ytterligare krav för installationsplatsen för utomhusenheten i kalla klimat

Skydda utomhusenheten mot direkt snöfall och se till att utomhusenheten ALDRIG snöar igen.

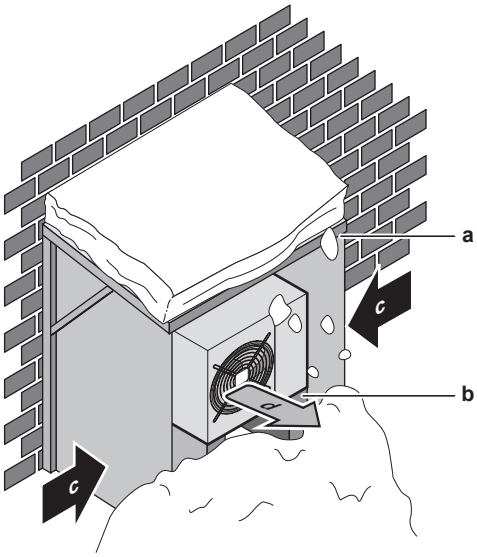

a Snöskydd eller skjul
b Pelare
c Rådande vindriktning
d Luftutlopp

Vi rekommenderar minst 150 mm fritt utrymme under enheten (300 mm i områden där det kan snöa kraftigt). Kontrollera också att enheten är placerad minst 100 mm över det maximalt förväntade snödjupet. Bygg vid behov ett fundament. Se "4.2 Montering av utomhusenheten" [▶ 7] för mer information.

I områden med kraftiga snöfall är det viktigt att välja en installationsplats där snö INTE påverkar enheten. Om det händer att snö blåser i sidled ska man se till att värmeväxlarspolen INTE påverkas av snön. Om det är nödvändigt kan du installera ett snöskydd eller ett skjul och en pelare.

4.2 Montering av utomhusenheten

4.2.1 Hur du tillhandahåller installationsstrukturen

Använd ett vibrationssäkert gummi (anskaffas lokalt) i fall där vibrationer kan överföras till byggnaden.

Enheten kan installeras direkt på en stabil veranda eller på annat stabilt underlag förutsatt att det finns tillräcklig dränering.

Förbered 4 uppsättningar med M8- eller M10-förankringsbultar, brickor och muttrar (anskaffas lokalt).

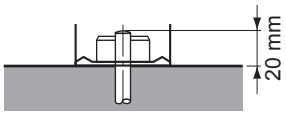

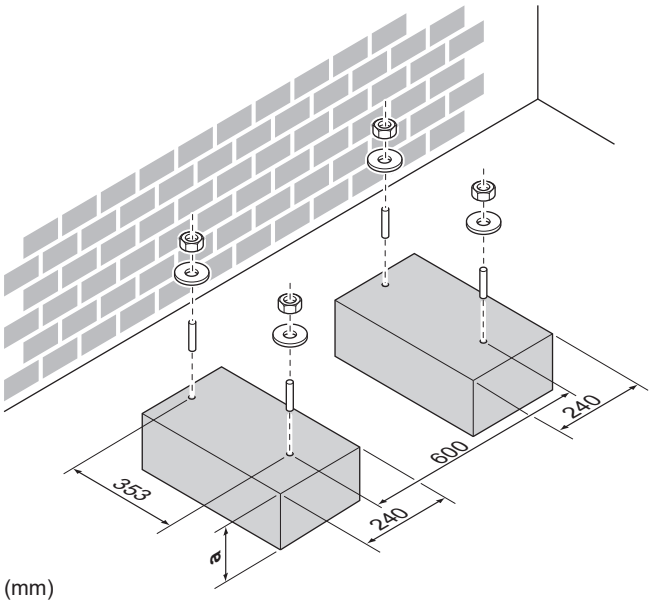

a 100 mm över förväntad nivå av snö

4.2.2 Hur du installerar utomhusenheten

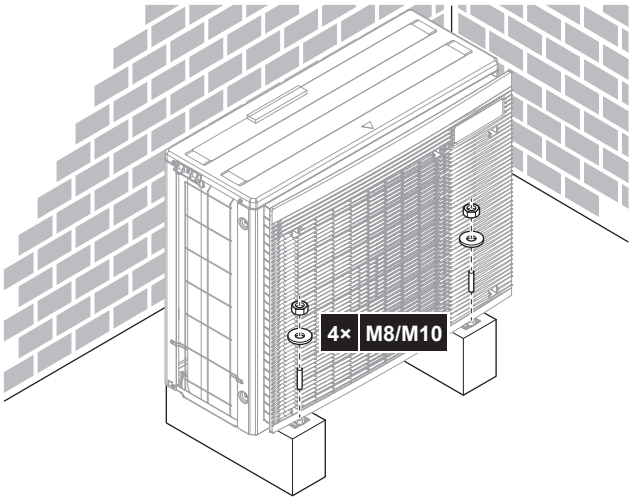

4.2.3 Hur du tillhandahåller kondensvattenavlopp

OBS!

I kalla områden ska du INTE använda dräneringsfäster, -slang eller lock (stor, liten) för utomhusenheten. Vidta lämpliga åtgärder så att kondensvatten INTE KAN frysa.

OBS!

Om utomhusenhetens dräneringshål blockeras av ett fundament eller av golvet placerar du distanser ≤30 mm under utomhusenhetens fötter.

- Använd ett dräneringsfäste för dränering vid behov.

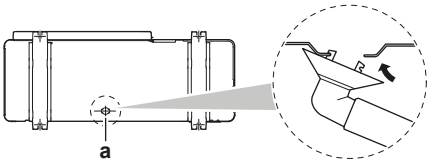

a Dräneringshål

Täta dräneringshål och fästa dräneringsslangen

1 Installera dräneringslock (tillbehör f) och (tillbehör g). Kontrollera att kanterna på dräneringslocken helt tätar hålen.

2 Installera dräneringsfästet.

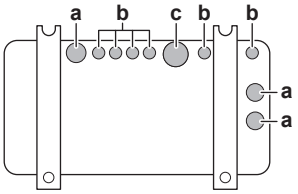

a Dräneringshål. Installera ett dräneringslock (stort).
b Dräneringshål. Installera ett dräneringslock (litet).
c Hål för dräneringsfästet

5 Rörinstallation

5.1 Förbereda köldmediumrör

5.1.1 Köldmediumrörkrav

FARA

Rör och kopplingar i ett delat system ska göras med permanenta kopplingar i ett utrymmen där personer vistas, utom kopplingar som direkt kopplar rören till inomhusenheter.

OBS!

Rör och andra tryckförande komponenter ska vara lämpliga för köldmedium. Använd sömlösa kopparrör, avoxiderade med fosforsyra, för köldmediumrör.

- Främmande material i rören (inklusive oljor för tillverkning) måste vara ≤30 mg/10 m.

Köldmediumrördiameter

Vätskerör	Gasrör
4× Ø6,4 mm (1/4")	2× Ø9,5 mm (3/8") 2× Ø12,7 mm (1/2")

INFORMATION

Användning av reducering kan vara nödvändig beroende på inomhusenhet. Se "5.2.1 Anslutningar mellan utomhusenhet och inomhusenhet med övergångsrör" [▶ 9] för mer information.

Köldmediumrörmaterial

- **Rörmaterial:** sömlösa kopparrör, avoxiderade med fosforsyra
- **Kragkopplingar:** Använd anlöpt material.
- **Rörmaterials härdningsgrad och godstjocklek:**

Yttre diameter (Ø)	Härdningsgrad	Tjocklek (t)[a]	
6,4 mm (1/4")	Anlöpt (O)	≥0,8 mm	
9,5 mm (3/8")			
12,7 mm (1/2")			

[a] Beroende på tillämplig lagstiftning och enhetens maximala arbetstryck (se "PS High" på enhetens märkskylt) kan större rörtjocklek behövas.

5.1.2 Isolera köldmediumrör

- Använd polyetenskum som isoleringsmaterial:
  - med en värmeöverföringshastighet mellan 0,041 och 0,052 W/mK (0,035 och 0,045 kcal/mh°C)
  - med en värmebeständighet på minst 120°C
- Isoleringens tjocklek

Rörets yttre diameter ($Ø_p$)	Isoleringens inre diameter ($Ø_i$)	Isoleringens tjocklek (t)
6,4 mm (1/4")	8~10 mm	≥10 mm
9,5 mm (3/8")	10~14 mm	≥13 mm
12,7 mm (1/2")	14~16 mm	≥13 mm

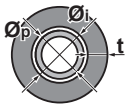

Om temperaturen överstiger 30°C och fuktigheten är över RH80% måste isoleringen vara minst 20 mm tjock för att inte kondensvatten ska bildas.

Använd separata värmeisoleringsrör för gas och flytande köldmedium.

5.1.3 Köldmediumrörlängd och höjdskillnad

Ju kortare köldmediumrören är, desto bättre blir systemets prestanda.

Rörlängder och höjdskillnader måste uppfylla följande krav.

Kortaste tillåtna längd per rum är 3 m.

Köldmediumrörlängd till varje inomhusenhet	Total köldmediumrörlängd
≤25 m	≤50 m

	Höjdskillnad utomhus-inomhus	Höjdskillnad inomhus-inomhus
Utomhusenheten är installerad högre än inomhusenheten	≤15 m	≤7,5 m
Utomhusenheten är installerad lägre än minst 1 inomhusenhet	≤7,5 m	≤15 m

5.2 Anslutning av köldmediumrör

FARLIGT: RISK FÖR BRÄNNSKADA/SKÅLLNING

FARA

- Ingen hårdlödning eller svetsning ska göras på plats för enheter med köldmedium R32 påfyllt vid transport.
- Vid installation av köldmediumsystemet ska anslutning av komponenter där minst en del är påfylld utföras med beaktande av följande krav: i utrymmen där personer vistas tillåts inte anslutningar som inte är permanenta för R32-köldmedium med undantag för lokala anslutningar som direkt kopplar inomhusenheten till rördragningen. Lokala anslutningar som direkt kopplar rördragning till inomhusenheter ska vara av typen ej permanenta.

FARA

Anslut INTE det inbäddade förgreningsröret och utomhusenheten när du bara gör rörarbeten utan att ansluta inomhusenheten, i syfte att senare kunna ansluta ännu en enhet.

5.2.1 Anslutningar mellan utomhusenhet och inomhusenhet med övergångsrör

Sammanlagd kapacitetsklass för inomhusluftkonditioneringsenheter som kan anslutas till denna utomhusenhet
≤9,0 kW

INFORMATION

För den här utomhusenheten finns följande anslutningsalternativ:

- Hushållsvarmvattentank och maximalt 3 inomhusenheter (DX)
- Endast hushållsvarmvattentank
- 2~3 inomhusenheter (DX) endast (1 inomhusenhetsanslutning är EJ tillåten, utom för anslutning till FBA60 eller FBA71).

Port	Dimensioner	Klass	Reducerstycke
A	Vätska Ø6,4 mm Gas Ø9,5 mm	15, 20, 25, 35, (42)[a]	—
B+C	Vätska Ø6,4 mm Gas Ø12,7 mm	15, 20, 25, 35, (42)[a]	1+2 (tillbehör)
		42, 50, 60	—
		71[b]	ASYCPIR
Till tank	Vätska Ø6,4 mm Gas Ø9,5 mm	90, 120	—

[a] Endast vid installation med FTXM42R, FTXM42A, FTXA42C
[b] Endast för anslutning med FBA71A9. Använd alternativet ASYCPIR för vätskerör (Ø9,5 mm→Ø6,4 mm) och gasrör (Ø15,9 mm→Ø12,7 mm).

Reduceringstyp:

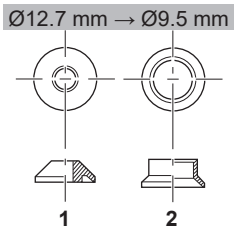

Anslutningsexempel:

- Anslutning av ett enhetsanslutningsrör med Ø9,5 mm till en gasrörsport med Ø12,7 mm på utomhusenheten

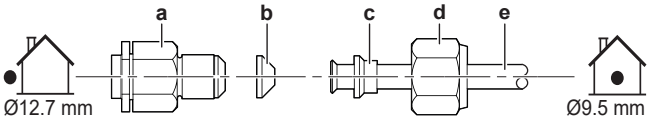

a Anslutningsport (på utomhusenheten)
b Övergång 1
c Övergång 2
d Kragmutter (på utomhusenheten)
e Rördragning mellan enheter

OBS!

För att förhindra att gas läcker ut, sätt lite kylmaskinolja på båda sidorna av reduceraren 1 (b). Använd kylmaskinolja för R32 (FW68DA).

Kragmutter för (mm)	Åtdragningsmoment (N•m)
Ø6,4	15~17
Ø9,5	33~39
Ø12,7	50~60

OBS!

Använd momentnycklar för att undvika att skada gängorna när du drar åt kragmuttern. Var noga med att INTE dra åt muttern för hårt, eftersom det kan skada det mindre röret (ungefär 2/3~1× normalt moment).

5.2.2 Ansluta köldmediumrören till utomhusenheten

- **Rörlängd.** Håll den lokala rördragningen så kort som möjligt.
- **Rörskydd.** Skydda lokala rör mot fysiska skador.

VARNING

Anslut köldmediumrören ordentligt innan du startar kompressorn. Om köldmediumrören INTE är anslutna och stoppventilen är öppen när kompressorn körs kommer luft att sugas in. Detta ger ett onormalt tryck i köldmediumkretsen, vilket kan leda till skador på utrustning eller personskador.

OBS!

- Använd kragkopplingsmuttern som är fäst på huvudenheten.
- Sätt lite kylmaskinolja enbart på kragmutterns inre yta för att förhindra att gas läcker ut. Använd kylmaskinolja för R32 (**Exempel:** FW68DA).
- Återanvänd INTE kopplingar.

1 Anslut köldmedieanslutningen för vätska från inomhusenheten till utomhusenhetens vätskestoppventil.

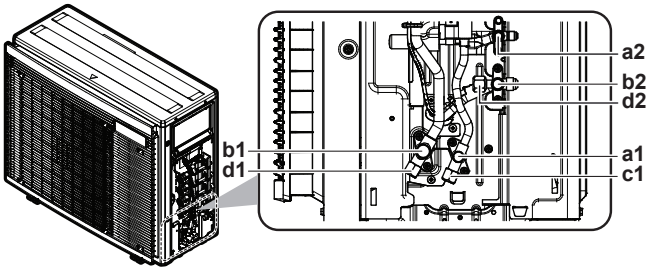

Till luftkonditioneringsenhet:
a1 Vätskestoppventil
b1 Gasstoppventil
c1 Vätskeserviceport
d1 Gasserviceport
Till varmvattentank:
a2 Vätskestoppventil
b2 Gasstoppventil
d2 Gasserviceport

2 Anslut köldmedieanslutningen för gas från inomhusenheten till utomhusenhetens gasstoppventil.

OBS!

Det rekommenderas att köldmedierören mellan inomhus- och utomhusenheterna installeras i en kanal eller att köldmedierören lindas in med slutbehandlingstejp.

5.3 Kontroll av köldmediumrören

5.3.1 Hur du kontrollerar eventuella läckor

OBS!

Överskrid INTE enhetens maximala arbetstryck (se “PS High” på enhetens namnplåt).

OBS!

Använd ALLTID en rekommenderad bubbeltestlösning från distributören.

Använd ALDRIG tvålvatten:

- Tvålvatten kan orsaka sprickor i komponenter, som kragkopplingsmutter eller stoppventilens lock.
- Tvålvatten kan innehålla salt, vilket absorberar fukt som fryser när rören blir kalla.
- Tvålvatten innehåller ammoniak, vilket kan orsaka korrosion i kragkopplingar (mellan mässingskragmuttern och kopparflänsen).

1 Fyll på systemet med kvävgas upp till ett övertryck på minst 200 kPa (2 bar). Rekommendationen är att trycksätta till 3000 kPa (30 bar) för att kunna upptäcka små läckage.

2 Kontrollera om det finns läckor genom att applicera bubbeltestlösningen vid alla röranslutningar.

3 Töm ut kvävgasen.

5.3.2 Så här utför du vakuumtömningen

FARLIGT: RISK FÖR EXPLOSION

Öppna INTE stoppventilerna förrän vakuumtorkningen är slutförd.

OBS!

Anslut vakuumpumpen till **båda** serviceportarna för gasstoppventilerna.

1 Vakuumtorka systemet tills trycket på fördelaren visar −0,1 MPa (−1 bar).

2 Lämna det som det är i 4–5 minuter och kontrollera trycket:

Om trycket…	Då …
Inte laddar	Det finns ingen fukt i systemet. Denna åtgärd är avslutad.
Ökar	Det finns fukt i systemet. Gå vidare till nästa steg.

3 Vakuumtöm systemet i minst 2 timmar till ett målvakuum på −0,1 MPa (–1 bar).

4 När du har stängt AV pumpen ska trycket kontrolleras i minst 1 timme.

5 Om du INTE NÅR målvakuum eller INTE KAN bibehålla vakuum i 1 timme gör du som följer:

- Kontrollera om det finns läckor igen.
- Utför vakuumtorkningen igen.

OBS!

Se till att öppna avstängningsventilerna efter det att ha monterat köldmedierören och genomfört vakuumtorkning. Att köra systemet med avstängningsventilerna stängda kan leda till att kompressorn havererar.

6 Påfyllning av köldmedium

6.1 Om köldmediumet

Denna produkt innehåller fluorgaser som påverkar växthuseffekten. Låt INTE gaserna komma ut i atmosfären.

Köldmediumtyp: R32

Växthuseffektpåverkan (GWP): 675

Regelbundna inspektioner för köldmediumläckage kan krävas, beroende på tillämplig lagstiftning. Kontakta din installatör för mer information.

A2L **VARNING: NÅGOT LÄTTANTÄNDLIGT MATERIAL**

Köldmediet i enheten är brandfarligt.

VARNING

- Köldmedium i enheten är brandfarligt men läcker i normala fall INTE. Om köldmedium läcker ut i rummet kan kontakt med en öppen låga resultera i eldsvåda eller att en skadlig gas avges.
- Stäng AV alla uppvärmningsenheter med öppen låga, ventilera rummet och kontakta leverantören av enheten.
- Använd INTE enheten förrän en servicetekniker slutfört reparationen av den del där köldmediumläckan uppstått.

VARNING

Utrustningen ska förvaras så att inga mekaniska skador uppstår och i ett väl ventilerat rum utan antändningskällor i kontinuerlig drift (t.ex. öppna lågor, en gasvärmare i drift eller en elvärmare i drift). Rummets dimensioner ska vara enligt de allmänna säkerhetsföreskrifterna.

VARNING

- Punktera EJ och bränn EJ komponenter i köldmediumcykeln.
- Använd INGA rengöringsmedel eller andra metoder för att påskynda avfrostningsprocessen än de som rekommenderas av tillverkaren.
- Observera att köldmediet i systemet är luktfritt.

VARNING

Vidrör ALDRIG utläckt köldmedium. Detta kan orsaka allvarliga köldmediumskador.

OBS!

Tillämplig föreskrift gällande **fluorerande växthusgaser** kräver att enhetens köldmedelsmängd indikeras både i vikt och CO_2-motsvarighet.

Formel för att kvantiteten CO_2-motsvarighet i ton: GWP-värde på köldmediet × total mängd köldmedie [i kg]/1000

Kontakta din installatör för ytterligare information.

6.2 Så här bestäms mängden ytterligare köldmedium

Om total rörlängd är …	Då …
≤30 m	Fyll INTE på ytterligare köldmedium.
>30 m	R=(Total längd (m) för vätskerör–30 m)×0,020 R=Ytterligare påfyllning (kg) (avrundat i enheter om 0,1 kg)

INFORMATION

Rörlängd är vätskerörets längd åt ena hållet.

- **Maximalt tillåten mängd påfyllt köldmedium:** 2,6 kg

6.3 Så här räknar ut total påfyllningsmängd

INFORMATION

Om en fullständig påfyllning är nödvändig är den totala påfyllningsmängden av köldmediet: fabrikens påfyllningsmängd av köldmedium (se enhetens märkplåt) + fastställd extramängd.

6.4 Påfyllning av ytterligare köldmedium

VARNING

- Använd endast R32 som köldmedium. Andra vätskor kan orsaka explosioner och olyckor.
- R32 innehåller fluorgaser som påverkar växthuseffekten. Dess växthuseffektpåverkan (GWP) är 675. Låt INTE dessa gaser komma ut i atmosfären.
- Använd ALLTID skyddshandskar och skyddsglasögon när du fyller på köldmedium.

Förutsättningar: Före påfyllning av köldmedium ska du se till att köldmediumrören är anslutna och kontrollerade (läckagetestade och vakuumtorkade).

1. Anslut köldmediecylindern till serviceporten.
2. Fyll på med ytterligare köldmedium.
3. Öppna gasstoppventilen.

6.5 Fästa dekalen med information om fluorgaser som påverkar växthuseffekten

1. Fyll i dekalen enligt nedan:

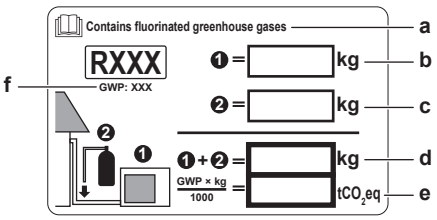

- **a** Om en flerspråkig dekal med information om fluorgaser som påverkar växthuseffekten medföljer enheten (se tillbehör), ta loss tillämpligt språk och sätt ovanpå **a**.
- **b** Fabrikspåfyllt köldmedium: se enhetens märkskylt
- **c** Ytterligare påfylld mängd köldmedium
- **d** Total mängd köldmedium

e **Mängden av fluorgaser som påverkar växthuseffekten** av den totala köldmediemängden som fyllts på uttrycks i ton ekvivalent CO_2.
f GWP = Växthuseffektpåverkan (Global Warming Potential)

OBS!

Tillämplig lagstiftning om **fluorgaser som påverkar växthuseffekten** kräver att köldmediumpåfyllning av enheten indikeras både i vikt och motsvarande mängd CO_2.

Formel för beräkning av motsvarande mängd CO_2 i ton: GWP-värde för köldmedium × total mängd påfyllt köldmedium [i kg]/1000

Använd GWP-värdet som anges på dekalen för påfyllt köldmedium.

2 Fäst etiketten på insidan av utomhusenheten nära stoppventilerna för gas och vätska.

6.6 Så här kontrollerar du eventuella läckor efter påfyllning

INFORMATION

Tillämpligt ENDAST för kombination med inomhusenheterna CVXM-A9, FVXM-A9.

Tätheten i alla lokalt tillverkade köldmediumrörkopplingar måste testas.

Ingen läcka ska identifieras med en testmetod som har en känslighet på 5 gram köldmedium per år eller bättre, vid ett tryck på minst 0,25 gånger maximalt arbetstryck (se "PS High" på enhetens märkskylt).

I händelse av att en läcka identifieras återvinner du köldmediumet och reparerar rörkopplingen/rörkopplingarna.

Då:

- genomför läckagetesterna, se "5.3.1 Hur du kontrollerar eventuella läckor" [▶ 10].
- fyll på köldmedium.
- kontrollerar eventuella läckor efter påfyllning (se ovan).

7 Elinstallation

FARLIGT: RISK FÖR ELEKTRISKA STÖTAR

VARNING

Använd ALLTID flertrådig kabel för strömförsörjningskablar.

VARNING

Använd en huvudbrytare med minst 3 mm mellan kontaktpunkterna, vilken ger fullständig bortkoppling enligt villkoren i överspänningsklass III.

VARNING

Om strömsladden är skadad MÅSTE den bytas ut av tillverkaren, en serviceagent eller andra kvalificerade personer för att undvika faror.

VARNING

Anslut INTE strömsladden till inomhusenheten. Detta kan leda till elektriska stötar eller brand.

VARNING

- Använd INGA lokalt införskaffade elkomponenter inuti produkten.
- Förgrena ALDRIG ström för dräneringspumpen eller något annat från kopplingsplinten. Detta kan leda till elektriska stötar eller brand.

VARNING

Separera alltid anslutningsledningar från kopparrör utan värmeisolering eftersom dessa rör kan bli väldigt varma.

FARLIGT: RISK FÖR ELEKTRISKA STÖTAR

Alla elkomponenter (även termistorer) strömsätts med nätströmmen. Vidrör dem INTE med bara händer.

FARLIGT: RISK FÖR ELEKTRISKA STÖTAR

Koppla från strömförsörjningen i mer än 10 minuter, och mät spänningen över kontakterna för huvudkretsens kondensatorer eller elektriska komponenter innan något servicearbete inleds. Spänningen MÅSTE vara mindre än 50 V likspänning innan du kan röra vid elektriska komponenter. Du kan se var kontakterna finns i kopplingsschemat.

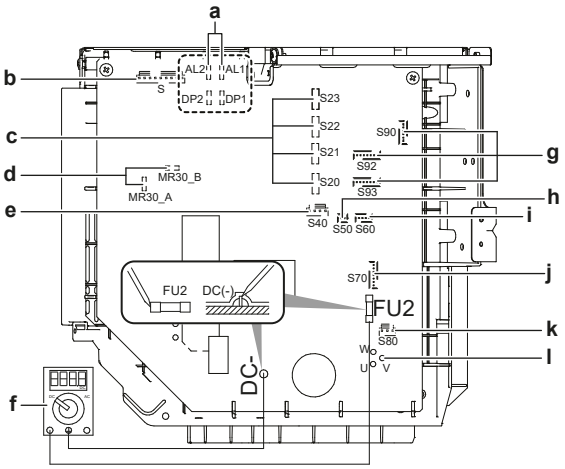

a AL1, AL2, DP1, DP2: kabelkontakter för solenoidventil
b S: kabelkontakt för kopplingslist
c S20~S22 (rum A, B, C) + S23 (TILL TANK): kabelkontakt för elektronisk expansionsventilspole
d MR30_A, MR30_B - kontakter för avbrottskabel
e S40: kabelkontakt för termiskt överbelastningsskydd och högtrycksbrytare
f Multimeter (likspänning)
g S90, S92, S93: kontakt för termistorkabel
h S50: kontakt för avbrottskabel
i S60: kontakt för trycksensor
j S70: kabelkontakt för fläktmotor
k S80: kabelkontakt för 4-vägsventil
l W, V, U: Kabelkontakt för kompressor

7.1 Specifikationer för standardkabelkomponenter

OBS!

Vi rekommenderar användning av solid (entrådig) kabel. Om flertrådiga kablar används ska du tvinna trådarna lite för att föra ihop änden på kontaktdelen antingen för direkt användning i en terminalklämma eller införande i en rund krympslangskontakt. Mer detaljer finns i "Riktlinjer vid anslutning av elkablar" i installatörens referenshandbok.

Komponent		
Strömförsörjnings kabel	Spänning	220~240 V
	Aktuell	16,3 A
	Fas	1~
	Frekvens	50 Hz
	Kabeltjocklek	MÅSTE följa nationella föreskrifter för kabeldragning 3-trådig kabel Kabelstorlek beroende på ström, men minst 2,5 mm^2
Kabel mellan enheter (inomhus↔utomhus)	Spänning	220~240 V
	Kabeltjocklek	Använd endast Harmonized-kabel med dubbel isolering och lämplig för tillämplig spänning 4-trådig kabel Minst 1,5 mm^2
Rekommenderad strömbrytare		20 A
Jordfelsbrytare / överspänningsbrytare		MÅSTE följa nationella föreskrifter för kabeldragning

Elektrisk utrustning måste uppfylla EN/IEC 61000-3-12 (Europeisk/internationell teknisk standard som anger gränserna för övertoner som produceras av utrustning ansluten till offentliga lågspänningssystem med inström >16 A och ≤75 A per fas.).

7.2 Hur du ansluter elledningar till utomhusenheten

1 Ta bort kopplingsboxens lock (1 skruv).

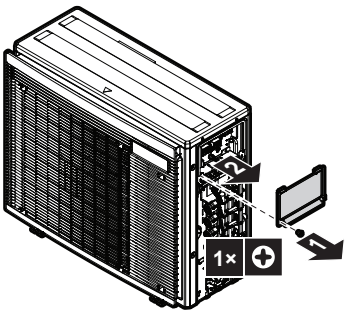

2 Anslut kablarna mellan inomhus- och utomhusenheter så att plintnumren stämmer överens. Var noga med att matcha symbolerna för rör och kablar.

3 Anslut rätt kablar för rätt rum.

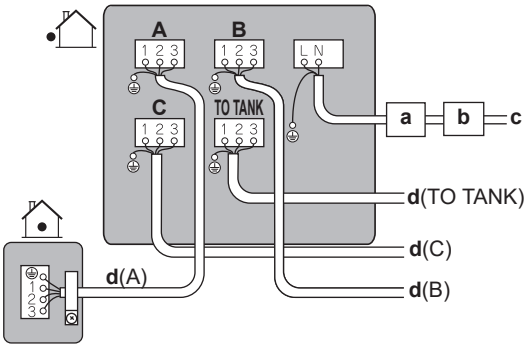

A Plint för rum A
B Plint för rum B
C Plint för rum C
TO TANK Plint för hushållsvarmvattentank
a Strömbrytare
b Överspänningsskydd
c Spänningsmatningskabel
d Signalkabel för rum (A, B, C, TO TANK)

4 Dra åt plintskruvarna ordentligt med en skruvmejsel.

5 Kontrollera att kablarna INTE lossnar om du drar lätt i dem.

6 Fäst kabelhållaren ordentligt för att undvika extern belastning på kabeländar.

7 För kablaget genom det utskurna hålet längst ned på skyddsplåten.

8 Kontrollera att elkablage INTE har kontakt med gasrör.

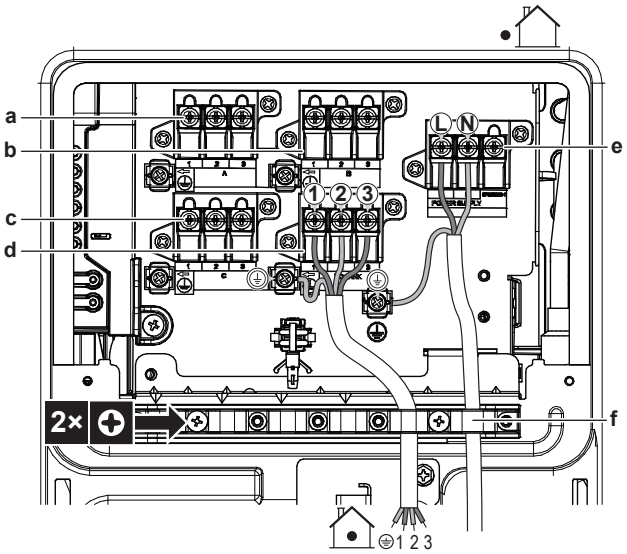

a Terminal för inomhusenhet A
b Terminal för inomhusenhet B
c Terminal för inomhusenhet C
d Plint för hushållsvarmvattentank
e Kontakt för strömförsörjning
f Klämma

9 Sätt tillbaka kopplingsboxens lock och serviceluckan.

8 Avsluta installationen av utomhusenheten

8.1 Hur du avslutar installationen av utomhusenheten

FARLIGT: RISK FÖR ELEKTRISKA STÖTAR

- Se till att systemet är korrekt jordat.
- Stäng AV strömmen före service.
- Sätt tillbaka kopplingsboxens lucka innan du sätter PÅ strömmen.

1 Isolera och fäst köldmediumrören och kablar som följer:

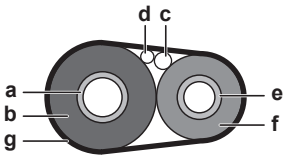

a Gasrör
b Isolering gasrör
c Anslutningskabel
d Lokal kabeldragning (om tillämpligt)
e Vätskerör
f Isolering vätskerör
g Tejp

2 Installera frontluckan.

9 Underhåll och service

OBS!

Kontrollista för allmänt underhåll/inspektion. Förutom underhållsanvisningarna i detta kapitel finns också en kontrollista för allmänt underhåll/inspektion på Daikin Business Portal (autentisering krävs).

Kontrollistan för allmänt underhåll/inspektion utgör ett komplement till instruktionerna i detta kapitel och kan användas som en riktlinje och rapporteringsmall under underhållet.

OBS!

Detta underhåll FÅR ENDAST utföras av installatören eller servicerepresentanten.

Vi rekommenderar att underhåll utförs minst gång per år. Tillämplig lagstiftning kan kräva kortare underhållsintervall.

OBS!

Tillämplig föreskrift gällande **fluorerande växthusgaser** kräver att enhetens köldmedelsmängd indikeras både i vikt och CO_2-motsvarighet.

Formel för att kvantiteten CO_2-motsvarighet i ton: GWP-värde på köldmediet × total mängd köldmedie [i kg]/1000

10 Konfiguration

INFORMATION

Följande lokala inställningar är endast tillämpliga för DX-inomhusenheter (Direct Expansion). Information om lokal inställning för hushållsvarmvattentank finns i dess installationshandbok.

10.1 Om strömsparande standby-läge

INFORMATION

Denna funktion är endast tillgänglig för de inomhusenheter som anges nedan.

Strömsparande standby-läge:

- stänger AV strömmen till utomhusenheten och
- sätter PÅ det strömsparande standby-läget på inomhusenheten.

Det strömsparande standby-läget fungerar med följande enheter:

FTXM, FTXJ, FVXM, FTXA, CTXA, CTXM, CVXM, EKHWET

Om en annan inomhusenhet används MÅSTE kontakten för strömsparande standby-läge anslutas.

Standby-läget är avstängt vid leverans.

10.1.1 Så här sätter du PÅ standby-läge med energisparfunktion

Förutsättningar: Huvudströmmen MÅSTE vara AVSTÄNGD.

1 Ta bort serviceluckan.

2 Koppla från väljarkontakten för standby-läge.

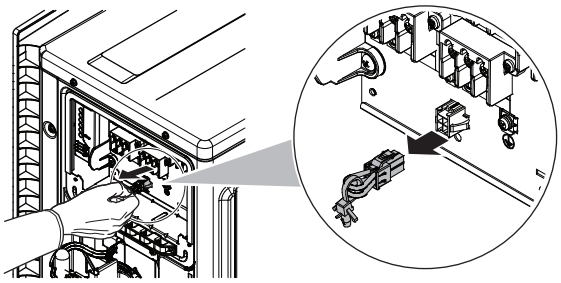

3 Sätt på huvudströmmen.

10.2 Om prioritetsrumsfunktion

INFORMATION

- Prioritetsrumsfunktionen kräver att initiala inställningar görs vid installation av enheten. Fråga kunden om vilka rum han/hon tänker använda denna funktion i och gör nödvändiga inställningar vid installationen.
- Prioritetsrumsinställningen är endast tillämplig för ett luftkonditioneringssystems inomhusenhet och endast ett rum kan väljas.

Inomhusenheten i det rum där prioritetsrumsinställning används gäller före de andra i följande situationer:

- **Driftlägesprioritet:** Om prioritetsrumsfunktionen angivits för en inomhusenhet kommer alla andra inomhusenheter att övergå till standbyläge.
- **Prioritet vid högeffektsdrift:** Om inomhusenheten som är angiven för prioritetsrumsinställning går i högeffektsdrift kommer effekten för övriga inomhusenheter att minskas.
- **Prioritet för tyst drift:** Om inomhusenheten som är angiven för prioritetsrumsinställning går med tyst drift kommer även utomhusenheten att köras tystare.

Fråga kunden om vilka rum han/hon tänker använda denna funktion i och gör nödvändiga inställningar vid installationen. Det är bekvämt att använda detta i gästrum.

10.2.1 Så här anger du prioritetsrumsfunktionen

1 Ta bort luckan för servicekretskortet.

2 Ange brytaren (SW4) för den inomhusenhet som du vill AKTIVERA prioritetsrumsfunktionen.

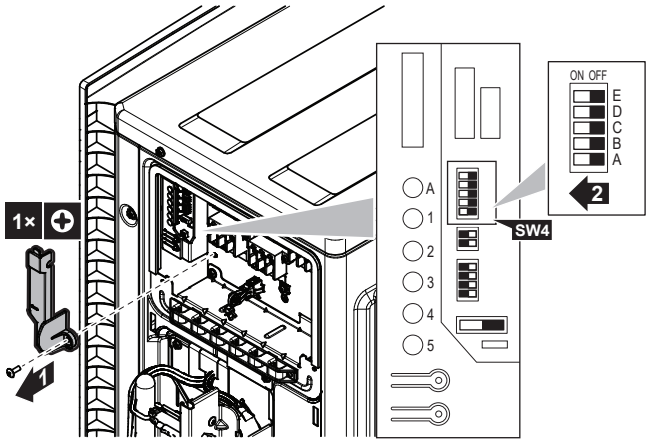

3 Återställ strömmen.

10.3 Om tyst nattdrift

Tyst nattdrift gör att utomhusenheten körs tystare nattetid. Det här reducerar enhetens kylningskapacitet. Förklara tyst nattdrift för kunden och bekräfta om han eller hon vill använda detta läge.

10.3.1 Så här sätter du PÅ tyst nattdrift

1 Ta bort luckan för servicekretskortet.

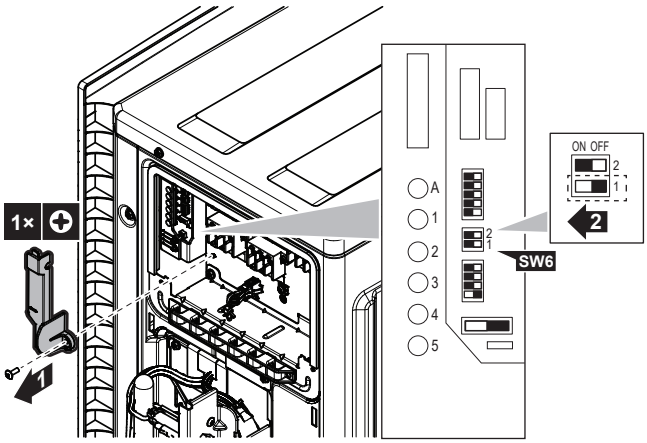

2 Ange brytaren för tyst nattdrift (SW6-1) till PÅ.

10.4 Om lägeslås, värme

Lägeslås, värme begränsar enheten till uppvärmningsdrift.

10.4.1 Så här sätter du PÅ lägeslås, värme

1 Ta bort luckan för servicekretskortet.

2 Ange brytaren för lägeslås, värme (SW5-1) till PÅ.

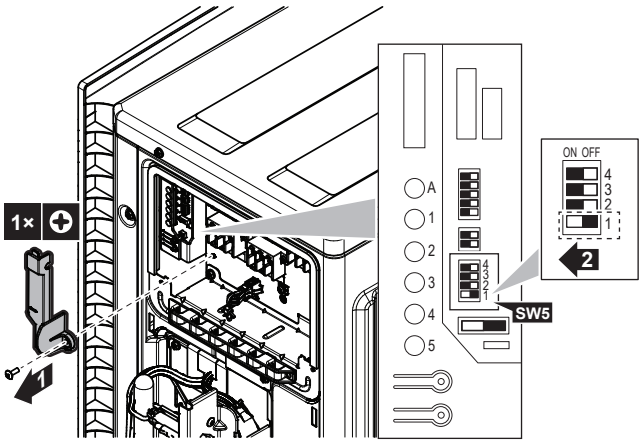

11 Driftsättning

OBS!

Allmän checklista för driftsättning. Utöver underhållsinstruktionerna i det här kapitlet finns även en allmän checklista för driftsättning på Daikin Business Portal (inloggning krävs).

Den allmänna checklistan för driftsättning kompletterar instruktionerna i det här kapitlet och kan användas som riktlinje och rapportmall vid driftsättning och överlämning till användaren.

OBS!

Använd ALLTID enheten med termistorer och/eller tryckgivare/kontakter. Det kan ANNARS leda till att kompressorn bränns.

11.1 Checklista före driftsättning

1 Efter installation av enheten ska följande punkter kontrolleras.

2 Stäng enheten.

3 Sätt på enheten.

☐	**Inomhusenheten** är korrekt monterad.
☐	**Utomhusenheten** är korrekt monterad.
☐	Systemet är ordentligt jordat och jordkontakterna är ordentligt åtdragna.
☐	**Strömförsörjningsspänningen** överensstämmer med spänningen på enhetens identifikationsetikett.
☐	Det finns INGA **lösa anslutningar** eller skadade elektriska komponenter i kopplingsboxen.
☐	Det finns INGA **skadade komponenter** eller **klämda rör** inne i inomhus- och utomhusenheterna.
☐	Det finns INGA **köldmedieläckor**.
☐	**Köldmedierören** (gas och vätska) är värmeisolerade.
☐	Korrekta rörstorlekar har installerats och **rören** är ordentligt isolerade.
☐	**Stoppventilerna** (gas och vätska) på utomhusenheten är helt öppna.
☐	**Dränering** Kontrollera att dräneringen flödar som den ska. **Trolig konsekvens:** Kondensvatten kan droppa ned.
☐	Inomhusenheten får signaler från **fjärrkontrollen**.
☐	De angivna ledningarna används för **inkopplingskabeln.**
☐	**Säkringarna, strömbrytarna** eller lokalt installerade skyddsanordningar är installerade i enlighet med detta dokument och har INTE förbikopplats.
☐	Kontrollera att markeringarna (rum A~ C och TO TANK) för rör och kablar matchar för alla anslutna enheter.
☐	Kontrollera om prioritetsrumsinställningen INTE är inställd för 2 eller flera rum. Tänk på att hushållsvarmvattentanken för Multi INTE ska väljas som prioritetsrum.

11.2 Checklista vid driftsättning

☐	Utföra en **kabelkontroll**.
☐	Hur du utför en **luftning.**
☐	Utföra en **testkörning**.

11.3 Provdrift och tester

☐	Innan du startar testkörningen ska du mäta spänningen på **skyddsbrytarens** primärsida.
☐	**Rör- och kabeldragningen** måste stämma överens.
☐	**Stoppventilerna** (gas och vätska) på utomhusenheten är helt öppna.

Initiering av Multi-system kan ta flera minuter, beroende på antalet inomhusenheter och vilka tillval som används.

11.3.1 Om felkontroll för kabeldragning

INFORMATION

Denna funktion är endast tillgänglig för de inomhusenheter som anges nedan. Kablaget för hushållsvarmvattentanken MÅSTE kontrolleras manuellt, automatisk korrigering är INTE möjlig.

Felkontroll för kabeldragning kontrollerar och korrigerar automatiskt kabeldragningsfel. Detta är bra för att kontrollera kabeldragning som INTE KAN kontrolleras direkt, till exempel kabeldragning under jord.

Denna funktion KAN INTE användas inom 3 minuter efter aktivering av skyddsbrytaren eller när utomhustemperaturen är ≤5°C och om vattentemperaturen i hushållsvarmvattentanken är ≥20°C.

Så här utför du en felkontroll för kabeldragning

INFORMATION

Du behöver endast utföra en felkontroll för kabeldragning om du inte är säker på att elkablar och rör är korrekt anslutna.

1 Ta bort serviceluckan för kretskortet.

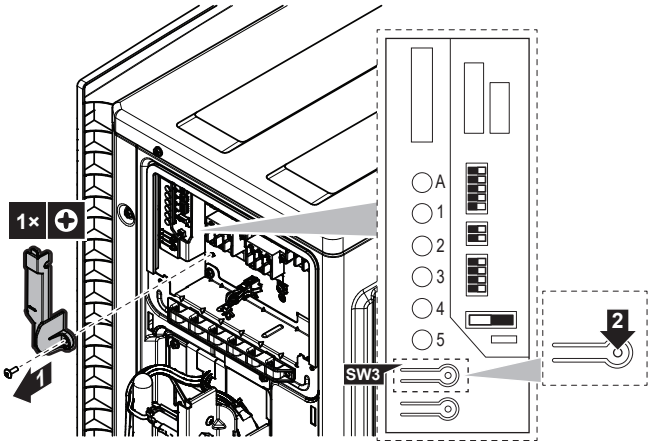

2 Tryck kort på brytaren för felkontroll för kabeldragning (SW3) på utomhusenhetens servicekretskort.

Resultat: Serviceövervakningslamporna indikerar om korrigering är möjlig eller ej. Utförlig information om lamporna finns servicehandboken.

Resultat: Kabeldragningsfel korrigeras efter 15–20 minuter. Om automatisk korrigering inte är möjlig kontrollerar du kabel- och rördragning för inomhusenheter som vanligt.

INFORMATION

- Hur många lampor som visas beror på antalet rum.
- Felkontrollfunktionen för kabeldragning fungerar INTE om utomhustemperaturen är ≤5°C och vattentemperaturn i hushållsvarmvattentanken är ≥20°C.
- Efter slutförd felkontroll fortsätter lamporna att indikera statusen tills vanlig drift startas.
- Följ produktdiagnosprocedurerna. Mer information om produktfeldiagnos finns i servicehandboken.

Status för lampor:

- Alla lampor blinkar: automatisk korrigering är INTE möjlig.
- Lamporna blinkar växelvis: automatisk korrigering är slutförd.
- En eller flera lampor lyser stadigt: onormalt stopp (följ diagnosproceduren på baksidan av höger sidoplåt och se servicehandboken).

11.3.2 Hur du utför en testkörning

INFORMATION

Information om testkörningsproceduren för hushållsvarmvattentanken finns i installationshandboken för den.

INFORMATION

Om ett fel uppstår i enheten vid driftsättning finns detaljerade riktlinjer för felsökning i servicehandboken.

Förutsättningar: Strömförsörjningen MÅSTE ha angivna specifikationer.

Förutsättningar: Testdrift kan köras i kylnings- eller uppvärmningsläge.

Förutsättningar: Testerna bör genomföras enligt användarhandboken för inomhusenheten för att kontrollera att alla funktioner och komponenter fungerar som de ska.

1 I kylningsläge väljer du lägsta programmerbara temperatur. I uppvärmningsläge väljer du högsta programmerbara temperatur.

2 Mät temperaturen vid inomhusenhetens inlopp och utlopp efter att enheten har körts i cirka 20 minuter. Skillnaden bör vara över 8°C (kylning) eller 20°C (uppvärmning).

3 Kontrollera först varje enhet individuellt och kontrollera sedan samtidig drift av alla inomhusenheter. Kontrollera både uppvärmnings- och kylningsdrift.

4 När testkörningen är slutförd ställer du in temperaturen på normal nivå. I kylningsläge: 26~28°C, i uppvärmningsläge: 20~24°C.

INFORMATION

- Testkörningen kan inaktiveras vid behov.
- När enheten stängts AV kan den inte startas igen på 3 minuter.
- När testdrift startas i uppvärmningsläge direkt efter att skyddsbrytaren har satts på kan det i vissa fall hända att ingen luft blåses ut på cirka 15 minuter. Detta är för att skydda enheten.
- Under kylningsdrift kan frost bildas på stoppventilen för gas eller andra delar. Detta är normalt.

INFORMATION

- Även enheten är avstängd förbrukar den alltid ström.
- När strömmen slås på igen efter ett strömavbrott återupptas tidigare valt läge.

11.4 Starta utomhusenheten för första gången

Se installationshandboken för inomhusenheten för konfigurationer och driftsättning av systemet.

12 Avfallshantering

OBS!

Försök INTE att demontera systemet själv: nedmontering av systemet, hantering av köldmedium, olja och andra delar SKA ske i enlighet med gällande lagstiftning. Enheter MÅSTE behandlas på en specialiserad behandlingsanläggning för återvinning.

INFORMATION

Som skydd för miljön ska du utföra en automatisk tömning när du flyttar eller kasserar enheten. Tömningsproceduren finns i servicehandboken eller installatörens referenshandbok.

13 Tekniska data

- **Delar av** de senaste tekniska data är tillgängliga på den regionala Daikin-webbplatsen (allmänt tillgänglig).
- **Alla** de senaste tekniska data finns på Daikin Business Portal (inloggning krävs).

13.1 Kopplingsschema

Kabelschemat medföljer enheten och finns placerat på insidan av utomhusenheten (undersidan av topplåten).

13.1.1 Enhetsförklaring till kopplingschema

Information om använda komponenter och numrering finns i enhetens kopplingsschema. Komponenter numreras med siffror i stigande ordning för varje komponent och representeras i översikten nedan med "*" i komponentkoden.

Symbol	Funktion	Symbol	Funktion
	Strömbrytare		Skyddsjord
	Anslutning		Skyddsjord (skruv)
	Kontaktdon		Likriktare
	Jord		Reläkontakt
	Lokal kabeldragning		Kortslutningskontakt
	Säkring		Terminal
INDOOR	Inomhusenhet		Kopplingslist
OUTDOOR	Utomhusenhet		Kabelklämma
	Överspänningsskydd		

Symbol	Färg	Symbol	Färg
BLK	Svart	ORG	Orange
BLU	Blå	PNK	Rosa
BRN	Brun	PRP, PPL	Lila
GRN	Grön	RED	Röd
GRY	Grå	WHT	Vit
SKY BLU	Himmelsblå	YLW	Gul

Symbol	Funktion
A*P	Tryckt kretskort
BS*	Tryckknapp PÅ/AV, driftbrytare
BZ, H*O	Summer
C*	Kondensator
AC*, CN*, E*, HA*, HE*, HL*, HN*, HR*, MR*_A, MR*_B, S*, U, V, W, X*A, K*R_*, NE	Kontakt, kontaktdon
D*, V*D	Diod
DB*	Diodbrygga

Symbol	Funktion
DS*	DIP-switch
E*H	Värmare
FU*, F*U, (för egenskaper, se kretskortet i din enhet)	Säkring
FG*	Kontakt (ramjord)
H*	Kabelsele
H*P, LED*, V*L	Pilotlampa, lysdiod
HAP	Lysdiod (servicemonitor grön)
HIGH VOLTAGE	Högspänning
IES	Intelligent eye-sensor
IPM*	Intelligent kraftmodul
K*R, KCR, KFR, KHuR, K*M	Magnetrelä
L	Spänning
L*	Spole
L*R	Reaktor
M*	Stegmotor
M*C	Kompressormotor
M*F	Fläktmotor
M*P	Dräneringspumpmotor
M*S	Svängningsmotor
MR*, MRCW*, MRM*, MRN*	Magnetrelä
N	Neutral
n=*, N=*	Antal varv genom ferritkärna
PAM	Pulsamplitudmodulering
PCB*	Tryckt kretskort
PM*	Kraftmodul
PS	Huvudströmbrytare
PTC*	PTC-termistor
Q*	Isolerad bipolär gate-transistor (IGBT)
Q*C	Strömbrytare
Q*DI, KLM	Jordfelsbrytare
Q*L	Överspänningsskydd
Q*M	Termobrytare
Q*R	Överspänningsskydd
R*	Motstånd
R*T	Termistor
RC	Mottagare
S*C	Begränsningsbrytare
S*L	Flottörbrytare
S*NG	Köldmediumläckagedetektor
S*NPH	Trycksensor (hög)
S*NPL	Trycksensor (låg)
S*PH, HPS*	Tryckbrytare (hög)
S*PL	Tryckbrytare (låg)
S*T	Termostat
S*RH	Luftfuktighetssensor
S*W, SW*	Driftbrytare
SA*, F1S	Överspänningsavledare
SR*, WLU	Signalmottagare
SS*	Väljare
SHEET METAL	Fixerad kopplingslistplåt
T*R	Transformator
TC, TRC	Sändare
V*, R*V	Varistor

Symbol	Funktion
V*R	Diodbrygga, isolerad bipolär gate-transistor (IGBT) effektmodul
WRC	Trådlös fjärrkontroll
X*	Terminal
X*M	Kopplingslist (block)
Y*E	Elektronisk expansionsventilspole
Y*R, Y*S	Reverseringssolenoidventil
Z*C	Ferritkärna

Symbol	Funktion
ZF, Z*F	Brusfilter

13.2 Rördragningsschema: utomhusenheten

Komponent PED-kategoriklassificering:

- Högtrycksbrytare: kategori IV
- Kompressor: kategori II
- Ackumulator: kategori II
- Övriga komponenter: se PED artikel 4, stycke 3

4MWXM52

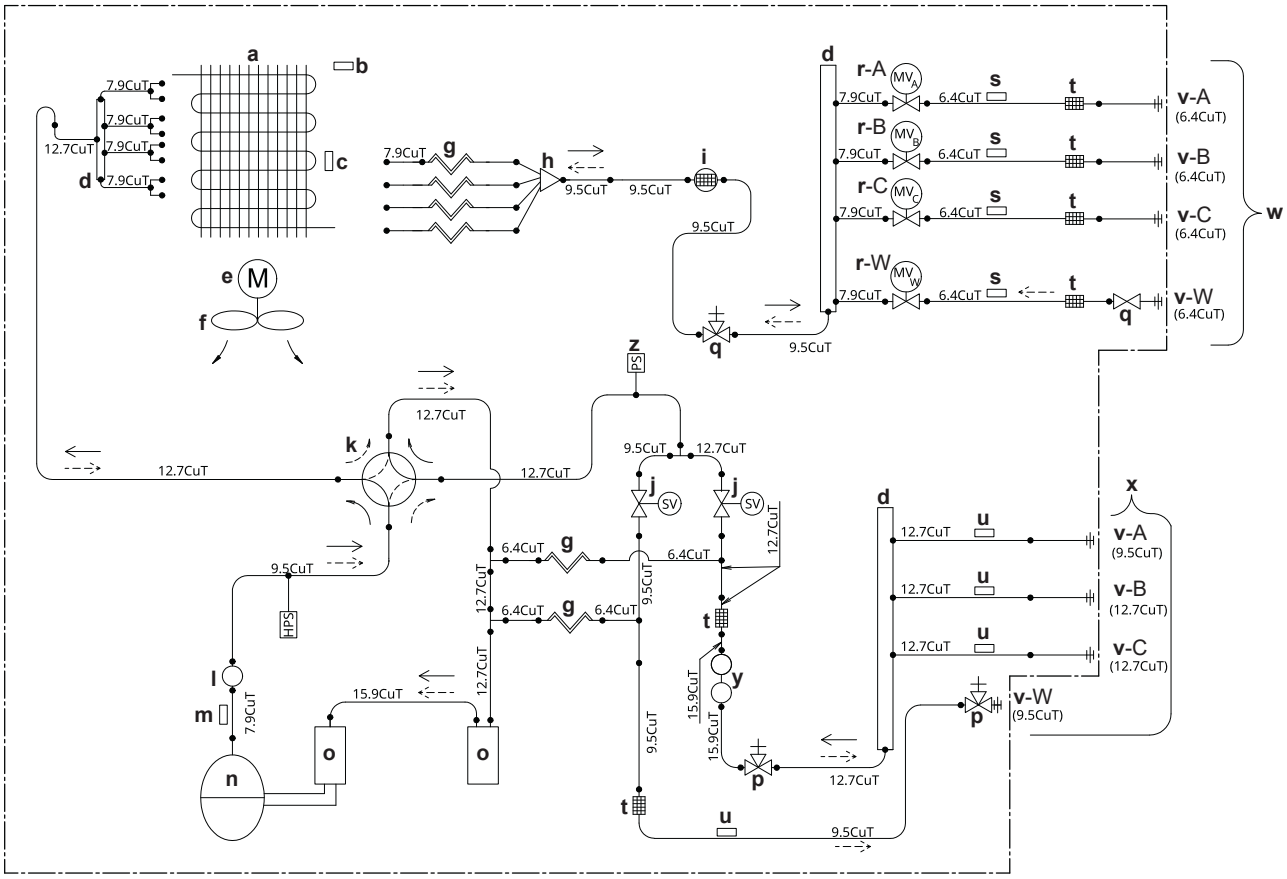

a	Värmeväxlare	**k**	4-vägsventil	**u**	Termistor (gas)
b	Termistor för lufttemperaturen utomhus	**l**	Ljuddämpare	**v**	Rum (A, B, C) och hushållsvarmvattentank (W)
c	Värmeväxlartermistor	**m**	Utloppsrörets termistor	**w**	Lokal rördragning – vätska
d	Refnet-huvud	**n**	Kompressor	**x**	Lokal rördragning – gas
e	Fläktmotor	**o**	Ackumulator	**y**	Tvådelad ljuddämpare
f	Propellerfläkt	**p**	Gasstoppventil	**z**	Trycksensor
g	Hårrör	**q**	Vätskestoppventil		
h	Fördelare	**r**	Elektronisk expansionsventil	**HPS**	Högtrycksbrytare (automatisk återställning)
i	Ljuddämpare med filter	**s**	Termistor (vätska)	→	Köldmediumflöde: kylning
j	Magnetventil	**t**	Filter	- - →	Köldmediumflöde: DX-uppvärmning/hushållsvarmvatten

Copyright 2022 Daikin

DAIKIN INDUSTRIES CZECH REPUBLIC s.r.o.
U Nové Hospody 1/1155, 301 00 Plzeň Skvrňany, Czech Republic

DAIKIN EUROPE N.V.
Zandvoordestraat 300, B-8400 Oostende, Belgium

3P600450-7V 2022.09