# Montaj kılavuzu

## R32 Split serisi

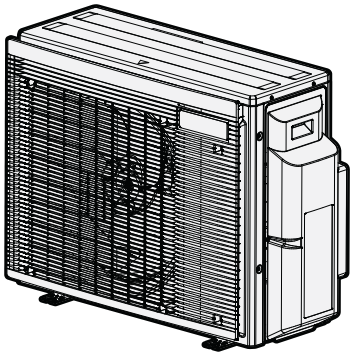

**2MXM68A2V1B9**
**3MXM40A2V1B9**
**3MXM52A2V1B9**
**3MXM68A2V1B9**
**4MXM68A2V1B9**
**4MXM80A2V1B9**
**5MXM90A2V1B9**

Montaj kılavuzu
R32 Split serisi

**Türkçe**

EU – Safety declaration of conformity
EU – Sicherheits-Konformitätserklärung
UE – Déclaration de conformité de sécurité
EU – Conformiteitsverklaring veiligheid
UE – Declaración de conformidad sobre seguridad
UE – Dichiarazione di conformità in materia di sicurezza
EE – Δήλωση συμμόρφωσης για την ασφάλεια
UE – Declaração de conformidade relativa à segurança
ЕС – Заявление о соответствии требованиям по безопасности
EU – Sikkerheds-overensstemmelseserklæring
EU – Konformitetsdeklaration för säkerhet
EU – Samsvarserklæring for sikkerhet
EU – Turvallisuuden vaatimustenmukaisuusvakuutus
EU – Bezpečnostní prohlášení o shodě
EU – Izjava o sukladnosti za sigurnost
EU – Biztonsági megfelelőségi nyilatkozat
UE – Deklaracja zgodności z wymogami bezpieczeństwa
UE – Declarație de conformitate de siguranță
EU – Varnostna izjava o skladnosti
EÜ – Ohutuse vastavusdeklaratsioon
EC – Декларация за съответствие за безопасност
ES – Drošības atbilstības deklarācija
EÚ – Vyhlásenie o zhode Bezpečnosť
AB – Güvenlik uygunluk beyanı

## Daikon Industries Czech Republic s.r.o.

01 (GB) declares under its sole responsibility that the products to which this declaration relates:
02 (D) erklärt in alleinige Verantwortung, dass die Produkte, auf die sich diese Erklärung bezieht:
03 (F) déclare sous sa seule responsabilité que les produits visés par la présente déclaration:
04 (NL) verklaart hierbij op eigen verantwoordelijkheid dat de producten waarop deze verklaring betrekking heeft:
05 (E) declara bajo su única responsabilidad que los productos a los que hace referencia esta declaración:
06 (I) dichiara sotto la propria responsabilità che i prodotti a cui è riferita questa dichiarazione:
07 (GR) δηλώνει βάσει της αποκλειστικής της ευθύνης ότι τα προϊόντα στα οποία αναφέρεται η παρούσα δήλωση:
08 (P) declara sob sua exclusiva responsabilidade que os produtos a que esta declaração se refere:
09 (RUS) заявляет, исключительно под свою ответственность, что продукция, к которой относится настоящее заявление:
10 (DK) erklærer som eneansvarlig, at produkterne, som er omfattet af denne erklæring:
11 (S) deklarerar i egenskap av huvudansvarig, att produkterna som berörs av denna deklaration innebär att:
12 (N) erklærer et fullstendig ansvar for at produktene som er underlagt denne erklæringen:
13 (FIN) ilmoittaa yksinomaan omalla vastuullaan, että tämän ilmoituksen tarkoittamat tuotteet:
14 (CZ) prohlašuje na svou plnou odpovědnost, že výrobky, ke kterým se toto prohlášení vztahuje:
15 (HR) izjavljuje pod isključivo vlastitom odgovornošću da su proizvodi na koje se ova izjava odnosi:
16 (H) teljes felelőssége tudatában kijelenti, hogy a termékek, melyekre e nyilatkozat vonatkozik:
17 (PL) deklaruje na własną wyłączną odpowiedzialność, że produkty, których ta deklaracja dotyczy:
18 (RO) declară pe proprie răspundere că produsele la care se referă această declarație:
19 (SLO) z vso odgovornostjo izjavlja, da so izdelki, na katere se izjava nanaša:
20 (EST) kinnitab oma vastutusel, et tooted, mille kohta käesolev deklaratsioon kehtib:
21 (BG) декларира на своя отговорност, че продуктите, за които се отнася тази декларация:
22 (LT) savo išskirtine atsakomybe pareiškia, kad gaminiai, kuriems ši deklaracija taikoma:
23 (LV) ar pilnu atbildību apliecina, ka izstrādājumi, uz kuru attiecas šī deklarācija:
24 (SK) vyhlasuje na vlastnú zodpovednosť, že výrobky, na ktoré sa vzťahuje toto vyhlásenie:
25 (TR) tek sorumluluğu kendisine ait olmak üzere, bu beyanın ilgili olduğu ürünlerin:

**2MXM50A2V1B9, 3MXM40A2V1B9,**

01 are in conformity with the following directive(s) or regulation(s), provided that the products are used in accordance with our instructions:
02 folgender/n Richtlinie/n oder Vorschrift/en entsprechen, vorausgesetzt, dass diese gemäß unseren Instruktionen verwendet werden:
03 sont conformes à la/aux directive(s) ou règlement(s) suivant(s), à condition que les produits soient utilisés conformément à nos instructions:
04 in overeenstemming zijn met de volgende richtlijn(en) of verordening(en), op voorwaarde dat de producten worden gebruikt overeenkomstig onze instructies:
05 están en conformidad con la(s) siguiente(s) directiva(s) o reglamento(s), siempre que se utilicen de acuerdo con nuestras instrucciones:
06 sono conformi alle direttive o ai regolamenti seguenti, a patto che i prodotti vengano usati in conformità alle nostre istruzioni:
07 συμμορφώνονται με την(ις) ακόλουθη(ες) οδηγία(ες) ή κανονισμό(ούς), υπό την προϋπόθεση ότι τα προϊόντα χρησιμοποιούνται σύμφωνα με τις οδηγίες μας:
08 estão em conformidade com a(s) seguinte(s) diretiva(s) ou regulamento(s), desde que os produtos sejam utilizados de acordo com as nossas instruções:
09 отвечает требованиям упомянутых ниже директив или нормативных документов при условии эксплуатации данной продукции в соответствии с нашими инструкциями:
10 overholder bestemmelserne i følgende direktiv(er) eller bestemmelse(r), forudsat at produkterne anvendes i overensstemmelse med vores instruktioner:
11 uppfyller följande direktiv eller föreskrift(er), under förutsättning att produkterna används i enlighet med våra instruktioner:
12 er i overensstemmelse med følgende direktiv(er) eller forskrift(er), forutsatt at produktene brukes i henhold til våre instruksjoner:
13 ovat seuraavien direktiivien tai asetusten mukaisia, edellyttäen että tuotteita käytetään ohjeidemme mukaisesti:
14 jsou ve shodě s následujícími směrnicemi nebo předpisy za předpokladu, že tyto výrobky jsou používány v souladu s našimi pokyny:
15 u skladu sa sljedećom direktivom(ma) ili odredbom(a), uz uvjet da se proizvodi koriste sukladno našim uputama:
16 megfelelnek az alábbi irányelv(ek)nek vagy egyéb szabályozás(ok)nak, ha a termékeket előírás szerint használják:
17 spełniają wymogi następujących dyrektyw lub rozporządzeń, pod warunkiem że produkty używane są zgodnie z naszymi instrukcjami:
18 sunt în conformitate cu următoarele directive sau regulamente, cu condiția ca produsele să fie utilizate în conformitate cu instrucțiunile noastre:
19 v skladu z naslednjo direktivo(-ami) ali predpisom(-i) pod pogojem, da se izdelki uporabljajo v skladu z našimi navodili:
20 vastavad järgmise (järgmiste) direktiiv(de) ja määruse (määruste) nõuetele, tingimusel, et neid kasutatakse vastavuses meie juhistele:
21 са в съответствие със следната директива(и) или регламент(и), при условие че продуктите се използват в съответствие с нашите инструкции:
22 atitinka toliau nurodytas direktyvas arba reglamentus, su sąlyga, kad gaminiai bus eksploatuojami laikantis mūsų instrukcijų:
23 atbilst šādām direktīvām vai regulām, ja vien šie izstrādājumi tiek lietoti saskaņā ar mūsu instrukcijām:
24 sú v zhode s nasledujúcou(imi) smernicou(ami) alebo predpisom(mi) za predpokladu, že sa výrobky používajú v zhode s našimi pokynmi:
25 talimatlarımız doğrultusunda kullanılması koşuluyla aşağıdaki direktife/direktiflere veya yönetmeliğe/yönetmeliklere uygun olduğunu beyan eder:

Pressure Equipment 2014/68/EU**
Machinery 2006/42/EC***
Low Voltage 2014/35/EU
Electromagnetic Compatibility 2014/30/EU*

01 as amended,
02 in der jeweils gültigen Fassung,
03 telles que modifiées,
04 zoals gewijzigd,
05 en su forma enmendada,
06 e successive modifiche,
07 όπως έχουν τροποποιηθεί,
08 conforme emendado,
09 в действующей редакции,
10 som tilføjet,
11 med tillägg,
12 med foretatte endringer,
13 sellaisina kuin ne ovat muutettuina,
14 v platném znění,
15 kako je izmijenjeno amandmanima,
16 és módosításaik rendelkezéseit,
17 z późniejszymi zmianami,
18 cu amendamentele respective,
19 kakor je bilo spremenjeno,
20 koos muudatustega,
21 с техните изменения,
22 ir jos tolesnes redakcijas,
23 ar grozījumiem,
24 v poslednom platnom vydaní,
25 değiştirildiği şekliyle,

01 following the provisions of:
02 gemäß den Bestimmungen in:
03 conformément aux dispositions de:
04 volgens de bepalingen van:
05 siguiendo las disposiciones de:
06 secondo le disposizioni di:
07 σύμφωνα με τις προβλέψεις των:
08 seguindo as disposições de:
09 в соответствии с положениями:
10 under iagttagelse af:
11 enligt bestämmelserna för:
12 i henhold til bestemmelsene i:
13 noudattaen säännöksiä:
14 za dodržení ustanovení:
15 prema odredbama:
16 követi a(z):
17 zgodnie z postanowieniami:
18 urmând prevederile:
19 v skladu z določbami:
20 vastavalt nõuetele:
21 следвайки клаузите на:
22 vadovaujantis šio dokumento nuostatomis:
23 atbilstoši šādu standartu prasībām:
24 nasledovnými ustanoveniami:
25 şu standartların hükümlerine:

EN 60335-2-40,

01 * as set out in <A> and judged positively by <B> according to the **Certificate** <C>.
** as set out in the Technical Construction File <D> and judged positively by <E> (Applied module <F>). <G>. Risk category <H>. Also refer to next page.
02 * wie in <A> aufgeführt und von <B> positiv beurteilt gemäß **Zertifikat** <C>.
** wie in der Technischen Konstruktionsakte <D> aufgeführt und von <E> (Angewandtes Modul <F>) positiv ausgezeichnet. <G>. Risikoart <H>. Siehe auch nächste Seite.
03 * tel que défini dans <A> et évalué positivement par <B> conformément au **Certificat** <C>.
** tel que stipulé dans le Fichier de Construction Technique <D> et jugé positivement par <E> (Module appliqué <F>). <G>. Catégorie de risque <H>. Se reporter également à la page suivante.
04 * zoals vermeld in <A> en positief beoordeeld door <B> overeenkomstig **Certificaat** <C>.
** zoals vermeld in het Technisch Constructiedossier <D> en in orde bevonden door <E> (Toegepaste module <F>). <G>. Risicocategorie <H>. Zie ook de volgende pagina.
05 * como se establece en <A> y es valorado positivamente por <B> de acuerdo con el **Certificado** <C>.
** tal como se expone en el Archivo de Construcción Técnica <D> y juzgado positivamente por <E> (Modulo aplicado <F>). <G>. Categoría de riesgo <H>. Consulte también la siguiente página.
06 * delineato nel <A> e giudicato positivamente da <B> secondo il **Certificato** <C>.
** delineato nel File Tecnico di Costruzione <D> e giudicato positivamente da <E> (Modulo <F> applicato). <G>. Categoria di rischio <H>. Fare riferimento anche alla pagina successiva.
07 * όπως καθορίζεται στο <A> και κρίνεται θετικά από το <B> σύμφωνα με το **Πιστοποιητικό** <C>.
** όπως προσδιορίζεται στο Αρχείο Τεχνικής Κατασκευής <D> και κρίνεται θετικά από το <E> (Χρησιμοποιούμενη υπομονάδα <F>). <G>. Κατηγορία επικινδυνότητας <H>. Ανατρέξτε επίσης στην επόμενη σελίδα.
08 * tal como estabelecido em <A> e com o parecer positivo de <B> de acordo com o **Certificado** <C>.
** tal como estabelecido no Ficheiro Técnico de Construção <D> e com o parecer positivo de <E> (Módulo aplicado <F>). <G>. Categoria de risco <H>. Consultar também a página seguinte.
09 * как указано в <A> и в соответствии с положительным решением <B> согласно **Свидетельству** <C>.
** как указано в Досье технического топкования <D> и в соответствии с положительным решением <E> (Прикладной модуль <F>). <G>. Категория риска <H>. Также смотрите следующую страницу.
10 * som anført i <A> og positivt vurderet af <B> i henhold til **Certifikat** <C>.
** som anført i den Tekniske Konstruktionsfil <D> og positivt vurderet af <E> (Anvendt modul <F>). <G>. Risikoklasse <H>. Se også næste side.
11 * enligt <A> och godkänts av <B> enligt **Certifikatet** <C>.
** i enlighet med den Tekniska Konstruktionsfilen <D> som positivt intygats av <E> (Fastsatt modul <F>). <G>. Riskkategori <H>. Se även nästa sida.
12 * som det fremkommer i <A> og gjennom positiv bedømmelse av <B> ifølge **Sertifikat** <C>.
** som det fremkommer i den Tekniske Konstruksjonsfilen <D> og gjennom positiv bedømmelse av <E> (Anvendt modul <F>). <G>. Risikokategori <H>. Se også neste side.
13 * jotka on esitetty asiakirjassa <A> ja jotka <B> on hyväksynyt **Sertifikaatin** <C> mukaisesti.
** jotka on esitetty Teknisessä Asiakirjassa <D> ja jotka <E> on hyväksynyt (Sovellettu moduli <F>). <G>. Vaaraluokka <H>. Katso myös seuraava sivu.
14 * jak bylo uvedeno v <A> a pozitivně zjištěno <B> v souladu s **osvědčením** <C>.
** jak bylo uvedeno v souboru technické konstrukce <D> a pozitivně zjištěno <E> (použitý modul <F>). <G>. Kategorie rizik <H>. Viz také následující strana.
15 * kako je izloženo u <A> i pozitivno ocijenjeno od strane <B> prema **Certifikatu** <C>.
** kako je izloženo u Datoteci o tehničkoj konstrukciji <D> i pozitivno ocijenjeno od strane <E> (Primijenjen modul <F>). <G>. Kategorija opasnosti <H>. Također pogledajte na slijedećoj stranici.
16 * a(z) <A> alapján, a(z) <B> igazolta a megfelelést, a(z) <C> **tanúsítvány** szerint.
** a(z) <D> műszaki konstrukciós dokumentáció alapján, a(z) <E> igazolta a megfelelést (alkalmazott modul: <F>). <G>. Veszélyességi kategória <H>. Lásd még a következő oldalon.
17 * zgodnie z dokumentacją <A>, pozytywną opinią <B> i **Świadectwem** <C>.
** zgodnie z archiwalną dokumentacją konstrukcyjną <D> i pozytywną opinią <E> (Zastosowany moduł <F>). <G>. Kategoria zagrożenia <H>. Patrz także następna strona.
18 * așa cum este stabilit în <A> și apreciat pozitiv de <B> în conformitate cu **Certificatul** <C>.
** conform celor stabilite în Dosarul tehnic de construcție <D> și apreciate pozitiv de <E> (Modul aplicat <F>). <G>. Categorie de risc <H>. Consultați de asemenea pagina următoare.
19 * kot je določeno v <A> in odobreno s strani <B> v skladu s **certifikatom** <C>.
** kot je določeno v tehnični mapi <D> in odobreno s strani <E> (Uporabljen modul <F>). <G>. Kategorija tveganja <H>. Glejte tudi na naslednji strani.
20 * nagu on näidatud dokumendis <A> ja heaks kiidetud <B> järgi vastavalt **sertifikaadile** <C>.
** nagu on näidatud tehnilises dokumentatsioonis <D> ja heaks kiidetud <E> järgi (lisamoodul <F>). <G>. Riskikategooria <H>. Vaadake ka järgmist lehekülge.
21 * както е изложено в <A> и оценено положително от <B> съгласно **Сертификата** <C>.
** както е заложено в Акта за техническа конструкция <D> и оценено положително от <E> (Приложен модул <F>). <G>. Категория риск <H>. Вижте също на следващата страница.
22 * kaip nustatyta <A> ir kaip teigiamai nuspręsta <B> pagal **Sertifikatą** <C>.
** kaip nurodyta Techninėje konstrukcijos byloje <D> ir patvirtinta <E> (taikomas modulis <F>). <G>. Rizikos kategorija <H>. Taip pat žiūrėkite ir kitą puslapį.
23 * kā norādīts <A> un atbilstoši <B> pozitīvajam vērtējumam saskaņā ar **sertifikātu** <C>.
** kā noteikts tehniskajā dokumentācijā <D>, atbilstoši <E> pozitīvajam lēmumam (piekritīgā sadaļa: <F>). <G>. Riska kategorija <H>. Skat. arī nākošo lappusi.
24 * ako bolo uvedené v <A> a pozitívne zistené <B> v súlade s **osvedčením** <C>.
** ako je to stanovené v Súbore technickej konštrukcie <D> a kladne posúdené <E> (Aplikovaný modul <F>). <G>. Kategória nebezpečia <H>. Viď tiež nasledovnú stranu.
25 * <A>'da belirtildiği gibi ve <C> **Sertifikasına** göre <B> tarafından olumlu olarak değerlendirildiği gibi.
** <D> Teknik Yapı Dosyasında belirtildiği gibi ve <E> tarafından olumlu olarak (Uygulanan modül <F>) değerlendirilmiştir. <G>. Risk kategorisi <H>. Ayrıca bir sonraki sayfaya bakın.

| | |
|---|---|
| <A> | DAIKIN.TCF.032E23/11-2022 |
| <B> | DEKRA (NB0344) |
| <C> | 2159619.0551-EMC |
| <D> | DAIKIN.TCF.PED.0146B |
| <E> | VINÇOTTE nv (NB0026) |
| <F> | D1 |
| <G> | — |
| <H> | II |

01*** DICz# is authorised to compile the Technical Construction File.
02*** DICz# hat die Berechtigung die Technische Konstruktionsakte zusammenzustellen.
03*** DICz# est autorisé à compiler le Dossier de Construction Technique.
04*** DICz# is bevoegd om het Technisch Constructiedossier samen te stellen.
05*** DICz# está autorizado a compilar el Archivo de Construcción Técnica.
06*** DICz# è autorizzata a redigere il File Tecnico di Costruzione.
07*** Η DICz# είναι εξουσιοδοτημένη να συντάξει τον Τεχνικό φάκελο κατασκευής.
08*** A DICz# está autorizada a compilar a documentação técnica de fabrico.
09*** Компания DICz# уполномочена составить Комплект технической документации.
10*** DICz# er autoriseret til at udarbejde de tekniske konstruktionsdata.
11*** DICz# är bemyndigade att sammanställa den tekniska konstruktionsfilen.
12*** DICz# har tillatelse til å kompilere den Tekniske konstruksjonsfilen.
13*** DICz# on valtuutettu laatimaan Teknisen asiakirjan.
14*** Společnost DICz# má oprávnění ke kompilaci souboru technické konstrukce.
15*** DICz# je ovlašten za izradu Datoteke o tehničkoj konstrukciji.
16*** A DICz# jogosult a műszaki konstrukciós dokumentáció összeállítására.
17*** DICz# ma upoważnienie do zbierania i opracowywania dokumentacji konstrukcyjnej.
18*** DICz# este autorizat să compileze Dosarul tehnic de construcție.
19*** DICz# je pooblaščen za sestavo datoteke s tehnično mapo.
20*** DICz# on volitatud koostama tehnilist dokumentatsiooni.
21*** DICz# е оторизирана да състави Акта за техническа конструкция.
22*** DICz# yra įgaliota sudaryti šį techninės konstrukcijos failą.
23*** DICz# ir autorizēts sastādīt tehnisko dokumentāciju.
24*** Spoločnosť DICz# je oprávnená vytvoriť súbor technickej konštrukcie.
25*** DICz# Teknik Yapı Dosyasını derlemeye yetkilidir.

4P710996-1

#DICz = Daikin Industries Czech Republic s.r.o.

**EU – Safety declaration of conformity**
**EU – Sicherheits-Konformitätserklärung**
**UE – Déclaration de conformité de sécurité**
**EU – Conformiteitsverklaring veiligheid**

**UE – Declaración de conformidad sobre seguridad**
**UE – Dichiarazione di conformità in materia di sicurezza**
**EE – Δήλωση συμμόρφωσης για την ασφάλεια**
**UE – Declaração de conformidade relativa à segurança**

**EC – Заявление о соответствии требованиям по безопасности**
**EU – Sikkerheds-overensstemmelseserklæring**
**EU – Konformitetsdeklaration för säkerhet**

**EU – Samsvarserklæring for sikkerhet**
**EU – Turvallisuuden vaatimustenmukaisuusvakuutus**
**EU – Bezpečnostní prohlášení o shodě**

**EU – Izjava o sukladnosti za sigurnost**
**EU – Biztonsági megfelelőségi nyilatkozat**
**UE – Deklaracja zgodności z wymogami bezpieczeństwa**
**UE – Declarație de conformitate de siguranță**

**EU – Varnostna izjava o skladnosti**
**EÜ – Ohutuse vastavusdeklaratsioon**
**EC – Декларация за съответствие за безопасност**

**EC – Декларация за съответствие за безопасност**
**ES – Drošības atbilstības deklarācija**
**EÚ – Vyhlásenie o zhode Bezpečnosť**
**AB – Güvenlik uygunluk beyanı**

**01** (GB) continuation of previous page:
**02** (D) Fortsetzung der vorherigen Seite:
**03** (F) suite de la page précédente:
**04** (NL) vervolg van vorige pagina:
**05** (E) continuación de la página anterior:
**06** (I) continua dalla pagina precedente:
**07** (GR) συνέχεια από την προηγούμενη σελίδα:
**08** (P) continuação da página anterior:
**09** (RUS) продолжение предыдущей страницы:
**10** (DK) fortsat fra forrige side:
**11** (S) fortsättning från föregående sida:
**12** (N) fortsettelse fra forrige side:
**13** (FIN) jatkoa edellisellä sivulta:
**14** (CZ) pokračování z předchozí strany:
**15** (HR) nastavak s prethodne stranice:
**16** (H) folytatás az előző oldalról:
**17** (PL) ciąg dalszy z poprzedniej strony:
**18** (RO) continuarea paginii anterioare:
**19** (SLO) nadaljevanje s prejšnje strani:
**20** (EST) eelmise leheküljе järg:
**21** (BG) продължение от предходната страница:
**22** (LT) ankstesnio puslapio tęsinys:
**23** (LV) iepriekšējās lappuses turpinājums:
**24** (SK) pokračovanie z predchádzajúcej strany:
**25** (TR) önceki sayfadan devam:

**01 Design Specifications of the products to which this declaration relates:**
**02 Konstruktionsspezifikationen der Produkte, auf die sich diese Erklärung bezieht:**
**03 Spécifications de conception des produits auxquels se rapporte cette déclaration:**
**04 Ontwerpspecificaties van de producten waarop deze verklaring betrekking heeft:**
**05 Especificaciones de diseño de los productos a los cuales hace referencia esta declaración:**
**06 Specifiche di progetto dei prodotti cui fa riferimento la presente dichiarazione:**
**07 Προδιαγραφές σχεδιασμού των προϊόντων με τα οποία σχετίζεται η δήλωση:**
**08 As especificações de projeto dos produtos a que esta declaração se aplica:**
**09 Проектныехарактеристикипродукции, которойотносится настоящеезаявление:**
**10 Typespecifikationer for de produkter, som denne erklæring vedrører:**
**11 Designspecifikationer för de produkter som denna deklaration gäller:**
**12 Konstruksjonsspesifikasjoner for produktene som er underlagt denne erklæringen:**
**13 Tätä ilmoitusta koskevien tuotteiden rakennemäärittely:**
**14 Specifikace konstrukce výrobků, ke kterým se vztahuje toto prohlášení:**
**15 Specifikacije dizajna za proizvode na koje se ova izjava odnosi:**
**16 A jelen nyilatkozat tárgyát képező termékek tervezési jellemzői:**
**17 Specyfikacje konstrukcyjne produktów, których dotyczy deklaracja:**
**18 Specificațiile de proiectare ale produselor la care se referă această declarație:**
**19 Specifikacije tehničnega načrta za izdelke, na katere se nanaša ta deklaracija:**
**20 Tooted, mille kohta käesolev deklaratsioon kehtib:**
**21 Проектнаспецификациинапродуктите, закоитосеотнасядекларацията:**
**22 Toliau nurodytos gaminių dizaino specifikacijos, su kuriomis susieta ši deklaracija:**
**23 Šīs deklarācijas aptverto izstrādājumu specifikācijas:**
**24 Konštrukčné špecifikácie výrobkov, ktorých sa týka toto vyhlásenie:**
**25 Bu beyanın ilgili olduğu ürünlerin Tasarım Özellikleri:**

**01** · Maximum allowable pressure (PS): **<K>** (bar)
· Minimum/maximum allowable temperature (TS*):
* TSmin: Minimum temperature at low pressure side: **<L>** (°C)
* TSmax: Saturated temperature corresponding with the maximum allowable pressure (PS): **<M>** (°C)
· Refrigerant: **<N>**
· Setting of pressure safety device: **<P>** (bar)
· Manufacturing number and manufacturing year: refer to model nameplate

**02** · Maximal zulässiger Druck (PS): **<K>** (Bar)
· Minimal/maximal zulässige Temperatur (TS*):
* TSmin: Mindesttemperatur auf der Niederdruckseite: **<L>** (°C)
* TSmax: Sättigungstemperatur die dem maximal zulässigen Druck (PS) entspricht: **<M>** (°C)
· Kältemittel: **<N>**
· Einstellung der Druck-Schutzvorrichtung: **<P>** (Bar)
· Herstellungsnummer und Herstellungsjahr: siehe Typenschild des Modells

**03** · Pression maximale admise (PS): **<K>** (bar)
· Température minimum/maximum admise (TS*):
* TSmin: température minimum côté basse pression: **<L>** (°C)
* TSmax: température saturée correspondant à la pression maximale admise (PS): **<M>** (°C)
· Réfrigérant: **<N>**
· Réglage du dispositif de sécurité de pression: **<P>** (bar)
· Numéro de fabrication et année de fabrication: se reporter à la plaquette signalétique du modèle

**04** · Maximaal toelaatbare druk (PS): **<K>** (bar)
· Minimaal/maximaal toelaatbare temperatuur (TS*):
* TSmin: Minimumtemperatuur aan lagedrukzijde: **<L>** (°C)
* TSmax: Verzadigde temperatuur die overeenstemt met de maximaal toelaatbare druk (PS): **<M>** (°C)
· Koelmiddel: **<N>**
· Instelling van drukbeveiliging: **<P>** (bar)
· Fabricagenummer en fabricagejaar: zie naamplaat model

**05** · Presión máxima admisible (PS): **<K>** (bar)
· Temperatura mínima/máxima admisible (TS*):
* TSmin: Temperatura mínima en el lado de baja presión: **<L>** (°C)
* TSmax: Temperatura saturada correspondiente a la presión máxima admisible (PS): **<M>** (°C)
· Refrigerante: **<N>**
· Ajuste del presostato de seguridad: **<P>** (bar)
· Número de fabricación y año de fabricación: consulte la placa de especificaciones técnicas del modelo

**06** · Pressione massima consentita (PS): **<K>** (bar)
· Temperatura minima/massima consentita (TS*):
* TSmin: temperatura minima nel lato di bassa pressione: **<L>** (°C)
* TSmax: temperatura satura corrispondente alla pressione massima consentita (PS): **<M>** (°C)
· Refrigerante: **<N>**
· Impostazione del dispositivo di controllo della pressione: **<P>** (bar)
· Numero di serie e anno di produzione: fare riferimento alla targhetta del modello

**07** · Μέγιστη επιτρεπόμενη πίεση (PS): **<K>** (bar)
· Ελάχιστη/μέγιστη επιτρεπόμενη θερμοκρασία (TS*):
* TSmin: Ελάχιστη θερμοκρασία για την πλευρά χαμηλής πίεσης: **<L>** (°C)
* TSmax: Κορεσμένη θερμοκρασία που αντιστοιχεί με τη μέγιστη επιτρεπόμενη πίεση (PS): **<M>** (°C)
· Ψυκτικό: **<N>**
· Ρύθμιση της διάταξης ασφάλειας πίεσης: **<P>** (bar)
· Αριθμός κατασκευής και έτος κατασκευής: ανατρέξτε στην πινακίδα αναγνώρισης του μοντέλου

**08** · Pressão máxima permitida (PS): **<K>** (bar)
· Temperaturas mínima e máxima permitidas (TS*):
* TSmin: Temperatura mínima em baixa pressão: **<L>** (°C)
* TSmax: Temperatura de saturação correspondente à pressão máxima permitida (PS): **<M>** (°C)
· Refrigerante: **<N>**
· Regulação do dispositivo de segurança da pressão: **<P>** (bar)
· Número e ano de fabrico: consultar a placa de especificações da unidade

**09** · Максимально допустимое давление (PS): **<K>** (бар)
· Минимально/Максимально допустимая температура (TS*):
* TSmin: Минимальная температура на стороне низкого давления: **<L>** (°C)
* TSmax: Температура кипения, соответствующая максимально допустимому давлению (PS): **<M>** (°C)
· Хладагент: **<N>**
· Настройка устройства защиты по давлению: **<P>** (бар)
· Заводской номер и год изготовления: смотрите паспортную табличку модели

**10** · Maks. tilladt tryk (PS): **<K>** (bar)
· Min./maks. tilladte temperatur (TS*):
* TSmin: Min. temperatur på lavtrykssiden: **<L>** (°C)
* TSmax: Mættet temperatur svarende til maks. tilladte tryk (PS): **<M>** (°C)
· Kølemiddel: **<N>**
· Indstilling af tryksikringsudstyr: **<P>** (bar)
· Produktionsnummer og fremstillingsår: se modellens fabriksskilt

**11** · Maximalt tillåtet tryck (PS): **<K>** (bar)
· Min/max tillåten temperatur (TS*):
* TSmin: Minimumtemperatur på lågtryckssidan: **<L>** (°C)
* TSmax: Mättnadstemperatur som motsvarar maximalt tillåtet tryck (PS): **<M>** (°C)
· Köldmedel: **<N>**
· Inställning för tryksäkerhetsenhet: **<P>** (bar)
· Tillverkningsnummer och tillverkningsår: se modellens namnplåt

**12** · Maksimalt tillatt trykk (PS): **<K>** (bar)
· Minimalt/maksimalt tillatt temperatur (TS*):
* TSmin: Minimumstemperatur på lavtrykkssiden: **<L>** (°C)
* TSmax: Metningstemperatur i samsvar med maksimalt tillatt trykk (PS): **<M>** (°C)
· Kjølemedium: **<N>**
· Innstilling av sikkerhetsanordning for trykk: **<P>** (bar)
· Produksjonsnummer og produksjonsår: se modellens merkeplate

**13** · Suurin sallittu paine (PS): **<K>** (bar)
· Pienin/suurin sallittu lämpötila (TS*):
* TSmin: Alhaisin matalapainepuolen lämpötila: **<L>** (°C)
* TSmax: Suurinta sallittua painetta (PS) vastaava kyllästyslämpötila: **<M>** (°C)
· Kylmäaine: **<N>**
· Varmuuspainelaitteen asetus: **<P>** (bar)
· Valmistusnumero ja valmistusvuosi: katso mallin nimikilpi

**14** · Maximální přípustný tlak (PS): **<K>** (bar)
· Minimální/maximální přípustná teplota (TS*):
* TSmin: Minimální teplota na nízkotlaké straně: **<L>** (°C)
* TSmax: Saturovaná teplota odpovídající maximálnímu přípustnému tlaku (PS): **<M>** (°C)
· Chladivo: **<N>**
· Nastavení bezpečnostního tlakového zařízení: **<P>** (bar)
· Výrobní číslo a rok výroby: viz typový štítek modelu

**15** · Najveći dopušten tlak (PS): **<K>** (bar)
· Najniža/najviša dopuštena temperatura (TS*):
* TSmin: Najniža temperatura u području niskog tlaka: **<L>** (°C)
* TSmax: Standardna temperatura koja odgovara najvećem dopuštenom tlaku (PS): **<M>** (°C)
· Rashladno sredstvo: **<N>**
· Postavke sigurnosne naprave za tlak: **<P>** (bar)
· Proizvodni broj i godina proizvodnje: pogledajte natpisnu pločicu modela

**16** · Legnagyobb megengedhető nyomás (PS): **<K>** (bar)
· Legkisebb/legnagyobb megengedhető hőmérséklet (TS*):
* TSmin: Legkisebb megengedhető hőmérséklet a kis nyomású oldalon: **<L>** (°C)
* TSmax: A legnagyobb megengedhető nyomásnak (PS) megfelelő telítettségi hőmérséklet: **<M>** (°C)
· Hűtőközeg: **<N>**
· A túlnyomás-kapcsoló beállítása: **<P>** (bar)
· Gyártási szám és gyártási év: lásd a berendezés adattábláján

**17** · Maksymalne dopuszczalne ciśnienie (PS): **<K>** (bar)
· Minimalna/maksymalna dopuszczalna temperatura (TS*):
* TSmin: Minimalna temperatura po stronie niskociśnieniowej: **<L>** (°C)
* TSmax: Temperatura nasycenia odpowiadająca maksymalnemu dopuszczalnemu ciśnieniu (PS): **<M>** (°C)
· Czynnik chłodniczy: **<N>**
· Nastawa ciśnieniowego urządzenia bezpieczeństwa: **<P>** (bar)
· Numer fabryczny oraz rok produkcji: patrz tabliczka znamionowa modelu

**18** · Presiune maximă admisibilă (PS): **<K>** (bar)
· Temperatură minimă/maximă admisibilă (TS*):
* TSmin: Temperatură minimă pe partea de presiune joasă: **<L>** (°C)
* TSmax: Temperatură de saturație corespunzând presiunii maxime admisibile (PS): **<M>** (°C)
· Agent frigorific: **<N>**
· Reglarea dispozitivului de siguranță pentru presiune: **<P>** (bar)
· Numărul de fabricație și anul de fabricație: consultați placa de identificare a modelului

**19** · Maksimalni dovoljeni tlak (PS): **<K>** (bar)
· Minimalna/maksimalna dovoljena temperatura (TS*):
* TSmin: Minimalna temperatura na nizkotlačni strani: **<L>** (°C)
* TSmax: Nasičena temperatura, ki ustreza maksimalnemu dovoljenemu tlaku (PS): **<M>** (°C)
· Hladivo: **<N>**
· Nastavljanje varnostne naprave za tlak: **<P>** (bar)
· Tovarniška številka in leto proizvodnje: glejte napisno ploščico

**20** · Maksimaalne lubatud surve (PS): **<K>** (bar)
· Minimaalne/maksimaalne lubatud temperatuur (TS*):
* TSmin: Minimaalne temperatuur madalsurve küljel: **<L>** (°C)
* TSmax: Maksimaalsele lubatud survele (PS) vastav küllastunud temperatuur: **<M>** (°C)
· Jahutusaine: **<N>**
· Surve turvaseadme seadistus: **<P>** (bar)
· Tootmisnumber ja tootmisaasta: vaadake mudeli andmeplaati

**21** · Максимално допустимо налягане (PS): **<K>** (bar)
· Минимално/максимално допустима температура (TS*):
* TSmin: Минимална температура от страната на ниското налягане: **<L>** (°C)
* TSmax: Температура на насищане, съответстваща на максимално допустимото налягане (PS): **<M>** (°C)
· Охладител: **<N>**
· Настройка на предпазното устройство за налягане: **<P>** (bar)
· Фабричен номер и година на производство: вижте табелката на модела

**22** · Maksimalus leistinas slėgis (PS): **<K>** (bar)
· Minimalí/maksimali leistina temperatūra (TS*):
* TSmin: Minimali temperatūra žemo slėgio pusėje: **<L>** (°C)
* TSmax: Prisotinta temperatūra, atitinkamti maksimalų leistiną slėgį (PS): **<M>** (°C)
· Šaldymo skystis: **<N>**
· Apsauginio slėgio prietaiso nustatymas: **<P>** (bar)
· Gaminio numeris ir pagaminimo metai: žiūrėkite modelio pavadinimo plokštelę

**23** · Maksimālais pieļaujamais spiediens (PS): **<K>** (bar)
· Minimālā/maksimālā pieļaujamā temperatūra (TS*):
* TSmin: Minimālā temperatūra zemā spiediena pusē: **<L>** (°C)
* TSmax: Piesātinātā temperatūra saskaņā ar maksimālo pieļaujamo spiedienu (PS): **<M>** (°C)
· Dzesinātājs: **<N>**
· Spiediena drošības ierīces iestatīšana: **<P>** (bar)
· Izgatavošanas numurs un izgatavošanas gads: skat. modeļa izgatavotājuzņēmuma pláksnītie

**24** · Maximálny povolený tlak (PS): **<K>** (bar)
· Minimálna/maximálna povolená teplota (TS*):
* TSmin: Minimálna teplota na nízkotlakovej strane: **<L>** (°C)
* TSmax: Nasýtená teplota korešpondujúca s maximálnym povoleným tlakom (PS): **<M>** (°C)
· Chladivo: **<N>**
· Nastavenie tlakového poistného zariadenia: **<P>** (bar)
· Výrobné číslo a rok výroby: nájdete na výrobnom štítku modelu

**25** · İzin verilen maksimum basınç (PS): **<K>** (bar)
· İzin verilen minimum/maksimum sıcaklık (TS*):
* TSmin: Düşük basınç tarafındaki minimum sıcaklık: **<L>** (°C)
* TSmax: İzin verilen maksimum basınca (PS) karşı gelen doyma sıcaklığı: **<M>** (°C)
· Soğutucu: **<N>**
· Basınç emniyet düzeninin ayarı: **<P>** (bar)
· İmalat numarası ve imalat yılı: modelin ünite plakasına bakın

| | | |
|---|---|---|
| **<K>** | PS | **41.7 bar** |
| **<L>** | TSmin | **–35 °C** |
| **<M>** | TSmax | **63.8 °C** |
| **<N>** | | **R32** |
| **<P>** | | **41.7 bar** |

**01** Name and address of the Notified body that judged positively on compliance with the Pressure Equipment Directive: **<Q>**
**02** Name und Adresse der benannten Stelle, die positiv unter Einhaltung der Druckanlagen-Richtlinie urteilte: **<Q>**
**03** Nom et adresse de l'organisme notifié qui a évalué positivement la conformité à la directive sur l'équipement de pression: **<Q>**
**04** Naam en adres van de aangemelde instantie die positief geoordeeld heeft over de conformiteit met de Richtlijn Drukapparatuur: **<Q>**
**05** Nombre y dirección del Organismo Notificado que juzgó positivamente el cumplimiento con la Directiva en materia de Equipos de Presión: **<Q>**
**06** Nome e indirizzo dell'Ente riconosciuto che ha riscontrato la conformità alla Direttiva sulle apparecchiature a pressione: **<Q>**
**07** Όνομα και διεύθυνση του Κοινοποιημένου οργανισμού που απεφάνθη θετικά για τη συμμόρφωση προς την Οδηγία Εξοπλισμών υπό Πίεση: **<Q>**
**08** Nome e morada do organismo notificado, que avaliou favoravelmente a conformidade com a directiva sobre equipamentos pressurizados: **<Q>**
**09** Название и адрес органа технической экспертизы, принявшего положительное решение о соответствии Директиве об оборудовании под давлением: **<Q>**
**10** Navn og adresse på bemyndiget organ, der har foretaget en positiv bedømmelse af, at udstyret lever op til kravene i PED (Direktiv for Trykbærende Udstyr): **<Q>**
**11** Namn och adress för det anmälda organ som godkänt uppfyllandet av tryckutrustningsdirektivet: **<Q>**
**12** Navn på og adresse til det autoriserte organet som positivt bedømte samsvar med direktivet for trykkutstyr (Pressure Equipment Directive): **<Q>**
**13** Sen ilmoitetun elimen nimi ja osoite, joka teki myönteisen päätöksen painelaitedirektiivin noudattamisesta: **<Q>**
**14** Název a adresa informovaného orgánu, který vydal pozitivní posouzení shody se směrnicí o tlakových zařízeních: **<Q>**
**15** Naziv i adresa prijavljenog tijela koje je donijelo pozitivnu prosudbu o usklađenosti sa Smjernicom za tlačnu opremu: **<Q>**
**16** A nyomástartó berendezésekre vonatkozó irányelvnek való megfelelőséget igazoló bejelentett szervezet neve és címe: **<Q>**
**17** Nazwa i adres Jednostki notyfikowanej, która wydała pozytywną opinię dotyczącą spełnienia wymogów Dyrektywy dot. Urządzeń Ciśnieniowych: **<Q>**
**18** Denumirea și adresa organismului notificat care a apreciat pozitiv conformarea cu Directiva privind echipamentele sub presiune: **<Q>**
**19** Ime in naslov organa za ugotavljanje skladnosti, ki je pozitivno ocenil združljivost z Direktivo o tlačni opremi: **<Q>**
**20** Teavitatud organi, mis hindas Suveseadmete Direktiiviga ühilduvust positiivselt, nimi ja aadress: **<Q>**
**21** Наименование и адрес на упълномощения орган, който се е произнесъл положително относно съвместимостта с Директивата за оборудване под налягане: **<Q>**
**22** Atsakingos institucijos, kuri davė teigiamą sprendimą pagal slėginės įrangos direktyvą pavadinimas ir adresas: **<Q>**
**23** Sertifikācijas institūcijas, kura ir devusi pozitīvu slēdzienu par atbilstību Spiediena lekārtu Direktīvai, nosaukums un adrese: **<Q>**
**24** Názov a adresa certifikačného úradu, ktorý kladne posúdil zhodu so smernicou pre tlakové zariadenia: **<Q>**
**25** Basınçlı Teçhizat Direktifine uygunluk hususunda olumlu olarak değerlendiren Onaylanmış kuruluşun adı ve adresi: **<Q>**

**<Q> VINÇOTTE nv**
**Jan Olieslagerslaan 35**
**1800 Vilvoorde, Belgium**

4P710996-1

DAIKIN

Yasuto Hiraoka
Managing Director
Pilsen, 1st of November 2022

**DAIKIN INDUSTRIES CZECH REPUBLIC s.r.o.**
U Nové Hospody 1/1155, 301 00 Plzeň Skvrňany, Czech Republic

EU – Safety declaration of conformity
EU – Sicherheits-Konformitätserklärung
UE – Déclaration de conformité de sécurité
EU – Conformiteitsverklaring veiligheid
UE – Declaración de conformidad sobre seguridad
UE – Dichiarazione di conformità in materia di sicurezza
EE – Δήλωση συμμόρφωσης για την ασφάλεια
UE – Declaração de conformidade relativa à segurança
EC – Заявление о соответствии требованиям по безопасности
EU – Sikkerheds-overensstemmelseserklæring
EU – Konformitetsdeklaration för säkerhet
EU – Samsvarserklæring for sikkerhet
EU – Turvallisuuden vaatimustenmukaisuusvakuutus
EU – Bezpečnostní prohlášení o shodě
EU – Izjava o sukladnosti za sigurnost
EU – Biztonsági megfelelőségi nyilatkozat
UE – Deklaracja zgodności z wymogami bezpieczeństwa
UE – Declarație de conformitate de siguranță
EU – Varnostna izjava o skladnosti
EÜ – Ohutuse vastavusdeklaratsioon
EC – Декларация за съответствие за безопасност
ES – Drošības atbilstības deklarācija
EÚ – Vyhlásenie o zhode Bezpečnosť
AB – Güvenlik uygunluk beyanı

## Daikon Industries Czech Republic s.r.o.

01 (GB) declares under its sole responsibility that the products to which this declaration relates:
02 (D) erklärt in alleinige Verantwortung, dass die Produkte, auf die sich diese Erklärung bezieht:
03 (F) déclare sous sa seule responsabilité que les produits visés par la présente déclaration:
04 (NL) verklaart hierbij op eigen verantwoordelijkheid dat de producten waarop deze verklaring betrekking heeft:
05 (E) declara bajo su única responsabilidad que los productos a los que hace referencia esta declaración:
06 (I) dichiara sotto la propria responsabilità che i prodotti a cui è riferita questa dichiarazione:
07 (GR) δηλώνει βάσει της αποκλειστικής της ευθύνης ότι τα προϊόντα στα οποία αναφέρεται η παρούσα δήλωση:
08 (P) declara sob sua exclusiva responsabilidade que os produtos a que esta declaração se refere:
09 (RUS) заявляет, исключительно под свою ответственность, что продукция, к которой относится настоящее заявление:
10 (DK) erklærer som eneansvarlig, at produkterne, som er omfattet af denne erklæring:
11 (S) deklarerar i egenskap av huvudansvarig, att produkterna som berörs av denna deklaration innebär att:
12 (N) erklærer et fullstendig ansvar for at produktene som er underlagt denne erklæringen:
13 (FIN) ilmoittaa yksinomaan omalla vastuullaan, että tämän ilmoituksen tarkoittamat tuotteet:
14 (CZ) prohlašuje na svou plnou odpovědnost, že výrobky, ke kterým se toto prohlášení vztahuje:
15 (HR) izjavljuje pod isključivo vlastitom odgovornošću da su proizvodi na koje se ova izjava odnosi:
16 (H) teljes felelősségre tudatában kijelenti, hogy a termékek, melyekre e nyilatkozat vonatkozik:
17 (PL) deklaruje na własną wyłączną odpowiedzialność, że produkty, których ta deklaracja dotyczy:
18 (RO) declară pe proprie răspundere că produsele la care se referă această declarație:
19 (SLO) z vso odgovornostjo izjavlja, da so izdelki, na katere se izjava nanaša:
20 (EST) kinnitab oma vastutusel, et tooted, mille kohta käesolev deklaratsioon kehtib:
21 (BG) декларира на своя отговорност, че продуктите, за които се отнася тази декларация:
22 (LT) savo išskirtine atsakomybe pareiškia, kad gaminiai, kuriems ši deklaracija taikoma:
23 (LV) ar pilnu atbildību apliecina, ka izstrādājumi, uz kuru attiecas šī deklarācija:
24 (SK) vyhlasuje na vlastnú zodpovednosť, že výrobky, na ktoré sa vzťahuje toto vyhlásenie:
25 (TR) tek sorumluluğu kendisine ait olmak üzere, bu beyanın ilgili olduğu ürünlerin:

**2MXM68A2V1B9, 3MXM52A2V1B9, 3MXM68A2V1B9, 4MXM68A2V1B9, 4MXM80A2V1B9, 5MXM90A2V1B9, 4MWXM52A2V1B9,**

01 are in conformity with the following directive(s) or regulation(s), provided that the products are used in accordance with our instructions:
02 folgender/n Richtlinie/n oder Vorschrift/en entsprechen, vorausgesetzt, dass diese gemäß unseren Instruktionen verwendet werden:
03 sont conformes à la/aux directive(s) ou règlement(s) suivant(s), à condition que les produits soient utilisés conformément à nos instructions:
04 in overeenstemming zijn met de volgende richtlijn(en) of verordening(en), op voorwaarde dat de producten worden gebruikt overeenkomstig onze instructies:
05 están en conformidad con la(s) siguiente(s) directiva(s) o reglamento(s), siempre que se utilicen de acuerdo con nuestras instrucciones:
06 sono conformi alle direttive o ai regolamenti seguenti, a patto che i prodotti vengano usati in conformità alle nostre istruzioni:
07 συμμορφώνονται με την(ις) ακόλουθη(ες) οδηγία(ες) ή κανονισμό(ούς), υπό την προϋπόθεση ότι τα προϊόντα χρησιμοποιούνται σύμφωνα με τις οδηγίες μας:
08 estão em conformidade com a(s) seguinte(s) diretiva(s) ou regulamento(s), desde que os produtos sejam utilizados de acordo com as nossas instruções:
09 отвечает требованиям упомянутых ниже директив или нормативных документов при условии эксплуатации данной продукции в соответствии с нашими инструкциями:
10 overholder bestemmelserne i følgende direktiv(er) eller bestemmelse(r), forudsat at produkterne anvendes i overensstemmelse med vores instruktioner:
11 uppfyller följande direktiv eller föreskrift(er), under förutsättning att produkterna används i enlighet med våra instruktioner:
12 er i overensstemmelse med følgende direktiv(er) eller forskrift(er), forutsatt at produktene brukes i henhold til våre instruksjoner:
13 ovat seuraavien direktiivien tai asetusten mukaisia, edellyttäen että tuotteita käytetään ohjeidemme mukaisesti:
14 jsou ve shodě s následujícími směrnicemi nebo předpisy za předpokladu, že tyto výrobky jsou používány v souladu s našimi pokyny:
15 u skladu sa sljedećom direktivom(ma) ili odredbom(a), uz uvjet da se proizvodi koriste sukladno našim uputama:
16 megfelelnek az alábbi irányelv(ek)nek vagy egyéb szabályozás(ok)nak, ha a termékeket előírás szerint használják:
17 spełniają wymogi następujących dyrektyw lub rozporządzeń, pod warunkiem że produkty używane są zgodnie z naszymi instrukcjami:
18 sunt în conformitate cu următoarele directive sau regulamente, cu condiția ca produsele să fie utilizate în conformitate cu instrucțiunile noastre:
19 v skladu z naslednjo direktivo(-ami) ali predpisom(-i) pod pogojem, da se izdelki uporabljajo v skladu z našimi navodili:
20 vastavad järgmise (järgmiste) direktiivi(de) ja määruse (määruste) nõuetele, tingimusel, et neid kasutatakse vastavuses meie juhistele:
21 са в съответствие със следната директива(и) или регламент(и), при условие че продуктите се използват в съответствие с нашите инструкции:
22 atitinka toliau nurodytas direktyvas arba reglamentus, su sąlyga, kad gaminiai bus eksploatuojami laikantis mūsų instrukcijų:
23 atbilst šādām direktīvām vai regulām, ja vien šie izstrādājumi tiek lietoti saskaņā ar mūsu instrukcijām:
24 sú v zhode s nasledujúcou(imi) smernicou(ami) alebo predpisom(mi) za predpokladu, že sa výrobky používajú v zhode s našimi pokynmi:
25 talimatlarımız doğrultusunda kullanılması koşuluyla aşağıdaki direktife/direktifiere veya yönetmeliğe/yönetmeliklere uygun olduğunu beyan eder:

Pressure Equipment 2014/68/EU**
Machinery 2006/42/EC***
Low Voltage 2014/35/EU
Electromagnetic Compatibility 2014/30/EU*

01 as amended,
02 in der jeweils gültigen Fassung,
03 telles que modifiées,
04 zoals gewijzigd,
05 en su forma enmendada,
06 e successive modifiche,
07 όπως έχουν τροποποιηθεί,
08 conforme emendado,
09 в действующей редакции,
10 som tilføjet,
11 med tillägg,
12 med foretatte endringer,
13 sellaisina kuin ne ovat muutettuina,
14 v platném znění,
15 kako je izmijenjeno amandmanima,
16 és módosításaik rendelkezéseit,
17 z późniejszymi zmianami,
18 cu amendamentele respective,
19 kakor je bilo spremenjeno,
20 koos muudatustega,
21 с техните изменения,
22 ir jos tolesnes redakcijas,
23 ar grozījumiem,
24 v poslednom platnom vydaní,
25 değiştirildiği şekliyle,

01 following the provisions of:
02 gemäß den Bestimmungen in:
03 conformément aux dispositions de:
04 volgens de bepalingen van:
05 siguiendo las disposiciones de:
06 secondo le disposizioni di:
07 σύμφωνα με τις προβλέψεις των:
08 seguindo as disposições de:
09 в соответствии с положениями:
10 under iagttagelse af:
11 enligt bestämmelserna för:
12 i henhold til bestemmelsene i:
13 noudattaen säännöksiä:
14 za dodržení ustanovení:
15 prema odredbama:
16 követi a(z):
17 zgodnie z postanowieniami:
18 urmând prevederile:
19 v skladu z določbami:
20 vastavalt nõuetele:
21 следвайки клаузите на:
22 vadovaujantis šio dokumento nuostatomis:
23 atbilstoši šādu standartu prasībām:
24 nasledovnými ustanoveniami:
25 şu standartların hükümlerine:

EN 60335-2-40,

01 * as set out in <A> and judged positively by <B> according to the **Certificate** <C>.
** as set out in the Technical Construction File <D> and judged positively by <E> (Applied module <F>). <G>. Risk category <H>. Also refer to next page.
02 * wie in <A> aufgeführt und von <B> positiv beurteilt gemäß **Zertifikat** <C>.
** wie in der Technischen Konstruktionsakte <D> aufgeführt und von <E> (Angewandtes Modul <F>) positiv ausgezeichnet. <G>. Risikoart <H>. Siehe auch nächste Seite.
03 * tel que défini dans <A> et évalué positivement par <B> conformément au **Certificat** <C>.
** tel que stipulé dans le Fichier de Construction Technique <D> et jugé positivement par <E> (Module appliqué <F>). <G>. Catégorie de risque <H>. Se reporter également à la page suivante.
04 * zoals vermeld in <A> en positief beoordeeld door <B> overeenkomstig **Certificaat** <C>.
** zoals vermeld in het Technisch Constructiedossier <D> en in orde bevonden door <E> (Toegepaste module <F>). <G>. Risicocategorie <H>. Zie ook de volgende pagina.
05 * como se establece en <A> y es valorado positivamente por <B> de acuerdo con el **Certificado** <C>.
** tal como se expone en el Archivo de Construcción Técnica <D> y juzgado positivamente por <E> (Modulo aplicado <F>). <G>. Categoría de riesgo <H>. Consulte también la siguiente página.
06 * delineato nel <A> e giudicato positivamente da <B> secondo il **Certificato** <C>.
** delineato nel File Tecnico di Costruzione <D> e giudicato positivamente da <E> (Modulo <F> applicato). <G>. Categoria di rischio <H>. Fare riferimento anche alla pagina successiva.
07 * όπως καθορίζεται στο <A> και κρίνεται θετικά από το <B> σύμφωνα με το **Πιστοποιητικό** <C>.
** όπως προσδιορίζεται στο Αρχείο Τεχνικής Κατασκευής <D> και κρίνεται θετικά από το <E> (Χρησιμοποιούμενη υπομονάδα <F>). <G>. Κατηγορία επικινδυνότητας <H>. Ανατρέξτε επίσης στην επόμενη σελίδα.
08 * tal como estabelecido em <A> e com o parecer positivo de <B> de acordo com o **Certificado** <C>.
** tal como estabelecido no Ficheiro Técnico de Construção <D> e com o parecer positivo de <E> (Módulo aplicado <F>). <G>. Categoria de risco <H>. Consultar também a página seguinte.
09 * как указано в <A> и в соответствии с положительным решением <B> согласно **Свидетельству** <C>.
** как указано в Досье технического топкования <D> и в соответствии с положительным решением <E> (Прикладной модуль <F>). <G>. Категория риска <H>. Также смотрите следующую страницу.
10 * som anført i <A> og positivt vurderet af <B> i henhold til **Certifikat** <C>.
** som anført i den Tekniske Konstruktionsfil <D> og positivt vurderet af <E> (Anvendt modul <F>). <G>. Risikoklasse <H>. Se også næste side.
11 * enligt <A> och godkänts av <B> enligt **Certifikatet** <C>.
** i enlighet med den Tekniska Konstruktionsfilen <D> som positivt intygats av <E> (Fastsatt modul <F>). <G>. Riskkategori <H>. Se även nästa sida.
12 * som det fremkommer i <A> og gjennom positiv bedømmelse av <B> ifølge **Sertifikat** <C>.
** som det fremkommer i den Tekniske Konstruksjonsfilen <D> og gjennom positiv bedømmelse av <E> (Anvendt modul <F>). <G>. Risikokategori <H>. Se også neste side.
13 * jotka on esitetty asiakirjassa <A> ja jotka <B> on hyväksynyt **Sertifikaatin** <C> mukaisesti.
** jotka on esitetty Teknisessä Asiakirjassa <D> ja jotka <E> on hyväksynyt (Sovellettu moduli <F>). <G>. Vaaraluokka <H>. Katso myös seuraava sivu.
14 * jak bylo uvedeno v <A> a pozitivně zjištěno <B> v souladu s **osvědčením** <C>.
** jak bylo uvedeno v souboru technické konstrukce <D> a pozitivně zjištěno <E> (použitý modul <F>). <G>. Kategorie rizik <H>. Viz také následující strana.
15 * kako je izloženo u <A> i pozitivno ocijenjeno od strane <B> prema **Certifikatu** <C>.
** kako je izloženo u Datoteci o tehničkoj konstrukciji <D> i pozitivno ocijenjeno od strane <E> (Primijenjen modul <F>). <G>. Kategorija opasnosti <H>. Također pogledajte na slijedećoj stranici.
16 * a(z) <A> alapján, a(z) <B> igazolta a megfelelést, a(z) <C> **tanúsítvány** szerint.
** a(z) <D> műszaki konstrukciós dokumentáció alapján, a(z) <E> igazolta a megfelelést (alkalmazott modul: <F>). <G>. Veszélyességi kategória <H>. Lásd még a következő oldalon.
17 * zgodnie z dokumentacją <A>, pozytywną opinią <B> i **Świadectwem** <C>.
** zgodnie z archiwalną dokumentacją konstrukcyjną <D> i pozytywną opinią <E> (Zastosowany moduł <F>). <G>. Kategoria zagrożenia <H>. Patrz także następna strona.
18 * așa cum este stabilit în <A> și apreciat pozitiv de <B> în conformitate cu **Certificatul** <C>.
** conform celor stabilite în Dosarul tehnic de construcție <D> și apreciate pozitiv de <E> (Modul aplicat <F>). <G>. Categorie de risc <H>. Consultați de asemenea pagina următoare.
19 * kot je določeno v <A> in odobreno s strani <B> v skladu s **certifikatom** <C>.
** kot je določeno v tehnični mapi <D> in odobreno s strani <E> (Uporabljen modul <F>). <G>. Kategorija tveganja <H>. Glejte tudi na naslednji strani.
20 * nagu on näidatud dokumendis <A> ja heaks kiidetud <B> järgi vastavalt **sertifikaadile** <C>.
** nagu on näidatud tehnilises dokumentatsioonis <D> ja heaks kiidetud <E> järgi (lisamoodul <F>). <G>. Riskikategooria <H>. Vaadake ka järgmist lehekülge.
21 * както е изложено в <A> и оценено положително от <B> съгласно **Сертификата** <C>.
** както е заложено в Акта за техническа конструкция <D> и оценено положително от <E> (Приложен модул <F>). <G>. Категория риск <H>. Вижте също на следващата страница.
22 * kaip nustatyta <A> ir kaip teigiamai nuspręsta <B> pagal **Sertifikatą** <C>.
** kaip nurodyta Techninėje konstrukcijos byloje <D> ir patvirtinta <E> (taikomas modulis <F>). <G>. Rizikos kategorija <H>. Taip pat žiūrėkite ir kitą puslapį.
23 * kā norādīts <A> un atbilstoši <B> pozitīvajam vērtējumam saskaņā ar **sertifikātu** <C>.
** kā noteikts tehniskajā dokumentācijā <D>, atbilstoši <E> pozitīvajam lēmumam (piekrītīgā sadaļa: <F>). <G>. Riska kategorija <H>. Skat. arī nākošo lappusi.
24 * ako bolo uvedené v <A> a pozitívne zistené <B> v súlade s **osvedčením** <C>.
** ako je to stanovené v Súbore technickej konštrukcie <D> a kladne posúdené <E> (Aplikovaný moduł <F>). <G>. Kategória nebezpečia <H>. Viď tiež nasledovnú stranu.
25 * <A>'da belirtildiği gibi ve <C> **Sertifikasına** göre <B> tarafından olumlu olarak değerlendirildiği gibi.
** <D> Teknik Yapı Dosyasında belirtildiği gibi ve <E> tarafından olumlu olarak (Uygulanan modül <F>) değerlendirilmiştir. <G>. Risk kategorisi <H>. Ayrıca bir sonraki sayfaya bakın.

| | |
|---|---|
| <A> | DAIKIN.TCF.032E23/11-2022 |
| <B> | DEKRA (NB0344) |
| <C> | 2159619.0551-EMC |
| <D> | DAIKIN.TCF.PED.0146B |
| <E> | VINÇOTTE nv (NB0026) |
| <F> | D1 |
| <G> | — |
| <H> | II |

01*** DICz# is authorised to compile the Technical Construction File.
02*** DICz# hat die Berechtigung die Technische Konstruktionsakte zusammenzustellen.
03*** DICz# est autorisé à compiler le Dossier de Construction Technique.
04*** DICz# is bevoegd om het Technisch Constructiedossier samen te stellen.
05*** DICz# está autorizado a compilar el Archivo de Construcción Técnica.
06*** DICz# è autorizzata a redigere il File Tecnico di Costruzione.
07*** Η DICz# είναι εξουσιοδοτημένη να συντάξει τον Τεχνικό φάκελο κατασκευής.
08*** A DICz# está autorizada a compilar a documentação técnica de fabrico.
09*** Компания DICz# уполномочена составить Комплект технической документации.
10*** DICz# er autoriseret til at udarbejde de tekniske konstruktionsdata.
11*** DICz# är bemyndigade att sammanställa den tekniska konstruktionsfilen.
12*** DICz# har tillatelse til å kompilere den Tekniske konstruksjonsfilen.
13*** DICz# on valtuutettu laatimaan Teknisen asiakirjan.
14*** Společnost DICz# má oprávnění ke kompilaci souboru technické konstrukce.
15*** DICz# je ovlašten za izradu Datoteke o tehničkoj konstrukciji.
16*** A DICz# jogosult a műszaki konstrukciós dokumentáció összeállítására.
17*** DICz# ma upoważnienie do zbierania i opracowywania dokumentacji konstrukcyjnej.
18*** DICz# este autorizat să compileze Dosarul tehnic de construcție.
19*** DICz# je pooblaščen za sestavo datoteke s tehnično mapo.
20*** DICz# on volitatud koostama tehnilist dokumentatsiooni.
21*** DICz# е оторизирана да състави Акта за техническа конструкция.
22*** DICz# yra įgaliota sudaryti šį techninės konstrukcijos failą.
23*** DICz# ir autorizēts sastādīt tehnisko dokumentāciju.
24*** Spoločnosť DICz# je oprávnená vytvoriť súbor technickej konštrukcie.
25*** DICz# Teknik Yapı Dosyasını derlemeye yetkilidir.

4P710996-2

#DICz = Daikin Industries Czech Republic s.r.o.

EU – Safety declaration of conformity
EU – Sicherheits-Konformitätserklärung
UE – Déclaration de conformité de sécurité
EU – Conformiteitsverklaring veiligheid

UE – Declaración de conformidad sobre seguridad
UE – Dichiarazione di conformità in materia di sicurezza
EE – Δήλωση συμμόρφωσης για την ασφάλεια
UE – Declaração de conformidade relativa à segurança

EC – Заявление о соответствии требованиям по безопасности
EU – Sikkerheds-overensstemmelseserklæring
EU – Konformitetsdeklaration för säkerhet

EU – Samsvarserklæring for sikkerhet
EU – Turvallisuuden vaatimustenmukaisuusvakuutus
EU – Bezpečnostní prohlášení o shodě

EU – Izjava o sukladnosti za sigurnost
EU – Biztonsági megfelelőségi nyilatkozat
UE – Deklaracja zgodności z wymogami bezpieczeństwa
UE – Declarație de conformitate de siguranță

EU – Varnostna izjava o skladnosti
EÜ – Ohutuse vastavusdeklaratsioon
EC – Декларация за съответствие за безопасност

EC – Декларация за съответствие за безопасност
ES – Drošības atbilstības deklarācija
EÚ – Vyhlásenie o zhode Bezpečnosť
AB – Güvenlik uygunluk beyanı


01 (GB) continuation of previous page:
02 (D) Fortsetzung der vorherigen Seite:
03 (F) suite de la page précédente:
04 (NL) vervolg van vorige pagina:
05 (E) continuación de la página anterior:
06 (I) continua dalla pagina precedente:
07 (GR) συνέχεια από την προηγούμενη σελίδα:
08 (P) continuação da página anterior:
09 (RUS) продолжение предыдущей страницы:
10 (DK) fortsat fra forrige side:
11 (S) fortsättning från föregående sida:
12 (N) fortsettelse fra forrige side:
13 (FIN) jatkoa edelliseltä sivulta:
14 (CZ) pokračování z předchozí strany:
15 (HR) nastavak s prethodne stranice:
16 (H) folytatás az előző oldalról:
17 (PL) ciąg dalszy z poprzedniej strony:
18 (RO) continuarea paginii anterioare:
19 (SLO) nadaljevanje s prejšnje strani:
20 (EST) eelmise lehekülje järg:
21 (BG) продължение от предходната страница:
22 (LT) ankstesnio puslapio tęsinys:
23 (LV) iepriekšējās lappuses turpinājums:
24 (SK) pokračovanie z predchádzajúcej strany:
25 (TR) önceki sayfadan devam:


**01 Design Specifications of the products to which this declaration relates:**
**02 Konstruktionsspezifikationen der Produkte, auf die sich diese Erklärung bezieht:**
**03 Spécifications de conception des produits auxquels se rapporte cette déclaration:**
**04 Ontwerpspecificaties van de producten waarop deze verklaring betrekking heeft:**
**05 Especificaciones de diseño de los productos a los cuales hace referencia esta declaración:**
**06 Specifiche di progetto dei prodotti cui fa riferimento la presente dichiarazione:**
**07 Προδιαγραφές σχεδιασμού των προϊόντων με τα οποία σχετίζεται η δήλωση:**
**08 As especificações de projeto dos produtos a que esta declaração se aplica:**
**09 Проектныехарактеристикипродукции, ккоторойотноситсянастоящеезаявление:**
**10 Typespecifikationer for de produkter, som denne erklæring vedrører:**
**11 Designspecifikationer för de produkter som denna deklaration gäller:**
**12 Konstruksjonsspesifikasjoner for produktene som er underlagt denne erklæringen:**
**13 Tätä ilmoitusta koskevien tuotteiden rakennemäärittely:**
**14 Specifikace konstrukce výrobků, ke kterým se vztahuje toto prohlášení:**
**15 Specifikacije dizajna za proizvode na koje se ova izjava odnosi:**
**16 A jelen nyilatkozat tárgyát képező termékek tervezési jellemzői:**
**17 Specyfikacje konstrukcyjne produktów, których dotyczy deklaracja:**
**18 Specificațiile de proiectare ale produselor la care se referă această declarație:**
**19 Specifikacije tehničnega načrta za izdelke, na katere se nanaša ta deklaracija:**
**20 Tooted, mille kohta käesolev deklaratsioon kehtib:**
**21 Проектниспецификацииинапродуктите, закоитосеотнасядекларацията:**
**22 Toliau nurodytos gaminių dizaino specifikacijos, su kuriomis susieta ši deklaracija:**
**23 Šīs deklarācijas aptverto izstrādājumu specifikācijas:**
**24 Konštrukčné špecifikácie výrobkov, ktorých sa týka toto vyhlásenie:**
**25 Bu beyanın ilgili olduğu ürünlerin Tasarım Özellikleri:**

**01** · Maximum allowable pressure (PS): <K> (bar)
· Minimum/maximum allowable temperature (TS*):
* TSmin: Minimum temperature at low pressure side: <L> (°C)
* TSmax: Saturated temperature corresponding with the maximum allowable pressure (PS): <M> (°C)
· Refrigerant: <N>
· Setting of pressure safety device: <P> (bar)
· Manufacturing number and manufacturing year: refer to model nameplate

**02** · Maximal zulässiger Druck (PS): <K> (Bar)
· Minimal/maximal zulässige Temperatur (TS*):
* TSmin: Mindesttemperatur auf der Niederdruckseite: <L> (°C)
* TSmax: Sättigungstemperatur die dem maximal zulässigen Druck (PS) entspricht: <M> (°C)
· Kältemittel: <N>
· Einstellung der Druck-Schutzvorrichtung: <P> (Bar)
· Herstellungsnummer und Herstellungsjahr: siehe Typenschild des Modells

**03** · Pression maximale admise (PS): <K> (bar)
· Température minimum/maximum admise (TS*):
* TSmin: température minimum côté basse pression: <L> (°C)
* TSmax: température saturée correspondant à la pression maximale admise (PS): <M> (°C)
· Réfrigérant: <N>
· Réglage du dispositif de sécurité de pression: <P> (bar)
· Numéro de fabrication et année de fabrication: se reporter à la plaquette signalétique du modèle

**04** · Maximaal toelaatbare druk (PS): <K> (bar)
· Minimaal/maximaal toelaatbare temperatuur (TS*):
* TSmin: Minimumtemperatuur aan lagedrukzijde: <L> (°C)
* TSmax: Verzadigde temperatuur die overeenstemt met de maximaal toelaatbare druk (PS): <M> (°C)
· Koelmiddel: <N>
· Instelling van drukbeveiliging: <P> (bar)
· Fabricagenummer en fabricagejaar: zie naamplaat model

**05** · Presión máxima admisible (PS): <K> (bar)
· Temperatura mínima/máxima admisible (TS*):
* TSmin: Temperatura mínima en el lado de baja presión: <L> (°C)
* TSmax: Temperatura saturada correspondiente a la presión máxima admisible (PS): <M> (°C)
· Refrigerante: <N>
· Ajuste del presostato de seguridad: <P> (bar)
· Número de fabricación y año de fabricación: consulte la placa de especificaciones técnicas del modelo

**06** · Pressione massima consentita (PS): <K> (bar)
· Temperatura minima/massima consentita (TS*):
* TSmin: temperatura minima nel lato di bassa pressione: <L> (°C)
* TSmax: temperatura satura corrispondente alla pressione massima consentita (PS): <M> (°C)
· Refrigerante: <N>
· Impostazione del dispositivo di controllo della pressione: <P> (bar)
· Numero di serie e anno di produzione: fare riferimento alla targhetta del modello

**07** · Μέγιστη επιτρεπόμενη πίεση (PS): <K> (bar)
· Ελάχιστη/μέγιστη επιτρεπόμενη θερμοκρασία (TS*):
* TSmin: Ελάχιστη θερμοκρασία για την πλευρά χαμηλής πίεσης: <L> (°C)
* TSmax: Κορεσμένη θερμοκρασία που αντιστοιχεί με τη μέγιστη επιτρεπόμενη πίεση (PS): <M> (°C)
· Ψυκτικό: <N>
· Ρύθμιση της διάταξης ασφάλειας πίεσης: <P> (bar)
· Αριθμός κατασκευής και έτος κατασκευής: ανατρέξτε στην πινακίδα αναγνώρισης του μοντέλου

**08** · Pressão máxima permitida (PS): <K> (bar)
· Temperaturas mínima e máxima permitidas (TS*):
* TSmin: Temperatura mínima em baixa pressão: <L> (°C)
* TSmax: Temperatura de saturação correspondente à pressão máxima permitida (PS): <M> (°C)
· Refrigerante: <N>
· Regulação do dispositivo de segurança da pressão: <P> (bar)
· Número e ano de fabrico: consultar a placa de especificações da unidade

**09** · Максимально допустимое давление (PS): <K> (бар)
· Минимально/Максимально допустимая температура (TS*):
* TSmin: Минимальная температура на стороне низкого давления: <L> (°C)
* TSmax: Температура кипения, соответствующая максимально допустимому давлению (PS): <M> (°C)
· Хладагент: <N>
· Настройка устройства защиты по давлению: <P> (бар)
· Заводской номер и год изготовления: смотрите паспортную табличку модели

**10** · Maks. tilladt tryk (PS): <K> (bar)
· Min./maks. tilladte temperatur (TS*):
* TSmin: Min. temperatur på lavtrykssiden: <L> (°C)
* TSmax: Mættet temperatur svarende til maks. tilladte tryk (PS): <M> (°C)
· Kølemiddel: <N>
· Indstilling af tryksikringsudstyr: <P> (bar)
· Produktionsnummer og fremstillingsår: se modellens fabriksskilt

**11** · Maximalt tillåtet tryck (PS): <K> (bar)
· Min/max tillåten temperatur (TS*):
* TSmin: Minimumtemperatur på lågtryckssidan: <L> (°C)
* TSmax: Mättnadstemperatur som motsvarar maximalt tillåtet tryck (PS): <M> (°C)
· Köldmedel: <N>
· Inställning för trycksäkerhetsenhet: <P> (bar)
· Tillverkningsnummer och tillverkningsår: se modellens namnplåt

**12** · Maksimalt tillatt trykk (PS): <K> (bar)
· Minimalt/maksimalt tillatt temperatur (TS*):
* TSmin: Minimumstemperatur på lavtrykkssiden: <L> (°C)
* TSmax: Metningstemperatur i samsvar med maksimalt tillatt trykk (PS): <M> (°C)
· Kjølemedium: <N>
· Innstilling av sikkerhetsanordning for trykk: <P> (bar)
· Produksjonsnummer og produksjonsår: se modellens merkeplate

**13** · Suurin sallittu paine (PS): <K> (bar)
· Pienin/suurin sallittu lämpötila (TS*):
* TSmin: Alhaisin matalapainepuolen lämpötila: <L> (°C)
* TSmax: Suurinta sallittua painetta (PS) vastaava kyllästyslämpötila: <M> (°C)
· Kylmäaine: <N>
· Varmuuspainelaitteen asetus: <P> (bar)
· Valmistusnumero ja valmistusvuosi: katso mallin nimikilpi

**14** · Maximální přípustný tlak (PS): <K> (bar)
· Minimální/maximální přípustná teplota (TS*):
* TSmin: Minimální teplota na nízkotlaké straně: <L> (°C)
* TSmax: Saturovaná teplota odpovídající maximálnímu přípustnému tlaku (PS): <M> (°C)
· Chladivo: <N>
· Nastavení bezpečnostního tlakového zařízení: <P> (bar)
· Výrobní číslo a rok výroby: viz typový štítek modelu

**15** · Najveći dopušten tlak (PS): <K> (bar)
· Najniža/najviša dopuštena temperatura (TS*):
* TSmin: Najniža temperatura u području niskog tlaka: <L> (°C)
* TSmax: Standardna temperatura koja odgovara najvećem dopuštenom tlaku (PS): <M> (°C)
· Rashladno sredstvo: <N>
· Postavke sigurnosne naprave za tlak: <P> (bar)
· Proizvodni broj i godina proizvodnje: pogledajte natpisnu pločicu modela

**16** · Legnagyobb megengedhető nyomás (PS): <K> (bar)
· Legkisebb/legnagyobb megengedhető hőmérséklet (TS*):
* TSmin: Legkisebb megengedhető hőmérséklet a kis nyomású oldalon: <L> (°C)
* TSmax: A legnagyobb megengedhető nyomásnak (PS) megfelelő telítettségi hőmérséklet: <M> (°C)
· Hűtőközeg: <N>
· A túlnyomás-kapcsoló beállítása: <P> (bar)
· Gyártási szám és gyártási év: lásd a berendezés adattábláján

**17** · Maksymalne dopuszczalne ciśnienie (PS): <K> (bar)
· Minimalna/maksymalna dopuszczalna temperatura (TS*):
* TSmin: Minimalna temperatura po stronie niskociśnieniowej: <L> (°C)
* TSmax: Temperatura nasycenia odpowiadająca maksymalnemu dopuszczalnemu ciśnieniu (PS): <M> (°C)
· Czynnik chłodniczy: <N>
· Nastawa ciśnieniowego urządzenia bezpieczeństwa: <P> (bar)
· Numer fabryczny oraz rok produkcji: patrz tabliczka znamionowa modelu

**18** · Presiune maximă admisibilă (PS): <K> (bar)
· Temperatură minimă/maximă admisibilă (TS*):
* TSmin: Temperatură minimă pe partea de presiune joasă: <L> (°C)
* TSmax: Temperatură de saturație corespunzând presiunii maxime admisibile (PS): <M> (°C)
· Agent frigorific: <N>
· Reglarea dispozitivului de siguranță pentru presiune: <P> (bar)
· Numărul de fabricație și anul de fabricație: consultați placa de identificare a modelului

**19** · Maksimalni dovoljeni tlak (PS): <K> (bar)
· Minimalna/maksimalna dovoljena temperatura (TS*):
* TSmin: Minimalna temperatura na nizkotlačni strani: <L> (°C)
* TSmax: Nasičena temperatura, ki ustreza maksimalnemu dovoljenemu tlaku (PS): <M> (°C)
· Hladivo: <N>
· Nastavljanje varnostne naprave za tlak: <P> (bar)
· Tovarniška številka in leto proizvodnje: glejte napisno ploščico

**20** · Maksimaalne lubatud surve (PS): <K> (bar)
· Minimaalne/maksimaalne lubatud temperatuur (TS*):
* TSmin: Minimaalne temperatuur madalsurve küljel: <L> (°C)
* TSmax: Maksimaalsele lubatud survele (PS) vastav küllastunud temperatuur: <M> (°C)
· Jahutusaine: <N>
· Surve turvaseadme seadistus: <P> (bar)
· Tootmisnumber ja tootmisaasta: vaadake mudeli andmeplaati

**21** · Максимално допустимо налягане (PS): <K> (bar)
· Минимално/максимално допустима температура (TS*):
* TSmin: Минимална температура от страната на ниското налягане: <L> (°C)
* TSmax: Температура на насищане, съответстваща на максимално допустимото налягане (PS): <M> (°C)
· Охладител: <N>
· Настройка на предпазното устройство за налягане: <P> (bar)
· Фабричен номер и година на производство: вижте табелката на модела

**22** · Maksimalus leistinas slėgis (PS): <K> (bar)
· Minimali/maksimali leistina temperatūra (TS*):
* TSmin: Minimali temperatūra žemo slėgio pusėje: <L> (°C)
* TSmax: Prisotinta temperatūra, atitinkanti maksimalų leistiną slėgį (PS): <M> (°C)
· Šaldymo skystis: <N>
· Apsauginio slėgio prietaiso nustatymas: <P> (bar)
· Gaminio numeris ir pagaminimo metai: žiūrėkite modelio pavadinimo plokštelę

**23** · Maksimālais pieļaujamais spiediens (PS): <K> (bar)
· Minimālā/maksimālā pieļaujamā temperatūra (TS*):
* TSmin: Minimālā temperatūra zemā spiediena pusē: <L> (°C)
* TSmax: Piesātinātā temperatūra saskaņā ar maksimālo pieļaujamo spiedienu (PS): <M> (°C)
· Dzesinātājs: <N>
· Spiediena drošības ierīces iestatīšana: <P> (bar)
· Izgatavošanas numurs un izgatavošanas gads: skat. modeļa izgatavotājuzņēmuma plāksnītie

**24** · Maximálny povolený tlak (PS): <K> (bar)
· Minimálna/maximálna povolená teplota (TS*):
* TSmin: Minimálna teplota na nízkotlakovej strane: <L> (°C)
* TSmax: Nasýtená teplota korešpondujúca s maximálnym povoleným tlakom (PS): <M> (°C)
· Chladivo: <N>
· Nastavenie tlakového poistného zariadenia: <P> (bar)
· Výrobné číslo a rok výroby: nájdete na výrobnom štítku modelu

**25** · İzin verilen maksimum basınç (PS): <K> (bar)
· İzin verilen minimum/maksimum sıcaklık (TS*):
* TSmin: Düşük basınç tarafındaki minimum sıcaklık: <L> (°C)
* TSmax: İzin verilen maksimum basınca (PS) karşı gelen doyma sıcaklığı: <M> (°C)
· Soğutucu: <N>
· Basınç emniyet düzeninin ayarı: <P> (bar)
· İmalat numarası ve imalat yılı: modelin ünite plakasına bakın

| | | |
|---|---|---|
| **<K>** | PS | **41.7 bar** |
| **<L>** | TSmin | **–35 °C** |
| **<M>** | TSmax | **63.8 °C** |
| **<N>** | | **R32** |
| **<P>** | | **41.7 bar** |

**01** Name and address of the Notified body that judged positively on compliance with the Pressure Equipment Directive: <Q>
**02** Name und Adresse der benannten Stelle, die positiv unter Einhaltung der Druckanlagen-Richtlinie urteilte: <Q>
**03** Nom et adresse de l'organisme notifié qui a évalué positivement la conformité à la directive sur l'équipement de pression: <Q>
**04** Naam en adres van de aangemelde instantie die positief geoordeeld heeft over de conformiteit met de Richtlijn Drukapparatuur: <Q>
**05** Nombre y dirección del Organismo Notificado que juzgó positivamente el cumplimiento con la Directiva en materia de Equipos de Presión: <Q>
**06** Nome e indirizzo dell'Ente riconosciuto che ha riscontrato la conformità alla Direttiva sulle apparecchiature a pressione: <Q>
**07** Όνομα και διεύθυνση του Κοινοποιημένου οργανισμού που αποφάνθη θετικά για τη συμμόρφωση προς την Οδηγία Εξοπλισμών υπό Πίεση: <Q>
**08** Nome e morada do organismo notificado, que avaliou favoravelmente a conformidade com a directiva sobre equipamentos pressurizados: <Q>
**09** Название и адрес органа технической экспертизы, принявшего положительное решение о соответствии Директиве об оборудовании под давлением: <Q>
**10** Navn og adresse på bemyndiget organ, der har foretaget en positiv bedømmelse af, at udstyret lever op til kravene i PED (Direktiv for Trykbærende Udstyr): <Q>
**11** Namn och adress för det anmälda organ som godkänt uppfyllandet av tryckutrustningsdirektivet: <Q>
**12** Navn på og adresse til det autoriserte organet som positivt bedømte samsvar med direktivet for trykkutstyr (Pressure Equipment Directive): <Q>
**13** Sen ilmoitetun elimen nimi ja osoite, joka teki myönteisen päätöksen painelaitedirektiivin noudattamisesta: <Q>
**14** Název a adresa informovaného orgánu, který vydal pozitivní posouzení shody se směrnicí o tlakových zařízeních: <Q>
**15** Naziv i adresa prijavljenog tijela koje je donijelo pozitivnu prosudbu o usklađenosti sa Smjernicom za tlačnu opremu: <Q>
**16** A nyomástartó berendezésekre vonatkozó irányelvnek való megfelelőséget igazoló bejelentett szervezet neve és címe: <Q>
**17** Nazwa i adres Jednostki notyfikowanej, która wydała pozytywną opinię dotyczącą spełnienia wymogów Dyrektywy dot. Urządzeń Ciśnieniowych: <Q>
**18** Denumirea și adresa organismului notificat care a apreciat pozitiv conformarea cu Directiva privind echipamentele sub presiune: <Q>
**19** Ime in naslov organa za ugotavljanje skladnosti, ki je pozitivno ocenil združljivost z Direktivo o tlačni opremi: <Q>
**20** Teavitatud organi, mis hindas Surveseadmete Direktiiviga ühilduvust positiivselt, nimi ja aadress: <Q>
**21** Наименование и адрес на упълномощения орган, който се е произнесъл положително относно съвместимостта с Директивата за оборудване под налягане: <Q>
**22** Atsakingos institucijos, kuri davė teigiamą sprendimą pagal slėginės įrangos direktyvą pavadinimas ir adresas: <Q>
**23** Sertifikācijas institūcijas, kura ir devusi pozitīvu slēdzienu par atbilstību Spiediena Iekārtu Direktīvai, nosaukums un adrese: <Q>
**24** Názov a adresa certifikačného úradu, ktorý kladne posúdil zhodu so smernicou pre tlakové zariadenia: <Q>
**25** Basınçlı Teçhizat Direktifine uygunluk hususunda olumlu olarak değerlendiren Onaylanmış kuruluşun adı ve adresi: <Q>

**<Q> VINÇOTTE nv**
**Jan Olieslagerslaan 35**
**1800 Vilvoorde, Belgium**

**UKCA – Safety declaration of conformity**

**Daikin Industries Czech Republic s.r.o.**

declares under its sole responsibility that the products to which this declaration relates:

**2MXM50A2V1B9, 3MXM40A2V1B9,**

are in conformity with the following directive(s) or regulation(s), provided that the products are used in accordance with our instructions:

S.I. 2016/1105: Pressure Equipment (Safety) Regulations 2016** as amended,
S.I. 2008/1597: Supply of Machinery (Safety) Regulations 2008***
S.I. 2016/1101: Electrical Equipment (Safety) Regulations 2016
S.I. 2016/1091: Electromagnetic Compatibility Regulations 2016*

following the provisions of: BS EN 60335-2-40,

* as set out in **<A>** and judged positively by **<B>** according to the **Certificate <C>**.

** as set out in the Technical Construction File **<D>** and judged positively by **<E>** (Applied module **<F>**). **<G>**. Risk category **<H>**. Also refer to next page.

*** DICz# is authorised to compile the Technical Construction File.

#DICz = Daikin Industries Czech Republic s.r.o.

| | |
|---|---|
| **<A>** | **DAIKIN.TCF.032E23/11-2022** |
| **<B>** | **—** |
| **<C>** | **—** |
| **<D>** | **DAIKIN.TCF.PED.0146B** |
| **<E>** | **HPi Verification Services Ltd. (NB1521)** |
| **<F>** | **D1** |
| **<G>** | **—** |
| **<H>** | II |

DAIKIN

Yasuto Hiraoka
Managing Director
Pilsen, 1st of November 2022

**DAIKIN INDUSTRIES CZECH REPUBLIC s.r.o.**
U Nové Hospody 1/1155, 301 00 Plzeň Skvrňany, Czech Republic

continuation of previous page:

**Design Specifications of the products to which this declaration relates:**

Maximum allowable pressure (PS): **<K>** (bar)

Minimum/maximum allowable temperature (TS*):

* TSmin: Minimum temperature at low pressure side: **<L>** (°C)

* TSmax: Saturated temperature corresponding with the maximum allowable pressure (PS): **<M>** (°C)

Refrigerant: **<N>**

Setting of pressure safety device: **<P>** (bar)

Manufacturing number and manufacturing year: refer to model nameplate

| | | |
|---|---|---|
| **<K>** | PS | **41.7 bar** |
| **<L>** | TSmin | **-35 °C** |
| **<M>** | TSmax | **63.8 °C** |
| **<N>** | | **R32** |
| **<P>** | | **41.7 bar** |

Name and address of the Notified body that judged positively on compliance with the Pressure Equipment (Safety) Regulations: **<Q>**

**<Q> HPi Verification Services Ltd.**
**The Manor House**
**Howbery Business Park**
**Wallingford**
**OX10 8BA**
**United Kingdom**



DAIKIN

Yasuto Hiraoka
Managing Director
Pilsen, 1st of November 2022

**DAIKIN INDUSTRIES CZECH REPUBLIC s.r.o.**
U Nové Hospody 1/1155, 301 00 Plzeň Skvrňany, Czech Republic

**UKCA – Safety declaration of conformity**

**Daikin Industries Czech Republic s.r.o.**

declares under its sole responsibility that the products to which this declaration relates:

**2MXM68A2V1B9, 3MXM52A2V1B9, 3MXM68A2V1B9, 4MXM68A2V1B9, 4MXM80A2V1B9, 5MXM90A2V1B9,**

are in conformity with the following directive(s) or regulation(s), provided that the products are used in accordance with our instructions:

S.I. 2016/1105: Pressure Equipment (Safety) Regulations 2016** as amended,
S.I. 2008/1597: Supply of Machinery (Safety) Regulations 2008***
S.I. 2016/1101: Electrical Equipment (Safety) Regulations 2016
S.I. 2016/1091: Electromagnetic Compatibility Regulations 2016*

following the provisions of: BS EN 60335-2-40,

* as set out in **<A>** and judged positively by **<B>** according to the **Certificate <C>**.

** as set out in the Technical Construction File **<D>** and judged positively by **<E>** (Applied module **<F>**). **<G>**. Risk category **<H>**. Also refer to next page.

*** DICz# is authorised to compile the Technical Construction File.

#DICz = Daikin Industries Czech Republic s.r.o.

| | |
|---|---|
| **<A>** | **DAIKIN.TCF.032E23/11-2022** |
| **<B>** | **—** |
| **<C>** | **—** |
| **<D>** | **DAIKIN.TCF.PED.0146B** |
| **<E>** | **HPi Verification Services Ltd. (NB1521)** |
| **<F>** | **D1** |
| **<G>** | **—** |
| **<H>** | II |

DAIKIN

Yasuto Hiraoka
Managing Director
Pilsen, 1st of November 2022

**DAIKIN INDUSTRIES CZECH REPUBLIC s.r.o.**
U Nové Hospody 1/1155, 301 00 Plzeň Skvrňany, Czech Republic

continuation of previous page:

**Design Specifications of the products to which this declaration relates:**

Maximum allowable pressure (PS): **<K>** (bar)

Minimum/maximum allowable temperature (TS*):

* TSmin: Minimum temperature at low pressure side: **<L>** (°C)

* TSmax: Saturated temperature corresponding with the maximum allowable pressure (PS): **<M>** (°C)

Refrigerant: **<N>**

Setting of pressure safety device: **<P>** (bar)

Manufacturing number and manufacturing year: refer to model nameplate

| | | |
|---|---|---|
| **<K>** | PS | **41.7 bar** |
| **<L>** | TSmin | **–35 °C** |
| **<M>** | TSmax | **63.8 °C** |
| **<N>** | | **R32** |
| **<P>** | | **41.7 bar** |

Name and address of the Notified body that judged positively on compliance with the Pressure Equipment (Safety) Regulations: **<Q>**

**<Q> HPi Verification Services Ltd.**
**The Manor House**
**Howbery Business Park**
**Wallingford**
**OX10 8BA**
**United Kingdom**



DAIKIN

Yasuto Hiraoka
Managing Director
Pilsen, 1st of November 2022

**DAIKIN INDUSTRIES CZECH REPUBLIC s.r.o.**
U Nové Hospody 1/1155, 301 00 Plzeň Skvrňany, Czech Republic

# İçindekiler


1 Dokümanlar hakkında 10
1.1 Bu doküman hakkında 10
2 Özel montör güvenlik talimatları 11
3 Kutu hakkında 13
3.1 Dış ünite 13
3.1.1 Aksesuarları dış üniteden sökmek için 13
4 Ünite montajı 13
4.1 Montaj sahasının hazırlanması 13
4.1.1 Dış ünite montaj sahası gereksinimleri 13
4.1.2 Soğuk iklimler için dış üniteyle ilgili ilave montaj sahası gereksinimleri 14
4.2 Dış ünitenin montajı 14
4.2.1 Montaj yapısını sağlamak için 14
4.2.2 Dış üniteyi monte etmek için 14
4.2.3 Tahliyeyi sağlamak için 14
5 Boru tesisatı 15
5.1 Soğutucu borularının hazırlanması 15
5.1.1 Soğutucu boru gereksinimleri 15
5.1.2 Soğutucu borularının yalıtımı 15
5.1.3 Soğutucu boru uzunluğu ve yükseklik farkı 15
5.2 Soğutucu borularının bağlanması 16
5.2.1 Redüktörler kullanarak iç ve dış üniteler arasındaki bağlantılar 16
5.2.2 Soğutucu borularını dış üniteye bağlamak için 17
5.3 Soğutucu akışkan borularının kontrolü 17
5.3.1 Kaçak kontrolü için 17
5.3.2 Vakumla kurutma yapmak için 18
6 Soğutucu akışkan doldurma 18
6.1 Soğutucu hakkında 18
6.2 İlave soğutucu miktarını belirlemek için 18
6.3 Tamamen yenileme miktarını belirlemek için 19
6.4 İlave soğutucu şarj etmek için 19
6.5 Florlu sera gazları etiketini yapıştırmak için 19
6.6 Şarj ettikten sonra soğutucu kaçaklarını kontrol etmek için 19
7 Elektrikli bileşenler 19
7.1 Standart kablo elemanlarının spesifikasyonları 20
7.2 Elektrik kablolarını dış üniteye bağlamak için 20
8 Dış ünitenin montajının tamamlanması 21
8.1 Dış ünite montajını tamamlamak için 21
9 Yapılandırma 21
9.1 Bekleme sırasında elektrik tasarrufu işlevi hakkında 21
9.1.1 Bekleme sırasında elektrik tasarrufu işlevini AÇMAK için 21
9.2 Öncelikli oda fonksiyonu hakkında 21
9.2.1 Öncelikli oda fonksiyonunu ayarlamak için 22
9.3 Gece sessiz modu hakkında 22
9.3.1 Gece sessiz modunu AÇMAK için 22
9.4 Isıtma modu kilidi hakkında 22
9.4.1 Isıtma modu kilidini AÇMAK için 22
9.5 Soğutma modu kilidi hakkında 22
9.5.1 Soğutma modu kilidini AÇMAK için 22
10 İşletmeye alma 22
10.1 İşletmeye alma öncesi kontrol listesi 23
10.2 Devreye alma sırasında kontrol listesi 23
10.3 Deneme çalıştırması ve testler 23
10.3.1 Kablo bağlantısı hata kontrolü hakkında 23
10.3.2 Bir test çalıştırması gerçekleştirmek için 24
10.4 Dış ünitenin çalıştırılması 24
11 Bakım ve servis 24
12 Bertaraf 24
13 Teknik veriler 24
13.1 Kablo şeması 25
13.1.1 Birleşik kablo şeması açıklayıcı bilgiler 25
13.2 Boru şeması: Dış ünite 26


# 1 Dokümanlar hakkında

## 1.1 Bu doküman hakkında

**UYARI**

Kurulum, servis, bakım, onarım ve uygulamalı malzemelerin Daikin talimatlarını ("Dokümantasyon setinde" listelenen tüm belgeler dahil) izlediğinden ve ek olarak ilgili mevzuata uygun olduğundan ve yalnızca kalifiye kişiler tarafından yapıldığından emin olun. Avrupa ve IEC standartlarının uygulanacağı bölgelerde EN/IEC 60335-2-40 uygulanabilir standarttır.

**BİLGİ**

Kullanıcının ilgili dokümanların çıktısını aldığından emin olun ve kullanıcıdan bu dokümanları daha sonra başvurmak üzere saklamasını isteyin.

**Hedef kitle**

Yetkili montörler

**BİLGİ**

Bu cihaz mağazalarda, hafif endüstriyel tesislerde ve çiftliklerde uzmanlar veya eğitimli kullanıcılar tarafından veya ticari alanlarda ve konutlarda normal kullanıcılar tarafından kullanılmak üzere tasarlanmıştır.

**BİLGİ**

Bu belge sadece dış üniteye özgü montaj talimatlarını açıklar. İç ünitenin montajı için (iç ünite montajı, soğutucu borularının iç üniteye bağlanması, elektrik kablolarının iç üniteye bağlanması …), iç ünitenin montaj kılavuzuna bakın.

**Dokümantasyon seti**

Bu doküman bir dokümantasyon setinin parçasıdır. Tam set şunlardan oluşur:

- **Genel güvenlik önlemleri:**
  - Montajdan önce okumanız GEREKEN güvenlik talimatları
  - Format: Kağıda basılı (dış ünite kutusundan çıkar)
- **Dış ünite montaj kılavuzu:**
  - Montaj talimatları
  - Format: Kağıda basılı (dış ünite kutusundan çıkar)
- **Montör başvuru kılavuzu:**
  - Montaj hazırlığı, referans verileri, …
  - Format: Dijital dosyaları https://www.daikin.eu adresinde bulabilirsiniz. Modelinizi bulmak için 🔍 arama işlevini kullanın.

Verilen dokümanların en son sürümleri bölgesel Daikin web sitesinde bulunabilir veya satıcınız aracılığıyla edinilebilir.

Daikin web sitesinde ürününüz hakkında daha fazla bilgiyi ve tam dokümantasyon setini bulmak için aşağıdaki QR kodu tarayın.

2MXM-A9 3MXM-A9

4MXM-A9 5MXM-A9

Orijinal dokümantasyon İngilizce yazılmıştır. Diğer tüm diller tercümedir.

**Teknik mühendislik verileri**

- En son teknik verilerin bir **alt kümesine** bölgesel Daikin web sitesinden (genel erişime açık) ulaşılabilir.
- En son teknik verilerin tam kümesine Daikin Business Portal üzerinden ulaşılabilir (kimlik denetimi gerekir).

**İTHALATÇI FİRMA**

DAIKIN ISITMA VE SOĞUTMA SİSTEMLERİ SAN. TİC. A.Ş.

Gülsuyu Mah. Fevzi Çakmak Cad. Burçak Sok. No. 20 34848 Maltepe İSTANBUL / TÜRKİYE

# 2 Özel montör güvenlik talimatları

Her zaman aşağıdaki güvenlik talimatlarına ve yönetmeliklerine uyun.

**Ünite montajı (bkz. "4 Ünite montajı" [▸ 13])**

**UYARI**

Montaj bir montajcı tarafından yapılacak, malzeme seçimi ve montaj ilgili mevzuata uygun olacaktır. Avrupa'daki ilgili standart EN378 sayılı standarttır.

**Montaj sahası (bkz. "4.1 Montaj sahasının hazırlanması" [▸ 13])**

**İKAZ**

- Montaj yerinin ünitenin ağırlığını taşıyabileceğini kontrol edin. Kötü montaj tehlikelidir. Aynı zamanda titreşime veya anormal işletim gürültüsüne neden olabilir.
- Yeterli servis alanı sağlayın.
- Titreşime neden olabileceği için üniteyi tavana veya duvara temas edecek şekilde KURMAYIN.

**UYARI**

Cihaz, mekanik hasarı önleyecek şekilde ve sürekli çalışan tutuşma kaynakları (örneğin, açık alevler, çalışan gazlı cihaz veya çalışmakta olan elektrikli ısıtıcı) bulunmayan iyi havalandırılan bir odada saklanmalıdır. Odanın büyüklüğü Genel güvenlik önlemlerinde belirtildiği gibi olmalıdır.

**Boru tesisatı (bkz. "5 Boru tesisatı" [▸ 15])**

**İKAZ**

Split sistemin boruları ve birleşme bağlantıları, boruları doğrudan iç ünitelere bağlayan bağlantılar haricinde, dolu bir alan içindeyken daimi birleşme bağlantılarıyla yapılacaktır.

**İKAZ**

- Sevkiyat sırasında R32 soğutucu şarjı olan ünitelerde sahada sert lehim veya kaynak yapılmaz.
- Soğutma sisteminin montajı sırasında, en az bir kısmı şarj edilmiş parçaların birleştirilmesi, aşağıdaki şartlar göz önüne alınarak gerçekleştirilecektir: Meskun mahallerde, iç üniteyi boru tesisatına doğrudan bağlayan, sahada yapılmış bağlantılar dışında, R32 soğutucu akışkan için daimi olmayan bağlantılara izin verilmez. Boru sistemini iç ünitelere doğrudan bağlayan sahada yapılan bağlantılar kalıcı olmayan tipte olacaktır.

**İKAZ**

İç üniteyi bağlamadan sadece borulama işlemi yapıldığında, gömülü baranşman borusunu ve dış üniteyi BAĞLAMAYIN (daha sonra başka bir iç ünite ilave etmek için).

**UYARI**

Kompresörü çalıştırmadan önce soğutucu akışkan borularını sağlam şekilde bağlayın. Soğutucu akışkan boruları bağlı DEĞİL ise ve kompresör çalışırken durdurma vanası açıksa, hava emilir. Bu da soğutucu akışkan devresinde anormal basınca ve dolayısıyla ekipman hasarlarına ve hatta yaralanmalara yol açar.

**İKAZ**

- Konik kesimin doğru yapılamaması soğutucu gazı kaçağına neden olabilir.
- Konik boruları KESİNLİKLE tekrar kullanmayın. Soğutucu gaz kaçaklarını önlemek için yeni havşalar kullanın.
- Üniteyle birlikte verilen havşa başlı somunları kullanın. Farklı havşa somunlarının kullanılması, soğutucu gaz kaçaklarına neden olabilir.

**İKAZ**

Havşa işlemleri tamamlanana kadar vanaları AÇMAYIN. Soğutucu gaz kaçağına neden olur.

**TEHLİKE: PATLAMA RİSKİ**

Vakumla kurutma işlemleri tamamlanmadan önce stop vanalarını AÇMAYIN.

**Soğutucu şarjı (bkz. "6 Soğutucu akışkan doldurma" [▸ 18])**

A2L **UYARI: HAFİF YANICI MADDE**

Bu ünitenin içindeki soğutucu orta derecede tutuşkandır.

**UYARI**

- Ünitenin içindeki soğutucu orta derecede tutuşkandır, ancak normal olarak sızıntı YAPMAZ. Soğutucu odanın içinde kaçak yapar ve ocak, ısıtıcı ya da fırın ateşi ile temas ederse, yangın veya zararlı gaz oluşumuna yol açabilir.
- Tüm alevli ısıtma cihazlarını KAPATIN, odayı havalandırın ve üniteyi satın aldığınız satıcıyla temas kurun.
- Servis elemanı, soğutucunun kaçak yaptığı kısımdaki onarımı yaptığını teyit edinceye kadar üniteyi KULLANMAYIN.

**UYARI**

- Soğutucu olarak yalnızca R32 kullanın. Diğer maddeler patlamalara ve kazalara neden olabilir.
- R32 florlu sera gazları içerir. Küresel ısınma potansiyeli (GWP) değeri 675'tir. Bu gazların atmosfere salınımına KESİNLİKLE izin vermeyin.
- Soğutucu akışkan doldururken, DAİMA koruyucu eldiven ve koruyucu gözlük takın.

**UYARI**

Kazaen sızan soğutucuya KESİNLİKLE doğrudan temas etmeyin. Bu, soğuk ısırmasının yol açtığı ciddi yaralara sebep olabilir.

**Elektrik tesisatı (bkz. "7 Elektrikli bileşenler" [▶ 19])**

**UYARI**

- Tüm kablolar mutlaka yetkili bir elektrik teknisyeni tarafından BAĞLANMALI ve ilgili ulusal elektrik tesisatı mevzuatına uygun OLMALIDIR.
- Elektrik bağlantılarını sabit kablolara yapın.
- Sahada temin edilen tüm bileşenler ve tüm elektrik yapıları mutlaka ilgili mevzuata uygun OLMALIDIR.

**UYARI**

Güç besleme kabloları için HER ZAMAN çok damarlı kablo kullanın.

**UYARI**

Aşırı gerilim kategorisi III altında tam ayırma sağlayan, temas noktası boşlukları arasında en az 3 mm olan tüm kutuplardan bağlantı kesen tipte bir kesici kullanın.

**UYARI**

Besleme kablosu zarar görürse tehlikeye meydan vermemek için imalatçı, onun servis temsilcisi veya benzer kalifiye bir personel tarafından DEĞİŞTİRİLMELİDİR.

**UYARI**

Güç beslemesini iç üniteye BAĞLAMAYIN. Aksi takdirde, elektrik çarpabilir veya yangın çıkabilir.

**UYARI**

- Yerel olarak satın alınan elektrik parçalarını ürünün içerisinde KULLANMAYIN.
- Drenaj pompası vb. için güç beslemesini terminal bloğundan dallanma YAPMAYIN. Aksi takdirde, elektrik çarpabilir veya yangın çıkabilir.

**UYARI**

Bu borular çok sıcak olacağından ara bağlantı kablolarını ısı yalıtımsız bakır borulardan uzak tutun.

**TEHLİKE: ELEKTRİK ÇARPMASI SONUCU ÖLÜM RİSKİ**

Tüm elektrikli parçalar (termistörler dahil) güç kaynağı tarafından beslenir. Bunlara çıplak elle DOKUNMAYIN.

**TEHLİKE: ELEKTRİK ÇARPMASI SONUCU ÖLÜM RİSKİ**

Servis işlemine başlamadan önce, güç beslemesini 10 dakikadan daha uzun bir süre kesin ve ana devre kapasitörlerinin veya elektrikli bileşenlerin terminalleri arasındaki gerilimi ölçün. Elektrikli bileşenlere dokunulabilmesi için, gerilimin MUTLAKA 50 V DC değerinin altında olması gerekir. Terminallerin konumları için kablo şemasına bakın.

**Dış ünitenin montajının tamamlanması (bkz. "8 Dış ünitenin montajının tamamlanması" [▶ 21])**

**TEHLİKE: ELEKTRİK ÇARPMASI SONUCU ÖLÜM RİSKİ**

- Sistemin düzgün topraklandığından emin olun.
- Bakım yapmadan önce güç kaynağını KAPATIN.
- Güç kaynağını açmadan önce anahtar kutusu kapağını takın.

**İşletmeye alma (bkz. "10 İşletmeye alma" [▶ 22])**

**İKAZ**

**İç üniteler üzerinde çalışırken test işletimini GERÇEKLEŞTİRMEYİN.**

Test işletimini gerçekleştirirken SADECE dış ünite DEĞİL aynı zamanda bağlı iç ünite de çalışacaktır. Test işletimi gerçekleştirirken bir iç ünite üzerinde çalışılması tehlikelidir.

**İKAZ**

Hava girişine veya çıkışına parmak, çubuk veya başka cisimler SOKMAYIN. Fan mahfazasını SÖKMEYİN. Fan yüksek devirde döndüğünde yaralanmaya neden olur.

**Bakım ve servis (bkz. "11 Bakım ve servis" [▶ 24])**

**TEHLİKE: ELEKTRİK ÇARPMASI SONUCU ÖLÜM RİSKİ**

**TEHLİKE: YANMA/HAŞLANMA RİSKİ**

**UYARI**

- Herhangi bir bakım veya onarım faaliyetini gerçekleştirmeden önce, HER ZAMAN besleme panelindeki devre kesiciyi kapatın, sigortaları çıkarın veya ünitenin koruma cihazlarını açın.
- Yüksek voltaj riski dolayısıyla, güç beslemesi kapatıldıktan sonra 10 dakika süreyle canlı parçalara DOKUNMAYIN.
- Elektrik eleman kutusunun bazı kısımlarının sıcak olduğuna lütfen dikkat edin.
- İletken bir kısma DOKUNMADIĞINIZDAN emin olun.
- Üniteyi KESİNLİKLE yıkamayın. Aksi takdirde, elektrik çarpması veya yangın tehlikesi ortaya çıkar.

**TEHLİKE: ELEKTRİK ÇARPMASI SONUCU ÖLÜM RİSKİ**

- Bu kompresörü yalnızca topraklanmış bir sistemde kullanın.
- Kompresöre servis yapmadan önce gücü kapatın.
- Servis sonrası anahtar kutusu kapağını ve servis kapağını geri takın.

**İKAZ**

DAİMA koruyucu gözlükler ve koruyucu eldivenler kullanın.

**TEHLİKE: PATLAMA RİSKİ**

- Kompresörü çıkarmak için bir boru kesici kullanın.
- Sert lehim torçu KULLANMAYIN.
- Sadece onaylanmış soğutucu ve yağlayıcıları kullanın.

**TEHLİKE: YANMA/HAŞLANMA RİSKİ**

Kompresöre çıplak elle DOKUNMAYIN.

# 3 Kutu hakkında

## 3.1 Dış ünite

### 3.1.1 Aksesuarları dış üniteden sökmek için

Aşağıdaki aksesuarların tamamının ünite ile teslim edildiğinden emin olun:

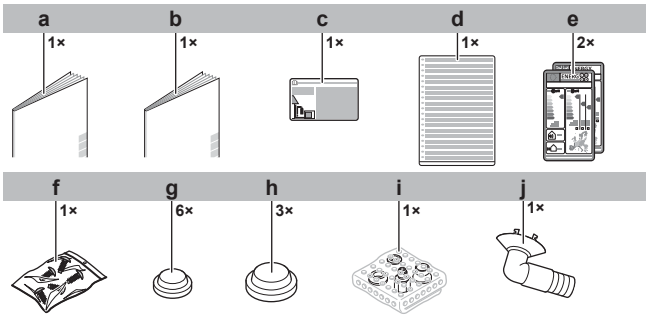


- **a** Dış ünite montaj kılavuzu
- **b** Genel güvenlik önlemleri
- **c** Florlu sera gazları etiketi
- **d** Farklı dillerde yazılmış florlu sera gazları etiketi
- **e** Enerji etiketi
- **f** Vida poşeti. Vidalar, elektrik kablosu ankraj bantlarını sabitlemek için kullanılacaktır.
- **g** Drenaj kapağı (küçük)
- **h** Drenaj kapağı (büyük)
- **i** Redüksiyon grubu
- **j** Drenaj soketi

# 4 Ünite montajı

**UYARI**

Montaj bir montajcı tarafından yapılacak, malzeme seçimi ve montaj ilgili mevzuata uygun olacaktır. Avrupa'daki ilgili standart EN378 sayılı standarttır.

## 4.1 Montaj sahasının hazırlanması

**UYARI**

Cihaz, mekanik hasarı önleyecek şekilde ve sürekli çalışan tutuşma kaynakları (örneğin, açık alevler, çalışan gazlı cihaz veya çalışmakta olan elektrikli ısıtıcı) bulunmayan iyi havalandırılan bir odada saklanmalıdır. Odanın büyüklüğü Genel güvenlik önlemlerinde belirtildiği gibi olmalıdır.

### 4.1.1 Dış ünite montaj sahası gereksinimleri

Montaj konumuyla ilgili şu hususları dikkate alın:

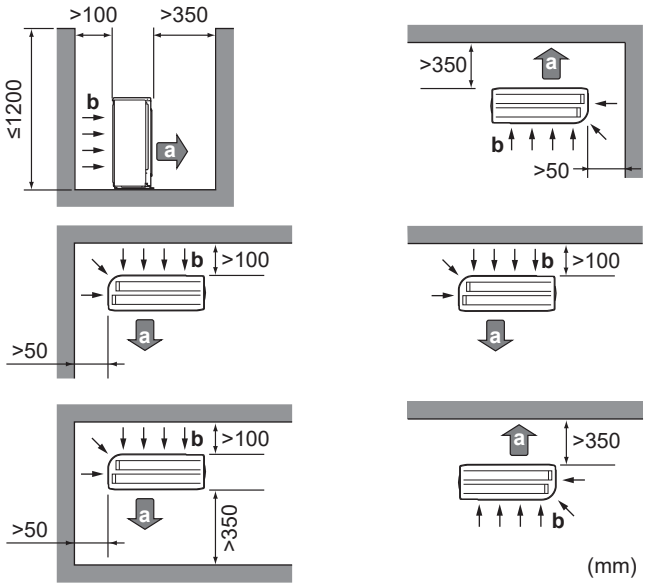


- **a** Hava çıkışı
- **b** Hava girişi

Tavan yüzeyinin altında 300 mm çalışma alanı, boru ve elektrik servisi için de 250 mm mesafe bırakın.

**DİKKAT**

Dış ünitenin çıkış tarafındaki duvar yüksekliği ≤1200 mm OLMALIDIR.

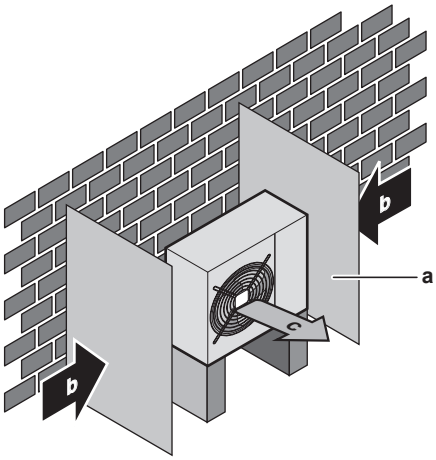


- **a** Deflektör plakası
- **b** Hakim rüzgar yönü
- **c** Hava çıkışı

Üniteyi sese duyarlı alanlara (ör. yatak odalarının yakınına) monte ETMEYIN, böylece çalışma sesi sorun olmayacaktır.

**Not:** Ses gerçek montaj şartları altında ölçülürse, ölçülen değer çevresel gürültü ve ses yansımalarından dolayı veri kitabındaki Ses spektrumu bölümünde belirtilen ses basıncı seviyesinden daha yüksek olacaktır.

**BİLGİ**

Ses basıncı seviyesi 70 dBA'dan azdır.

Dış ünite sadece dış kurulum için ve aşağıdaki aralıklardaki ortam sıcaklıkları için tasarlanmıştır (bağlanan iç ünitenin kullanım kılavuzunda aksi belirtilmediği takdirde):

| Soğutma modu | Isıtma modu |
|---|---|
| –10~46°C DB | –15~24°C DB |

### 4.1.2 Soğuk iklimler için dış üniteyle ilgili ilave montaj sahası gereksinimleri

Dış üniteyi doğrudan kar yağışına karşı koruyun ve dış ünitenin KESİNLİKLE karla kaplanmasına izin vermeyin.

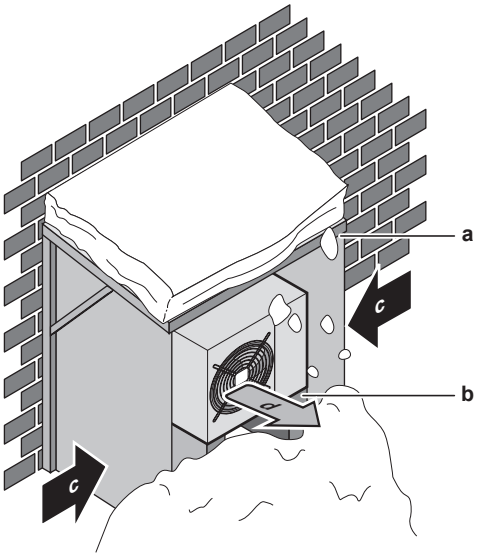


**a** Kar kapağı veya brandası
**b** Kaide
**c** Hakim rüzgar yönü
**d** Hava çıkışı

Ünitenin altında en az 150 mm boş alan bırakılması önerilir (çok kar yağışı alan bölgelerde 300 mm). Ayrıca ünitenin beklenen maksimum kar seviyesinin en az 100 mm üzerine yerleştirildiğinden emin olun. Gerekirse, bir kaide inşa edin. Daha fazla ayrıntı için bkz. "4.2 Dış ünitenin montajı" [▶ 14].

Yoğun kar yağışı alan bölgelerde, montaj alanının ünitenin kar yağışından etkilenmeyeceği şekilde seçilmesi çok önemlidir. Karın yere paralel düşmesi olasıysa, ısı eşanjör serpantininin kardan etkilenmeyeceğinden emin olun. Gerekirse, bir kar kapağı veya brandası veya bir kaide monte edin.

## 4.2 Dış ünitenin montajı

### 4.2.1 Montaj yapısını sağlamak için

Titreşimin binaya iletilme ihtimali olan durumlarda titreşim önleyici bir lastik kullanın (sahadan temin edilir).

Ünite, uygun drenaj sağladığı sürece doğrudan beton bir balkona veya sağlam bir yere monte edilebilir.

4 takım M8 veya M10 ankraj cıvatası, somunları ve pullarını hazırlayın (sahadan temin edilir).

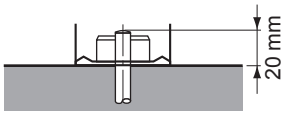


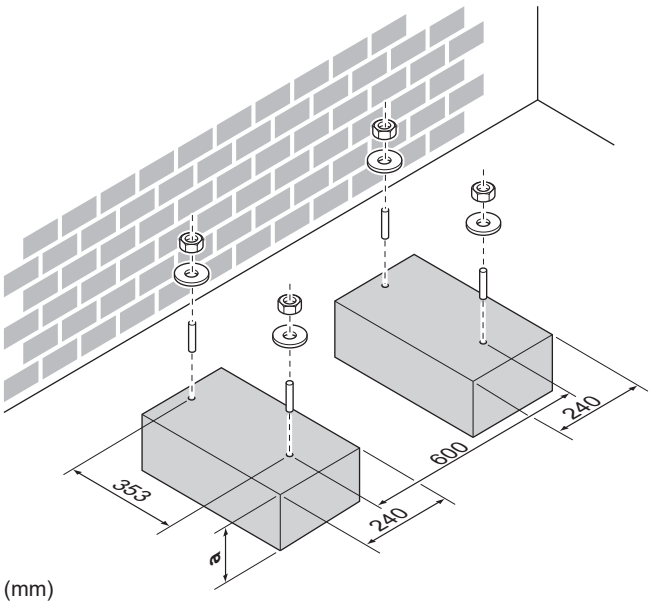


**a** Beklenen kar seviyesinden 100 mm yukarıda

### 4.2.2 Dış üniteyi monte etmek için

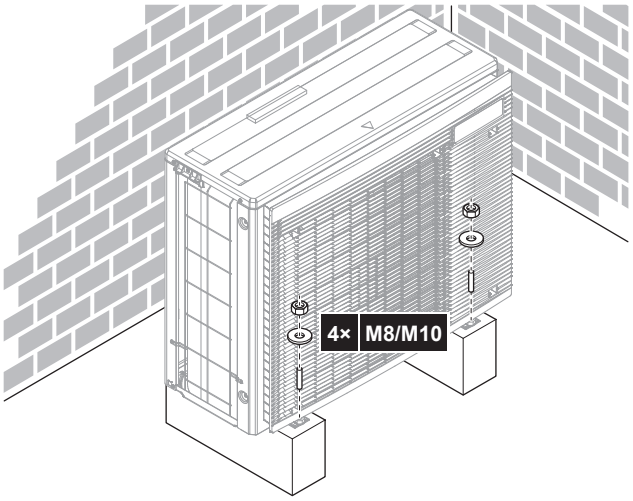


### 4.2.3 Tahliyeyi sağlamak için

**DİKKAT**

Soğuk bölgelerde dış üniteyle birlikte drenaj soketi, hortumu ve kapaklarını (büyük, küçük) KULLANMAYIN. Boşaltılan kondensatın DONMAMASI için gerekli önlemleri alın.

**DİKKAT**

Dış ünitenin drenaj delikleri montaj kaidesi veya zemin yüzeyi ile kapanmışsa, dış ünitenin ayaklarının altına ≤30 mm ilave ayak altlıkları yerleştirin.

- Drenaj için gerekirse bir drenaj soketi kullanın.

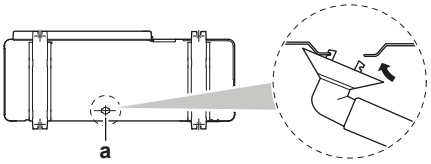


**a** Drenaj deliği

### Drenaj deliklerini kapatmak ve drenaj soketini takmak için

1 Drenaj kapaklarını (aksesuar f) ve (aksesuar g) takın. Drenaj kapaklarının kenarlarının delikleri tam kapattığından emin olun.

2 Drenaj soketini takın.

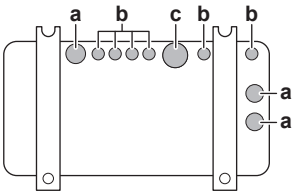


a Drenaj deliği. Bir drenaj kapağı (büyük) takın.
b Drenaj deliği. Bir drenaj kapağı (küçük) takın.
c Drenaj soketi için drenaj deliği

# 5 Boru tesisatı

## 5.1 Soğutucu borularının hazırlanması

### 5.1.1 Soğutucu boru gereksinimleri

**İKAZ**

Split sistemin boruları ve birleşme bağlantıları, boruları doğrudan iç ünitelere bağlayan bağlantılar haricinde, dolu bir alan içindeyken daimi birleşme bağlantılarıyla yapılacaktır.

**DİKKAT**

Borular ve diğer basınç içerikli parçalar soğutucu için uygun olacaktır. Soğutucu boruları için fosforik asitle oksijeni giderilmiş dikişsiz bakır kullanın.

- Boruların içindeki yabancı maddeler (imalat yağları da dahil) ≤30 mg/10 m'den daha az olmalıdır.

### Soğutucu borularının çapı

| 2MXM68 | |
|---|---|
| Sıvı boruları | 2× Ø6,4 mm (1/4") |
| Gaz boruları | 1× Ø9,5 mm (3/8")<br>1× Ø12,7 mm (1/2") |

| 3MXM40, 3MXM52, 3MXM68 | |
|---|---|
| Sıvı boruları | 3× Ø6,4 mm (1/4") |
| Gaz boruları | 1× Ø9,5 mm (3/8")<br>2× Ø12,7 mm (1/2") |

| 4MXM68 | |
|---|---|
| Sıvı boruları | 4× Ø6,4 mm (1/4") |
| Gaz boruları | 2× Ø9,5 mm (3/8")<br>2× Ø12,7 mm (1/2") |

| 4MXM80 | |
|---|---|
| Sıvı boruları | 4× Ø6,4 mm (1/4") |
| Gaz boruları | 1× Ø9,5 mm (3/8")<br>1× Ø12,7 mm (1/2")<br>2× Ø15,9 mm (5/8") |

| 5MXM90 | |
|---|---|
| Sıvı boruları | 5× Ø6,4 mm (1/4") |

| 5MXM90 | |
|---|---|
| Gaz boruları | 2× Ø9,5 mm (3/8")<br>1× Ø12,7 mm (1/2")<br>2× Ø15,9 mm (5/8") |

**BİLGİ**

İç üniteye göre redüktör kullanımı gerekebilir. Daha fazla bilgi için bkz. "5.2.1 Redüktörler kullanarak iç ve dış üniteler arasındaki bağlantılar" [▶ 16].

### Soğutucu borularının malzemesi

- **Boru malzemesi:** fosforik asitle oksijeni giderilmiş eksiz bakır
- **Havşalı bağlantılar:** Yalnız tavlanmış malzeme kullanın.
- **Boru sertlik derecesi ve et kalınlığı:**

| Dış çap (Ø) | Sertlik derecesi | Kalınlık (t)[(a)] | |
|---|---|---|---|
| 6.4 mm (1/4")<br>9.5 mm (3/8")<br>12.7 mm (1/2") | Tavlanmış (O) | ≥0,8 mm | |
| 15.9 mm (5/8") | | ≥1 mm | |

[(a)] İlgili mevzuata ve ünitenin maksimum çalışma basıncına (bkz. ünitenin isim plakası üzerindeki "PS High") bağlı olarak daha büyük boru kalınlığı gerekebilir.

### 5.1.2 Soğutucu borularının yalıtımı

- Yalıtım malzemesi olarak aşağıdaki değerlere sahip polietilen köpük kullanın:
  - ısı aktarma oranı 0,041 ila 0,052 W/mK (0,035 ila 0,045 kcal/mh °C)
  - ısı direnci en az 120°C
- Yalıtım kalınlığı

| Boru dış çapı ($Ø_p$) | Yalıtım iç çapı ($Ø_i$) | Yalıtım kalınlığı (t) |
|---|---|---|
| 6.4 mm (1/4") | 8~10 mm | ≥10 mm |
| 9.5 mm (3/8") | 10~14 mm | ≥13 mm |
| 12.7 mm (1/2") | 14~16 mm | ≥13 mm |
| 15.9 mm (5/8") | 16~20 mm | ≥13 mm |

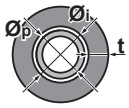

Sıcaklık 30°C'den ve bağıl nem%80'den yüksekse, bu durumda yalıtım yüzeyinde yoğuşmanın önüne geçilmesi için yalıtım malzemelerinin kalınlığı en az 20 mm olmalıdır.

Gaz ve sıvı soğutucu boruları için ayrı termal yalıtımlı borular seçin.

### 5.1.3 Soğutucu boru uzunluğu ve yükseklik farkı

**BİLGİ**

Multi'de Hibrit uygulaması ve Multi jeneratörde DHW izin verilen maksimum soğutucu akışkan boru uzunluğu ve yükseklik farkı için iç ünite montaj kılavuzuna bakın.

Soğutucu boruları ne kadar kısa olursa sistemin verimi de o kadar iyi olur.

Boru uzunluk ve yükseklik farkları aşağıdaki gereksinimlere uygun olmalıdır.

Her oda için izin verilen en kısa uzunluk 3 m.

| Dış ünite | Her iç üniteye giden soğutucu boru uzunluğu | Soğutucu borularının toplam uzunluğu |
|---|---|---|
| 2MXM68, 3MXM40, 3MXM52, 3MXM68 | ≤25 m | ≤50 m |
| 4MXM68 | | ≤60 m |
| 4MXM80 | | ≤70 m |
| 5MXM90 | | ≤75 m |

**BİLGİ**

Dış ünite 3MXM40 veya 3MXM52 ile CVXM-A ve/veya FVXM-A iç ünitelerin kombinasyonu halinde, toplam sıvı borusu uzunluğu ≤30 m OLMALIDIR.

CVXM-A9, FVXM-A9'da bu sınırlama yoktur.

| | Yükseklik farkı dış-iç | Yükseklik farkı iç-iç |
|---|---|---|
| Dış ünite iç üniteden daha yukarıda kurulmuş | ≤15 m | ≤7,5 m |
| Dış ünite en az 1 iç üniteden daha düşük kurulmuş | ≤7,5 m | ≤15 m |

## 5.2 Soğutucu borularının bağlanması

**TEHLİKE: YANMA/HAŞLANMA RİSKİ**

**İKAZ**

- Sevkiyat sırasında R32 soğutucu şarjı olan ünitelerde sahada sert lehim veya kaynak yapılmaz.
- Soğutma sisteminin montajı sırasında, en az bir kısmı şarj edilmiş parçaların birleştirilmesi, aşağıdaki şartlar göz önüne alınarak gerçekleştirilecektir: Meskun mahallerde, iç üniteyi boru tesisatına doğrudan bağlayan, sahada yapılmış bağlantılar dışında, R32 soğutucu akışkan için daimi olmayan bağlantılara izin verilmez. Boru sistemini iç ünitelere doğrudan bağlayan sahada yapılan bağlantılar kalıcı olmayan tipte olacaktır.

**İKAZ**

İç üniteyi bağlamadan sadece borulama işlemi yapıldığında, gömülü baranşman borusunu ve dış üniteyi BAĞLAMAYIN (daha sonra başka bir iç ünite ilave etmek için).

### 5.2.1 Redüktörler kullanarak iç ve dış üniteler arasındaki bağlantılar

**BİLGİ**

- Multi DHW jeneratörü için 20 sınıf iç ünite ile aynı redüktörü kullanın.
- Multi Hybrid için kapasite sınıfı ve uygulanabilir redüktör için iç montaj kılavuzuna bakın.

**Bu dış üniteye bağlanabilecek toplam iç ünite kapasite sınıfı:**

| Dış ünite | Toplam iç ünite kapasite sınıfı |
|---|---|
| 2MXM68 | ≤10,2 kW |
| 3MXM40 | ≤7,0 kW |
| 3MXM52 | ≤9,0 kW |
| 3MXM68, 4MXM68 | ≤11,0 kW |
| 4MXM80 | ≤14,5 kW |
| 5MXM90 | ≤15,6 kW |

**BİLGİ**

Yalnızca 1 iç ünitenin bağlanması mümkün DEĞİLDİR. En az 2 iç ünite bağlayın.

| Bağlantı Noktası | Sınıf | Redüktör |
|---|---|---|
| 2MXM68 | | |
| A (Ø9,5 mm) | 15, 20, 25, 35, (42)[a] | — |
| B (Ø12,7 mm) | 15, 20, 25, 35, (42)[a] | 2+4 |
| | 42, 50, 60 | — |
| 3MXM40 | | |
| A (Ø9,5 mm) | 15, 20, 25, 35 | — |
| B + C (Ø12,7 mm) | 15, 20, 25, 35 | 2+4 |
| 3MXM52 | | |
| A (Ø9,5 mm) | 15, 20, 25, 35, (42)[a] | — |
| B + C (Ø12,7 mm) | 15, 20, 25, 35 | 2+4 |
| | 42, 50 | — |
| 3MXM68 | | |
| A (Ø9,5 mm) | 15, 20, 25, 35, (42)[a] | — |
| B + C (Ø12,7 mm) | 15, 20, 25, 35, 42 | 2+4 |
| | 50, 60 | — |
| 4MXM68 | | |
| A + B (Ø9,5 mm) | 15, 20, 25, 35, (42)[a] | — |
| C + D (Ø12,7 mm) | 15, 20, 25, 35, (42)[a] | 2+4 |
| | 42, 50, 60 | — |
| 4MXM80 | | |
| A (Ø9,5 mm) | 15, 20, 25, 35, (42)[a] | — |
| B (Ø12,7 mm) | 15, 20, 25, 35, (42)[a] | 2+4 |
| | 42, 50, 60 | — |
| C + D (Ø15,9 mm) | 15, 20, 25, 35, (42)[a] | 5+6 |
| | 42, 50, 60 | 1+3 |
| | 71 | — |
| 5MXM90 | | |
| A + B (Ø9,5 mm) | 15, 20, 25, 35, (42)[a] | — |
| C (Ø12,7 mm) | 15, 20, 25, 35, (42)[a] | 2+4 |
| | 42, 50, 60 | — |
| D + E (Ø15,9 mm) | 15, 20, 25, 35, (42)[a] | 5+6 |
| | 42, 50, 60 | 1+3 |
| | 71 | — |

[a] Yalnızca FTXM42R, FTXM42A, FTXA42C ile bağlantı durumunda

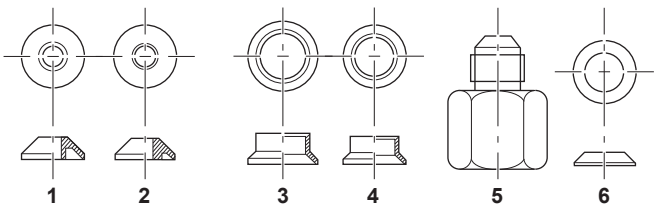


| Redüktör tipi | Bağlantı |
|---|---|
| 1 | Ø15,9 mm → Ø12,7 mm |
| 2 | Ø12,7 mm → Ø9,5 mm |
| 3 | Ø15,9 mm → Ø12,7 mm |
| 4 | Ø12,7 mm → Ø9,5 mm |
| 5 | Ø15,9 mm → Ø9,5 mm |
| 6 | Ø15,9 mm → Ø9,5 mm |

**Bağlantı örnekleri:**

- Ø12,7 mm borunun Ø15,9 mm gaz borusu bağlantı portuna bağlanması

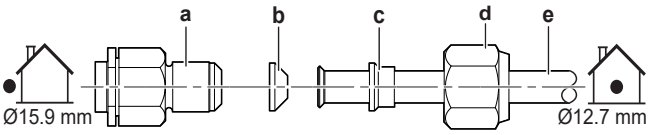


**a** Dış ünite bağlantı portu
**b** Redüktör no. 1
**c** Redüktör no. 3
**d** Ø15,9 mm için havşa somunu
**e** Üniteler arası borular

- Ø9,5 mm borunun Ø15,9 mm gaz borusu bağlantı portuna bağlanması

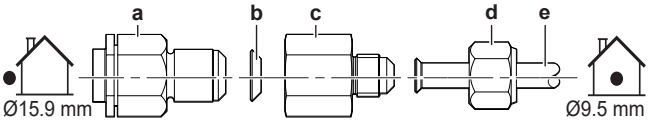


**a** Dış ünite bağlantı portu
**b** Redüktör no. 6
**c** Redüktör no. 5
**d** Ø9,5 mm için havşa somunu
**e** Üniteler arası borular

- Ø9,5 mm borunun Ø12,7 mm gaz borusu bağlantı portuna bağlanması

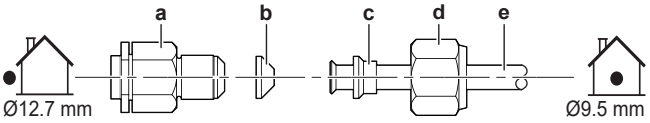


**a** Dış ünite bağlantı portu
**b** Redüktör no. 2
**c** Redüktör no. 4
**d** Ø12,7 mm için havşa somunu
**e** Üniteler arası borular

**DİKKAT**

Gaz kaçağını önlemek için, R32 (FW68DA):

- Ø9,5 mm → Ø15,9 mm için soğutucu yağı Redüktör 6'nın (b) her iki tarafına ve havşanın iç yüzeyine uygulayın.
- Ø12,7mm → Ø15,9 mm veya Ø9,5 mm → Ø12,7 mm için soğutucu yağı Redüktör 1 veya 2'nin (b) her iki tarafına uygulayın.

| Şunun için havşa somunu (mm) | Sıkma torku (N•m) |
|---|---|
| Ø9,5 | 33~39 |
| Ø12,7 | 50~60 |
| Ø15,9 | 62~75 |

**DİKKAT**

Havşalı somunu aşırı sıkarak bağlantı vida dişine zarar vermemek için uygun bir anahtar kullanın. Somunu aşırı SIKMAMAYA dikkat edin, yoksa küçük boru hasar görebilir (yaklaşık 2/3~1× normal tork).

### 5.2.2 Soğutucu borularını dış üniteye bağlamak için

- **Boru uzunluğu.** Saha borularını mümkün olduğunca kısa tutun.
- **Boruların korunması.** Saha borularını fiziksel hasara karşı koruyun.

**UYARI**

Kompresörü çalıştırmadan önce soğutucu akışkan borularını sağlam şekilde bağlayın. Soğutucu akışkan boruları bağlı DEĞİL ise ve kompresör çalışırken durdurma vanası açıksa, hava emilir. Bu da soğutucu akışkan devresinde anormal basınca ve dolayısıyla ekipman hasarlarına ve hatta yaralanmalara yol açar.

**DİKKAT**

- Ana üniteye sabitlenen konik somunu kullanın.
- Gaz kaçağını önlemek için, yalnızca havşanın iç yüzeyine soğutucu yağı uygulayın. R32 için soğutucu yağı kullanın (**Örnek:** FW68DA).
- Bağlantıları tekrar KULLANMAYIN.

1 İç üniteden gelen sıvı soğutucu akışkan bağlantı parçasını dış ünitenin sıvı kesme vanasına bağlayın.

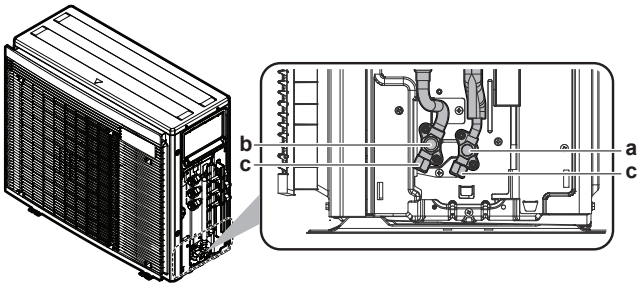


**a** Sıvı stop vanası
**b** Gaz stop vanası
**c** Servis ağzı

2 İç üniteden gelen gaz soğutucu akışkan bağlantı parçasını dış ünitenin gaz stop vanasına bağlayın.

**DİKKAT**

İç ve dış ünite arasındaki soğutucu akışkan borularının bir kanal içerisine yerleştirilmesi veya soğutucu akışkan borularının köpükle sarılması önerilir.

## 5.3 Soğutucu akışkan borularının kontrolü

### 5.3.1 Kaçak kontrolü için

**DİKKAT**

Ünitenin maksimum çalışma basıncını GEÇMEYİN (bkz. “PS High”, ünite etiketi).

**DİKKAT**

HER ZAMAN teknik hırdavat satıcısı tarafından tavsiye edilen bir köpük testi çözeltisi kullanın.

ASLA sabunlu su KULLANMAYIN:

- Sabunlu su, havşa somunları veya stop vanası başlıkları gibi bileşenlerin çatlamasına neden olabilir.
- Sabunlu su, borular soğuduğunda donacak olan nemi emen tuz içerebilir.
- Sabunlu su, havşalı bağlantıların aşınmasına neden olabilecek amonyak içerir (pirinç havşa somunu ile bakır havşa arasında).

1 Sistemi, en az 200 kPa'lık (2 bar) bir gösterge basıncı elde edilinceye kadar nitrojen gazıyla doldurun. Küçük kaçakların tespit edilmesi için 3000 kPa'ya (30 bar) kadar basınçlandırılması önerilir.

2 Kabarcık testi çözeltisini tüm bağlantılara uygulayarak kaçak olup olmadığını kontrol edin.

3 Tüm azot gazını tahliye edin.

### 5.3.2 Vakumla kurutma yapmak için

**TEHLİKE: PATLAMA RİSKİ**

Vakumla kurutma işlemleri tamamlanmadan önce stop vanalarını AÇMAYIN.

1 Manifold üzerindeki basınç −0,1 MPa (−1 bar) olana kadar sistemi vakumlayın.

2 4-5 dakika boyunca olduğu gibi bırakın ve ardından basıncı kontrol edin:

| Eğer basınç… | O zaman… |
|---|---|
| Değişmiyorsa | Sistemde nem yoktur. Bu prosedür tamamlanmıştır. |
| Artıyorsa | Sistemde nem vardır. Bir sonraki adıma geçin. |

3 Sistemi en az 2 saat boyunca −0,1 MPa (−1 bar) manifold basıncına kadar vakumlayın.

4 Pompayı KAPALI konuma getirdikten sonra, basıncı en az 1 saat boyunca kontrol edin.

5 Hedef vakum değerine ULAŞILMAZSA veya vakum 1 saat boyunca KORUNAMAZSA, şu işlemleri uygulayın:

- Kaçak olmadığını tekrar kontrol edin.
- Vakumlu kurutma işlemini tekrarlayın.

**DİKKAT**

Soğutucu borularını bağladıktan ve vakumlu kurutma yaptıktan sonra stop vanalarını açtığınızdan emin olun. Sistemin stop vanaları kapalı olarak çalıştırılması kompresörü bozabilir.

# 6 Soğutucu akışkan doldurma

## 6.1 Soğutucu hakkında

Bu ürün florlu sera gazları içerir. Gazları atmosfere deşarj ETMEYİN.

Soğutucu tipi: R32

Küresel ısınma potansiyel (GWP) değeri: 675

İlgili mevzuat uyarınca düzenli aralıklarla soğutucu kaçaklarının kontrol edilmesi gerekebilir. Daha fazla bilgi için montajcınızla temas kurun.

A2L **UYARI: HAFİF YANICI MADDE**

Bu ünitenin içindeki soğutucu orta derecede tutuşkandır.

**UYARI**

- Ünitenin içindeki soğutucu orta derecede tutuşkandır, ancak normal olarak sızıntı YAPMAZ. Soğutucu odanın içinde kaçak yapar ve ocak, ısıtıcı ya da fırın ateşi ile temas ederse, yangın veya zararlı gaz oluşumuna yol açabilir.
- Tüm alevli ısıtma cihazlarını KAPATIN, odayı havalandırın ve üniteyi satın aldığınız satıcıyla temas kurun.
- Servis elemanı, soğutucunun kaçak yaptığı kısımdaki onarımı yaptığını teyit edinceye kadar üniteyi KULLANMAYIN.

**UYARI**

Cihaz, mekanik hasarı önleyecek şekilde ve sürekli çalışan tutuşma kaynakları (örneğin, açık alevler, çalışan gazlı cihaz veya çalışmakta olan elektrikli ısıtıcı) bulunmayan iyi havalandırılan bir odada saklanmalıdır. Odanın büyüklüğü Genel güvenlik önlemlerinde belirtildiği gibi olmalıdır.

**UYARI**

- Soğutucu çevrimi parçalarını DELMEYİN ya da YAKMAYIN.
- Üretici tarafından önerilenler dışında temizlik malzemeleri veya buz çözme işlemini hızlandırma yöntemleri KULLANMAYIN.
- Sistemin içindeki soğutucunun kokusuz olduğuna dikkat edin.

**UYARI**

Kazaen sızan soğutucuya KESİNLİKLE doğrudan temas etmeyin. Bu, soğuk ısırmasının yol açtığı ciddi yaralara sebep olabilir.

**DİKKAT**

**Florlu sera gazları** ile ilgili olarak yürürlükte olan mevzuat, ünitenin soğutucu akışkan şarjının hem ağırlık hem de $CO_2$ eşdeğeri olarak gösterilmesini gerektirmektedir.

**$CO_2$ eşdeğerinin ton olarak hesaplanması için kullanılacak formül:** Soğutucu akışkanın GWP değeri × toplam soğutucu akışkan şarjı [kg]/1000

Daha fazla bilgi için montörünüzle iletişime geçin.

## 6.2 İlave soğutucu miktarını belirlemek için

| Toplam sıvı borusu uzunluğu ise… | O zaman… |
|---|---|
| ≤30 m | İlave soğutucu akışkan EKLEMEYİN. |
| >30 m | R=(sıvı borularının toplam uzunluğu (m)–30 m)×0,020<br>R=İlave şarj miktarı (kg) (0,1 kg biriminde yuvarlanır) |

**BİLGİ**

Boru uzunluğu sıvı borularının tek yönlü uzunluğunu ifade eder.

**BİLGİ**

Dış ünite **3MXM40** veya **3MXM52** ile **CVXM-A** ve/veya **FVXM-A** iç ünitelerin kombinasyonu halinde ilave soğutucu şarjına izin VERİLMEZ. Toplam boru uzunluğu ≤30 m OLMALIDIR.

CVXM-A9, FVXM-A9'da bu sınırlama yoktur

| Maksimum izin verilen soğutucu şarj miktarı | |
|---|---|
| 3MXM40, 3MXM52 | 2,2 kg |
| 3MXM68, 2MXM68 | 2,4 kg |
| 4MXM68 | 2,6 kg |
| 4MXM80 | 3,2 kg |
| 5MXM90 | 3,3 kg |

## 6.3 Tamamen yenileme miktarını belirlemek için

**BİLGİ**

Tamamen yenilenmesi gerekiyorsa, toplam soğutucu akışkan şarjı: fabrika soğutucu akışkan şarjı (ünitenin bilgi etiketine bakın) + belirlenen ilave miktar.

## 6.4 İlave soğutucu şarj etmek için

**UYARI**

- Soğutucu olarak yalnızca R32 kullanın. Diğer maddeler patlamalara ve kazalara neden olabilir.
- R32 florlu sera gazları içerir. Küresel ısınma potansiyeli (GWP) değeri 675'tir. Bu gazların atmosfere salınımına KESİNLİKLE izin vermeyin.
- Soğutucu akışkan doldururken, DAİMA koruyucu eldiven ve koruyucu gözlük takın.

**Önkoşul:** Soğutucu şarjı yapmadan önce, soğutucu borularının bağlandığından ve kontrol edildiğinden (kaçak testi ve vakumla kurutma) emin olun.

1. Soğutucu akışkan tüpünü servis portuna bağlayın.
2. İlave soğutucu miktarını şarj edin.
3. Gaz stop vanasını açın.

## 6.5 Florlu sera gazları etiketini yapıştırmak için

1. Etiketi aşağıdaki gibi doldurun:

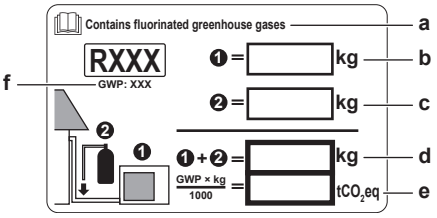


- **a** Çok dilli bir florlu sera gazı etiketi ünite ile birlikte verilirse (bkz. aksesuarlar), ilgili dili soyup çıkarın ve **a**'nın üstüne yapıştırın.
- **b** Fabrika soğutucu şarjı: ünite isim plakasına bakın
- **c** Şarj edilen ilave soğutucu miktarı
- **d** Toplam soğutucu akışkan miktarı
- **e** Toplam soğutucu şarjının **florlu sera gazı miktarı**, ton $CO_2$ eşdeğeri olarak ifade edilir.
- **f** GWP = Küresel Isınma Potansiyeli

**DİKKAT**

**Florlu sera gazları** hakkındaki geçerli mevzuat, ünitenin soğutucu şarjının hem ağırlık hem de $CO_2$ eşdeğeri olarak belirtilmesini gerektirir.

**$CO_2$ eşdeğeri ton miktarını hesaplamak için formül:** Soğutucunun GWP değeri × toplam soğutucu şarjı [kg olarak]/1000

Soğutucu şarj etiketinde belirtilen GWP değerini kullanın.

2. Etiketi dış ünitenin içine, gaz ve sıvı stop vanalarının yakınına yapıştırın.

## 6.6 Şarj ettikten sonra soğutucu kaçaklarını kontrol etmek için

**BİLGİ**

YALNIZCA CVXM-A9, FVXM-A9 iç üniteleriyle kombinasyon içindir.

Sahada yapılan tüm soğutucu bağlantılarında sızdırmazlık kontrolü yapılmalıdır.

Maksimum çalışma basıncının (ünite isim plakası üzerindeki "PS High" değerine bakın) en az 0,25 katı basınçta, yılda 5 gram soğutucu hassasiyetine veya daha iyisine sahip bir test yöntemi ile kaçak tespit edilmemelidir.

Kaçak tespit edilmesi durumunda, soğutucuyu geri kazanın ve bağlantıları onarın.

Sonra:

- kaçak testlerini gerçekleştirin bkz. "5.3.1 Kaçak kontrolü için" [▶ 17].
- soğutucu şarj edin.
- şarj ettikten sonra soğutucu kaçak kontrolü yapın (yukarıya bakın).

# 7 Elektrikli bileşenler

**TEHLİKE: ELEKTRİK ÇARPMASI SONUCU ÖLÜM RİSKİ**

**UYARI**

- Tüm kablolar mutlaka yetkili bir elektrik teknisyeni tarafından BAĞLANMALI ve ilgili ulusal elektrik tesisatı mevzuatına uygun OLMALIDIR.
- Elektrik bağlantılarını sabit kablolara yapın.
- Sahada temin edilen tüm bileşenler ve tüm elektrik yapıları mutlaka ilgili mevzuata uygun OLMALIDIR.

**UYARI**

Güç besleme kabloları için HER ZAMAN çok damarlı kablo kullanın.

**UYARI**

Aşırı gerilim kategorisi III altında tam ayırma sağlayan, temas noktası boşlukları arasında en az 3 mm olan tüm kutuplardan bağlantı kesen tipte bir kesici kullanın.

**UYARI**

Besleme kablosu zarar görürse tehlikeye meydan vermemek için imalatçı, onun servis temsilcisi veya benzer kalifiye bir personel tarafından DEĞİŞTİRİLMELİDİR.

**UYARI**

Güç beslemesini iç üniteye BAĞLAMAYIN. Aksi takdirde, elektrik çarpabilir veya yangın çıkabilir.

**UYARI**

- Yerel olarak satın alınan elektrik parçalarını ürünün içerisinde KULLANMAYIN.
- Drenaj pompası vb. için güç beslemesini terminal bloğundan dallanma YAPMAYIN. Aksi takdirde, elektrik çarpabilir veya yangın çıkabilir.

**UYARI**

Bu borular çok sıcak olacağından ara bağlantı kablolarını ısı yalıtımsız bakır borulardan uzak tutun.

**TEHLİKE: ELEKTRİK ÇARPMASI SONUCU ÖLÜM RİSKİ**

Tüm elektrikli parçalar (termistörler dahil) güç kaynağı tarafından beslenir. Bunlara çıplak elle DOKUNMAYIN.

**TEHLİKE: ELEKTRİK ÇARPMASI SONUCU ÖLÜM RİSKİ**

Servis işlemine başlamadan önce, güç beslemesini 10 dakikadan daha uzun bir süre kesin ve ana devre kapasitörlerinin veya elektrikli bileşenlerin terminalleri arasındaki gerilimi ölçün. Elektrikli bileşenlere dokunulabilmesi için, gerilimin MUTLAKA 50 V DC değerinin altında olması gerekir. Terminallerin konumları için kablo şemasına bakın.

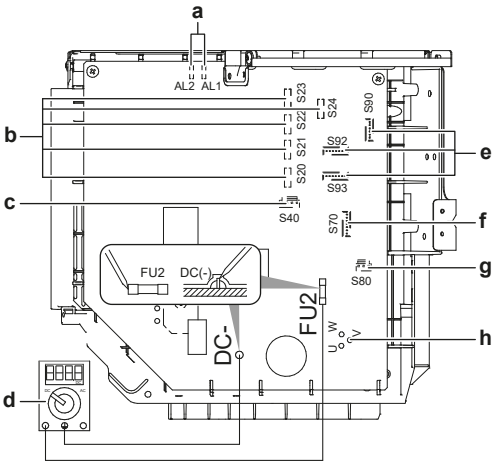


- **a** AL1, AL2 - solenoid vana bağlantı kablosu konektörü*
- **b** S20~24 - elektronik genleşme vanası bobini bağlantı kablosu konektörü (oda A, B, C, D, E)*
- **c** S40 – termal aşırı yük rölesi bağlantı teli ve yüksek basınç anahtar konektörü*
- **d** Multimetre (DC voltaj aralığı)
- **e** S90~93 – termistör bağlantı teli konektörü
- **f** S70 - fan motoru bağlantı teli konektörü
- **g** S80 - 4 yollu vana bağlantı kablosu konektörü
- **h** Kompresör bağlantı kablosu konektörü

*Modele bağlı olarak değişebilir.

## 7.1 Standart kablo elemanlarının spesifikasyonları

**DİKKAT**

Tek parça (tek damarlı) teller kullanmanızı öneririz. Örgülü tellerin kullanılması durumunda, uç kelepçesinde doğrudan kullanım için veya yuvarlak sıkıştırma stilindeki terminale yerleştirme için iletkenin ucunu sağlamlaştırmak amacıyla örgüleri hafifçe bükün. Ayrıntılar montajcı referans kılavuzundaki "Elektrik kablo bağlantıları yapılırken ana esaslar" bölümünde açıklanmaktadır.

| Bileşen | | |
|---|---|---|
| Güç besleme kablosu | Voltaj | 220~240 V |
| | Güncel | Aşağıdaki tabloya bakın (**A**) |
| | Faz | 1~ |
| | Frekans | 50 Hz |
| | Kablo boyutu | Ulusal kablo tesisat yönetmeliklerine uygun OLMALIDIR.<br>3 damarlı kablo<br>Kablo boyutu akıma bağlıdır, ancak 2,5 mm²'den az olamaz. |

| Bileşen | | |
|---|---|---|
| Ara bağlantı kablosu (iç↔dış) | Voltaj | 220~240 V |
| | Kablo boyutu | Sadece çift yalıtım sunan ve geçerli voltaja uygun olan uyumlu kablo kullanın.<br>4 damarlı kablo<br>Minimum 1,5 mm² |
| Önerilen devre kesici | | Aşağıdaki tabloya bakın (**B**) |
| Toprak kaçağı devre kesici / artık akım devre kesici | | Ulusal kablo tesisat yönetmeliklerine uygun OLMALIDIR |

| Model | A | B |
|---|---|---|
| 3MXM40 | 16,0 A | 16 A |
| 2MXM68 | 19,8 A | 20 A |
| 3MXM52 | 16,3 A | |
| 3MXM68 | 19,8 A | |
| 4MXM68 | 19,8 A | |
| 4MXM80 | 20,4 A | 25 A |
| 5MXM90 | 25,9 A | 32 A |

Elektrik ekipmanları, her bir fazda >16 A ve ≤75 A giriş akımı ile kamuya açık düşük akımlı sistemlere bağlanan cihaz tarafından üretilen harmonik akımlar için sınırları tespit eden Avrupa/Uluslararası Teknik Standardı EN/IEC 61000-3-12 ile uyumlu olmalıdır.

## 7.2 Elektrik kablolarını dış üniteye bağlamak için

1 Anahtar kutusu kapağını çıkarın (1 vida).

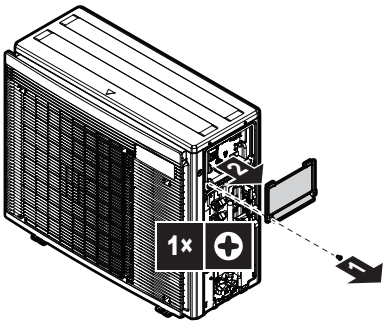


2 Kabloları iç ve dış üniteler arasına terminal numaraları eşleşecek şekilde bağlayın. Borulama ve kablolama sembollerini eşleştirdiğinizden emin olun.

3 Doğru odaya doğru kabloyu bağladığınızdan emin olun.

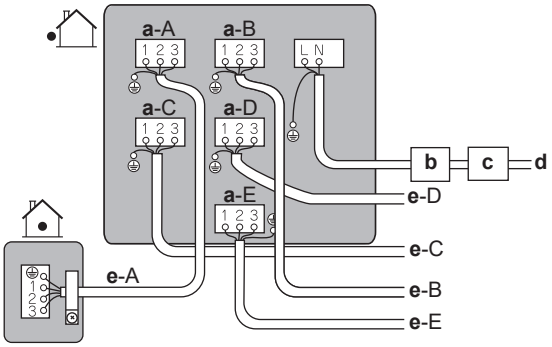


- **a** Oda terminali (A, B, C, D, E)*
- **b** Devre kesici
- **c** Artık akım cihazı
- **d** Güç besleme kablosu
- **e** Oda için ara bağlantı kablosu (A, B, C, D, E)*

*Modele bağlı olarak değişebilir.

4 Yıldız tornavida kullanarak terminal vidalarını sağlam şekilde sıkın.

5 Kabloları hafifçe çekerek çıkmadıklarını kontrol edin.

6 Kablo sonlandırmalarda dış stresten kaçınmak için kablo tutucuyu sıkıca sabitleyin.

7 Kabloları koruma plakasının altındaki kesilmiş açıklıktan geçirin.

8 Elektrik kablolarının gaz borularına temas etmediğinden emin olun.

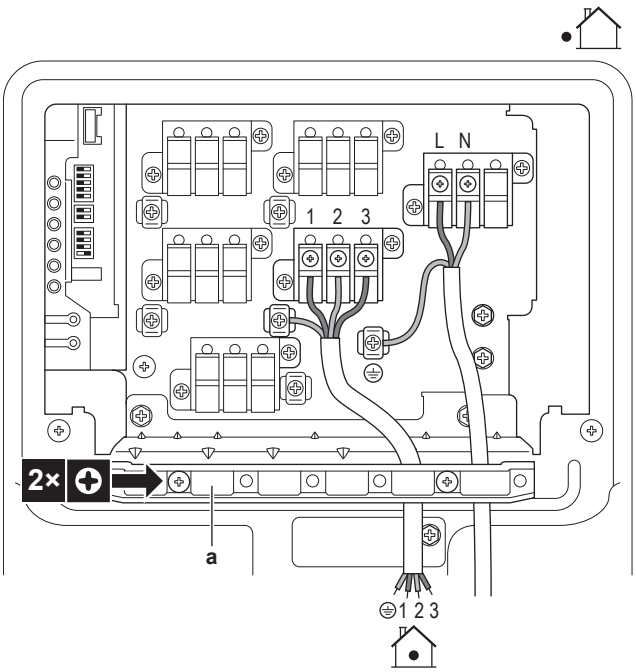


a Kablo tutucu

9 Anahtar kutusu kapağını ve servis kapağını geri takın.

# 8 Dış ünitenin montajının tamamlanması

## 8.1 Dış ünite montajını tamamlamak için

**TEHLİKE: ELEKTRİK ÇARPMASI SONUCU ÖLÜM RİSKİ**

- Sistemin düzgün topraklandığından emin olun.
- Bakım yapmadan önce güç kaynağını KAPATIN.
- Güç kaynağını açmadan önce anahtar kutusu kapağını takın.

1 Soğutucu akışkan borularını ve kabloları aşağıda gösterildiği şekilde yalıtın ve sabitleyin:

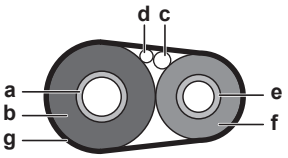


a Gaz borusu
b Gaz borusu yalıtımı
c Ara bağlantı kablosu
d Saha kabloları (uygulanabilir ise)
e Sıvı borusu
f Sıvı borusu yalıtımı
g Son işlem bandı

2 Servis kapağını takın.

# 9 Yapılandırma

## 9.1 Bekleme sırasında elektrik tasarrufu işlevi hakkında

Bekleme sırasında elektrik tasarrufu işlevi:

- dış üniteye gelen güç beslemesini KAPALI yapar ve
- iç ünitedeki bekleme sırasında elektrik tasarrufu modunu AÇIK konuma getirir.

Bekleme sırasında elektrik tasarrufu işlevi aşağıdaki iç ünitelerle çalışır:

| | |
|---|---|
| 3MXM40, 3MXM52 | FTXM, FTXP, FTXJ, FVXM, CTXA, CTXM, CVXM |

Başka bir iç ünite kullanılıyorsa, bekleme sırasında elektrik tasarrufuna yönelik konektör takılı OLMALIDIR.

Bekleme sırasında elektrik tasarrufu işlevi, ürün teslim edilmeden önce OFF konuma getirilir.

### 9.1.1 Bekleme sırasında elektrik tasarrufu işlevini AÇMAK için

**Önkoşul:** Ana güç beslemesi KAPATILMALIDIR.

1 Servis kapağını çıkartın.

2 Seçici bekleme sırasında elektrik tasarrufu konnektörünü ayırın.

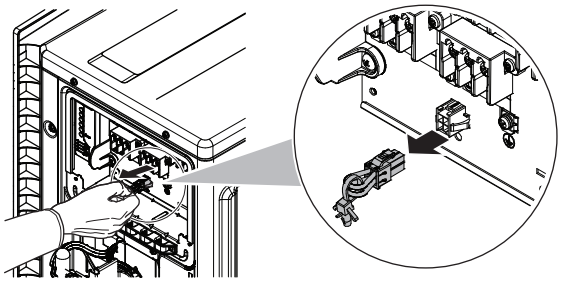

3 Ana güç beslemesini AÇIK konuma getirin.

## 9.2 Öncelikli oda fonksiyonu hakkında

**BİLGİ**

- Öncelikli oda fonksiyonu, ünitenin montajı sırasında başlangıç ayarlarının yapılmasını gerektirir. Müşteriye, bu fonksiyonu hangi odalarda kullanmayı planladığını sorun ve kurulum sırasında gerekli ayarları yapın.
- Öncelikli oda ayarı sadece klima iç üniteleri için geçerlidir ve sadece bir oda ayarlanabilir.

Öncelikli oda ayarının uygulandığı iç ünite aşağıdaki durumlarda önceliğe sahip olur:

- **İşletim modu önceliği:** Öncelikli oda fonksiyonu bir iç ünite üzerinde ayarlanmışsa, diğer tüm iç üniteler bekleme moduna girer.
- **Yüksek güç işletimi sırasında öncelik:** Öncelikli oda fonksiyonunun ayarlandığı iç ünite yüksek güçle çalışıyorsa, diğer iç üniteler düşük yeteneklerle çalışacaktır.
- **Sessiz işletim önceliği:** Öncelikli oda fonksiyonunu ayarlanan iç ünite sessiz işletime ayarlanırsa, dış ünite de sessiz çalışacaktır.

Müşteriye, bu fonksiyonu hangi odalarda kullanmayı planladığını sorun ve kurulum sırasında gerekli ayarları yapın. Misafir odalarında ayarlanması kullanışlıdır.

### 9.2.1 Öncelikli oda fonksiyonunu ayarlamak için

1 Servis PCB'sindeki anahtar kapağını çıkarın.

2 Öncelikli oda işlevini etkinleştirmek istediğiniz iç ünite için anahtarı (SW4) AÇIK konumuna getirin.

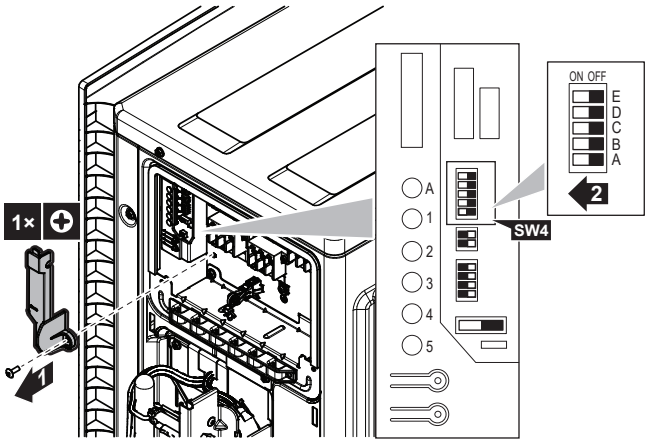


3 Gücü sıfırlayın.

## 9.3 Gece sessiz modu hakkında

Gece sessiz modu fonksiyonu dış ünitenin gece daha sessiz çalışmasını sağlar. Bu, ünitenin soğutma kapasitesini azaltacaktır. Gece sessiz modunu müşteriye izah edin ve müşterinin bu modu kullanmak isteyip istemediğini teyit edin.

### 9.3.1 Gece sessiz modunu AÇMAK için

1 Servis PCB'sindeki anahtar kapağını çıkarın.

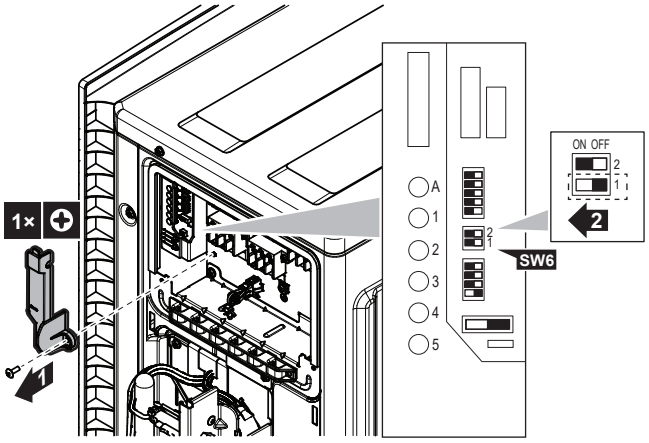


2 Gece sessiz modu anahtarını (SW6-1) AÇIK olarak ayarlayın.

## 9.4 Isıtma modu kilidi hakkında

Isıtma modu kilidi üniteyi ısıtma işletimine sınırlandırır.

### 9.4.1 Isıtma modu kilidini AÇMAK için

1 Servis PCB'sindeki anahtar kapağını çıkarın.

2 Isıtma modu kilit anahtarını (SW5-1) AÇIK olarak ayarlayın.

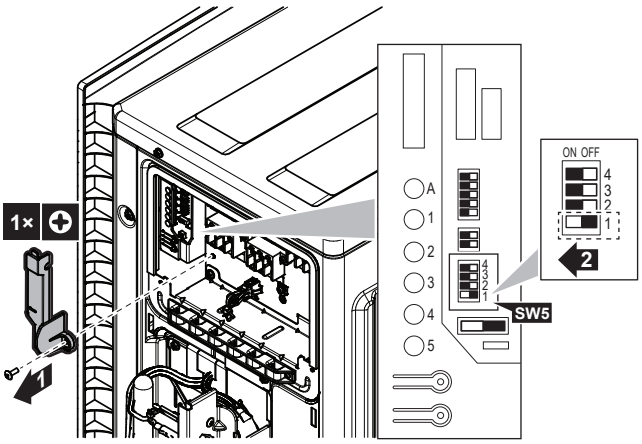


## 9.5 Soğutma modu kilidi hakkında

Soğutma modu kilidi üniteyi soğutma işletimine sınırlandırır. Zorunlu işletim, soğutma modunda mümkün kalır.

Konektör gövdesi ve pimler için özellikler: ST products, gövde VHR-5N, pim SVH-21T-1,1

Soğutma modu kilidi Multi için Hibrit ile birlikte kullanıldığında, bu üniteler ısı pompası tarafından ÇALIŞMAZ.

### 9.5.1 Soğutma modu kilidini AÇMAK için

1 S15 konektörünün 3 ve 5'inci bacaklarını kısa devre yapın.

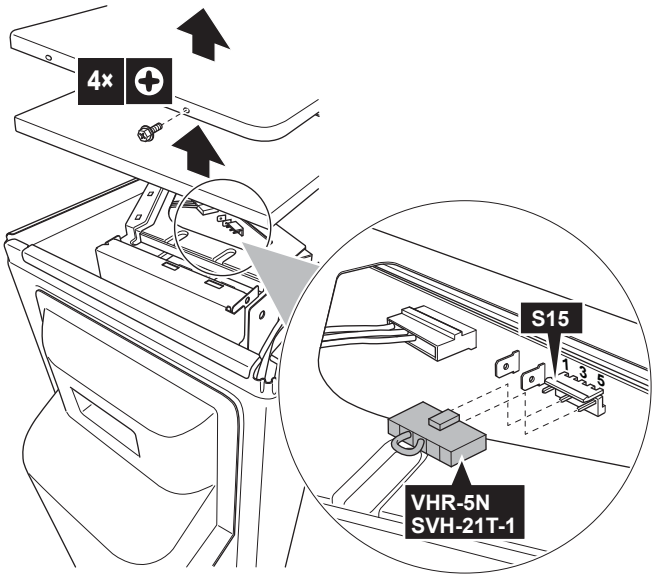


# 10 İşletmeye alma

**DİKKAT**

**Genel devreye alma kontrol listesi.** Bu bölümdeki devreye alma talimatlarının yanında, Daikin Business Portal (kimlik doğrulama gerekir) içinde genel bir devreye alma kontrol listesi de bulunur.

Genel devreye alma kontrol listesi bu bölümdeki talimatların tamamlayıcısıdır ve devreye alma ve kullanıcıya devretme sırasında bir kılavuz ve rapor şablonu olarak kullanılabilir.

**DİKKAT**

Üniteyi DAİMA termistörler ve/veya basınç sensörleri/ anahtarları ile çalıştırın. AKSİ TAKDİRDE, kompresör yanabilir.

## 10.1 İşletmeye alma öncesi kontrol listesi

1 Ünitenin montajından sonra, aşağıda listelenen öğeleri kontrol edin.

2 Üniteyi kapatın.

3 Üniteye enerji verin.

| | |
|---|---|
| ☐ | **İç ünite** doğru şekilde monte edilmelidir. |
| ☐ | **Dış ünite** doğru şekilde monte edilmelidir. |
| ☐ | Sistem düzgün şekilde **topraklanmalı** ve toprak terminalleri sıkılmalıdır. |
| ☐ | **Güç besleme gerilimi**, ünite tanıtma etiketi üzerindeki gerilime uymalıdır. |
| ☐ | Anahtar kutusunda KESİNLİKLE **gevşek bağlantı** veya hasarlı elektrik bileşeni bulunmamalıdır. |
| ☐ | İç ve dış ünitelerin içerisinde KESİNLİKLE **hasarlı bileşen** veya **sıkışmış borular** bulunmamalıdır. |
| ☐ | KESİNLİKLE **soğutucu akışkan kaçağı** bulunmamalıdır. |
| ☐ | **Soğutucu akışkan boruları** (gaz ve sıvı) termal olarak yalıtılmalıdır. |
| ☐ | Doğru boyutta borular döşenmeli ve **borular** doğru şekilde yalıtılmalıdır. |
| ☐ | Dış ünitedeki **durdurma vanaları** (gaz ve sıvı) tamamen açık olmalıdır. |
| ☐ | **Drenaj**<br>Drenaj akışının rahat olduğundan emin olun.<br>**Olası sonuç:** Yoğuşma suyu damlayabilir. |
| ☐ | İç ünite **kullanıcı arabiriminin** sinyallerini alır. |
| ☐ | Belirtilen kablolar **ara bağlantı kablosu** olarak kullanılır. |
| ☐ | **Sigortalar, devre kesiciler** veya yerel olarak takılan koruma cihazları bu kılavuza uygun olmalıdır ve baypas EDİLMEMELİDİR. |
| ☐ | Kablo ve borulardaki işaretlerin (oda A~E) herbir iç ünite için uygun olup olmadığını kontrol edin. |
| ☐ | Öncelikli oda ayarının 2 veya daha fazla oda için ayarlanıp ayarlanmadığını kontrol edin. Multi için DHW jeneratörün veya Multi için Hibritin öncelikli oda olarak seçilmeyeceğini unutmayın. |

## 10.2 Devreye alma sırasında kontrol listesi

| | |
|---|---|
| ☐ | Bir **kablo** kontrolü gerçekleştirmek için. |
| ☐ | **Hava tahliyesi** gerçekleştirmek için. |
| ☐ | Bir **test işletmesi** gerçekleştirmek için. |

## 10.3 Deneme çalıştırması ve testler

Multi için Hibrit'de bu işlevi kullanmadan önce bazı önlemler gereklidir. Daha fazla bilgi için, iç montaj kılavuzuna ve/veya iç montör başvuru kılavuzuna bakın.

| | |
|---|---|
| ☐ | Test çalıştırmasını başlatmadan önce **güvenlik kesicisinin** primer tarafındaki gerilimi ölçün. |
| ☐ | **Boru ve kablolama işleri** uyuşuyor. |
| ☐ | Dış ünitedeki **durdurma vanaları** (gaz ve sıvı) tamamen açık olmalıdır. |

Çoklu sistemin başlatılması iç ünite sayısına ve kullanılan opsiyonlara bağlı olarak birkaç dakika sürebilir.

### 10.3.1 Kablo bağlantısı hata kontrolü hakkında

Kablolama hatası kontrol fonksiyonu, kablolama hatalarını kontrol edecek ve otomatik olarak düzeltecektir. Bu, yeraltı kabloları gibi doğrudan kontrol EDİLEMEYEN kabloları kontrol etmek için kullanışlıdır.

Bu işlev, emniyet şalterini etkinleştirdikten sonra 3 dakika içinde veya dış hava sıcaklığı ≤5°C olduğunda kullanılamaz.

#### Bir kablo hatası kontrolü gerçekleştirmek için

**BİLGİ**

- Elektrik tesisatı ile boruların doğru bağlandığından emin değilseniz yalnızca kablo hata kontrol yapmalısınız.
- Kablo hata kontrolü yaparsanız multi iç ünite hibridi ısı pompasını 72 saat boyunca çalıştırmaz. Bu süre zarfında kombi hibrid çalışmasını üstlenir.

1 Servis PCB anahtar kapağını çıkarın.

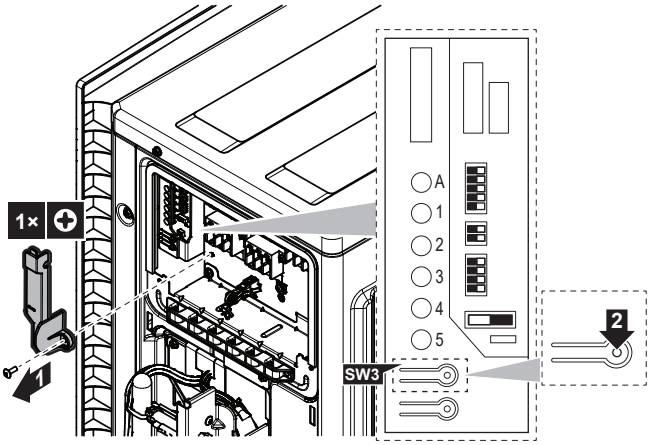


2 Dış ünite servis PCB üzerindeki kablo bağlantısı hata kontrol anahtarına (SW3) kısa süreli basın.

**Sonuç:** Servis monitörü LED'leri düzeltmenin mümkün olup olmadığını gösterir. LED göstergesinin nasıl okunacağının ayrıntıları için servis kılavuzuna bakın.

**Sonuç:** Kablolama hataları 15-20 dakika sonra düzeltilecektir. Otomatik düzeltme mümkün olmazsa, iç ünite kabloları ile borularını olağan tarzda kontrol edin.

**BİLGİ**

- Görüntülenen LED sayısı oda sayısına bağlıdır.
- Dış sıcaklık ≤5°C ise kablolama hatası kontrol işlevi ÇALIŞMAZ.
- Kablo bağlantısı hata kontrol işlemi tamamlandıktan sonra, LED göstergesi normal işletim başlayana kadar devam edecektir.
- Ürün teşhis prosedürlerini takip edin. Ürün hata teşhisi hakkında ayrıntılı bilgi için servis kılavuzuna bakın.

**LED'lerin durumu:**

- Tüm LED'ler yanıp sönüyor: otomatik düzeltme mümkün DEĞİL.
- LED'ler dönüşümlü olarak yanıp sönüyor: otomatik düzeltme tamamlandı.
- Bir veya daha fazla LED sürekli yanıyor: anormal durdurma (sağ taraftaki plakanın arkasındaki teşhis prosedürünü izleyin ve servis kılavuzuna bakın).

### 10.3.2 Bir test çalıştırması gerçekleştirmek için

**BİLGİ**

İşletmeye alma sırasında ünite bir hatayla karşılaşırsa, ayrıntılı sorun giderme yönergeleri için servis kılavuzuna bakın.

**Önkoşul:** Güç beslemesi belirtilen aralıkta OLMALIDIR.

**Önkoşul:** Test çalıştırma işletimi soğutma veya ısıtma modunda yapılabilir.

**Önkoşul:** Test çalıştırması, tüm fonksiyonların ve parçaların düzgün çalıştığından emin olmak için iç ünitenin kullanım kılavuzuna uygun olarak yapılmalıdır.

1. Soğutma modunda, programlanabilir en düşük sıcaklığı seçin. Isıtma modunda, programlanabilir en yüksek sıcaklığı seçin.
2. Üniteyi yaklaşık 20 dakika çalıştırdıktan sonra iç ünite giriş ve çıkışındaki sıcaklığı ölçün. Aradaki fark 8°C'den (soğutma) veya 20°C'den (ısıtma) fazla olmalıdır.
3. Önce her ünitenin çalışmasını ayrı ayrı kontrol edin, ardından tüm iç ünitelerin eşzamanlı çalışmasını kontrol edin. Isıtma ve soğutma işletimlerinin her ikisini de kontrol edin.
4. Test çalıştırması tamamlandığında, sıcaklığı normal bir seviyeye ayarlayın. Soğutma modunda: 26~28°C, ısıtma modunda: 20~24°C.

**BİLGİ**

- Gerekirse test çalışması devre dışı bırakılabilir.
- Ünite KAPALI duruma getirildikten sonra, 3 dakika boyunca tekrar başlatılamaz.
- Test çalıştırması, emniyet şalterini açtıktan hemen sonra ısıtma modunda başlatıldığında, bazı durumlarda üniteyi korumak için yaklaşık 15 dakika boyunca hava çıkışı olmaz.
- Test çalıştırması sırasında sadece klimayı çalıştırın. Multi için Hibriti veya DHW jeneratörünü test çalıştırması sırasında KULLANMAYIN.
- Soğutma işletimi sırasında gaz stop vanası veya başka parçaların üzerinde don oluşabilir. Bu durum normaldir.

**BİLGİ**

- Ünite KAPALI olsa bile elektrik tüketir.
- Elektrik kesintisinden sonra güç tekrar açıldığında, daha önce seçilmiş olan moda geri dönülür.

## 10.4 Dış ünitenin çalıştırılması

Sistemin yapılandırılması ve devreye alınması için iç ünite montaj kılavuzuna bakın.

# 11 Bakım ve servis

**DİKKAT**

**Önerilen bakım/muayene kontrol listesi.** Bu bölümdeki bakım talimatlarının yanında, Daikin Business Portal'da genel bir bakım/muayene kontrol listesi de mevcuttur (kimlik doğrulama gereklidir).

Genel bakım/muayene kontrol listesi bu bölümdeki talimatları tamamlayıcıdır ve bakım sırasında kılavuz ve raporlama şablonu olarak kullanılabilir.

Ürünün ömrü 10 yıldır.

Tüm yetkili servis istasyonlarına ve yedek parça malzemelerinin temin edileceği yerlere ilişkin güncel iletişim bilgileri internet sitemizde yer almaktadır.

Tüm yetkili servis istasyonu bilgilerimiz, Bakanlık tarafından oluşturulan Servis Bilgi Sisteminde yer almaktadır.

**DİKKAT**

Bakım yetkili montajcı veya servis personeli tarafından YAPILMALIDIR.

En az yılda bir kez bakım yapılmasını öneririz. Ancak, yürürlükteki mevzuat daha kısa bakım aralıkları gerektirebilir.

**DİKKAT**

**Florlu sera gazları** ile ilgili olarak yürürlükte olan mevzuat, ünitenin soğutucu akışkan şarjının hem ağırlık hem de $CO_2$ eşdeğeri olarak gösterilmesini gerektirmektedir.

**$CO_2$ eşdeğerinin ton olarak hesaplanması için kullanılacak formül:** Soğutucu akışkanın GWP değeri × toplam soğutucu akışkan şarjı [kg] / 1000

# 12 Bertaraf

**DİKKAT**

Sistemi kendi kendinize demonte etmeye ÇALIŞMAYIN: sistemin demonte edilmesi ve soğutucu, yağ ve diğer parçalarla ilgili işlemler ilgili mevzuata uygun olarak GERÇEKLEŞTİRİLMELİDİR. Üniteler yeniden kullanım, geri dönüştürme ve kazanım için özel bir işleme tesisinde İŞLENMELİDİR.

**BİLGİ**

Çevreyi korumak için ünitenin yerini değiştireceğinizde veya üniteyi demonte edeceğinizde bir otomatik atık boşaltma işlemi gerçekleştirin. Atık boşaltma prosedürü için servis kılavuzuna veya montör başvuru kılavuzuna başvurun.

# 13 Teknik veriler

- En son teknik verilerin bir **alt kümesine** bölgesel Daikin web sitesinden (genel erişime açık) ulaşılabilir.
- En son teknik verilerin tam kümesine Daikin Business Portal üzerinden ulaşılabilir (kimlik denetimi gerekir).

## 13.1 Kablo şeması

**Kablo şeması üniteyle birlikte verilir, dış ünitenin iç kısmında (üst plakanın alt tarafında) bulunur.**

### 13.1.1 Birleşik kablo şeması açıklayıcı bilgiler

Uygulanan parçalar ve numaralandırma için ünitenin üzerindeki kablo bağlantı şemasına bakın. Parça numaralandırma, her bir parça için artan düzende Arap rakamları ile ve aşağıdaki genel bakışta parça kodunda "*" ile gösterilir.

| Sembol | Anlamı | Sembol | Anlamı |
|---|---|---|---|
| | Devre kesici | | Koruyucu topraklama |
| | Bağlantı | | Koruyucu topraklama (vidası) |
| | Konektör | Ⓐ, | Doğrultucu |
| | Toprak | | Röle konektörü |
| | Saha kabloları | | Kısa devre konektörü |
| | Sigorta | | Terminal |
| INDOOR | İç ünite | | Terminal şeridi |
| OUTDOOR | Dış ünite | ○ ● | Kablo kelepçesi |
| | Artık akım cihazı | | |

| Sembol | Renk | Sembol | Renk |
|---|---|---|---|
| BLK | Siyah | ORG | Turuncu |
| BLU | Mavi | PNK | Pembe |
| BRN | Kahverengi | PRP, PPL | Mor |
| GRN | Yeşil | RED | Kırmızı |
| GRY | Gri | WHT | Beyaz |
| SKY BLU | Gök mavisi | YLW | Sarı |

| Sembol | Anlamı |
|---|---|
| A*P | Baskı devre kartı |
| BS* | Basma buton AÇMA/KAPAMA, işletim anahtarı |
| BZ, H*O | İkaz sesi |
| C* | Kapasitör |
| AC*, CN*, E*, HA*, HE*, HL*, HN*, HR*, MR*_A, MR*_B, S*, U, V, W, X*A, K*R_*, NE | Bağlantı, konektör |
| D*, V*D | Diyot |
| DB* | Diyot köprüsü |
| DS* | DIP anahtarı |
| E*H | Isıtıcı |
| FU*, F*U, (özellikleri için, ünitenizin içindeki PCB'ye bakın.) | Sigorta |
| FG* | Konektör (gövde topraklaması) |
| H* | Kablo demeti |
| H*P, LED*, V*L | Pilot lamba, ışık yayan diyot |
| HAP | Işık yayan diyot (servis monitörü yeşil) |
| HIGH VOLTAGE | Yüksek gerilim |
| IES | Akıllı göz sensörü |
| IPM* | Akıllı güç modülü |

| Sembol | Anlamı |
|---|---|
| K*R, KCR, KFR, KHuR, K*M | Manyetik röle |
| L | Canlı |
| L* | Bobin |
| L*R | Reaktör |
| M* | Kademe motoru |
| M*C | Kompresör motoru |
| M*F | Fan motoru |
| M*P | Drenaj pompası motoru |
| M*S | Yön değiştirme motoru |
| MR*, MRCW*, MRM*, MRN* | Manyetik röle |
| N | Nötr |
| n=*, N=* | Ferrit çekirdekten geçiş sayısı |
| PAM | darbe genlik modülasyonu |
| PCB* | Baskı devre kartı |
| PM* | Güç modülü |
| PS | Anahtarlamalı güç besleme |
| PTC* | PTC termistör |
| Q* | Geçit kapısı izole edilmiş çift kutuplu transistor (IGBT) |
| Q*C | Devre kesici |
| Q*DI, KLM | Toprak kaçağı devre kesicisi |
| Q*L | Aşırı yük koruyucu |
| Q*M | Termal anahtar |
| Q*R | Artık akım cihazı |
| R* | Direnç |
| R*T | Termistör |
| RC | Alıcı |
| S*C | Sınır anahtarı |
| S*L | Şamandıralı anahtar |
| S*NG | Soğutucu kaçak detektörü |
| S*NPH | Basınç sensörü (yüksek) |
| S*NPL | Basınç sensörü (alçak) |
| S*PH, HPS* | Basınç anahtarı (yüksek) |
| S*PL | Basınç anahtarı (alçak) |
| S*T | Termostat |
| S*RH | Nem sensörü |
| S*W, SW* | İşletim anahtarı |
| SA*, F1S | Dalgalanma siperi |
| SR*, WLU | Sinyal alıcı |
| SS* | Seçim anahtarı |
| SHEET METAL | Terminal şeridi sabitleme plakası |
| T*R | Trafo |
| TC, TRC | Verici |
| V*, R*V | Varistör |
| V*R | Diyot köprüsü, İzoleli çift kutuplu transistör (IGBT) güç modülü |
| WRC | Kablosuz uzaktan kumanda |
| X* | Terminal |
| X*M | Terminal şeridi (blok) |
| Y*E | Elektronik genleşme vanası bobini |
| Y*R, Y*S | Tersleyici solenoid vana bobini |
| Z*C | Ferrit çekirdek |
| ZF, Z*F | Gürültü filtresi |

## 13.2 Boru şeması: Dış ünite

Bileşen PED kategori sınıflandırması:

- Yüksek basınç anahtarları: kategori IV
- Kompresör: kategori II
- Akümülatör: 4MXM80, 5MXM90 kategori II, diğer modeller kategori I
- Diğer bileşenler: PED madde 4, paragraf 3'e bakın

**2MXM68**

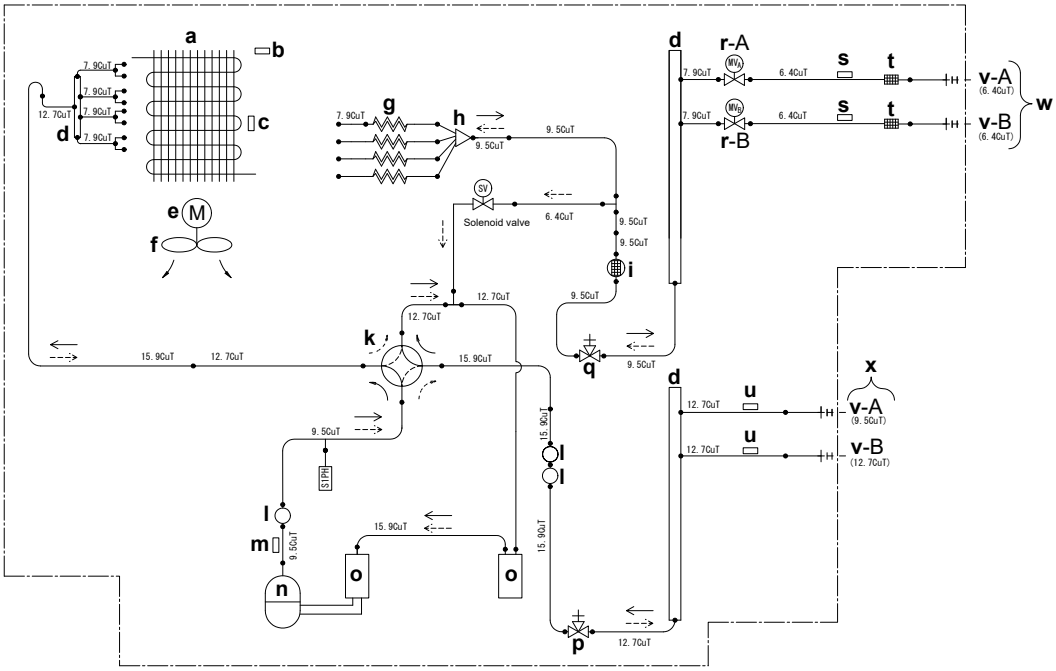


| | | | | | |
|---|---|---|---|---|---|
| **a** | Isı eşanjörü | **k** | 4 yollu vana | **u** | Termistör (gaz) |
| **b** | Dış ortam sıcaklığı termistörü | **l** | Susturucu | **v** | Oda |
| **c** | Isı eşanjörü termistörü | **m** | Deşarj borusu termistörü | **w** | Saha boruları – sıvı |
| **d** | Refnet kolektör | **n** | Kompresör | **x** | Saha boruları – gaz |
| **e** | Fan motoru | **o** | Akümülatör | **y** | Sıvı toplama kabı |
| **f** | Fan pervanesi | **p** | Gaz stop vanası | **S1PH** | Yüksek basınç anahtarı (otomatik sıfırlamalı) |
| **g** | Kapiler boru | **q** | Sıvı stop vanası | | |
| **h** | Distribütör | **r** | Elektronik genleşme vanası | → | Soğutucu akışı: soğutma |
| **i** | Filtreli susturucu | **s** | Termistör (sıvı) | --→ | Soğutucu akışı: ısıtma |
| **j** | Selenoid vana | **t** | Filtre | | |

**3MXM40, 3MXM52**

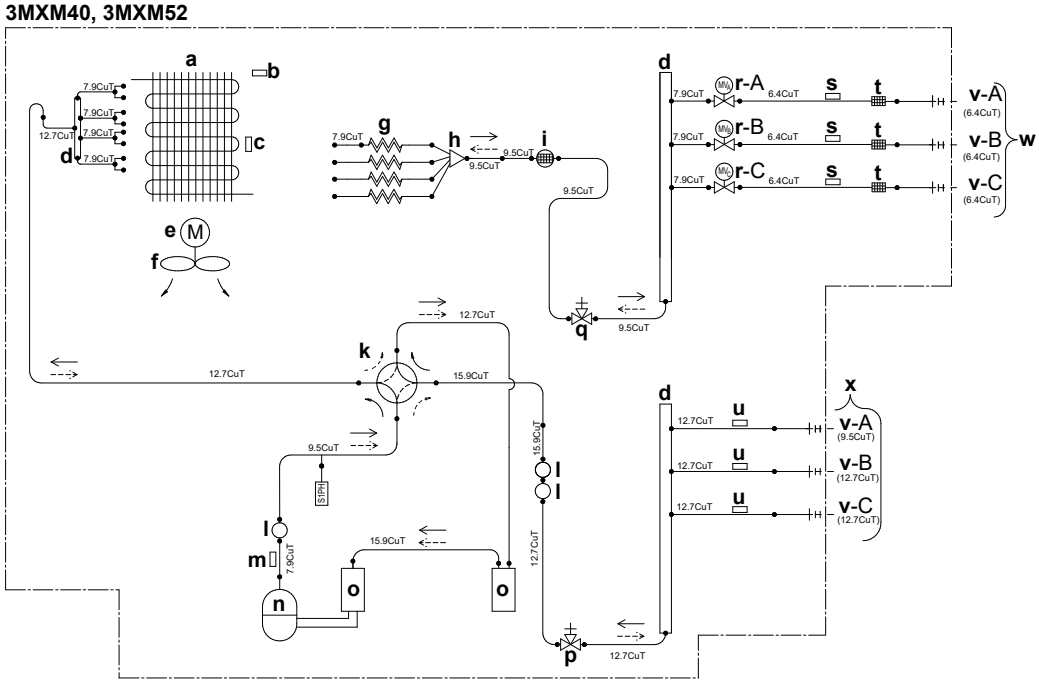


**3MXM68**

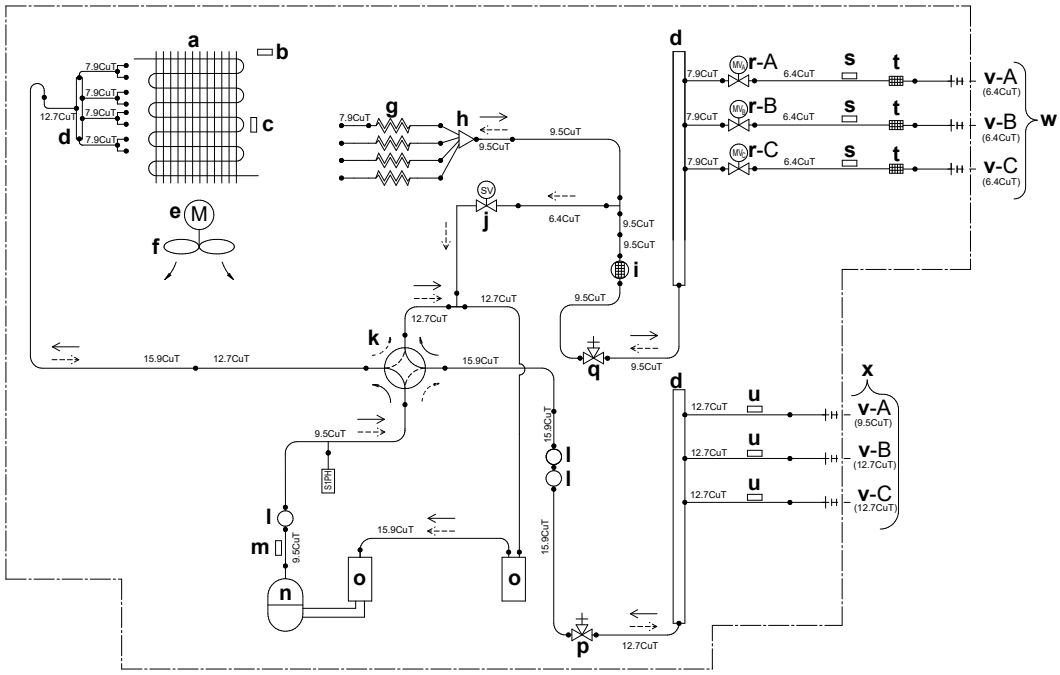


| | | | | | |
|---|---|---|---|---|---|
| **a** | Isı eşanjörü | **k** | 4 yollu vana | **u** | Termistör (gaz) |
| **b** | Dış ortam sıcaklığı termistörü | **l** | Susturucu | **v** | Oda |
| **c** | Isı eşanjörü termistörü | **m** | Deşarj borusu termistörü | **w** | Saha boruları – sıvı |
| **d** | Refnet kolektör | **n** | Kompresör | **x** | Saha boruları – gaz |
| **e** | Fan motoru | **o** | Akümülatör | **y** | Sıvı toplama kabı |
| **f** | Fan pervanesi | **p** | Gaz stop vanası | **S1PH** | Yüksek basınç anahtarı (otomatik sıfırlamalı) |
| **g** | Kapiler boru | **q** | Sıvı stop vanası | | |
| **h** | Distribütör | **r** | Elektronik genleşme vanası | → | Soğutucu akışı: soğutma |
| **i** | Filtreli susturucu | **s** | Termistör (sıvı) | --→ | Soğutucu akışı: ısıtma |
| **j** | Selenoid vana | **t** | Filtre | | |

**4MXM68**

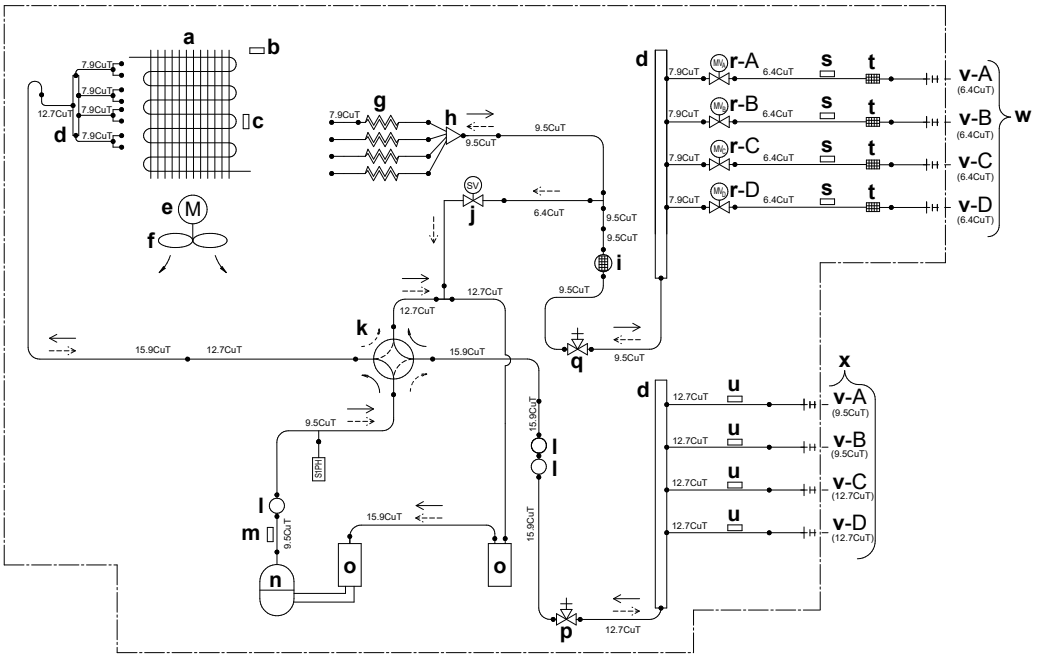


**4MXM80**

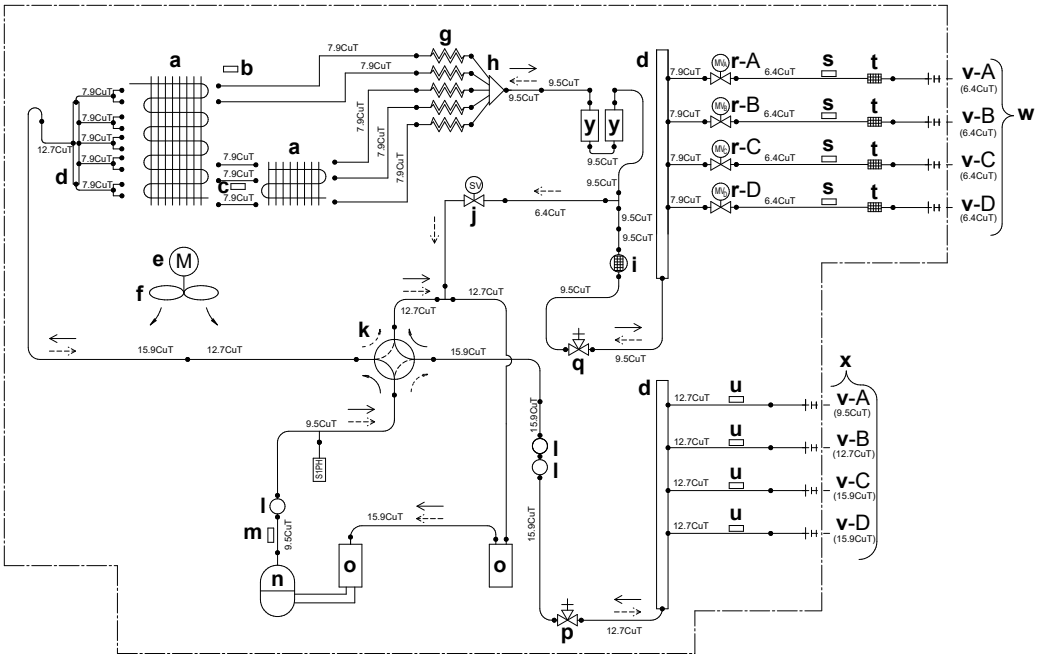


| | | | | | |
|---|---|---|---|---|---|
| **a** | Isı eşanjörü | **k** | 4 yollu vana | **u** | Termistör (gaz) |
| **b** | Dış ortam sıcaklığı termistörü | **l** | Susturucu | **v** | Oda |
| **c** | Isı eşanjörü termistörü | **m** | Deşarj borusu termistörü | **w** | Saha boruları – sıvı |
| **d** | Refnet kolektör | **n** | Kompresör | **x** | Saha boruları – gaz |
| **e** | Fan motoru | **o** | Akümülatör | **y** | Sıvı toplama kabı |
| **f** | Fan pervanesi | **p** | Gaz stop vanası | **S1PH** | Yüksek basınç anahtarı (otomatik sıfırlamalı) |
| **g** | Kapiler boru | **q** | Sıvı stop vanası | | |
| **h** | Distribütör | **r** | Elektronik genleşme vanası | → | Soğutucu akışı: soğutma |
| **i** | Filtreli susturucu | **s** | Termistör (sıvı) | --→ | Soğutucu akışı: ısıtma |
| **j** | Selenoid vana | **t** | Filtre | | |

**5MXM90**

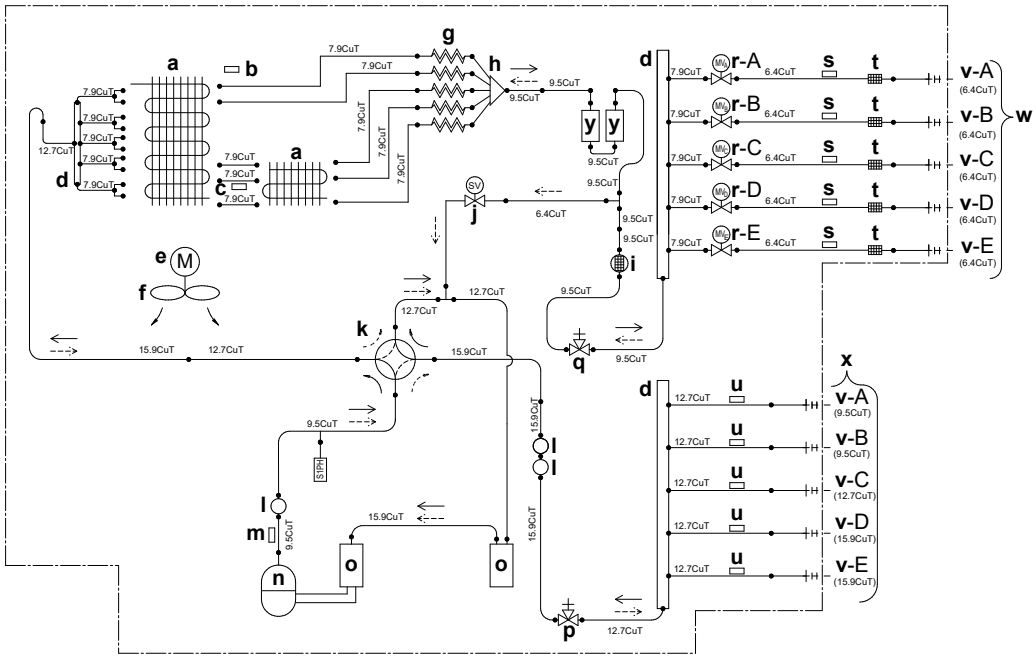


| | | | | | |
|---|---|---|---|---|---|
| **a** | Isı eşanjörü | **k** | 4 yollu vana | **u** | Termistör (gaz) |
| **b** | Dış ortam sıcaklığı termistörü | **l** | Susturucu | **v** | Oda |
| **c** | Isı eşanjörü termistörü | **m** | Deşarj borusu termistörü | **w** | Saha boruları – sıvı |
| **d** | Refnet kolektör | **n** | Kompresör | **x** | Saha boruları – gaz |
| **e** | Fan motoru | **o** | Akümülatör | **y** | Sıvı toplama kabı |
| **f** | Fan pervanesi | **p** | Gaz stop vanası | **S1PH** | Yüksek basınç anahtarı (otomatik sıfırlamalı) |
| **g** | Kapiler boru | **q** | Sıvı stop vanası | | |
| **h** | Distribütör | **r** | Elektronik genleşme vanası | → | Soğutucu akışı: soğutma |
| **i** | Filtreli susturucu | **s** | Termistör (sıvı) | --→ | Soğutucu akışı: ısıtma |
| **j** | Selenoid vana | **t** | Filtre | | |

Copyright 2022 Daikin

**DAIKIN INDUSTRIES CZECH REPUBLIC s.r.o.**
U Nové Hospody 1/1155, 301 00 Plzeň Skvrňany, Czech Republic

**DAIKIN EUROPE N.V.**
Zandvoordestraat 300, B-8400 Oostende, Belgium

3P600450-9V 2022.09