Installeringshåndbok

R32 Delt serie

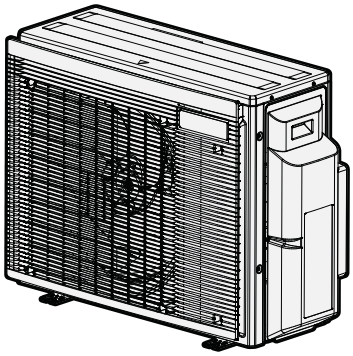

2MXM68A2V1B9
3MXM40A2V1B9
3MXM52A2V1B9
3MXM68A2V1B9
4MXM68A2V1B9
4MXM80A2V1B9
5MXM90A2V1B9

Installeringshåndbok
R32 Delt serie

Norsk

EU – Safety declaration of conformity
EU – Sicherheits-Konformitätserklärung
UE – Déclaration de conformité de sécurité
EU – Conformiteitsverklaring veiligheid
UE – Declaración de conformidad sobre seguridad
UE – Dichiarazione di conformità in materia di sicurezza
EE – Δήλωση συμμόρφωσης για την ασφάλεια
UE – Declaração de conformidade relativa à segurança
ЕС – Заявление о соответствии требованиям по безопасности
EU – Sikkerheds-overensstemmelseserklæring
EU – Konformitetsdeklaration för säkerhet
EU – Samsvarserklæring for sikkerhet
EU – Turvallisuuden vaatimustenmukaisuusvakuutus
EU – Bezpečnostní prohlášení o shodě
EU – Izjava o sukladnosti za sigurnost
EU – Biztonsági megfelelőségi nyilatkozat
UE – Deklaracja zgodności z wymogami bezpieczeństwa
UE – Declarație de conformitate de siguranță
EU – Varnostna izjava o skladnosti
EÜ – Ohutuse vastavusdeklaratsioon
EC – Декларация за съответствие за безопасност
ES – Drošības atbilstības deklarācija
EÚ – Vyhlásenie o zhode Bezpečnosť
AB – Güvenlik uygunluk beyanı

Daikon Industries Czech Republic s.r.o.

01 (GB) declares under its sole responsibility that the products to which this declaration relates:
02 (D) erklärt in alleinige Verantwortung, dass die Produkte, auf die sich diese Erklärung bezieht:
03 (F) déclare sous sa seule responsabilité que les produits visés par la présente déclaration:
04 (NL) verklaart hierbij op eigen verantwoordelijkheid dat de producten waarop deze verklaring betrekking heeft:
05 (E) declara bajo su única responsabilidad que los productos a los que hace referencia esta declaración:
06 (I) dichiara sotto la propria responsabilità che i prodotti a cui è riferita questa dichiarazione:
07 (GR) δηλώνει βάσει της αποκλειστικής της ευθύνης ότι τα προϊόντα στα οποία αναφέρεται η παρούσα δήλωση:
08 (P) declara sob sua exclusiva responsabilidade que os produtos a que esta declaração se refere:
09 (RUS) заявляет, исключительно под свою ответственность, что продукция, к которой относится настоящее заявление:
10 (DK) erklærer som eneansvarlig, at produkterne, som er omfattet af denne erklæring:
11 (S) deklarerar i egenskap av huvudansvarig, att produkterna som berörs av denna deklaration innebär att:
12 (N) erklærer et fullstendig ansvar for at produktene som er underlagt denne erklæringen:
13 (FIN) ilmoittaa yksinomaan omalla vastuullaan, että tämän ilmoituksen tarkoittamat tuotteet:
14 (CZ) prohlašuje na svou plnou odpovědnost, že výrobky, ke kterým se toto prohlášení vztahuje:
15 (HR) izjavljuje pod isključivo vlastitom odgovornošću da su proizvodi na koje se ova izjava odnosi:
16 (H) teljes felelőssége tudatában kijelenti, hogy a termékek, melyekre e nyilatkozat vonatkozik:
17 (PL) deklaruje na własną wyłączną odpowiedzialność, że produkty, których ta deklaracja dotyczy:
18 (RO) declară pe proprie răspundere că produsele la care se referă această declarație:
19 (SLO) z vso odgovornostjo izjavlja, da so izdelki, na katere se izjava nanaša:
20 (EST) kinnitab oma vastutusel, et tooted, mille kohta käesolev deklaratsioon kehtib:
21 (BG) декларира на своя отговорност, че продуктите, за които се отнася тази декларация:
22 (LT) savo išskirtine atsakomybe pareiškia, kad gaminiai, kuriems ši deklaracija taikoma:
23 (LV) ar pilnu atbildību apliecina, ka izstrādājumi, uz kuru attiecas šī deklarācija:
24 (SK) vyhlasuje na vlastnú zodpovednosť, že výrobky, na ktoré sa vzťahuje toto vyhlásenie:
25 (TR) tek sorumluluğu kendisine ait olmak üzere, bu beyanın ilgili olduğu ürünlerin:

2MXM50A2V1B9, 3MXM40A2V1B9,

01 are in conformity with the following directive(s) or regulation(s), provided that the products are used in accordance with our instructions:
02 folgender/n Richtlinie/n oder Vorschrift/en entsprechen, vorausgesetzt, dass diese gemäß unseren Instruktionen verwendet werden:
03 sont conformes à la/aux directive(s) ou règlement(s) suivant(s), à condition que les produits soient utilisés conformément à nos instructions:
04 in overeenstemming zijn met de volgende richtlijn(en) of verordening(en), op voorwaarde dat de producten worden gebruikt overeenkomstig onze instructies:
05 están en conformidad con la(s) siguiente(s) directiva(s) o reglamento(s), siempre que se utilicen de acuerdo con nuestras instrucciones:
06 sono conformi alle direttive o ai regolamenti seguenti, a patto che i prodotti vengano usati in conformità alle nostre istruzioni:
07 συμμορφώνονται με την(ις) ακόλουθη(ες) οδηγία(ες) ή κανονισμό(ούς), υπό την προϋπόθεση ότι τα προϊόντα χρησιμοποιούνται σύμφωνα με τις οδηγίες μας:
08 estão em conformidade com a(s) seguinte(s) diretiva(s) ou regulamento(s), desde que os produtos sejam utilizados de acordo com as nossas instruções:
09 отвечает требованиям упомянутых ниже директив или нормативных документов при условии эксплуатации данной продукции в соответствии с нашими инструкциями:
10 overholder bestemmelserne i følgende direktiv(er) eller bestemmelse(r), forudsat at produkterne anvendes i overensstemmelse med vores instruktioner:
11 uppfyller följande direktiv eller föreskrift(er), under förutsättning att produkterna används i enlighet med våra instruktioner:
12 er i overensstemmelse med følgende direktiv(er) eller forskrift(er), forutsatt at produktene brukes i henhold til våre instruksjoner:
13 ovat seuraavien direktiivien tai asetusten mukaisia, edellyttäen että tuotteita käytetään ohjeidemme mukaisesti:
14 jsou ve shodě s následujícími směrnicemi nebo předpisy za předpokladu, že tyto výrobky jsou používány v souladu s našimi pokyny:
15 u skladu sa sljedećom direktivom(ma) ili odredbom(a), uz uvjet da se proizvodi koriste sukladno našim uputama:
16 megfelelnek az alábbi irányelv(ek)nek vagy egyéb szabályozás(ok)nak, ha a termékeket előírás szerint használják:
17 spełniają wymogi następujących dyrektyw lub rozporządzeń, pod warunkiem że produkty używane są zgodnie z naszymi instrukcjami:
18 sunt în conformitate cu următoarele directive sau regulamente, cu condiția ca produsele să fie utilizate în conformitate cu instrucțiunile noastre:
19 v skladu z naslednjo direktivo(-ami) ali predpisom(-i) pod pogojem, da se izdelki uporabljajo v skladu z našimi navodili:
20 vastavad järgmise (järgmiste) direktiiv(de) ja määruse (määruste) nõuetele, tingimusel, et neid kasutatakse vastavuses meie juhistele:
21 са в съответствие със следната директива(и) или регламент(и), при условие че продуктите се използват в съответствие с нашите инструкции:
22 atitinka toliau nurodytas direktyvas arba reglamentus, su sąlyga, kad gaminiai bus eksploatuojami laikantis mūsų instrukcijų:
23 atbilst šādām direktīvām vai regulām, ja vien šie izstrādājumi tiek lietoti saskaņā ar mūsu instrukcijām:
24 sú v zhode s nasledujúcou(imi) smernicou(ami) alebo predpisom(mi) za predpokladu, že sa výrobky používajú v zhode s našimi pokynmi:
25 talimatlarımız doğrultusunda kullanılması koşuluyla aşağıdaki direktife/direktiflere veya yönetmeliğe/yönetmeliklere uygun olduğunu beyan eder:

Pressure Equipment 2014/68/EU**
Machinery 2006/42/EC***
Low Voltage 2014/35/EU
Electromagnetic Compatibility 2014/30/EU*

01 as amended,
02 in der jeweils gültigen Fassung,
03 telles que modifiées,
04 zoals gewijzigd,
05 en su forma enmendada,
06 e successive modifiche,
07 όπως έχουν τροποποιηθεί,
08 conforme emendado,
09 в действующей редакции,
10 som tilføjet,
11 med tillägg,
12 med foretatte endringer,
13 sellaisina kuin ne ovat muutettuina,
14 v platném znění,
15 kako je izmijenjeno amandmanima,
16 és módosításaik rendelkezéseit,
17 z późniejszymi zmianami,
18 cu amendamentele respective,
19 kakor je bilo spremenjeno,
20 koos muudatustega,
21 с техните изменения,
22 ir jos tolesnes redakcijas,
23 ar grozījumiem,
24 v poslednom platnom vydaní,
25 değiştirildiği şekliyle,

01 following the provisions of:
02 gemäß den Bestimmungen in:
03 conformément aux dispositions de:
04 volgens de bepalingen van:
05 siguiendo las disposiciones de:
06 secondo le disposizioni di:
07 σύμφωνα με τις προβλέψεις των:
08 seguindo as disposições de:
09 в соответствии с положениями:
10 under iagttagelse af:
11 enligt bestämmelserna för:
12 i henhold til bestemmelsene i:
13 noudattaen säännöksiä:
14 za dodržení ustanovení:
15 prema odredbama:
16 követi a(z):
17 zgodnie z postanowieniami:
18 urmând prevederile:
19 v skladu z določbami:
20 vastavalt nõuetele:
21 следвайки клаузите на:
22 vadovaujantis šio dokumento nuostatomis:
23 atbilstoši šādu standartu prasībām:
24 nasledovnými ustanoveniami:
25 şu standartların hükümlerine:

EN 60335-2-40,

01 * as set out in <A> and judged positively by <B> according to the **Certificate** <C>.
** as set out in the Technical Construction File <D> and judged positively by <E> (Applied module <F>). <G>. Risk category <H>. Also refer to next page.
02 * wie in <A> aufgeführt und von <B> positiv beurteilt gemäß **Zertifikat** <C>.
** wie in der Technischen Konstruktionsakte <D> aufgeführt und von <E> (Angewandtes Modul <F>) positiv ausgezeichnet. <G>. Risikoart <H>. Siehe auch nächste Seite.
03 * tel que défini dans <A> et évalué positivement par <B> conformément au **Certificat** <C>.
** tel que stipulé dans le Fichier de Construction Technique <D> et jugé positivement par <E> (Module appliqué <F>). <G>. Catégorie de risque <H>. Se reporter également à la page suivante.
04 * zoals vermeld in <A> en positief beoordeeld door <B> overeenkomstig **Certificaat** <C>.
** zoals vermeld in het Technisch Constructiedossier <D> en in orde bevonden door <E> (Toegepaste module <F>). <G>. Risicocategorie <H>. Zie ook de volgende pagina.
05 * como se establece en <A> y es valorado positivamente por <B> de acuerdo con el **Certificado** <C>.
** tal como se expone en el Archivo de Construcción Técnica <D> y juzgado positivamente por <E> (Modulo aplicado <F>). <G>. Categoría de riesgo <H>. Consulte también la siguiente página.
06 * delineato nel <A> e giudicato positivamente da <B> secondo il **Certificato** <C>.
** delineato nel File Tecnico di Costruzione <D> e giudicato positivamente da <E> (Modulo <F> applicato). <G>. Categoria di rischio <H>. Fare riferimento anche alla pagina successiva.
07 * όπως καθορίζεται στο <A> και κρίνεται θετικά από το <B> σύμφωνα με το **Πιστοποιητικό** <C>.
** όπως προσδιορίζεται στο Αρχείο Τεχνικής Κατασκευής <D> και κρίνεται θετικά από το <E> (Χρησιμοποιούμενη υπομονάδα <F>). <G>. Κατηγορία επικινδυνότητας <H>. Ανατρέξτε επίσης στην επόμενη σελίδα.
08 * tal como estabelecido em <A> e com o parecer positivo de <B> de acordo com o **Certificado** <C>.
** tal como estabelecido no Ficheiro Técnico de Construção <D> e com o parecer positivo de <E> (Módulo aplicado <F>). <G>. Categoria de risco <H>. Consultar também a página seguinte.
09 * как указано в <A> и в соответствии с положительным решением <B> согласно **Свидетельству** <C>.
** как указано в Досье технического топкования <D> и в соответствии с положительным решением <E> (Прикладной модуль <F>). <G>. Категория риска <H>. Также смотрите следующую страницу.
10 * som anført i <A> og positivt vurderet af <B> i henhold til **Certifikat** <C>.
** som anført i den Tekniske Konstruktionsfil <D> og positivt vurderet af <E> (Anvendt modul <F>). <G>. Risikoklasse <H>. Se også næste side.
11 * enligt <A> och godkänts av <B> enligt **Certifikatet** <C>.
** i enlighet med den Tekniska Konstruktionsfilen <D> som positivt intygats av <E> (Fastsatt modul <F>). <G>. Riskkategori <H>. Se även nästa sida.
12 * som det fremkommer i <A> og gjennom positiv bedømmelse av <B> ifølge **Sertifikat** <C>.
** som det fremkommer i den Tekniske Konstruksjonsfilen <D> og gjennom positiv bedømmelse av <E> (Anvendt modul <F>). <G>. Risikokategori <H>. Se også neste side.
13 * jotka on esitetty asiakirjassa <A> ja jotka <B> on hyväksynyt **Sertifikaatin** <C> mukaisesti.
** jotka on esitetty Teknisessä Asiakirjassa <D> ja jotka <E> on hyväksynyt (Sovellettu moduli <F>). <G>. Vaaraluokka <H>. Katso myös seuraava sivu.
14 * jak bylo uvedeno v <A> a pozitivně zjištěno <B> v souladu s **osvědčením** <C>.
** jak bylo uvedeno v souboru technické konstrukce <D> a pozitivně zjištěno <E> (použitý modul <F>). <G>. Kategorie rizik <H>. Viz také následující strana.
15 * kako je izloženo u <A> i pozitivno ocijenjeno od strane <B> prema **Certifikatu** <C>.
** kako je izloženo u Datoteci o tehničkoj konstrukciji <D> i pozitivno ocijenjeno od strane <E> (Primijenjen modul <F>). <G>. Kategorija opasnosti <H>. Također pogledajte na slijedećoj stranici.
16 * a(z) <A> alapján, a(z) <B> igazolta a megfelelést, a(z) <C> **tanúsítvány** szerint.
** a(z) <D> műszaki konstrukciós dokumentáció alapján, a(z) <E> igazolta a megfelelést (alkalmazott modul: <F>). <G>. Veszélyességi kategória <H>. Lásd még a következő oldalon.
17 * zgodnie z dokumentacją <A>, pozytywną opinią <B> i **Świadectwem** <C>.
** zgodnie z archiwalną dokumentacją konstrukcyjną <D> i pozytywną opinią <E> (Zastosowany moduł <F>). <G>. Kategoria zagrożenia <H>. Patrz także następna strona.
18 * așa cum este stabilit în <A> și apreciat pozitiv de <B> în conformitate cu **Certificatul** <C>.
** conform celor stabilite în Dosarul tehnic de construcție <D> și apreciate pozitiv de <E> (Modul aplicat <F>). <G>. Categorie de risc <H>. Consultați de asemenea pagina următoare.
19 * kot je določeno v <A> in odobreno s strani <B> v skladu s **certifikatom** <C>.
** kot je določeno v tehnični mapi <D> in odobreno s strani <E> (Uporabljen modul <F>). <G>. Kategorija tveganja <H>. Glejte tudi na naslednji strani.
20 * nagu on näidatud dokumendis <A> ja heaks kiidetud <B> järgi vastavalt **sertifikaadile** <C>.
** nagu on näidatud tehnilises dokumentatsioonis <D> ja heaks kiidetud <E> järgi (lisamoodul <F>). <G>. Riskikategooria <H>. Vaadake ka järgmist lehekülge.
21 * както е изложено в <A> и оценено положително от <B> съгласно **Сертификата** <C>.
** както е заложено в Акта за техническа конструкция <D> и оценено положително от <E> (Приложен модул <F>). <G>. Категория риск <H>. Вижте също на следващата страница.
22 * kaip nustatyta <A> ir kaip teigiamai nuspręsta <B> pagal **Sertifikatą** <C>.
** kaip nurodyta Techninėje konstrukcijos byloje <D> ir patvirtinta <E> (taikomas modulis <F>). <G>. Rizikos kategorija <H>. Taip pat žiūrėkite ir kitą puslapį.
23 * kā norādīts <A> un atbilstoši <B> pozitīvajam vērtējumam saskaņā ar **sertifikātu** <C>.
** kā noteikts tehniskajā dokumentācijā <D>, atbilstoši <E> pozitīvajam lēmumam (piekritīgā sadaļa: <F>). <G>. Riska kategorija <H>. Skat. arī nākošo lappusi.
24 * ako bolo uvedené v <A> a pozitívne zistené <B> v súlade s **osvedčením** <C>.
** ako je to stanovené v Súbore technickej konštrukcie <D> a kladne posúdené <E> (Aplikovaný modul <F>). <G>. Kategória nebezpečia <H>. Viď tiež nasledovnú stranu.
25 * <A>'da belirtildiği gibi ve <C> **Sertifikasına** göre <B> tarafından olumlu olarak değerlendirildiği gibi.
** <D> Teknik Yapı Dosyasında belirtildiği gibi ve <E> tarafından olumlu olarak (Uygulanan modül <F>) değerlendirilmiştir. <G>. Risk kategorisi <H>. Ayrıca bir sonraki sayfaya bakın.

<A>	DAIKIN.TCF.032E23/11-2022
<B>	DEKRA (NB0344)
<C>	2159619.0551-EMC
<D>	DAIKIN.TCF.PED.0146B
<E>	VINÇOTTE nv (NB0026)
<F>	D1
<G>	—
<H>	II

01*** DICz# is authorised to compile the Technical Construction File.
02*** DICz# hat die Berechtigung die Technische Konstruktionsakte zusammenzustellen.
03*** DICz# est autorisé à compiler le Dossier de Construction Technique.
04*** DICz# is bevoegd om het Technisch Constructiedossier samen te stellen.
05*** DICz# está autorizado a compilar el Archivo de Construcción Técnica.
06*** DICz# è autorizzata a redigere il File Tecnico di Costruzione.
07*** Η DICz# είναι εξουσιοδοτημένη να συντάξει τον Τεχνικό φάκελο κατασκευής.
08*** A DICz# está autorizada a compilar a documentação técnica de fabrico.
09*** Компания DICz# уполномочена составить Комплект технической документации.
10*** DICz# er autoriseret til at udarbejde de tekniske konstruktionsdata.
11*** DICz# är bemyndigade att sammanställa den tekniska konstruktionsfilen.
12*** DICz# har tillatelse til å kompilere den Tekniske konstruksjonsfilen.
13*** DICz# on valtuutettu laatimaan Teknisen asiakirjan.
14*** Společnost DICz# má oprávnění ke kompilaci souboru technické konstrukce.
15*** DICz# je ovlašten za izradu Datoteke o tehničkoj konstrukciji.
16*** A DICz# jogosult a műszaki konstrukciós dokumentáció összeállítására.
17*** DICz# ma upoważnienie do zbierania i opracowywania dokumentacji konstrukcyjnej.
18*** DICz# este autorizat să compileze Dosarul tehnic de construcție.
19*** DICz# je pooblaščen za sestavo datoteke s tehnično mapo.
20*** DICz# on volitatud koostama tehnilist dokumentatsiooni.
21*** DICz# е оторизирана да състави Акта за техническа конструкция.
22*** DICz# yra įgaliota sudaryti šį techninės konstrukcijos failą.
23*** DICz# ir autorizēts sastādīt tehnisko dokumentāciju.
24*** Spoločnosť DICz# je oprávnená vytvoriť súbor technickej konštrukcie.
25*** DICz# Teknik Yapı Dosyasını derlemeye yetkilidir.

4P710996-1

#DICz = Daikin Industries Czech Republic s.r.o.

EU – Safety declaration of conformity
EU – Sicherheits-Konformitätserklärung
UE – Déclaration de conformité de sécurité
EU – Conformiteitsverklaring veiligheid

UE – Declaración de conformidad sobre seguridad
UE – Dichiarazione di conformità in materia di sicurezza
EE – Δήλωση συμμόρφωσης για την ασφάλεια
UE – Declaração de conformidade relativa à segurança

EC – Заявление о соответствии требованиям по безопасности
EU – Sikkerheds-overensstemmelseserklæring
EU – Konformitetsdeklaration för säkerhet

EU – Samsvarserklæring for sikkerhet
EU – Turvallisuuden vaatimustenmukaisuusvakuutus
EU – Bezpečnostní prohlášení o shodě

EU – Izjava o sukladnosti za sigurnost
EU – Biztonsági megfelelőségi nyilatkozat
UE – Deklaracja zgodności z wymogami bezpieczeństwa
UE – Declarație de conformitate de siguranță

EU – Varnostna izjava o skladnosti
EÜ – Ohutuse vastavusdeklaratsioon
EC – Декларация за съответствие за безопасност

EC – Декларация за съответствие за безопасност
ES – Drošības atbilstības deklarācija
EÚ – Vyhlásenie o zhode Bezpečnosť
AB – Güvenlik uygunluk beyanı

01 (GB) continuation of previous page:
02 (D) Fortsetzung der vorherigen Seite:
03 (F) suite de la page précédente:
04 (NL) vervolg van vorige pagina:
05 (E) continuación de la página anterior:
06 (I) continua dalla pagina precedente:
07 (GR) συνέχεια από την προηγούμενη σελίδα:
08 (P) continuação da página anterior:
09 (RUS) продолжение предыдущей страницы:
10 (DK) fortsat fra forrige side:
11 (S) fortsättning från föregående sida:
12 (N) fortsettelse fra forrige side:
13 (FIN) jatkoa edellisellä sivulta:
14 (CZ) pokračování z předchozí strany:
15 (HR) nastavak s prethodne stranice:
16 (H) folytatás az előző oldalról:
17 (PL) ciąg dalszy z poprzedniej strony:
18 (RO) continuarea paginii anterioare:
19 (SLO) nadaljevanje s prejšnje strani:
20 (EST) eelmise leheküljе järg:
21 (BG) продължение от предходната страница:
22 (LT) ankstesnio puslapio tęsinys:
23 (LV) iepriekšējās lappuses turpinājums:
24 (SK) pokračovanie z predchádzajúcej strany:
25 (TR) önceki sayfadan devam:

01 Design Specifications of the products to which this declaration relates:
02 Konstruktionsspezifikationen der Produkte, auf die sich diese Erklärung bezieht:
03 Spécifications de conception des produits auxquels se rapporte cette déclaration:
04 Ontwerpspecificaties van de producten waarop deze verklaring betrekking heeft:
05 Especificaciones de diseño de los productos a los cuales hace referencia esta declaración:
06 Specifiche di progetto dei prodotti cui fa riferimento la presente dichiarazione:
07 Προδιαγραφές σχεδιασμού των προϊόντων με τα οποία σχετίζεται η δήλωση:
08 As especificações de projeto dos produtos a que esta declaração se aplica:
09 Проектныехарактеристикипродукции, которойотносится настоящеезаявление:
10 Typespecifikationer for de produkter, som denne erklæring vedrører:
11 Designspecifikationer för de produkter som denna deklaration gäller:
12 Konstruksjonsspesifikasjoner for produktene som er underlagt denne erklæringen:
13 Tätä ilmoitusta koskevien tuotteiden rakennemäärittely:
14 Specifikace konstrukce výrobků, ke kterým se vztahuje toto prohlášení:
15 Specifikacije dizajna za proizvode na koje se ova izjava odnosi:
16 A jelen nyilatkozat tárgyát képező termékek tervezési jellemzői:
17 Specyfikacje konstrukcyjne produktów, których dotyczy deklaracja:
18 Specificațiile de proiectare ale produselor la care se referă această declarație:
19 Specifikacije tehničnega načrta za izdelke, na katere se nanaša ta deklaracija:
20 Tooted, mille kohta käesolev deklaratsioon kehtib:
21 Проектнаспецификациинапродуктите, закоитосеотнасядекларацията:
22 Toliau nurodytos gaminių dizaino specifikacijos, su kuriomis susieta ši deklaracija:
23 Šīs deklarācijas aptverto izstrādājumu specifikācijas:
24 Konštrukčné špecifikácie výrobkov, ktorých sa týka toto vyhlásenie:
25 Bu beyanın ilgili olduğu ürünlerin Tasarım Özellikleri:

01 · Maximum allowable pressure (PS): **<K>** (bar)
· Minimum/maximum allowable temperature (TS*):
* TSmin: Minimum temperature at low pressure side: **<L>** (°C)
* TSmax: Saturated temperature corresponding with the maximum allowable pressure (PS): **<M>** (°C)
· Refrigerant: **<N>**
· Setting of pressure safety device: **<P>** (bar)
· Manufacturing number and manufacturing year: refer to model nameplate

02 · Maximal zulässiger Druck (PS): **<K>** (Bar)
· Minimal/maximal zulässige Temperatur (TS*):
* TSmin: Mindesttemperatur auf der Niederdruckseite: **<L>** (°C)
* TSmax: Sättigungstemperatur die dem maximal zulässigen Druck (PS) entspricht: **<M>** (°C)
· Kältemittel: **<N>**
· Einstellung der Druck-Schutzvorrichtung: **<P>** (Bar)
· Herstellungsnummer und Herstellungsjahr: siehe Typenschild des Modells

03 · Pression maximale admise (PS): **<K>** (bar)
· Température minimum/maximum admise (TS*):
* TSmin: température minimum côté basse pression: **<L>** (°C)
* TSmax: température saturée correspondant à la pression maximale admise (PS): **<M>** (°C)
· Réfrigérant: **<N>**
· Réglage du dispositif de sécurité de pression: **<P>** (bar)
· Numéro de fabrication et année de fabrication: se reporter à la plaquette signalétique du modèle

04 · Maximaal toelaatbare druk (PS): **<K>** (bar)
· Minimaal/maximaal toelaatbare temperatuur (TS*):
* TSmin: Minimumtemperatuur aan lagedrukzijde: **<L>** (°C)
* TSmax: Verzadigde temperatuur die overeenstemt met de maximaal toelaatbare druk (PS): **<M>** (°C)
· Koelmiddel: **<N>**
· Instelling van drukbeveiliging: **<P>** (bar)
· Fabricagenummer en fabricagejaar: zie naamplaat model

05 · Presión máxima admisible (PS): **<K>** (bar)
· Temperatura mínima/máxima admisible (TS*):
* TSmin: Temperatura mínima en el lado de baja presión: **<L>** (°C)
* TSmax: Temperatura saturada correspondiente a la presión máxima admisible (PS): **<M>** (°C)
· Refrigerante: **<N>**
· Ajuste del presostato de seguridad: **<P>** (bar)
· Número de fabricación y año de fabricación: consulte la placa de especificaciones técnicas del modelo

06 · Pressione massima consentita (PS): **<K>** (bar)
· Temperatura minima/massima consentita (TS*):
* TSmin: temperatura minima nel lato di bassa pressione: **<L>** (°C)
* TSmax: temperatura satura corrispondente alla pressione massima consentita (PS): **<M>** (°C)
· Refrigerante: **<N>**
· Impostazione del dispositivo di controllo della pressione: **<P>** (bar)
· Numero di serie e anno di produzione: fare riferimento alla targhetta del modello

07 · Μέγιστη επιτρεπόμενη πίεση (PS): **<K>** (bar)
· Ελάχιστη/μέγιστη επιτρεπόμενη θερμοκρασία (TS*):
* TSmin: Ελάχιστη θερμοκρασία για την πλευρά χαμηλής πίεσης: **<L>** (°C)
* TSmax: Κορεσμένη θερμοκρασία που αντιστοιχεί με τη μέγιστη επιτρεπόμενη πίεση (PS): **<M>** (°C)
· Ψυκτικό: **<N>**
· Ρύθμιση της διάταξης ασφάλειας πίεσης: **<P>** (bar)
· Αριθμός κατασκευής και έτος κατασκευής: ανατρέξτε στην πινακίδα αναγνώρισης του μοντέλου

08 · Pressão máxima permitida (PS): **<K>** (bar)
· Temperaturas mínima e máxima permitidas (TS*):
* TSmin: Temperatura mínima em baixa pressão: **<L>** (°C)
* TSmax: Temperatura de saturação correspondente à pressão máxima permitida (PS): **<M>** (°C)
· Refrigerante: **<N>**
· Regulação do dispositivo de segurança da pressão: **<P>** (bar)
· Número e ano de fabrico: consultar a placa de especificações da unidade

09 · Максимально допустимое давление (PS): **<K>** (бар)
· Минимально/Максимально допустимая температура (TS*):
* TSmin: Минимальная температура на стороне низкого давления: **<L>** (°C)
* TSmax: Температура кипения, соответствующая максимально допустимому давлению (PS): **<M>** (°C)
· Хладагент: **<N>**
· Настройка устройства защиты по давлению: **<P>** (бар)
· Заводской номер и год изготовления: смотрите паспортную табличку модели

10 · Maks. tilladt tryk (PS): **<K>** (bar)
· Min./maks. tilladte temperatur (TS*):
* TSmin: Min. temperatur på lavtrykssiden: **<L>** (°C)
* TSmax: Mættet temperatur svarende til maks. tilladte tryk (PS): **<M>** (°C)
· Kølemiddel: **<N>**
· Indstilling af tryksikringsudstyr: **<P>** (bar)
· Produktionsnummer og fremstillingsår: se modellens fabriksskilt

11 · Maximalt tillåtet tryck (PS): **<K>** (bar)
· Min/max tillåten temperatur (TS*):
* TSmin: Minimumtemperatur på lågtryckssidan: **<L>** (°C)
* TSmax: Mättnadstemperatur som motsvarar maximalt tillåtet tryck (PS): **<M>** (°C)
· Köldmedel: **<N>**
· Inställning för tryksäkerhetsenhet: **<P>** (bar)
· Tillverkningsnummer och tillverkningsår: se modellens namnplåt

12 · Maksimalt tillatt trykk (PS): **<K>** (bar)
· Minimalt/maksimalt tillatt temperatur (TS*):
* TSmin: Minimumstemperatur på lavtrykkssiden: **<L>** (°C)
* TSmax: Metningstemperatur i samsvar med maksimalt tillatt trykk (PS): **<M>** (°C)
· Kjølemedium: **<N>**
· Innstilling av sikkerhetsanordning for trykk: **<P>** (bar)
· Produksjonsnummer og produksjonsår: se modellens merkeplate

13 · Suurin sallittu paine (PS): **<K>** (bar)
· Pienin/suurin sallittu lämpötila (TS*):
* TSmin: Alhaisin matalapainepuolen lämpötila: **<L>** (°C)
* TSmax: Suurinta sallittua painetta (PS) vastaava kyllästyslämpötila: **<M>** (°C)
· Kylmäaine: **<N>**
· Varmuuspainelaitteen asetus: **<P>** (bar)
· Valmistusnumero ja valmistusvuosi: katso mallin nimikilpi

14 · Maximální přípustný tlak (PS): **<K>** (bar)
· Minimální/maximální přípustná teplota (TS*):
* TSmin: Minimální teplota na nízkotlaké straně: **<L>** (°C)
* TSmax: Saturovaná teplota odpovídající maximálnímu přípustnému tlaku (PS): **<M>** (°C)
· Chladivo: **<N>**
· Nastavení bezpečnostního tlakového zařízení: **<P>** (bar)
· Výrobní číslo a rok výroby: viz typový štítek modelu

15 · Najveći dopušten tlak (PS): **<K>** (bar)
· Najniža/najviša dopuštena temperatura (TS*):
* TSmin: Najniža temperatura u području niskog tlaka: **<L>** (°C)
* TSmax: Standardna temperatura koja odgovara najvećem dopuštenom tlaku (PS): **<M>** (°C)
· Rashladno sredstvo: **<N>**
· Postavke sigurnosne naprave za tlak: **<P>** (bar)
· Proizvodni broj i godina proizvodnje: pogledajte natpisnu pločicu modela

16 · Legnagyobb megengedhető nyomás (PS): **<K>** (bar)
· Legkisebb/legnagyobb megengedhető hőmérséklet (TS*):
* TSmin: Legkisebb megengedhető hőmérséklet a kis nyomású oldalon: **<L>** (°C)
* TSmax: A legnagyobb megengedhető nyomásnak (PS) megfelelő telítettségi hőmérséklet: **<M>** (°C)
· Hűtőközeg: **<N>**
· A túlnyomás-kapcsoló beállítása: **<P>** (bar)
· Gyártási szám és gyártási év: lásd a berendezés adattábláján

17 · Maksymalne dopuszczalne ciśnienie (PS): **<K>** (bar)
· Minimalna/maksymalna dopuszczalna temperatura (TS*):
* TSmin: Minimalna temperatura po stronie niskociśnieniowej: **<L>** (°C)
* TSmax: Temperatura nasycenia odpowiadająca maksymalnemu dopuszczalnemu ciśnieniu (PS): **<M>** (°C)
· Czynnik chłodniczy: **<N>**
· Nastawa ciśnieniowego urządzenia bezpieczeństwa: **<P>** (bar)
· Numer fabryczny oraz rok produkcji: patrz tabliczka znamionowa modelu

18 · Presiune maximă admisibilă (PS): **<K>** (bar)
· Temperatură minimă/maximă admisibilă (TS*):
* TSmin: Temperatură minimă pe partea de presiune joasă: **<L>** (°C)
* TSmax: Temperatură de saturație corespunzând presiunii maxime admisibile (PS): **<M>** (°C)
· Agent frigorific: **<N>**
· Reglarea dispozitivului de siguranță pentru presiune: **<P>** (bar)
· Numărul de fabricație și anul de fabricație: consultați placa de identificare a modelului

19 · Maksimalni dovoljeni tlak (PS): **<K>** (bar)
· Minimalna/maksimalna dovoljena temperatura (TS*):
* TSmin: Minimalna temperatura na nizkotlačni strani: **<L>** (°C)
* TSmax: Nasičena temperatura, ki ustreza maksimalnemu dovoljenemu tlaku (PS): **<M>** (°C)
· Hladivo: **<N>**
· Nastavljanje varnostne naprave za tlak: **<P>** (bar)
· Tovarniška številka in leto proizvodnje: glejte napisno ploščico

20 · Maksimaalne lubatud surve (PS): **<K>** (bar)
· Minimaalne/maksimaalne lubatud temperatuur (TS*):
* TSmin: Minimaalne temperatuur madalsurve küljel: **<L>** (°C)
* TSmax: Maksimaalsele lubatud survele (PS) vastav küllastunud temperatuur: **<M>** (°C)
· Jahutusaine: **<N>**
· Surve turvaseadme seadistus: **<P>** (bar)
· Tootmisnumber ja tootmisaasta: vaadake mudeli andmeplaati

21 · Максимално допустимо налягане (PS): **<K>** (bar)
· Минимално/максимално допустима температура (TS*):
* TSmin: Минимална температура от страната на ниското налягане: **<L>** (°C)
* TSmax: Температура на насищане, съответстваща на максимално допустимото налягане (PS): **<M>** (°C)
· Охладител: **<N>**
· Настройка на предпазното устройство за налягане: **<P>** (bar)
· Фабричен номер и година на производство: вижте табелката на модела

22 · Maksimalus leistinas slėgis (PS): **<K>** (bar)
· Minimalí/maksimali leistina temperatūra (TS*):
* TSmin: Minimali temperatūra žemo slėgio pusėje: **<L>** (°C)
* TSmax: Prisotinta temperatūra, atitinkamti maksimalų leistiną slėgį (PS): **<M>** (°C)
· Šaldymo skystis: **<N>**
· Apsauginio slėgio prietaiso nustatymas: **<P>** (bar)
· Gaminio numeris ir pagaminimo metai: žiūrėkite modelio pavadinimo plokštelę

23 · Maksimālais pieļaujamais spiediens (PS): **<K>** (bar)
· Minimālā/maksimālā pieļaujamā temperatūra (TS*):
* TSmin: Minimālā temperatūra zemā spiediena pusē: **<L>** (°C)
* TSmax: Piesātinātā temperatūra saskaņā ar maksimālo pieļaujamo spiedienu (PS): **<M>** (°C)
· Dzesinātājs: **<N>**
· Spiediena drošības ierīces iestatīšana: **<P>** (bar)
· Izgatavošanas numurs un izgatavošanas gads: skat. modeļa izgatavotājuzņēmuma pláksnītie

24 · Maximálny povolený tlak (PS): **<K>** (bar)
· Minimálna/maximálna povolená teplota (TS*):
* TSmin: Minimálna teplota na nízkotlakovej strane: **<L>** (°C)
* TSmax: Nasýtená teplota korešpondujúca s maximálnym povoleným tlakom (PS): **<M>** (°C)
· Chladivo: **<N>**
· Nastavenie tlakového poistného zariadenia: **<P>** (bar)
· Výrobné číslo a rok výroby: nájdete na výrobnom štítku modelu

25 · İzin verilen maksimum basınç (PS): **<K>** (bar)
· İzin verilen minimum/maksimum sıcaklık (TS*):
* TSmin: Düşük basınç tarafındaki minimum sıcaklık: **<L>** (°C)
* TSmax: İzin verilen maksimum basınca (PS) karşı gelen doyma sıcaklığı: **<M>** (°C)
· Soğutucu: **<N>**
· Basınç emniyet düzeninin ayarı: **<P>** (bar)
· İmalat numarası ve imalat yılı: modelin ünite plakasına bakın

<K>	PS	**41.7 bar**
<L>	TSmin	**–35 °C**
<M>	TSmax	**63.8 °C**
<N>		**R32**
<P>		**41.7 bar**

01 Name and address of the Notified body that judged positively on compliance with the Pressure Equipment Directive: **<Q>**
02 Name und Adresse der benannten Stelle, die positiv unter Einhaltung der Druckanlagen-Richtlinie urteilte: **<Q>**
03 Nom et adresse de l'organisme notifié qui a évalué positivement la conformité à la directive sur l'équipement de pression: **<Q>**
04 Naam en adres van de aangemelde instantie die positief geoordeeld heeft over de conformiteit met de Richtlijn Drukapparatuur: **<Q>**
05 Nombre y dirección del Organismo Notificado que juzgó positivamente el cumplimiento con la Directiva en materia de Equipos de Presión: **<Q>**
06 Nome e indirizzo dell'Ente riconosciuto che ha riscontrato la conformità alla Direttiva sulle apparecchiature a pressione: **<Q>**
07 Όνομα και διεύθυνση του Κοινοποιημένου οργανισμού που απεφάνθη θετικά για τη συμμόρφωση προς την Οδηγία Εξοπλισμών υπό Πίεση: **<Q>**
08 Nome e morada do organismo notificado, que avaliou favoravelmente a conformidade com a directiva sobre equipamentos pressurizados: **<Q>**
09 Название и адрес органа технической экспертизы, принявшего положительное решение о соответствии Директиве об оборудовании под давлением: **<Q>**
10 Navn og adresse på bemyndiget organ, der har foretaget en positiv bedømmelse af, at udstyret lever op til kravene i PED (Direktiv for Trykbærende Udstyr): **<Q>**
11 Namn och adress för det anmälda organ som godkänt uppfyllandet av tryckutrustningsdirektivet: **<Q>**
12 Navn på og adresse til det autoriserte organet som positivt bedømte samsvar med direktivet for trykkutstyr (Pressure Equipment Directive): **<Q>**
13 Sen ilmoitetun elimen nimi ja osoite, joka teki myönteisen päätöksen painelaitedirektiivin noudattamisesta: **<Q>**
14 Název a adresa informovaného orgánu, který vydal pozitivní posouzení shody se směrnicí o tlakových zařízeních: **<Q>**
15 Naziv i adresa prijavljenog tijela koje je donijelo pozitivnu prosudbu o usklađenosti sa Smjernicom za tlačnu opremu: **<Q>**
16 A nyomástartó berendezésekre vonatkozó irányelvnek való megfelelőséget igazoló bejelentett szervezet neve és címe: **<Q>**
17 Nazwa i adres Jednostki notyfikowanej, która wydała pozytywną opinię dotyczącą spełnienia wymogów Dyrektywy dot. Urządzeń Ciśnieniowych: **<Q>**
18 Denumirea și adresa organismului notificat care a apreciat pozitiv conformarea cu Directiva privind echipamentele sub presiune: **<Q>**
19 Ime in naslov organa za ugotavljanje skladnosti, ki je pozitivno ocenil združljivost z Direktivo o tlačni opremi: **<Q>**
20 Teavitatud organi, mis hindas Suveseadmete Direktiiviga ühilduvust positiivselt, nimi ja aadress: **<Q>**
21 Наименование и адрес на упълномощения орган, който се е произнесъл положително относно съвместимостта с Директивата за оборудване под налягане: **<Q>**
22 Atsakingos institucijos, kuri davė teigiamą sprendimą pagal slėginės įrangos direktyvą pavadinimas ir adresas: **<Q>**
23 Sertifikācijas institūcijas, kura ir devusi pozitīvu slēdzienu par atbilstību Spiediena lekārtu Direktīvai, nosaukums un adrese: **<Q>**
24 Názov a adresa certifikačného úradu, ktorý kladne posúdil zhodu so smernicou pre tlakové zariadenia: **<Q>**
25 Basınçlı Teçhizat Direktifine uygunluk hususunda olumlu olarak değerlendiren Onaylanmış kuruluşun adı ve adresi: **<Q>**

<Q> VINÇOTTE nv
Jan Olieslagerslaan 35
1800 Vilvoorde, Belgium

4P710996-1

DAIKIN

Yasuto Hiraoka
Managing Director
Pilsen, 1st of November 2022

DAIKIN INDUSTRIES CZECH REPUBLIC s.r.o.
U Nové Hospody 1/1155, 301 00 Plzeň Skvrňany, Czech Republic

EU – Safety declaration of conformity
EU – Sicherheits-Konformitätserklärung
UE – Déclaration de conformité de sécurité
EU – Conformiteitsverklaring veiligheid
UE – Declaración de conformidad sobre seguridad
UE – Dichiarazione di conformità in materia di sicurezza
EE – Δήλωση συμμόρφωσης για την ασφάλεια
UE – Declaração de conformidade relativa à segurança
EC – Заявление о соответствии требованиям по безопасности
EU – Sikkerheds-overensstemmelseserklæring
EU – Konformitetsdeklaration för säkerhet
EU – Samsvarserklæring for sikkerhet
EU – Turvallisuuden vaatimustenmukaisuusvakuutus
EU – Bezpečnostní prohlášení o shodě
EU – Izjava o sukladnosti za sigurnost
EU – Biztonsági megfelelőségi nyilatkozat
UE – Deklaracja zgodności z wymogami bezpieczeństwa
UE – Declarație de conformitate de siguranță
EU – Varnostna izjava o skladnosti
EÜ – Ohutuse vastavusdeklaratsioon
EC – Декларация за съответствие за безопасност
ES – Drošības atbilstības deklarācija
EÚ – Vyhlásenie o zhode Bezpečnosť
AB – Güvenlik uygunluk beyanı

Daikon Industries Czech Republic s.r.o.

01 (GB) declares under its sole responsibility that the products to which this declaration relates:
02 (D) erklärt in alleinige Verantwortung, dass die Produkte, auf die sich diese Erklärung bezieht:
03 (F) déclare sous sa seule responsabilité que les produits visés par la présente déclaration:
04 (NL) verklaart hierbij op eigen verantwoordelijkheid dat de producten waarop deze verklaring betrekking heeft:
05 (E) declara bajo su única responsabilidad que los productos a los que hace referencia esta declaración:
06 (I) dichiara sotto la propria responsabilità che i prodotti a cui è riferita questa dichiarazione:
07 (GR) δηλώνει βάσει της αποκλειστικής της ευθύνης ότι τα προϊόντα στα οποία αναφέρεται η παρούσα δήλωση:
08 (P) declara sob sua exclusiva responsabilidade que os produtos a que esta declaração se refere:
09 (RUS) заявляет, исключительно под свою ответственность, что продукция, к которой относится настоящее заявление:
10 (DK) erklærer som eneansvarlig, at produkterne, som er omfattet af denne erklæring:
11 (S) deklarerar i egenskap av huvudansvarig, att produkterna som berörs av denna deklaration innebär att:
12 (N) erklærer et fullstendig ansvar for at produktene som er underlagt denne erklæringen:
13 (FIN) ilmoittaa yksinomaan omalla vastuullaan, että tämän ilmoituksen tarkoittamat tuotteet:
14 (CZ) prohlašuje na svou plnou odpovědnost, že výrobky, ke kterým se toto prohlášení vztahuje:
15 (HR) izjavljuje pod isključivo vlastitom odgovornošću da su proizvodi na koje se ova izjava odnosi:
16 (H) teljes felelősségre tudatában kijelenti, hogy a termékek, melyekre e nyilatkozat vonatkozik:
17 (PL) deklaruje na własną wyłączną odpowiedzialność, że produkty, których ta deklaracja dotyczy:
18 (RO) declară pe proprie răspundere că produsele la care se referă această declarație:
19 (SLO) z vso odgovornostjo izjavlja, da so izdelki, na katere se izjava nanaša:
20 (EST) kinnitab oma vastutusel, et tooted, mille kohta käesolev deklaratsioon kehtib:
21 (BG) декларира на своя отговорност, че продуктите, за които се отнася тази декларация:
22 (LT) savo išskirtine atsakomybe pareiškia, kad gaminiai, kuriems ši deklaracija taikoma:
23 (LV) ar pilnu atbildību apliecina, ka izstrādājumi, uz kuru attiecas šī deklarācija:
24 (SK) vyhlasuje na vlastnú zodpovednosť, že výrobky, na ktoré sa vzťahuje toto vyhlásenie:
25 (TR) tek sorumluluğu kendisine ait olmak üzere, bu beyanın ilgili olduğu ürünlerin:

2MXM68A2V1B9, 3MXM52A2V1B9, 3MXM68A2V1B9, 4MXM68A2V1B9, 4MXM80A2V1B9, 5MXM90A2V1B9, 4MWXM52A2V1B9,

01 are in conformity with the following directive(s) or regulation(s), provided that the products are used in accordance with our instructions:
02 folgender/n Richtlinie/n oder Vorschrift/en entsprechen, vorausgesetzt, dass diese gemäß unseren Instruktionen verwendet werden:
03 sont conformes à la/aux directive(s) ou règlement(s) suivant(s), à condition que les produits soient utilisés conformément à nos instructions:
04 in overeenstemming zijn met de volgende richtlijn(en) of verordening(en), op voorwaarde dat de producten worden gebruikt overeenkomstig onze instructies:
05 están en conformidad con la(s) siguiente(s) directiva(s) o reglamento(s), siempre que se utilicen de acuerdo con nuestras instrucciones:
06 sono conformi alle direttive o ai regolamenti seguenti, a patto che i prodotti vengano usati in conformità alle nostre istruzioni:
07 συμμορφώνονται με την(ις) ακόλουθη(ες) οδηγία(ες) ή κανονισμό(ούς), υπό την προϋπόθεση ότι τα προϊόντα χρησιμοποιούνται σύμφωνα με τις οδηγίες μας:
08 estão em conformidade com a(s) seguinte(s) diretiva(s) ou regulamento(s), desde que os produtos sejam utilizados de acordo com as nossas instruções:
09 отвечает требованиям упомянутых ниже директив или нормативных документов при условии эксплуатации данной продукции в соответствии с нашими инструкциями:
10 overholder bestemmelserne i følgende direktiv(er) eller bestemmelse(r), forudsat at produkterne anvendes i overensstemmelse med vores instruktioner:
11 uppfyller följande direktiv eller föreskrift(er), under förutsättning att produkterna används i enlighet med våra instruktioner:
12 er i overensstemmelse med følgende direktiv(er) eller forskrift(er), forutsatt at produktene brukes i henhold til våre instruksjoner:
13 ovat seuraavien direktiivien tai asetusten mukaisia, edellyttäen että tuotteita käytetään ohjeidemme mukaisesti:
14 jsou ve shodě s následujícími směrnicemi nebo předpisy za předpokladu, že tyto výrobky jsou používány v souladu s našimi pokyny:
15 u skladu sa sljedećom direktivom(ma) ili odredbom(a), uz uvjet da se proizvodi koriste sukladno našim uputama:
16 megfelelnek az alábbi irányelv(ek)nek vagy egyéb szabályozás(ok)nak, ha a termékeket előírás szerint használják:
17 spełniają wymogi następujących dyrektyw lub rozporządzeń, pod warunkiem że produkty używane są zgodnie z naszymi instrukcjami:
18 sunt în conformitate cu următoarele directive sau regulamente, cu condiția ca produsele să fie utilizate în conformitate cu instrucțiunile noastre:
19 v skladu z naslednjo direktivo(-ami) ali predpisom(-i) pod pogojem, da se izdelki uporabljajo v skladu z našimi navodili:
20 vastavad järgmise (järgmiste) direktiivi(de) ja määruse (määruste) nõuetele, tingimusel, et neid kasutatakse vastavuses meie juhistele:
21 са в съответствие със следната директива(и) или регламент(и), при условие че продуктите се използват в съответствие с нашите инструкции:
22 atitinka toliau nurodytas direktyvas arba reglamentus, su sąlyga, kad gaminiai bus eksploatuojami laikantis mūsų instrukcijų:
23 atbilst šādām direktīvām vai regulām, ja vien šie izstrādājumi tiek lietoti saskaņā ar mūsu instrukcijām:
24 sú v zhode s nasledujúcou(imi) smernicou(ami) alebo predpisom(mi) za predpokladu, že sa výrobky používajú v zhode s našimi pokynmi:
25 talimatlarımız doğrultusunda kullanılması koşuluyla aşağıdaki direktife/direktifiere veya yönetmeliğe/yönetmeliklere uygun olduğunu beyan eder:

Pressure Equipment 2014/68/EU**
Machinery 2006/42/EC***
Low Voltage 2014/35/EU
Electromagnetic Compatibility 2014/30/EU*

01 as amended,
02 in der jeweils gültigen Fassung,
03 telles que modifiées,
04 zoals gewijzigd,
05 en su forma enmendada,
06 e successive modifiche,
07 όπως έχουν τροποποιηθεί,
08 conforme emendado,
09 в действующей редакции,
10 som tilføjet,
11 med tillägg,
12 med foretatte endringer,
13 sellaisina kuin ne ovat muutettuina,
14 v platném znění,
15 kako je izmijenjeno amandmanima,
16 és módosításaik rendelkezéseit,
17 z późniejszymi zmianami,
18 cu amendamentele respective,
19 kakor je bilo spremenjeno,
20 koos muudatustega,
21 с техните изменения,
22 ir jos tolesnes redakcijas,
23 ar grozījumiem,
24 v poslednom platnom vydaní,
25 değiştirildiği şekliyle,

01 following the provisions of:
02 gemäß den Bestimmungen in:
03 conformément aux dispositions de:
04 volgens de bepalingen van:
05 siguiendo las disposiciones de:
06 secondo le disposizioni di:
07 σύμφωνα με τις προβλέψεις των:
08 seguindo as disposições de:
09 в соответствии с положениями:
10 under iagttagelse af:
11 enligt bestämmelserna för:
12 i henhold til bestemmelsene i:
13 noudattaen säännöksiä:
14 za dodržení ustanovení:
15 prema odredbama:
16 követi a(z):
17 zgodnie z postanowieniami:
18 urmând prevederile:
19 v skladu z določbami:
20 vastavalt nõuetele:
21 следвайки клаузите на:
22 vadovaujantis šio dokumento nuostatomis:
23 atbilstoši šādu standartu prasībām:
24 nasledovnými ustanoveniami:
25 şu standartların hükümlerine:

EN 60335-2-40,

01 * as set out in <A> and judged positively by <B> according to the **Certificate** <C>.
** as set out in the Technical Construction File <D> and judged positively by <E> (Applied module <F>). <G>. Risk category <H>. Also refer to next page.
02 * wie in <A> aufgeführt und von <B> positiv beurteilt gemäß **Zertifikat** <C>.
** wie in der Technischen Konstruktionsakte <D> aufgeführt und von <E> (Angewandtes Modul <F>) positiv ausgezeichnet. <G>. Risikoart <H>. Siehe auch nächste Seite.
03 * tel que défini dans <A> et évalué positivement par <B> conformément au **Certificat** <C>.
** tel que stipulé dans le Fichier de Construction Technique <D> et jugé positivement par <E> (Module appliqué <F>). <G>. Catégorie de risque <H>. Se reporter également à la page suivante.
04 * zoals vermeld in <A> en positief beoordeeld door <B> overeenkomstig **Certificaat** <C>.
** zoals vermeld in het Technisch Constructiedossier <D> en in orde bevonden door <E> (Toegepaste module <F>). <G>. Risicocategorie <H>. Zie ook de volgende pagina.
05 * como se establece en <A> y es valorado positivamente por <B> de acuerdo con el **Certificado** <C>.
** tal como se expone en el Archivo de Construcción Técnica <D> y juzgado positivamente por <E> (Modulo aplicado <F>). <G>. Categoría de riesgo <H>. Consulte también la siguiente página.
06 * delineato nel <A> e giudicato positivamente da <B> secondo il **Certificato** <C>.
** delineato nel File Tecnico di Costruzione <D> e giudicato positivamente da <E> (Modulo <F> applicato). <G>. Categoria di rischio <H>. Fare riferimento anche alla pagina successiva.
07 * όπως καθορίζεται στο <A> και κρίνεται θετικά από το <B> σύμφωνα με το **Πιστοποιητικό** <C>.
** όπως προσδιορίζεται στο Αρχείο Τεχνικής Κατασκευής <D> και κρίνεται θετικά από το <E> (Χρησιμοποιούμενη υπομονάδα <F>). <G>. Κατηγορία επικινδυνότητας <H>. Ανατρέξτε επίσης στην επόμενη σελίδα.
08 * tal como estabelecido em <A> e com o parecer positivo de <B> de acordo com o **Certificado** <C>.
** tal como estabelecido no Ficheiro Técnico de Construção <D> e com o parecer positivo de <E> (Módulo aplicado <F>). <G>. Categoria de risco <H>. Consultar também a página seguinte.
09 * как указано в <A> и в соответствии с положительным решением <B> согласно **Свидетельству** <C>.
** как указано в Досье технического топкования <D> и в соответствии с положительным решением <E> (Прикладной модуль <F>). <G>. Категория риска <H>. Также смотрите следующую страницу.
10 * som anført i <A> og positivt vurderet af <B> i henhold til **Certifikat** <C>.
** som anført i den Tekniske Konstruktionsfil <D> og positivt vurderet af <E> (Anvendt modul <F>). <G>. Risikoklasse <H>. Se også næste side.
11 * enligt <A> och godkänts av <B> enligt **Certifikatet** <C>.
** i enlighet med den Tekniska Konstruktionsfilen <D> som positivt intygats av <E> (Fastsatt modul <F>). <G>. Riskkategori <H>. Se även nästa sida.
12 * som det fremkommer i <A> og gjennom positiv bedømmelse av <B> ifølge **Sertifikat** <C>.
** som det fremkommer i den Tekniske Konstruksjonsfilen <D> og gjennom positiv bedømmelse av <E> (Anvendt modul <F>). <G>. Risikokategori <H>. Se også neste side.
13 * jotka on esitetty asiakirjassa <A> ja jotka <B> on hyväksynyt **Sertifikaatin** <C> mukaisesti.
** jotka on esitetty Teknisessä Asiakirjassa <D> ja jotka <E> on hyväksynyt (Sovellettu moduli <F>). <G>. Vaaraluokka <H>. Katso myös seuraava sivu.
14 * jak bylo uvedeno v <A> a pozitivně zjištěno <B> v souladu s **osvědčením** <C>.
** jak bylo uvedeno v souboru technické konstrukce <D> a pozitivně zjištěno <E> (použitý modul <F>). <G>. Kategorie rizik <H>. Viz také následující strana.
15 * kako je izloženo u <A> i pozitivno ocijenjeno od strane <B> prema **Certifikatu** <C>.
** kako je izloženo u Datoteci o tehničkoj konstrukciji <D> i pozitivno ocijenjeno od strane <E> (Primijenjen modul <F>). <G>. Kategorija opasnosti <H>. Također pogledajte na slijedećoj stranici.
16 * a(z) <A> alapján, a(z) <B> igazolta a megfelelést, a(z) <C> **tanúsítvány** szerint.
** a(z) <D> műszaki konstrukciós dokumentáció alapján, a(z) <E> igazolta a megfelelést (alkalmazott modul: <F>). <G>. Veszélyességi kategória <H>. Lásd még a következő oldalon.
17 * zgodnie z dokumentacją <A>, pozytywną opinią <B> i **Świadectwem** <C>.
** zgodnie z archiwalną dokumentacją konstrukcyjną <D> i pozytywną opinią <E> (Zastosowany moduł <F>). <G>. Kategoria zagrożenia <H>. Patrz także następna strona.
18 * așa cum este stabilit în <A> și apreciat pozitiv de <B> în conformitate cu **Certificatul** <C>.
** conform celor stabilite în Dosarul tehnic de construcție <D> și apreciate pozitiv de <E> (Modul aplicat <F>). <G>. Categorie de risc <H>. Consultați de asemenea pagina următoare.
19 * kot je določeno v <A> in odobreno s strani <B> v skladu s **certifikatom** <C>.
** kot je določeno v tehnični mapi <D> in odobreno s strani <E> (Uporabljen modul <F>). <G>. Kategorija tveganja <H>. Glejte tudi na naslednji strani.
20 * nagu on näidatud dokumendis <A> ja heaks kiidetud <B> järgi vastavalt **sertifikaadile** <C>.
** nagu on näidatud tehnilises dokumentatsioonis <D> ja heaks kiidetud <E> järgi (lisamoodul <F>). <G>. Riskikategooria <H>. Vaadake ka järgmist lehekülge.
21 * както е изложено в <A> и оценено положително от <B> съгласно **Сертификата** <C>.
** както е заложено в Акта за техническа конструкция <D> и оценено положително от <E> (Приложен модул <F>). <G>. Категория риск <H>. Вижте също на следващата страница.
22 * kaip nustatyta <A> ir kaip teigiamai nuspręsta <B> pagal **Sertifikatą** <C>.
** kaip nurodyta Techninėje konstrukcijos byloje <D> ir patvirtinta <E> (taikomas modulis <F>). <G>. Rizikos kategorija <H>. Taip pat žiūrėkite ir kitą puslapį.
23 * kā norādīts <A> un atbilstoši <B> pozitīvajam vērtējumam saskaņā ar **sertifikātu** <C>.
** kā noteikts tehniskajā dokumentācijā <D>, atbilstoši <E> pozitīvajam lēmumam (piekrītīgā sadaļa: <F>). <G>. Riska kategorija <H>. Skat. arī nākošo lappusi.
24 * ako bolo uvedené v <A> a pozitívne zistené <B> v súlade s **osvedčením** <C>.
** ako je to stanovené v Súbore technickej konštrukcie <D> a kladne posúdené <E> (Aplikovaný moduł <F>). <G>. Kategória nebezpečia <H>. Viď tiež nasledovnú stranu.
25 * <A>'da belirtildiği gibi ve <C> **Sertifikasına** göre <B> tarafından olumlu olarak değerlendirildiği gibi.
** <D> Teknik Yapı Dosyasında belirtildiği gibi ve <E> tarafından olumlu olarak (Uygulanan modül <F>) değerlendirilmiştir. <G>. Risk kategorisi <H>. Ayrıca bir sonraki sayfaya bakın.

<A>	DAIKIN.TCF.032E23/11-2022
<B>	DEKRA (NB0344)
<C>	2159619.0551-EMC
<D>	DAIKIN.TCF.PED.0146B
<E>	VINÇOTTE nv (NB0026)
<F>	D1
<G>	—
<H>	II

01*** DICz# is authorised to compile the Technical Construction File.
02*** DICz# hat die Berechtigung die Technische Konstruktionsakte zusammenzustellen.
03*** DICz# est autorisé à compiler le Dossier de Construction Technique.
04*** DICz# is bevoegd om het Technisch Constructiedossier samen te stellen.
05*** DICz# está autorizado a compilar el Archivo de Construcción Técnica.
06*** DICz# è autorizzata a redigere il File Tecnico di Costruzione.
07*** Η DICz# είναι εξουσιοδοτημένη να συντάξει τον Τεχνικό φάκελο κατασκευής.
08*** A DICz# está autorizada a compilar a documentação técnica de fabrico.
09*** Компания DICz# уполномочена составить Комплект технической документации.
10*** DICz# er autoriseret til at udarbejde de tekniske konstruktionsdata.
11*** DICz# är bemyndigade att sammanställa den tekniska konstruktionsfilen.
12*** DICz# har tillatelse til å kompilere den Tekniske konstruksjonsfilen.
13*** DICz# on valtuutettu laatimaan Teknisen asiakirjan.
14*** Společnost DICz# má oprávnění ke kompilaci souboru technické konstrukce.
15*** DICz# je ovlašten za izradu Datoteke o tehničkoj konstrukciji.
16*** A DICz# jogosult a műszaki konstrukciós dokumentáció összeállítására.
17*** DICz# ma upoważnienie do zbierania i opracowywania dokumentacji konstrukcyjnej.
18*** DICz# este autorizat să compileze Dosarul tehnic de construcție.
19*** DICz# je pooblaščen za sestavo datoteke s tehnično mapo.
20*** DICz# on volitatud koostama tehnilist dokumentatsiooni.
21*** DICz# е оторизирана да състави Акта за техническа конструкция.
22*** DICz# yra įgaliota sudaryti šį techninės konstrukcijos failą.
23*** DICz# ir autorizēts sastādīt tehnisko dokumentāciju.
24*** Spoločnosť DICz# je oprávnená vytvoriť súbor technickej konštrukcie.
25*** DICz# Teknik Yapı Dosyasını derlemeye yetkilidir.

4P710996-2

#DICz = Daikin Industries Czech Republic s.r.o.

EU – Safety declaration of conformity
EU – Sicherheits-Konformitätserklärung
UE – Déclaration de conformité de sécurité
EU – Conformiteitsverklaring veiligheid

UE – Declaración de conformidad sobre seguridad
UE – Dichiarazione di conformità in materia di sicurezza
ΕΕ – Δήλωση συμμόρφωσης για την ασφάλεια
UE – Declaração de conformidade relativa à segurança

EC – Заявление о соответствии требованиям по безопасности
EU – Sikkerheds-overensstemmelseserklæring
EU – Konformitetsdeklaration för säkerhet

EU – Samsvarserklæring for sikkerhet
EU – Turvallisuuden vaatimustenmukaisuusvakuutus
EU – Bezpečnostní prohlášení o shodě

EU – Izjava o sukladnosti za sigurnost
EU – Biztonsági megfelelőségi nyilatkozat
UE – Deklaracja zgodności z wymogami bezpieczeństwa
UE – Declarație de conformitate de siguranță

EU – Varnostna izjava o skladnosti
EÜ – Ohutuse vastavusdeklaratsioon
ЕС – Декларация за съответствие за безопасност

ЕС – Декларация за съответствие за безопасност
ES – Drošības atbilstības deklarācija
EÚ – Vyhlásenie o zhode Bezpečnosť
AB – Güvenlik uygunluk beyanı

01 (GB) continuation of previous page:
02 (D) Fortsetzung der vorherigen Seite:
03 (F) suite de la page précédente:
04 (NL) vervolg van vorige pagina:
05 (E) continuación de la página anterior:
06 (I) continua dalla pagina precedente:
07 (GR) συνέχεια από την προηγούμενη σελίδα:
08 (P) continuação da página anterior:
09 (RUS) продолжение предыдущей страницы:
10 (DK) fortsat fra forrige side:
11 (S) fortsättning från föregående sida:
12 (N) fortsettelse fra forrige side:
13 (FIN) jatkoa edelliseltä sivulta:
14 (CZ) pokračování z předchozí strany:
15 (HR) nastavak s prethodne stranice:
16 (H) folytatás az előző oldalról:
17 (PL) ciąg dalszy z poprzedniej strony:
18 (RO) continuarea paginii anterioare:
19 (SLO) nadaljevanje s prejšnje strani:
20 (EST) eelmise lehekülje järg:
21 (BG) продължение от предходната страница:
22 (LT) ankstesnio puslapio tęsinys:
23 (LV) iepriekšējās lappuses turpinājums:
24 (SK) pokračovanie z predchádzajúcej strany:
25 (TR) önceki sayfadan devam:

01 Design Specifications of the products to which this declaration relates:
02 Konstruktionsspezifikationen der Produkte, auf die sich diese Erklärung bezieht:
03 Spécifications de conception des produits auxquels se rapporte cette déclaration:
04 Ontwerpspecificaties van de producten waarop deze verklaring betrekking heeft:
05 Especificaciones de diseño de los productos a los cuales hace referencia esta declaración:
06 Specifiche di progetto dei prodotti cui fa riferimento la presente dichiarazione:
07 Προδιαγραφές σχεδιασμού των προϊόντων με τα οποία σχετίζεται η δήλωση:
08 As especificações de projeto dos produtos a que esta declaração se aplica:
09 Проектныехарактеристикипродукции, ккоторойотноситсянастоящеезаявление:
10 Typespecifikationer for de produkter, som denne erklæring vedrører:
11 Designspecifikationer för de produkter som denna deklaration gäller:
12 Konstruksjonsspesifikasjoner for produktene som er underlagt denne erklæringen:
13 Tätä ilmoitusta koskevien tuotteiden rakennemäärittely:
14 Specifikace konstrukce výrobků, ke kterým se vztahuje toto prohlášení:
15 Specifikacije dizajna za proizvode na koje se ova izjava odnosi:
16 A jelen nyilatkozat tárgyát képező termékek tervezési jellemzői:
17 Specyfikacje konstrukcyjne produktów, których dotyczy deklaracja:
18 Specificațiile de proiectare ale produselor la care se referă această declarație:
19 Specifikacije tehničnega načrta za izdelke, na katere se nanaša ta deklaracija:
20 Tooted, mille kohta käesolev deklaratsioon kehtib:
21 Проектниспецификациинапродуктите, закоитосеотнасядекларацията:
22 Toliau nurodytos gaminių dizaino specifikacijos, su kuriomis susieta ši deklaracija:
23 Šis deklarācijas aptverto izstrādājumu specifikācijas:
24 Konštrukčné špecifikácie výrobkov, ktorých sa týka toto vyhlásenie:
25 Bu beyanın ilgili olduğu ürünlerin Tasarım Özellikleri:

01 · Maximum allowable pressure (PS): **<K>** (bar)
· Minimum/maximum allowable temperature (TS*):
* TSmin: Minimum temperature at low pressure side: **<L>** (°C)
* TSmax: Saturated temperature corresponding with the maximum allowable pressure (PS): **<M>** (°C)
· Refrigerant: **<N>**
· Setting of pressure safety device: **<P>** (bar)
· Manufacturing number and manufacturing year: refer to model nameplate

02 · Maximal zulässiger Druck (PS): **<K>** (Bar)
· Minimal/maximal zulässige Temperatur (TS*):
* TSmin: Mindesttemperatur auf der Niederdruckseite: **<L>** (°C)
* TSmax: Sättigungstemperatur die dem maximal zulässigen Druck (PS) entspricht: **<M>** (°C)
· Kältemittel: **<N>**
· Einstellung der Druck-Schutzvorrichtung: **<P>** (Bar)
· Herstellungsnummer und Herstellungsjahr: siehe Typenschild des Modells

03 · Pression maximale admise (PS): **<K>** (bar)
· Température minimum/maximum admise (TS*):
* TSmin: température minimum côté basse pression: **<L>** (°C)
* TSmax: température saturée correspondant à la pression maximale admise (PS): **<M>** (°C)
· Réfrigérant: **<N>**
· Réglage du dispositif de sécurité de pression: **<P>** (bar)
· Numéro de fabrication et année de fabrication: se reporter à la plaquette signalétique du modèle

04 · Maximaal toelaatbare druk (PS): **<K>** (bar)
· Minimaal/maximaal toelaatbare temperatuur (TS*):
* TSmin: Minimumtemperatuur aan lagedrukzijde: **<L>** (°C)
* TSmax: Verzadigde temperatuur die overeenstemt met de maximaal toelaatbare druk (PS): **<M>** (°C)
· Koelmiddel: **<N>**
· Instelling van drukbeveiliging: **<P>** (bar)
· Fabricagenummer en fabricagejaar: zie naamplaat model

05 · Presión máxima admisible (PS): **<K>** (bar)
· Temperatura mínima/máxima admisible (TS*):
* TSmin: Temperatura mínima en el lado de baja presión: **<L>** (°C)
* TSmax: Temperatura saturada correspondiente a la presión máxima admisible (PS): **<M>** (°C)
· Refrigerante: **<N>**
· Ajuste del presostato de seguridad: **<P>** (bar)
· Número de fabricación y año de fabricación: consulte la placa de especificaciones técnicas del modelo

06 · Pressione massima consentita (PS): **<K>** (bar)
· Temperatura minima/massima consentita (TS*):
* TSmin: temperatura minima nel lato di bassa pressione: **<L>** (°C)
* TSmax: temperatura satura corrispondente alla pressione massima consentita (PS): **<M>** (°C)
· Refrigerante: **<N>**
· Impostazione del dispositivo di controllo della pressione: **<P>** (bar)
· Numero di serie e anno di produzione: fare riferimento alla targhetta del modello

07 · Μέγιστη επιτρεπόμενη πίεση (PS): **<K>** (bar)
· Ελάχιστη/μέγιστη επιτρεπόμενη θερμοκρασία (TS*):
* TSmin: Ελάχιστη θερμοκρασία για την πλευρά χαμηλής πίεσης: **<L>** (°C)
* TSmax: Κορεσμένη θερμοκρασία που αντιστοιχεί με τη μέγιστη επιτρεπόμενη πίεση (PS): **<M>** (°C)
· Ψυκτικό: **<N>**
· Ρύθμιση της διάταξης ασφάλειας πίεσης: **<P>** (bar)
· Αριθμός κατασκευής και έτος κατασκευής: ανατρέξτε στην πινακίδα αναγνώρισης του μοντέλου

08 · Pressão máxima permitida (PS): **<K>** (bar)
· Temperaturas mínima e máxima permitidas (TS*):
* TSmin: Temperatura mínima em baixa pressão: **<L>** (°C)
* TSmax: Temperatura de saturação correspondente à pressão máxima permitida (PS): **<M>** (°C)
· Refrigerante: **<N>**
· Regulação do dispositivo de segurança da pressão: **<P>** (bar)
· Número e ano de fabrico: consultar a placa de especificações da unidade

09 · Максимально допустимое давление (PS): **<K>** (бар)
· Минимально/Максимально допустимая температура (TS*):
* TSmin: Минимальная температура на стороне низкого давления: **<L>** (°C)
* TSmax: Температура кипения, соответствующая максимально допустимому давлению (PS): **<M>** (°C)
· Хладагент: **<N>**
· Настройка устройства защиты по давлению: **<P>** (бар)
· Заводской номер и год изготовления: смотрите паспортную табличку модели

10 · Maks. tilladt tryk (PS): **<K>** (bar)
· Min./maks. tilladte temperatur (TS*):
* TSmin: Min. temperatur på lavtrykssiden: **<L>** (°C)
* TSmax: Mættet temperatur svarende til maks. tilladte tryk (PS): **<M>** (°C)
· Kølemiddel: **<N>**
· Indstilling af tryksikringsudstyr: **<P>** (bar)
· Produktionsnummer og fremstillingsår: se modellens fabriksskilt

11 · Maximalt tillåtet tryck (PS): **<K>** (bar)
· Min/max tillåten temperatur (TS*):
* TSmin: Minimumtemperatur på lågtryckssidan: **<L>** (°C)
* TSmax: Mättnadstemperatur som motsvarar maximalt tillåtet tryck (PS): **<M>** (°C)
· Köldmedel: **<N>**
· Inställning för trycksäkerhetsenhet: **<P>** (bar)
· Tillverkningsnummer och tillverkningsår: se modellens namnplåt

12 · Maksimalt tillatt trykk (PS): **<K>** (bar)
· Minimalt/maksimalt tillatt temperatur (TS*):
* TSmin: Minimumstemperatur på lavtrykksiden: **<L>** (°C)
* TSmax: Metningstemperatur i samsvar med maksimalt tillatt trykk (PS): **<M>** (°C)
· Kjølemedium: **<N>**
· Innstilling av sikkerhetsanordning for trykk: **<P>** (bar)
· Produksjonsnummer og produksjonsår: se modellens merkeplate

13 · Suurin sallittu paine (PS): **<K>** (bar)
· Pienin/suurin sallittu lämpötila (TS*):
* TSmin: Alhaisin matalapainepuolen lämpötila: **<L>** (°C)
* TSmax: Suurinta sallittua painetta (PS) vastaava kyllästyslämpötila: **<M>** (°C)
· Kylmäaine: **<N>**
· Varmuuspainelaitteen asetus: **<P>** (bar)
· Valmistusnumero ja valmistusvuosi: katso mallin nimikilpi

14 · Maximální přípustný tlak (PS): **<K>** (bar)
· Minimální/maximální přípustná teplota (TS*):
* TSmin: Minimální teplota na nízkotlaké straně: **<L>** (°C)
* TSmax: Saturovaná teplota odpovídající maximálnímu přípustnému tlaku (PS): **<M>** (°C)
· Chladivo: **<N>**
· Nastavení bezpečnostního tlakového zařízení: **<P>** (bar)
· Výrobní číslo a rok výroby: viz typový štítek modelu

15 · Najveći dopušten tlak (PS): **<K>** (bar)
· Najniža/najviša dopuštena temperatura (TS*):
* TSmin: Najniža temperatura u području niskog tlaka: **<L>** (°C)
* TSmax: Standardna temperatura koja odgovara najvećem dopuštenom tlaku (PS): **<M>** (°C)
· Rashladno sredstvo: **<N>**
· Postavke sigurnosne naprave za tlak: **<P>** (bar)
· Proizvodni broj i godina proizvodnje: pogledajte natpisnu pločicu modela

16 · Legnagyobb megengedhető nyomás (PS): **<K>** (bar)
· Legkisebb/legnagyobb megengedhető hőmérséklet (TS*):
* TSmin: Legkisebb megengedhető hőmérséklet a kis nyomású oldalon: **<L>** (°C)
* TSmax: A legnagyobb megengedhető nyomásnak (PS) megfelelő telítettségi hőmérséklet: **<M>** (°C)
· Hűtőközeg: **<N>**
· A túlnyomás-kapcsoló beállítása: **<P>** (bar)
· Gyártási szám és gyártási év: lásd a berendezés adattábláján

17 · Maksymalne dopuszczalne ciśnienie (PS): **<K>** (bar)
· Minimalna/maksymalna dopuszczalna temperatura (TS*):
* TSmin: Minimalna temperatura po stronie niskociśnieniowej: **<L>** (°C)
* TSmax: Temperatura nasycenia odpowiadająca maksymalnemu dopuszczalnemu ciśnieniu (PS): **<M>** (°C)
· Czynnik chłodniczy: **<N>**
· Nastawa ciśnieniowego urządzenia bezpieczeństwa: **<P>** (bar)
· Numer fabryczny oraz rok produkcji: patrz tabliczka znamionowa modelu

18 · Presiune maximă admisibilă (PS): **<K>** (bar)
· Temperatură minimă/maximă admisibilă (TS*):
* TSmin: Temperatură minimă pe partea de presiune joasă: **<L>** (°C)
* TSmax: Temperatură de saturație corespunzând presiunii maxime admisibile (PS): **<M>** (°C)
· Agent frigorific: **<N>**
· Reglarea dispozitivului de siguranță pentru presiune: **<P>** (bar)
· Numărul de fabricație și anul de fabricație: consultați placa de identificare a modelului

19 · Maksimalni dovoljeni tlak (PS): **<K>** (bar)
· Minimalna/maksimalna dovoljena temperatura (TS*):
* TSmin: Minimalna temperatura na nizkotlačni strani: **<L>** (°C)
* TSmax: Nasičena temperatura, ki ustreza maksimalnemu dovoljenemu tlaku (PS): **<M>** (°C)
· Hladivo: **<N>**
· Nastavljanje varnostne naprave za tlak: **<P>** (bar)
· Tovarniška številka in leto proizvodnje: glejte napisno ploščico

20 · Maksimaalne lubatud surve (PS): **<K>** (bar)
· Minimaalne/maksimaalne lubatud temperatuur (TS*):
* TSmin: Minimaalne temperatuur madalsurve küljel: **<L>** (°C)
* TSmax: Maksimaalsele lubatud survele (PS) vastav küllastunud temperatuur: **<M>** (°C)
· Jahutusaine: **<N>**
· Surve turvaseadme seadistus: **<P>** (bar)
· Tootmisnumber ja tootmisaasta: vaadake mudeli andmeplaati

21 · Максимално допустимо налягане (PS): **<K>** (bar)
· Минимално/максимално допустима температура (TS*):
* TSmin: Минимална температура от страната на ниското налягане: **<L>** (°C)
* TSmax: Температура на насищане, съответстваща на максимално допустимото налягане (PS): **<M>** (°C)
· Охладител: **<N>**
· Настройка на предпазното устройство за налягане: **<P>** (bar)
· Фабричен номер и година на производство: вижте табелката на модела

22 · Maksimalus leistinas slėgis (PS): **<K>** (bar)
· Minimali/maksimali leistina temperatūra (TS*):
* TSmin: Minimali temperatūra žemo slėgio pusėje: **<L>** (°C)
* TSmax: Prisotinta temperatūra, atitinkamti maksimalų leistiną slėgį (PS): **<M>** (°C)
· Šaldymo skystis: **<N>**
· Apsauginio slėgio prietaiso nustatymas: **<P>** (bar)
· Gaminio numeris ir pagaminimo metai: žiūrėkite modelio pavadinimo plokštelę

23 · Maksimālais pieļaujamais spiediens (PS): **<K>** (bar)
· Minimālā/maksimālā pieļaujamā temperatūra (TS*):
* TSmin: Minimālā temperatūra zemā spiediena pusē: **<L>** (°C)
* TSmax: Piesātinātā temperatūra saskaņā ar maksimālo pieļaujamo spiedienu (PS): **<M>** (°C)
· Dzesinātājs: **<N>**
· Spiediena drošības ierīces iestatīšana: **<P>** (bar)
· Izgatavošanas numurs un izgatavošanas gads: skat. modeļa izgatavotājuzņēmuma plāksnītie

24 · Maximálny povolený tlak (PS): **<K>** (bar)
· Minimálna/maximálna povolená teplota (TS*):
* TSmin: Minimálna teplota na nízkotlakovej strane: **<L>** (°C)
* TSmax: Nasýtená teplota korešpondujúca s maximálnym povoleným tlakom (PS): **<M>** (°C)
· Chladivo: **<N>**
· Nastavenie tlakového poistného zariadenia: **<P>** (bar)
· Výrobné číslo a rok výroby: nájdete na výrobnom štítku modelu

25 · İzin verilen maksimum basınç (PS): **<K>** (bar)
· İzin verilen minimum/maksimum sıcaklık (TS*):
* TSmin: Düşük basınç tarafındaki minimum sıcaklık: **<L>** (°C)
* TSmax: İzin verilen maksimum basınca (PS) karşı gelen doyma sıcaklığı: **<M>** (°C)
· Soğutucu: **<N>**
· Basınç emniyet düzeninin ayarı: **<P>** (bar)
· İmalat numarası ve imalat yılı: modelin ünite plakasına bakın

<K>	PS	**41.7 bar**
<L>	TSmin	**–35 °C**
<M>	TSmax	**63.8 °C**
<N>		**R32**
<P>		**41.7 bar**

01 Name and address of the Notified body that judged positively on compliance with the Pressure Equipment Directive: **<Q>**
02 Name und Adresse der benannten Stelle, die positiv unter Einhaltung der Druckanlagen-Richtlinie urteilte: **<Q>**
03 Nom et adresse de l'organisme notifié qui a évalué positivement la conformité à la directive sur l'équipement de pression: **<Q>**
04 Naam en adres van de aangemelde instantie die positief geoordeeld heeft over de conformiteit met de Richtlijn Drukapparatuur: **<Q>**
05 Nombre y dirección del Organismo Notificado que juzgó positivamente el cumplimiento con la Directiva en materia de Equipos de Presión: **<Q>**
06 Nome e indirizzo dell'Ente riconosciuto che ha riscontrato la conformità alla Direttiva sulle apparecchiature a pressione: **<Q>**
07 Όνομα και διεύθυνση του Κοινοποιημένου οργανισμού που αποφάνθη θετικά για τη συμμόρφωση προς την Οδηγία Εξοπλισμών υπό Πίεση: **<Q>**
08 Nome e morada do organismo notificado, que avaliou favoravelmente a conformidade com a directiva sobre equipamentos pressurizados: **<Q>**
09 Название и адрес органа технической экспертизы, принявшего положительное решение о соответствии Директиве об оборудовании под давлением: **<Q>**
10 Navn og adresse på bemyndiget organ, der har foretaget en positiv bedømmelse af, at udstyret lever op til kravene i PED (Direktiv for Trykbærende Udstyr): **<Q>**
11 Namn och adress för det anmälda organ som godkänt uppfyllandet av tryckutrustningsdirektivet: **<Q>**
12 Navn på og adresse til det autoriserte organet som positivt bedømte samsvar med direktivet for trykkutstyr (Pressure Equipment Directive): **<Q>**
13 Sen ilmoitetun elimen nimi ja osoite, joka teki myönteisen päätöksen painelaitedirektiivin noudattamisesta: **<Q>**
14 Název a adresa informovaného orgánu, který vydal pozitivní posouzení shody se směrnicí o tlakových zařízeních: **<Q>**
15 Naziv i adresa prijavljenog tijela koje je donijelo pozitivnu prosudbu o usklađenosti sa Smjernicom za tlačnu opremu: **<Q>**
16 A nyomástartó berendezésekre vonatkozó irányelvnek való megfelelőséget igazoló bejelentett szervezet neve és címe: **<Q>**
17 Nazwa i adres Jednostki notyfikowanej, która wydała pozytywną opinię dotyczącą spełnienia wymogów Dyrektywy dot. Urządzeń Ciśnieniowych: **<Q>**
18 Denumirea și adresa organismului notificat care a apreciat pozitiv conformarea cu Directiva privind echipamentele sub presiune: **<Q>**
19 Ime in naslov organa za ugotavljanje skladnosti, ki je pozitivno ocenil združljivost z Direktivo o tlačni opremi: **<Q>**
20 Teavitatud organi, mis hindas Surveseadmete Direktiiviga ühilduvust positiivselt, nimi ja aadress: **<Q>**
21 Наименование и адрес на упълномощения орган, който се е произнесъл положително относно съвместимостта с Директивата за оборудване под налягане: **<Q>**
22 Atsakingos institucijos, kuri davė teigiamą sprendimą pagal slėginės įrangos direktyvą pavadinimas ir adresas: **<Q>**
23 Sertifikācijas institūcijas, kura ir devusi pozitīvu slēdzienu par atbilstību Spiediena lekārtu Direktīvai, nosaukums un adrese: **<Q>**
24 Názov a adresa certifikačného úradu, ktorý kladne posúdil zhodu so smernicou pre tlakové zariadenia: **<Q>**
25 Basınçli Teçhizat Direktifine uygunluk hususunda olumlu olarak değerlendiren Onaylanmış kuruluşun adı ve adresi: **<Q>**

<Q> VINÇOTTE nv
Jan Olieslagerslaan 35
1800 Vilvoorde, Belgium

Yasuto Hiraoka
Managing Director
Pilsen, 1st of November 2022

DAIKIN INDUSTRIES CZECH REPUBLIC s.r.o.
U Nové Hospody 1/1155, 301 00 Plzeň Skvrňany, Czech Republic

4P710996-2

UKCA – Safety declaration of conformity

Daikin Industries Czech Republic s.r.o.

declares under its sole responsibility that the products to which this declaration relates:

2MXM50A2V1B9, 3MXM40A2V1B9,

are in conformity with the following directive(s) or regulation(s), provided that the products are used in accordance with our instructions:

S.I. 2016/1105: Pressure Equipment (Safety) Regulations 2016** as amended,
S.I. 2008/1597: Supply of Machinery (Safety) Regulations 2008***
S.I. 2016/1101: Electrical Equipment (Safety) Regulations 2016
S.I. 2016/1091: Electromagnetic Compatibility Regulations 2016*

following the provisions of: BS EN 60335-2-40,

* as set out in **<A>** and judged positively by **<B>** according to the **Certificate <C>**.

** as set out in the Technical Construction File **<D>** and judged positively by **<E>** (Applied module **<F>**). **<G>**. Risk category **<H>**. Also refer to next page.

*** DICz# is authorised to compile the Technical Construction File.

#DICz = Daikin Industries Czech Republic s.r.o.

<A>	**DAIKIN.TCF.032E23/11-2022**
<B>	**—**
<C>	**—**
<D>	**DAIKIN.TCF.PED.0146B**
<E>	**HPi Verification Services Ltd. (NB1521)**
<F>	**D1**
<G>	**—**
<H>	II

DAIKIN

Yasuto Hiraoka
Managing Director
Pilsen, 1st of November 2022

DAIKIN INDUSTRIES CZECH REPUBLIC s.r.o.
U Nové Hospody 1/1155, 301 00 Plzeň Skvrňany, Czech Republic

continuation of previous page:

Design Specifications of the products to which this declaration relates:

Maximum allowable pressure (PS): **<K>** (bar)

Minimum/maximum allowable temperature (TS*):

* TSmin: Minimum temperature at low pressure side: **<L>** (°C)

* TSmax: Saturated temperature corresponding with the maximum allowable pressure (PS): **<M>** (°C)

Refrigerant: **<N>**

Setting of pressure safety device: **<P>** (bar)

Manufacturing number and manufacturing year: refer to model nameplate

<K>	PS	**41.7 bar**
<L>	TSmin	**-35 °C**
<M>	TSmax	**63.8 °C**
<N>		**R32**
<P>		**41.7 bar**

Name and address of the Notified body that judged positively on compliance with the Pressure Equipment (Safety) Regulations: **<Q>**

<Q> HPi Verification Services Ltd.
The Manor House
Howbery Business Park
Wallingford
OX10 8BA
United Kingdom

DAIKIN

Yasuto Hiraoka
Managing Director
Pilsen, 1st of November 2022

DAIKIN INDUSTRIES CZECH REPUBLIC s.r.o.
U Nové Hospody 1/1155, 301 00 Plzeň Skvrňany, Czech Republic

UKCA – Safety declaration of conformity

Daikin Industries Czech Republic s.r.o.

declares under its sole responsibility that the products to which this declaration relates:

2MXM68A2V1B9, 3MXM52A2V1B9, 3MXM68A2V1B9, 4MXM68A2V1B9, 4MXM80A2V1B9, 5MXM90A2V1B9,

are in conformity with the following directive(s) or regulation(s), provided that the products are used in accordance with our instructions:

S.I. 2016/1105: Pressure Equipment (Safety) Regulations 2016** as amended,
S.I. 2008/1597: Supply of Machinery (Safety) Regulations 2008***
S.I. 2016/1101: Electrical Equipment (Safety) Regulations 2016
S.I. 2016/1091: Electromagnetic Compatibility Regulations 2016*

following the provisions of: BS EN 60335-2-40,

* as set out in **<A>** and judged positively by **<B>** according to the **Certificate <C>**.

** as set out in the Technical Construction File **<D>** and judged positively by **<E>** (Applied module **<F>**). **<G>**. Risk category **<H>**. Also refer to next page.

*** DICz# is authorised to compile the Technical Construction File.

#DICz = Daikin Industries Czech Republic s.r.o.

<A>	**DAIKIN.TCF.032E23/11-2022**
<B>	**—**
<C>	**—**
<D>	**DAIKIN.TCF.PED.0146B**
<E>	**HPi Verification Services Ltd. (NB1521)**
<F>	**D1**
<G>	**—**
<H>	II

DAIKIN

Yasuto Hiraoka
Managing Director
Pilsen, 1st of November 2022

DAIKIN INDUSTRIES CZECH REPUBLIC s.r.o.
U Nové Hospody 1/1155, 301 00 Plzeň Skvrňany, Czech Republic

continuation of previous page:

Design Specifications of the products to which this declaration relates:

Maximum allowable pressure (PS): **<K>** (bar)

Minimum/maximum allowable temperature (TS*):

* TSmin: Minimum temperature at low pressure side: **<L>** (°C)

* TSmax: Saturated temperature corresponding with the maximum allowable pressure (PS): **<M>** (°C)

Refrigerant: **<N>**

Setting of pressure safety device: **<P>** (bar)

Manufacturing number and manufacturing year: refer to model nameplate

<K>	PS	**41.7 bar**
<L>	TSmin	**–35 °C**
<M>	TSmax	**63.8 °C**
<N>		**R32**
<P>		**41.7 bar**

Name and address of the Notified body that judged positively on compliance with the Pressure Equipment (Safety) Regulations: **<Q>**

<Q> HPi Verification Services Ltd.
The Manor House
Howbery Business Park
Wallingford
OX10 8BA
United Kingdom

DAIKIN

Yasuto Hiraoka
Managing Director
Pilsen, 1st of November 2022

DAIKIN INDUSTRIES CZECH REPUBLIC s.r.o.
U Nové Hospody 1/1155, 301 00 Plzeň Skvrňany, Czech Republic

Innholdsfortegnelse

1 Om dokumentasjonen 10
1.1 Om dette dokumentet 10
2 Spesifikke sikkerhetsinstruksjoner for montører 11
3 Om esken 13
3.1 Utendørsenhet 13
3.1.1 Fjerne tilbehør fra utendørsanlegget 13
4 Installere anlegget 13
4.1 Klargjøre installeringsstedet 13
4.1.1 Krav til installeringssted for utendørsanlegget 13
4.1.2 Tilleggskrav til installeringssted for utendørsanlegget på steder der det er kaldt 14
4.2 Montere utendørsanlegget 14
4.2.1 Klargjøre monteringsstrukturen 14
4.2.2 Slik monterer du utendørsanlegget 14
4.2.3 Tilrettelegge drenering 14
5 Installering av røropplegg 15
5.1 Klargjøre kjølemedierørene 15
5.1.1 Krav til kjølemedierør 15
5.1.2 Isolasjon til kjølemedierør 15
5.1.3 Lengde på kjølemedierør og høydeforskjell 15
5.2 Tilkoble kjølemedierørene 16
5.2.1 Tilkoblinger mellom utendørs- og innendørsanlegg ved bruk av overganger 16
5.2.2 Koble kjølemedierørene til utendørsanlegget 17
5.3 Kontrollere kjølerørene 17
5.3.1 Slik ser du etter lekkasjer 17
5.3.2 Utføre vakuumtørking 18
6 Fylle på kjølemiddel 18
6.1 Om kjølemediet 18
6.2 Fastsette mengden ekstra kjølemedium 18
6.3 Slik beregner du fullstendig mengde etterfylling 19
6.4 Slik fyller du på ekstra kjølemedium 19
6.5 Feste etikett for fluoriserte drivhusgasser 19
6.6 Se etter kjølemedielekkasje etter påfylling 19
7 Elektrisk installasjon 19
7.1 Spesifikasjoner for standard ledningskomponenter 20
7.2 Koble til det elektriske ledningsopplegget til utendørsenheten 20
8 Ferdigstille monteringen av utendørsanlegget 21
8.1 Slik ferdigstiller du installeringen av utendørsanlegget 21
9 Konfigurasjon 21
9.1 Om funksjonen for standby-strømsparing 21
9.1.1 Slå PÅ funksjonen for standby-strømsparing 21
9.2 Om funksjonen for romprioritet 21
9.2.1 Stille inn funksjonen for romprioritet 22
9.3 Om lyddempet nattedrift 22
9.3.1 Slå PÅ lyddempet nattedrift 22
9.4 Om moduslåsen for oppvarming 22
9.4.1 Slå PÅ moduslåsen for oppvarming 22
9.5 Om moduslåsen for kjøling 22
9.5.1 Slå PÅ moduslåsen for kjøling 22
10 Idriftsetting 22
10.1 Sjekkliste før idriftsetting 23
10.2 Sjekkliste under idriftsetting 23
10.3 Prøvekjøring og testing 23
10.3.1 Om kontroll for ledningsoppleggfeil 23
10.3.2 Slik gjennomfører du en testkjøring 24
10.4 Starte opp utendørsanlegget 24
11 Vedlikehold og service 24
12 Kasting 24
13 Tekniske data 24
13.1 Koblingsskjema 24
13.1.1 Felles tegnforklaring for koblingsskjema 24
13.2 Rørledningsskjema: Utendørsenhet 25

1 Om dokumentasjonen

1.1 Om dette dokumentet

ADVARSEL

Pass på at installasjon, service, vedlikehold, reparasjon og anvendte materialer samsvarer med instruksjonene fra Daikin (inkludert alle dokumenter som står oppført i "Dokumentasjonssett") og også overholder gjeldende lovgivning, og at dette kun utføres av fagfolk. I Europa og områder der IEC-standarder gjelder, er EN/IEC 60335-2-40 gjeldende standard.

INFORMASJON

Sørg for at brukeren har den trykte dokumentasjonen, og be om at den oppbevares for fremtidig bruk.

Målgruppe

Autoriserte installatører

INFORMASJON

Dette apparatet er ment brukt av en ekspert eller kvalifiserte brukere i butikker, i lettindustri og på gårder, eller for kommersielle formål og husholdningsbruk av ikke-profesjonelle.

INFORMASJON

Dette dokumentet beskriver kun installeringsanvisningene som gjelder for utendørsanlegget. Se i installeringshåndboken for innendørsanlegget når du skal installere innendørsanlegget (montere innendørsanlegget, koble kjølemedierørene til innendørsanlegget, koble de elektriske ledningene til innendørsanlegget …).

Dokumentasjonssett

Dette dokumentet er en del av et dokumentasjonssett. Hele settet består av:

- **Generelle sikkerhetshensyn:**
  - Sikkerhetsinstruksjoner du MÅ lese før installering
  - Format: Papir (i esken med utendørsanlegg)
- **Installeringshåndbok for utendørsanlegg:**
  - Installeringsanvisninger
  - Format: Papir (i esken med utendørsanlegg)
- **Referanseguide for montører:**
  - Forberedelser før installering, referansedata, …
  - Format: Digitale filer på https://www.daikin.eu. Bruk søkefunksjonen 🔍 for å finne din modell.

De nyeste versjonene av medfølgende dokumentasjon kan være tilgjengelig på det lokale Daikin-nettstedet eller hos forhandleren.

Skann QR-koden nedenfor hvis du vil se hele dokumentasjonssettet og mer informasjon om produktet på nettstedet til Daikin.

2MXM-A9 3MXM-A9

4MXM-A9 5MXM-A9

Den originale dokumentasjonen er skrevet på engelsk. Alle andre språk er oversettelser.

Tekniske data

- Et **delsett** med de nyeste tekniske dataene er tilgjengelig på det lokale nettstedet til Daikin (tilgjengelig for alle).
- Det **komplette settet** med de nyeste tekniske dataene er tilgjengelig på Daikin Business Portal (kreves godkjenning).

2 Spesifikke sikkerhetsinstruksjoner for montører

Følg alltid sikkerhetsinstruksjonene og forskriftene nedenfor.

Installering av anlegg (se "4 Installere anlegget" [▸ 13])

ADVARSEL

Installering skal utføres av montør, og valg av materialer og installasjon skal være i samsvar med gjeldende lovgivning. I Europa er EN378 gjeldende standard.

Installeringssted (se "4.1 Klargjøre installeringsstedet" [▸ 13])

FORSIKTIG

- Kontroller at installeringsstedet kan bære tyngden av enheten. Usikker installering er livsfarlig. De kan også føre til vibrasjoner eller uvanlig driftsstøy.
- Sørg for at det er tilstrekkelig serviceplass.
- IKKE installer enheten slik at den er i kontakt med tak eller vegg, da dette kan forårsake vibrasjoner.

ADVARSEL

Anlegget skal plasseres slik at det forhindrer mekanisk skade og i et godt ventilert rom uten fungerende antenningskilder (f.eks. åpen flamme eller gassapparat eller elektrisk varmeapparat i drift). Størrelsen på rommet skal være som angitt i Generelle sikkerhetshensyn.

Installering av røropplegg (se "5 Installering av røropplegg" [▸ 15])

FORSIKTIG

Røropplegg og skjøter på et delt system skal lages med permanente skjøter når det står i et oppholdsrom, unntatt skjøter som kobler røropplegget direkte til innendørsanleggene.

FORSIKTIG

- Ingen slaglodding eller sveising på stedet for anlegg fylt med R32-kjølemedium ved utsendelse.
- Ved installering av kjølesystemet skal sammenkobling av deler der minst én del er fylt, utføres ved at det tas hensyn til kravene nedenfor: i oppholdsrom er det ikke tillatt med ikke-permanente skjøter for R32-kjølemedium, unntatt skjøter laget på stedet som kobler innendørsanlegget direkte til røropplegget. Skjøter laget på stedet som kobler røropplegget direkte til innendørsanlegg, skal være av en ikke-permanent type.

FORSIKTIG

Det veggmonterte forgreningsrøret må IKKE kobles til utendørsanlegget når du bare utfører rørarbeid uten å koble til innendørsanlegget for å legge til et annet innendørsanlegg senere.

ADVARSEL

Koble røropplegget for kjølemedium forsvarlig før kjøring av kompressoren. Hvis kjølemedierørene IKKE er tilkoblet og stengeventilen er åpen når kompressoren kjører, vil det suges inn luft. Dette vil forårsake et unormalt trykk i kjølesyklusen som kan føre til skade på utstyret og også personskade.

FORSIKTIG

- Ufullstendig konus kan forårsake lekkasje av kjølemediegass.
- Du må IKKE bruke koner på nytt. Bruk nye koner for å unngå lekkasje av kjølemediegass.
- Bruk koniske muttere som følger med anlegget. Bruk av andre koniske muttere kan forårsake lekkasje av kjølemediegass.

FORSIKTIG

IKKE åpne ventilene før koning er fullført. Dette vil forårsake lekkasje av kjølemiddelgass.

FARE: FARE FOR EKSPLOSJON

Du må IKKE åpne avstengingsventilene før vakuumtørkingen er fullført.

Fylle på kjølemedium (se "6 Fylle på kjølemiddel" [▸ 18])

A2L **ADVARSEL: SVAKT ANTENNELIG MATERIALE**

Kjølemediet i dette anlegget er svakt antennelig.

ADVARSEL

- Kjølemediet i anlegget er svakt antennelig, men det lekker normalt IKKE. Hvis det lekker kjølemedium ut i rommet som kommer i kontakt med flammen fra en brenner, et varmeapparat eller en gasskomfyr, kan det føre til at det dannes skadelig gass.
- Slå AV alle lettantennelige varmeapparater, luft ut rommet, og ta kontakt med forhandleren der du kjøpte anlegget.
- Anlegget må IKKE brukes før servicepersonell kan bekrefte at delen der kjølemedielekkasjen oppstod, er reparert.

ADVARSEL

- Bruk kun R32 som kjølemedium. Andre stoffer kan forårsake eksplosjoner og ulykker.
- R32 inneholder fluoriserte drivhusgasser. Verdien for global oppvarmingsevne (GWP) er 675. Disse gassene må IKKE luftes ut i atmosfæren.
- Bruk ALLTID vernebriller og hansker når du fyller på kjølemedium.

ADVARSEL

Du må ALDRI ha direkte kontakt med kjølemedium som har lekket ut ved et uhell. Dette kan føre til store sår som følge av frostskade.

Elektrisk installering (se "7 Elektrisk installasjon" [▶ 19])

ADVARSEL

- Alt ledningsopplegg MÅ installeres av en autorisert elektriker og MÅ overholde gjeldende nasjonale forskrifter for ledninger.
- Foreta elektriske tilkoblinger til det faste ledningsopplegget.
- Alle komponenter kjøpt på stedet og all elektrisk konstruksjon MÅ overholde gjeldende lovgivning.

ADVARSEL

Bruk ALLTID flerkjernet kabel til strømtilførselskabler.

ADVARSEL

Bruk en felles frakoblingsbryter med minst 3 mm mellom alle kontaktpunkter som gir full frakobling ved overspenning kategori III.

ADVARSEL

Hvis strømledningen blir skadet, SKAL den byttes av produsenten, serviceagenten eller personer med tilsvarende kvalifikasjoner for å unngå farlige situasjoner.

ADVARSEL

IKKE koble strømledningen til innendørsenheten. Det kan føre til elektrisk støt eller brann.

ADVARSEL

- Bruk IKKE elektriske komponenter som er kjøpt lokalt, inne i produktet.
- Strømtilførselen til dreneringspumpen osv. må IKKE forgrenes fra rekkeklemmen. Det kan føre til elektrisk støt eller brann.

ADVARSEL

Hold sammenkoblingsledningen unna eventuelle kobberrør uten varmeisolering, da slike rør vil være svært varme.

FARE: FARE FOR DØDELIG ELEKTROSJOKK

Alle elektriske deler (inklusive termistorer) får strøm fra strømtilførselen. Du må IKKE berøre dem med bare hender.

FARE: FARE FOR DØDELIG ELEKTROSJOKK

Koble fra strømtilførselen i minst 10 minutter og mål spenningen ved kontaktene til hovedkretsen for kondensatorer eller elektriske komponenter før du utfører service. Spenningen MÅ være lavere enn 50 V DC før du kan berøre elektriske komponenter. Du ser hvor kontaktene er plassert på koblingsskjemaet.

Fullføre installering av utendørsanlegg (se "8 Ferdigstille monteringen av utendørsanlegget" [▶ 21])

FARE: FARE FOR DØDELIG ELEKTROSJOKK

- Kontroller at anlegget er ordentlig jordet.
- Slå AV strømmen før vedlikehold eller servicearbeid utføres.
- Sett på dekselet til bryterboksen før du slår PÅ strømmen.

Idriftsetting (se "10 Idriftsetting" [▶ 22])

FORSIKTIG

IKKE utfør prøvekjøring mens det arbeides på innendørsanleggene.

Når du foretar prøvekjøringen, kjører IKKE BARE utendørsanlegget, men også det tilkoblede innendørsanlegget. Det er farlig å arbeide på et innendørsanlegg mens prøvekjøringen utføres.

FORSIKTIG

IKKE stikk fingre, pinner eller andre gjenstander inn i luftinntaket eller -utløpet. IKKE ta av viftebeskytteren. Når viften roterer ved høy hastighet, vil den forårsake skade.

Vedlikehold og service (se "11 Vedlikehold og service" [▶ 24])

FARE: FARE FOR DØDELIG ELEKTROSJOKK

FARE: FARE FOR FORBRENNING/SKÅLDING

ADVARSEL

- Før vedlikehold eller reparasjonsarbeid påbegynnes på enheten, må strømbryteren på tilførselspanelet ALLTID slås av, sikringene tas ut eller verneanordningene åpnes.
- Berør IKKE strømførende deler før det er gått 10 minutter etter at strømforsyningen er slått av, på grunn av fare for høy spenning.
- Vær oppmerksom på at enkelte deler i strømboksen er varme.
- Pass på at du IKKE berører et ledende punkt.
- Enheten må IKKE spyles. Dette kan medføre elektrisk støt eller brann.

FARE: FARE FOR DØDELIG ELEKTROSJOKK

- Bruk kompressoren kun på et jordet system.
- Slå av strømmen før du utfører service på kompressoren.
- Sett på plass dekselet på bryterboksen og servicedekselet etter utført service.

FORSIKTIG

Bruk ALLTID vernebriller og vernehansker.

FARE: FARE FOR EKSPLOSJON

- Bruk en rørkutter til å fjerne kompressoren.
- IKKE bruk skjærebrenner.
- Bruk bare godkjente kjølemedier og smøremidler.

FARE: FARE FOR FORBRENNING/SKÅLDING

Du må IKKE berøre kompressoren med bare hender.

3 Om esken

3.1 Utendørsenhet

3.1.1 Fjerne tilbehør fra utendørsanlegget

Kontroller at alt tilbehøret nedenfor ble levert sammen med anlegget:

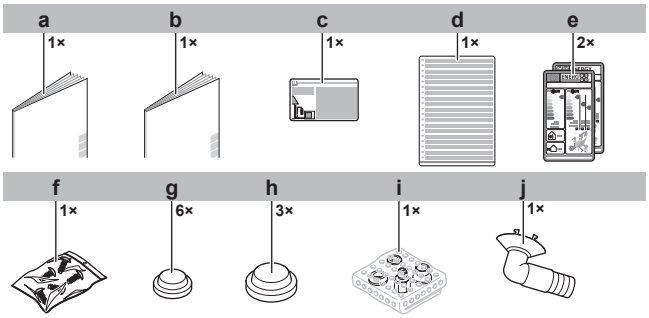

- **a** Installeringshåndbok for utendørsanlegg
- **b** Generelle sikkerhetshensyn
- **c** Etikett for fluoriserte drivhusgasser
- **d** Flerspråklig etikett for fluoriserte drivhusgasser
- **e** Energimerking
- **f** Skruepose. Skruene brukes til å feste forankringsbånd for elektriske ledninger.
- **g** Dreneringslokk (lite)
- **h** Dreneringslokk (stort)
- **i** Reduksjonsventilenhet
- **j** Dreneringsmuffe

4 Installere anlegget

ADVARSEL

Installering skal utføres av montør, og valg av materialer og installasjon skal være i samsvar med gjeldende lovgivning. I Europa er EN378 gjeldende standard.

4.1 Klargjøre installeringsstedet

ADVARSEL

Anlegget skal plasseres slik at det forhindrer mekanisk skade og i et godt ventilert rom uten fungerende antenningskilder (f.eks. åpen flamme eller gassapparat eller elektrisk varmeapparat i drift). Størrelsen på rommet skal være som angitt i Generelle sikkerhetshensyn.

4.1.1 Krav til installeringssted for utendørsanlegget

Vær oppmerksom på følgende retningslinjer for avstander:

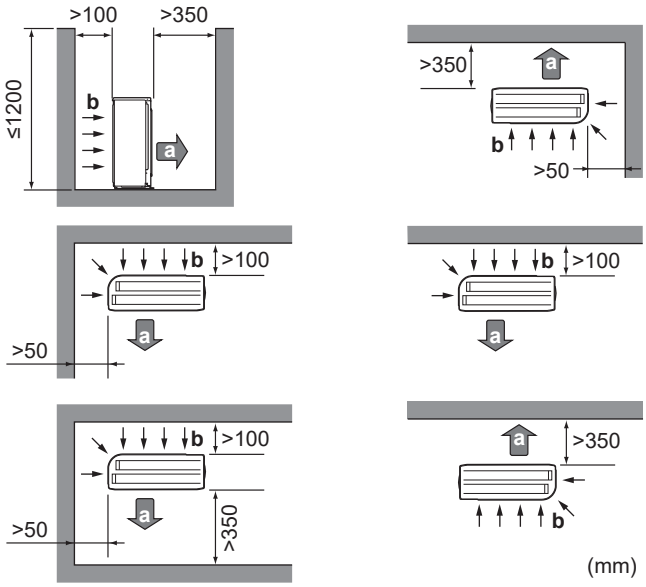

- **a** Luftutløp
- **b** Luftinntak

La det være 300 mm arbeidsplass under taket og 250 mm til service på rør og ledninger.

MERKNAD

Vegghøyden på utendørsanleggets utløpsside MÅ være ≤1200 mm.

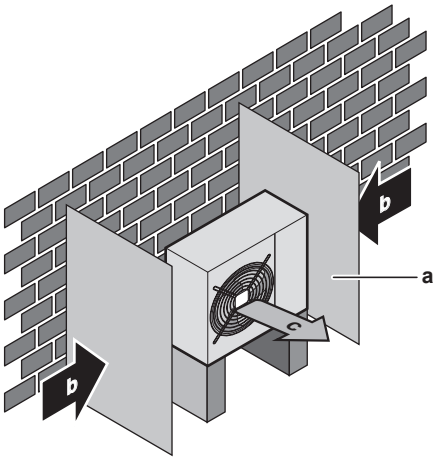

- **a** Ledeplate
- **b** Rådende vindretning
- **c** Luftutløp

IKKE installer enheten i lydfølsomme områder (f.eks. nær et soverom) for å unngå at driftsstøy skaper problemer.

Merknad: Hvis lyden måles under faktiske installeringsforhold, kan den målte verdien være høyere enn lydtrykknivået som er nevnt i lydspekteret i databoken på grunn av omgivelsesstøy og lydrefleksjoner.

INFORMASJON

Nivået på lydtrykk er lavere enn 70 dBA.

Utendørsanlegget er kun konstruert for installering utendørs og for omgivelsestemperaturer innenfor områdene nedenfor (med mindre annet er angitt i driftshåndboken for det tilkoblede innendørsanlegget):

Kjølemodus	Varmemodus
–10~46°C DB	–15~24°C DB

4.1.2 Tilleggskrav til installeringssted for utendørsanlegget på steder der det er kaldt

Beskytt utendørsenheten mot direkte snøfall, og sørg for at utendørsenheten ALDRI tilsnøs.

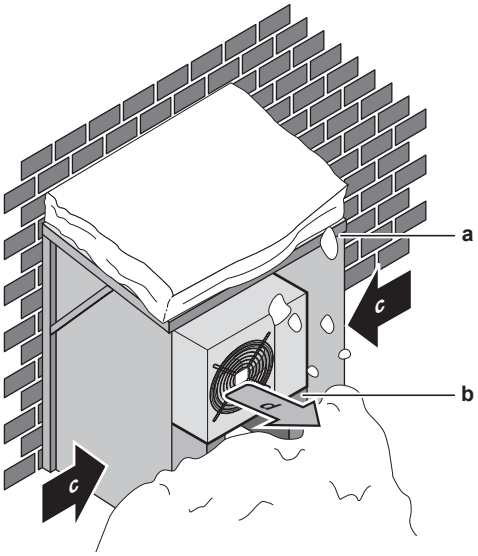

a Snøpresenning eller -overbygg
b Pidestall
c Rådende vindretning
d Luftutløp

Det anbefales at det er minst 150 mm fri plass under anlegget (300 mm i snørike områder). Sørg i tillegg for at anlegget er plassert minst 100 mm over maksimal forventet snøhøyde. Om nødvendig bør det bygges en sokkel. Se "4.2 Montere utendørsanlegget" [▸ 14] for flere opplysninger.

I områder hvor det faller mye snø, er det veldig viktig å velge et installeringssted hvor snøen IKKE vil påvirke enheten. Hvis snø kan falle i sideretning, må det sørges for at varmevekslercoilen IKKE påvirkes av snø. Ved behov installeres en snøpresenning eller et overbygg og en pidestall.

4.2 Montere utendørsanlegget

4.2.1 Klargjøre monteringsstrukturen

Bruk vibrasjonsfast gummi (kjøpes lokalt) i tilfeller der vibrasjoner kan overføres til bygningen.

Anlegget kan installeres direkte på en betongveranda eller annet massivt underlag så lenge dreneringen er god.

Klargjør 4 sett med M8 eller M10 ankerbolter, muttere og underlagsskiver (kjøpes lokalt).

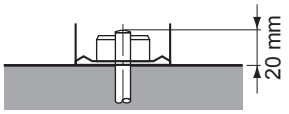

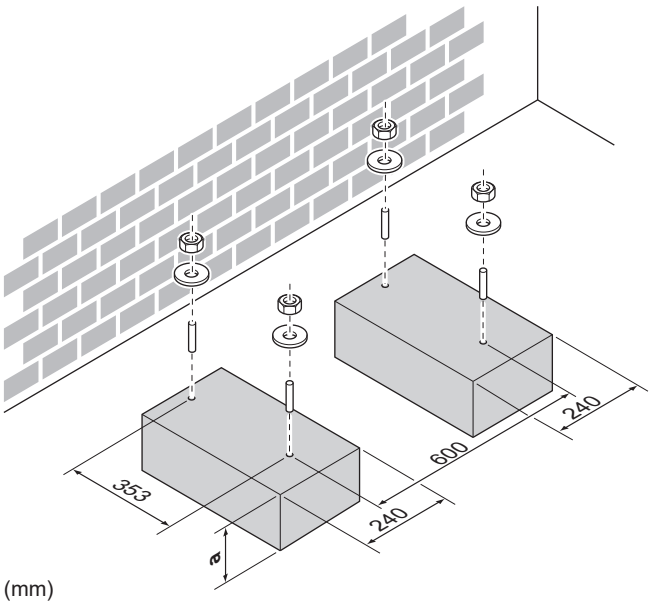

a 100 mm over forventet snønivå

4.2.2 Slik monterer du utendørsanlegget

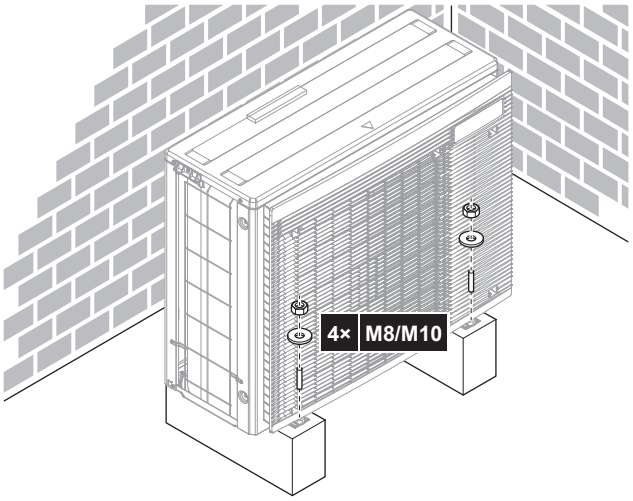

4.2.3 Tilrettelegge drenering

MERKNAD

På kalde steder må det IKKE brukes dreneringsmuffe, -slange og -lokk (stort, lite) med utendørsanlegget. Det må iverksettes nødvendige tiltak slik at evakuert kondensvann IKKE kan fryse.

MERKNAD

Hvis dreneringshullene på utendørsanlegget blokkeres av monteringssokkel eller gulvflate, må du plassere ekstra fotstykker på ≤ 30 mm under utendørsanleggets ben.

- Bruk en dreneringsplugg til drenering ved behov.

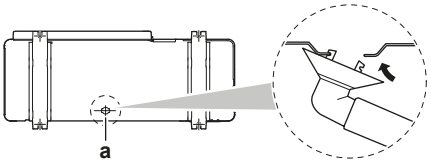

a Dreneringshull

Lukke dreneringshullene og feste dreneringsmuffen

1 Installer dreneringslokk (tilleggsutstyr f) og (tilleggsutstyr g). Pass på at kantene til dreneringslokkene dekker helt over hullene.

2 Installer dreneringsmuffen.

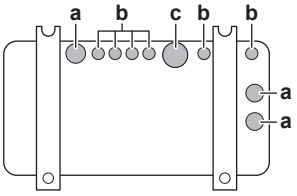

a Dreneringshull. Installer et dreneringslokk (stort).
b Dreneringshull. Installer et dreneringslokk (lite).
c Dreneringshull for dreneringsmuffe

5 Installering av røropplegg

5.1 Klargjøre kjølemedierørene

5.1.1 Krav til kjølemedierør

FORSIKTIG

Røropplegg og skjøter på et delt system skal lages med permanente skjøter når det står i et oppholdsrom, unntatt skjøter som kobler røropplegget direkte til innendørsanleggene.

MERKNAD

Røropplegget og andre trykksatte deler skal være egnet for kjølemedium. Bruk sømløst kobberrør deoksidert med fosforsyre til kjølemedierør.

- Fremmedlegemer inne i rør (inkludert oljer for fabrikasjon) må være ≤30 mg / 10 m.

Diameter på kjølemedierør

2MXM68	
Væskerør	2× Ø6,4 mm (1/4")
Gassrør	1× Ø9,5 mm (3/8") 1× Ø12,7 mm (1/2")

3MXM40, 3MXM52, 3MXM68	
Væskerør	3× Ø6,4 mm (1/4")
Gassrør	1× Ø9,5 mm (3/8") 2× Ø12,7 mm (1/2")

4MXM68	
Væskerør	4× Ø6,4 mm (1/4")
Gassrør	2× Ø9,5 mm (3/8") 2× Ø12,7 mm (1/2")

4MXM80	
Væskerør	4× Ø6,4 mm (1/4")
Gassrør	1× Ø9,5 mm (3/8") 1× Ø12,7 mm (1/2") 2× Ø15,9 mm (5/8")

5MXM90	
Væskerør	5× Ø6,4 mm (1/4")

5MXM90	
Gassrør	2× Ø9,5 mm (3/8") 1× Ø12,7 mm (1/2") 2× Ø15,9 mm (5/8")

INFORMASJON

Bruk av overganger kan være nødvendig avhengig av innendørsanlegget. Se "5.2.1 Tilkoblinger mellom utendørs- og innendørsanlegg ved bruk av overganger" [▶ 16] for mer informasjon.

Materiale på kjølemedierør

- **Rørmateriale:** sømløst kobberrør deoksidert med fosforsyre
- **Koniske tilkoblinger:** Bruk kun herdet materiale.
- **Rørenes herdingsgrad og tykkelse:**

Ytre diameter (Ø)	Herdingsgrad	Tykkelse (t)[(a)]	
6,4 mm (1/4") 9,5 mm (3/8") 12,7 mm (1/2")	Herdet (O)	≥0,8 mm	
15,9 mm (5/8")		≥1 mm	

[(a)] Det kan være behov for en større rørtykkelse avhengig av gjeldende lovgivning og det maksimale arbeidstrykket (se "PS High" på anleggets merkeplate).

5.1.2 Isolasjon til kjølemedierør

- Bruk polyetylenskum som isolasjonsmateriale:
  - med en varmeoverføringsgrad mellom 0,041 og 0,052 W/mK (0,035 og 0,045 kcal/mh°C)
  - med en varmemotstand på minst 120°C
- Isolasjonstykkelse

Utvendig rørdiameter ($Ø_p$)	Isolasjonens innvendige diameter ($Ø_i$)	Isolasjonstykkelse (t)
6,4 mm (1/4")	8~10 mm	≥10 mm
9,5 mm (3/8")	10~14 mm	≥13 mm
12,7 mm (1/2")	14~16 mm	≥13 mm
15,9 mm (5/8")	16~20 mm	≥13 mm

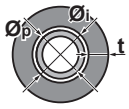

Hvis temperaturen er høyere enn 30°C og luftfuktigheten er høyere enn RH 80%, må tykkelsen på isolasjonsmaterialet være minst 20 mm for å forhindre kondens på overflaten til isolasjonen.

Bruk separate varmeisolasjonsrør til kjølemedierør for gass og væske.

5.1.3 Lengde på kjølemedierør og høydeforskjell

INFORMASJON

Til hybrid for multi og generatoren for varmtvann til husholdningsbruk for multi kan du se i installeringshåndboken for innendørsanlegget angående maksimum tillatt lengde på kjølemedierør og høydeforskjell.

Jo kortere kjølemedierør, desto bedre ytelse har systemet.

Rørlengden og høydeforskjellene må samsvare med kravene nedenfor.

Korteste tillatte lengde per rom er 3 m.

Utendørsanlegg	Lengde på kjølemedierør til hvert innendørsanlegg	Total lengde på kjølemedierør
2MXM68, 3MXM40, 3MXM52, 3MXM68	≤25 m	≤50 m
4MXM68		≤60 m
4MXM80		≤70 m
5MXM90		≤75 m

INFORMASJON

Ved kombinasjon av utendørsanlegget 3MXM40 eller 3MXM52 med innendørsanleggene CVXM-A og/eller FVXM-A, MÅ den totale lengden på kjølemedierør for væske være ≤30 m.

CVXM-A9, FVXM-A9 er uten denne begrensningen.

	Høydeforskjell utendørs–innendørs	Høydeforskjell innendørs–innendørs
Utendørsanlegg installert høyere enn innendørsanlegg	≤15 m	≤7,5 m
Utendørsanlegg installert lavere enn minst 1 innendørsanlegg	≤7,5 m	≤15 m

5.2 Tilkoble kjølemedierørene

FARE: FARE FOR FORBRENNING/SKÅLDING

FORSIKTIG

- Ingen slaglodding eller sveising på stedet for anlegg fylt med R32-kjølemedium ved utsendelse.
- Ved installering av kjølesystemet skal sammenkobling av deler der minst én del er fylt, utføres ved at det tas hensyn til kravene nedenfor: i oppholdsrom er det ikke tillatt med ikke-permanente skjøter for R32-kjølemedium, unntatt skjøter laget på stedet som kobler innendørsanlegget direkte til røropplegget. Skjøter laget på stedet som kobler røropplegget direkte til innendørsanlegg, skal være av en ikke-permanent type.

FORSIKTIG

Det veggmonterte forgreningsrøret må IKKE kobles til utendørsanlegget når du bare utfører rørarbeid uten å koble til innendørsanlegget for å legge til et annet innendørsanlegg senere.

5.2.1 Tilkoblinger mellom utendørs- og innendørsanlegg ved bruk av overganger

INFORMASJON

- Til generatoren for varmtvann til husholdningsbruk for multi skal det brukes samme reduksjonsventil som for innendørsanlegget i klasse 20.
- Til hybrid for multi kan du se i installeringshåndboken for innendørsanlegget angående kapasitetsklasse og gjeldende reduksjonsventil.

Total kapasitetsklasse for innendørsanlegg som kan kobles til dette utendørsanlegget:

Utendørsanlegg	Total kapasitetsklasse for innendørsanlegg
2MXM68	≤10,2 kW
3MXM40	≤7,0 kW
3MXM52	≤9,0 kW
3MXM68, 4MXM68	≤11,0 kW
4MXM80	≤14,5 kW
5MXM90	≤15,6 kW

INFORMASJON

Det er IKKE mulig å tilkoble kun 1 innendørsanlegg. Du må tilkoble minst 2 innendørsanlegg.

Port	Klasse	Reduksjonsstykke
2MXM68		
A (Ø9,5 mm)	15, 20, 25, 35, (42)[a]	—
B (Ø12,7 mm)	15, 20, 25, 35, (42)[a]	2+4
	42, 50, 60	—
3MXM40		
A (Ø9,5 mm)	15, 20, 25, 35	—
B + C (Ø12,7 mm)	15, 20, 25, 35	2+4
3MXM52		
A (Ø9,5 mm)	15, 20, 25, 35, (42)[a]	—
B + C (Ø12,7 mm)	15, 20, 25, 35	2+4
	42, 50	—
3MXM68		
A (Ø9,5 mm)	15, 20, 25, 35, (42)[a]	—
B + C (Ø12,7 mm)	15, 20, 25, 35, 42	2+4
	50, 60	—
4MXM68		
A + B (Ø9,5 mm)	15, 20, 25, 35, (42)[a]	—
C + D (Ø12,7 mm)	15, 20, 25, 35, (42)[a]	2+4
	42, 50, 60	—
4MXM80		
A (Ø9,5 mm)	15, 20, 25, 35, (42)[a]	—
B (Ø12,7 mm)	15, 20, 25, 35, (42)[a]	2+4
	42, 50, 60	—
C + D (Ø15,9 mm)	15, 20, 25, 35, (42)[a]	5+6
	42, 50, 60	1+3
	71	—
5MXM90		
A + B (Ø9,5 mm)	15, 20, 25, 35, (42)[a]	—
C (Ø12,7 mm)	15, 20, 25, 35, (42)[a]	2+4
	42, 50, 60	—
D + E (Ø15,9 mm)	15, 20, 25, 35, (42)[a]	5+6
	42, 50, 60	1+3
	71	—

[a] Kun ved tilkobling med FTXM42R, FTXM42A, FTXA42C

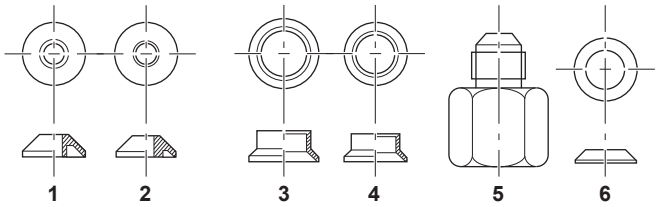

Type reduksjonsventil	Tilkobling
1	Ø15,9 mm → Ø12,7 mm
2	Ø12,7 mm → Ø9,5 mm
3	Ø15,9 mm → Ø12,7 mm
4	Ø12,7 mm → Ø9,5 mm
5	Ø15,9 mm → Ø9,5 mm
6	Ø15,9 mm → Ø9,5 mm

Eksempler på tilkobling:

- Koble et Ø12,7 mm rør til en Ø15,9 mm gassrørtilkoblingsport

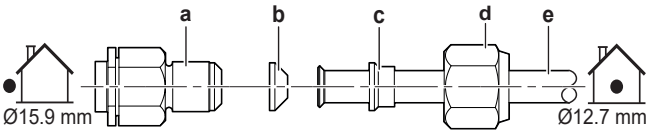

a Tilkoblingsport på utendørsanlegg
b Reduksjonsventil nr. 1
c Reduksjonsventil nr. 3
d Konisk mutter for Ø15,9 mm
e Rør mellom anlegg

- Koble et Ø9,5 mm rør til en Ø15,9 mm gassrørtilkoblingsport

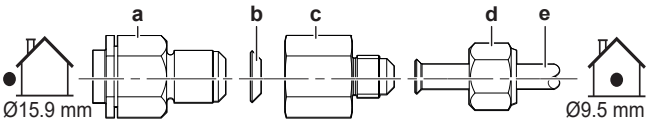

a Tilkoblingsport på utendørsanlegg
b Reduksjonsventil nr. 6
c Reduksjonsventil nr. 5
d Konisk mutter for Ø9,5 mm
e Rør mellom anlegg

- Koble et Ø9,5 mm rør til en Ø12,7 mm gassrørtilkoblingsport

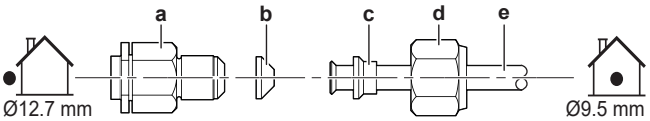

a Tilkoblingsport på utendørsanlegg
b Reduksjonsventil nr. 2
c Reduksjonsventil nr. 4
d Konisk mutter for Ø12,7 mm
e Rør mellom anlegg

MERKNAD

For å forhindre gasslekkasje skal du påføre kjølemedieolje for R32 (FW68DA):

- Ø9,5 mm → Ø15,9 mm, på begge sider av reduksjonsstykke 6 (b) OG på konens innvendige flate.
- Ø12,7 mm → Ø15,9 mm eller Ø9,5 mm → Ø12,7 mm, på begge sider av reduksjonsstykke 1 eller 2 (b).

Konisk mutter for (mm)	Tiltrekkingsmoment (N•m)
Ø9,5	33~39
Ø12,7	50~60
Ø15,9	62~75

MERKNAD

Bruk riktig nøkkel for å unngå å skade tilkoblingsgjengene ved å trekke den koniske mutteren for hardt til. Pass på så du IKKE strammer til mutteren for mye, for ellers kan det minste røret bli skadet (ca. 2/3~1× normalt tiltrekkingsmoment).

5.2.2 Koble kjølemedierørene til utendørsanlegget

- **Rørlengde.** La feltrørene være kortest mulig.
- **Rørbeskyttelse.** Beskytt feltrørene mot fysisk skade.

ADVARSEL

Koble røropplegget for kjølemedium forsvarlig før kjøring av kompressoren. Hvis kjølemedierørene IKKE er tilkoblet og stengeventilen er åpen når kompressoren kjører, vil det suges inn luft. Dette vil forårsake et unormalt trykk i kjølesyklusen som kan føre til skade på utstyret og også personskade.

MERKNAD

- Bruk den koniske mutteren som er festet til hovedanlegget.
- Påfør kjølemedieolje kun på konens innside for å forhindre gasslekkasje. Bruk kjølemedieolje til R32 (**Eksempel:** FW68DA).
- IKKE bruk forbindelser om igjen.

1 Koble forbindelsen for kjølemiddel i væskeform fra innendørsanlegget til utendørsanleggets væskestengeventil.

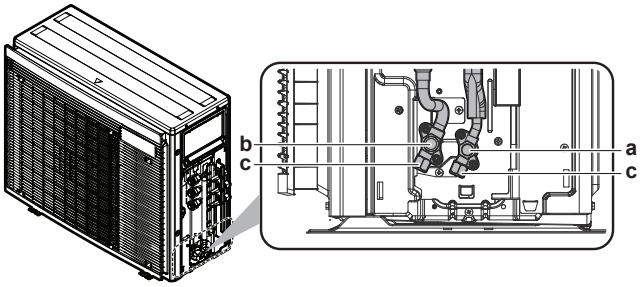

a Avstengingsventil for væske
b Avstengingsventil for gass
c Utløpsport

2 Koble kjølemedieforbindelsen fra innendørsanlegget til utendørsanleggets gassavstengingsventil.

MERKNAD

Det anbefales at røropplegget for kjølemiddel mellom innendørs- og utendørsenheten installeres i en kanal eller pakkes inn i utvendig tape.

5.3 Kontrollere kjølerørene

5.3.1 Slik ser du etter lekkasjer

MERKNAD

IKKE overskrid enhetens maksimale driftstrykket (se “PS High” på enhetens navneplate).

MERKNAD

Bruk ALLTID anbefalt oppløsning fra grossisten til bobletesten.

Bruk ALDRI såpevann:

- Såpevann kan føre til at komponenter sprekker, som koniske muttere eller deksler på avstengingsventiler.
- Såpevann kan inneholde salt, som absorberer fuktighet og som vil fryse til når rørene blir kalde.
- Såpevann inneholder ammoniakk, som kan føre til korrosjon på koniske overganger (mellom den koniske messingmutteren og kobberkonen).

1 Tilfør systemet nitrogengass opp til et målertrykk på minst 200 kPa (2 bar). Det anbefales å sette trykket til 3000 kPa (30 bar) for å oppdage små lekkasjer.

2 Test for lekkasjer ved å smøre bobletestmiddel på alle rørforbindelsene.

3 Tøm ut all nitrogengassen.

5.3.2 Utføre vakuumtørking

FARE: FARE FOR EKSPLOSJON

Du må IKKE åpne avstengingsventilene før vakuumtørkingen er fullført.

1 Sett systemet i vakuum inntil trykket på manifolden viser −0,1 MPa (−1 bar).

2 La det stå slik i 4–5 minutter, og kontroller trykket:

Hvis trykket…	Så …
Ikke endres	Det er ingen fuktighet i systemet. Denne prosedyren er ferdig.
Øker	Det er fuktighet i systemet. Gå til neste trinn.

3 Vakuumtørk systemet i minst 2 timer for å oppnå et ønsket manifoldtrykk på −0,1 MPa (−1 bar).

4 Etter at du har slått AV pumpen må trykket kontrolleres i minst 1 time.

5 Hvis du IKKE når ønsket vakuum eller IKKE KAN opprettholde vakuumet i 1 time, gjør du følgende:

- Se etter lekkasjer igjen.
- Utfør vakuumtørking igjen.

MERKNAD

Husk å åpne avstengingsventilene etter at du har installert kjølemedierørene og utført vakuumtørking. Kompressoren kan bli ødelagt hvis systemet kjøres når avstengingsventilene er stengt.

6 Fylle på kjølemiddel

6.1 Om kjølemediet

Dette produktet inneholder fluoriserte drivhusgasser. Gassene må IKKE luftes ut i atmosfæren.

Type kuldemedium: R32

Verdien for global oppvarmingsevne (GWP): 675

Regelmessige inspeksjoner knyttet til kjølemedielekkasje kan være påbudt, avhengig av gjeldende lovgivning. Kontakt montøren for mer informasjon.

A2L **ADVARSEL: SVAKT ANTENNELIG MATERIALE**

Kjølemediet i dette anlegget er svakt antennelig.

ADVARSEL

- Kjølemediet i anlegget er svakt antennelig, men det lekker normalt IKKE. Hvis det lekker kjølemedium ut i rommet som kommer i kontakt med flammen fra en brenner, et varmeapparat eller en gasskomfyr, kan det føre til at det dannes skadelig gass.
- Slå AV alle lettantennelige varmeapparater, luft ut rommet, og ta kontakt med forhandleren der du kjøpte anlegget.
- Anlegget må IKKE brukes før servicepersonell kan bekrefte at delen der kjølemedielekkasjen oppstod, er reparert.

ADVARSEL

Anlegget skal plasseres slik at det forhindrer mekanisk skade og i et godt ventilert rom uten fungerende antenningskilder (f.eks. åpen flamme eller gassapparat eller elektrisk varmeapparat i drift). Størrelsen på rommet skal være som angitt i Generelle sikkerhetshensyn.

ADVARSEL

- Deler fra kjølemediesyklusen må IKKE perforeres eller brennes.
- Bruk IKKE andre vaskemidler eller midler som fremskynder avisingen enn dem som anbefales av produsenten.
- Vær oppmerksom på at kjølemediet i systemet er uten lukt.

ADVARSEL

Du må ALDRI ha direkte kontakt med kjølemedium som har lekket ut ved et uhell. Dette kan føre til store sår som følge av frostskade.

MERKNAD

Gjeldende lovgivning angående **fluoriserte drivhusgasser** krever at kjølemiddelmengden i enheten vises både som vekt og CO_2-ekvivalenter.

Formel for beregning av mengden i tonn CO_2-ekvivalenter: GWP-verdi for kjølemediet × total mengde kjølemiddel [i kg]/1000

Kontakt din installatør hvis du vil ha mer informasjon.

6.2 Fastsette mengden ekstra kjølemedium

Hvis den totale lengden på væskerørene er …	Så …
≤30 m	Du skal IKKE fylle på ekstra kjølemedium.
>30 m	R=(total lengde (m) av væskerør–30 m)×0,020 R=Ekstra mengde (kg) (avrundet til enheter på 0,1 kg)

INFORMASJON

Rørlengden er enveislengden av væskerøropplegg.

INFORMASJON

Påfylling av ekstra kjølemedium er IKKE tillatt ved kombinasjon av utendørsanlegget **3MXM40** eller **3MXM52** med innendørsanleggene **CVXM-A** og/eller **FVXM-A**. Den totale rørlengden MÅ være ≤30 m.

CVXM-A9, FVXM-A9 er uten denne begrensningen

Maksimum tillatt kjølemediemengde som skal påfylles	
3MXM40, 3MXM52	2,2 kg
3MXM68, 2MXM68	2,4 kg
4MXM68	2,6 kg
4MXM80	3,2 kg
5MXM90	3,3 kg

6.3 Slik beregner du fullstendig mengde etterfylling

INFORMASJON

Hvis en full gjenfylling er nødvendig, er den samlede kjølemiddelpåfylling: fabrikkens kjølemiddelfylling (se enhetens merkeplate) + fastslått nødvendig ekstramengde.

6.4 Slik fyller du på ekstra kjølemedium

ADVARSEL

- Bruk kun R32 som kjølemedium. Andre stoffer kan forårsake eksplosjoner og ulykker.
- R32 inneholder fluoriserte drivhusgasser. Verdien for global oppvarmingsevne (GWP) er 675. Disse gassene må IKKE luftes ut i atmosfæren.
- Bruk ALLTID vernebriller og hansker når du fyller på kjølemedium.

Forutsetning: Før du fyller på kjølemedium må du kontrollere at kjølemedierørene er tilkoblet og kontrollert (lekkasjetest og vakuumtørking).

1 Koble kjølemiddelsylinderen til utløpsporten.

2 Fyll på den ekstra kjølemiddelmengden.

3 Åpne gassavstengingsventilen.

6.5 Feste etikett for fluoriserte drivhusgasser

1 Slik fyller du ut etiketten:

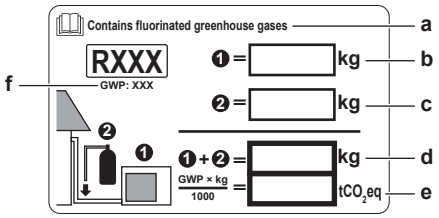

- **a** Hvis det følger med en flerspråklig etikett for fluoriserte drivhusgasser med anlegget (se tilbehør), løsner du aktuelt språk og fester etiketten øverst på **a**.
- **b** Kjølemediemengde som fylles på ved fabrikken: se anleggets merkeplate
- **c** Ekstra mengde kjølemedium som er påfylt
- **d** Total mengde kjølemedium som er påfylt
- **e** **Mengden fluoriserte drivhusgasser** av den totale mengden påfylt kjølemedium, uttrykt i tonn CO_2-ekvivalenter.
- **f** GWP = Global oppvarmingsverdi

MERKNAD

Gjeldende lovgivning om **fluoriserte drivhusgasser** krever at mengden påfylt kjølemedium i anlegget angis i både vekt og CO_2-ekvivalenter.

Formel for å beregne mengden i tonn CO_2-ekvivalenter: GWP-verdien av kjølemediet × total mengde påfylt kjølemedium [i kg] / 1000

Bruk GWP-verdien som står på etiketten for påfylling av kjølemedium.

2 Fest etiketten på innsiden av utendørsanlegget nær avstengingsventilene for gass og væske.

6.6 Se etter kjølemedielekkasje etter påfylling

INFORMASJON

Gjelder KUN kombinasjon med innendørsanlegg CVXM-A9, FVXM-A9.

Alle lokalt utførte skjøter på kjølemedierør må testes for tetthet.

Det skal ikke kunne påvises lekkasje med en testmetode som har en sensitivitet på 5 gram kjølemedium per år eller bedre, ved et trykk på minst 0,25 ganger maksimalt arbeidstrykk (se «PS High» påleggets merkeplate).

Ved påvist lekkasje må kjølemediet gjenvinnes og skjøten(e) repareres.

Deretter:

- Utfør lekkasjetester, se "5.3.1 Slik ser du etter lekkasjer" [▸ 17].
- Fyll på kjølemedium.
- Se etter kjølemedielekkasje etter påfylling (se over).

7 Elektrisk installasjon

FARE: FARE FOR DØDELIG ELEKTROSJOKK

ADVARSEL

- Alt ledningsopplegg MÅ installeres av en autorisert elektriker og MÅ overholde gjeldende nasjonale forskrifter for ledninger.
- Foreta elektriske tilkoblinger til det faste ledningsopplegget.
- Alle komponenter kjøpt på stedet og all elektrisk konstruksjon MÅ overholde gjeldende lovgivning.

ADVARSEL

Bruk ALLTID flerkjernet kabel til strømtilførselskabler.

ADVARSEL

Bruk en felles frakoblingsbryter med minst 3 mm mellom alle kontaktpunkter som gir full frakobling ved overspenning kategori III.

ADVARSEL

Hvis strømledningen blir skadet, SKAL den byttes av produsenten, serviceagenten eller personer med tilsvarende kvalifikasjoner for å unngå farlige situasjoner.

ADVARSEL

IKKE koble strømledningen til innendørsenheten. Det kan føre til elektrisk støt eller brann.

ADVARSEL

- Bruk IKKE elektriske komponenter som er kjøpt lokalt, inne i produktet.
- Strømtilførselen til dreneringspumpen osv. må IKKE forgrenes fra rekkeklemmen. Det kan føre til elektrisk støt eller brann.

ADVARSEL

Hold sammenkoblingsledningen unna eventuelle kobberrør uten varmeisolering, da slike rør vil være svært varme.

FARE: FARE FOR DØDELIG ELEKTROSJOKK

Alle elektriske deler (inklusive termistorer) får strøm fra strømtilførselen. Du må IKKE berøre dem med bare hender.

FARE: FARE FOR DØDELIG ELEKTROSJOKK

Koble fra strømtilførselen i minst 10 minutter og mål spenningen ved kontaktene til hovedkretsen for kondensatorer eller elektriske komponenter før du utfører service. Spenningen MÅ være lavere enn 50 V DC før du kan berøre elektriske komponenter. Du ser hvor kontaktene er plassert på koblingsskjemaet.

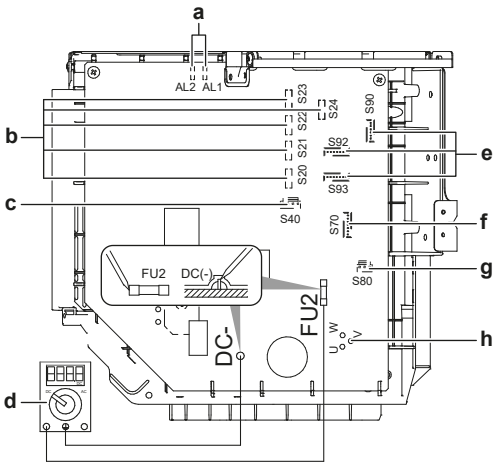

- **a** AL1, AL2 – koblingsstykke for magnetventilleder*
- **b** S20~24 – koblingsstykke for elektronisk ekspansjonsventilleder (rom A, B, C, D, E)*
- **c** S40 – koblingsstykke for termisk overstrømsreléleder og høytrykksbryter*
- **d** Multimeter (DC-spenningsområde)
- **e** S90~93 – koblingsstykke for termistorleder
- **f** S70 – koblingsstykke for viftemotorleder
- **g** S80 – koblingsstykke for 4-veisventilleder
- **h** Koblingsstykke for kompressorleder

*Kan variere avhengig av modellen.

7.1 Spesifikasjoner for standard ledningskomponenter

MERKNAD

Vi anbefaler å bruke solide (énleders) ledninger. Hvis det brukes tvunnet kabel, tvinner du lederen litt for å samle enden slik at du kan bruke den direkte i kontaktklemmen eller feste den til en rund kabelsko. Du finner mer informasjon under "Retningslinjer for tilkobling av elektriske ledninger" i referanseguiden for montører.

Komponent		
Strømtilførselskabel	Spenning	220~240 V
	Gjeldende	Se tabellen under (**A**)
	Fase	1~
	Frekvens	50 Hz
	Ledningsdimensjon	MÅ overholde nasjonale forskrifter om ledningsopplegg. 3-kjernet kabel Ledningsdimensjon basert på strømmen, men ikke mindre enn 2,5 mm².

Komponent		
Sammenkoblingskabel (innendørs↔utendørs)	Spenning	220~240 V
	Ledningsdimensjon	Bruk kun ledning av harmonisert standard med dobbel isolasjon og egnet for gjeldende spenning. 4-kjernet kabel Minimum 1,5 mm²
Anbefalt strømbryter		Se tabellen under (**B**)
Jordfeilbryter/reststrømbryter		MÅ overholde nasjonale forskrifter om ledningsopplegg

Modell	A	B
3MXM40	16,0 A	16 A
2MXM68	19,8 A	20 A
3MXM52	16,3 A	
3MXM68	19,8 A	
4MXM68	19,8 A	
4MXM80	20,4 A	25 A
5MXM90	25,9 A	32 A

Elektrisk utstyr må samsvare med EN/IEC 61000-3-12, en europeisk/internasjonal teknisk standard som fastsetter grenseverdiene for harmonisk strøm produsert av utstyr som er koblet til offentlige svakstrømsystemer med en inngangsstrøm på >16 A og ≤75 A per fase.

7.2 Koble til det elektriske ledningsopplegget til utendørsenheten

1. Fjern dekselet på bryterboksen (1 skrue).

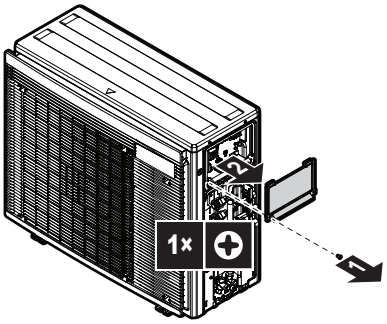

2. Koble ledningene mellom innendørs- og utendørsanleggene slik at kontaktpunktnumrene samsvarer. Sørg for å samsvare symbolene for rør og ledninger.
3. Sørg for å koble korrekt ledning til korrekt rom.

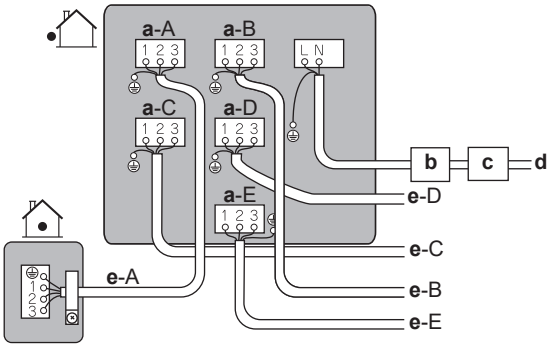

- **a** Kontakt for rom (A, B, C, D, E)*
- **b** Strømbryter
- **c** Reststrømenhet
- **d** Strømtilførselsledning
- **e** Sammenkoblingsledning for rom (A, B, C, D, E)*

*Kan variere avhengig av modellen.

4 Stram til kontaktskruene forsvarlig med en Philips skrutrekker.

5 Kontroller at ledningene ikke løsner ved å dra forsiktig i dem.

6 Fest ledningsklemmen godt for å unngå belastning på koblingspunktene.

7 Før ledningen gjennom utskjæringen i bunnen av beskyttelsesplaten.

8 Pass på at strømledningene ikke kommer i kontakt med gassrørene.

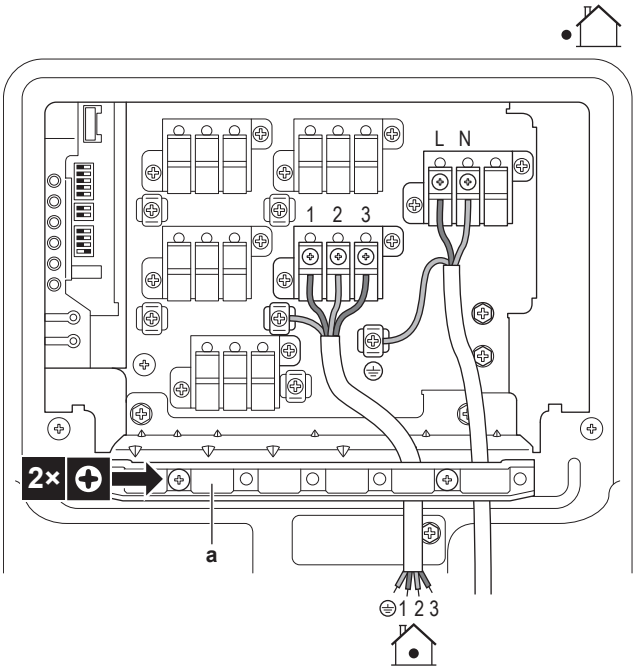

a Ledningsklemme

9 Sett på plass dekselet på bryterboksen og servicedekselet.

8 Ferdigstille monteringen av utendørsanlegget

8.1 Slik ferdigstiller du installeringen av utendørsanlegget

FARE: FARE FOR DØDELIG ELEKTROSJOKK

- Kontroller at anlegget er ordentlig jordet.
- Slå AV strømmen før vedlikehold eller servicearbeid utføres.
- Sett på dekselet til bryterboksen før du slår PÅ strømmen.

1 Isoler og fest røropplegget for kjølemiddel og kablene som følger:

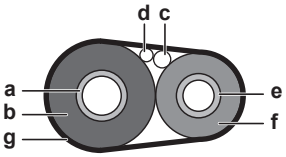

a Gassrør
b Isolasjon for gassrør
c Sammenkoblingskabel
d Lokalt ledningsopplegg (hvis det er aktuelt)
e Væskerør
f Isolasjon for væskerør
g Tape

2 Sett på servicedekselet.

9 Konfigurasjon

9.1 Om funksjonen for standby-strømsparing

Funksjonen for standby-strømsparing:

- Slår AV strømtilførselen til utendørsanlegget
- Slår PÅ modusen for standby-strømsparing på innendørsanlegget

Funksjonen for standby-strømsparing fungerer med følgende anlegg:

3MXM40, 3MXM52	FTXM, FTXP, FTXJ, FVXM, CTXA, CTXM, CVXM

Hvis det brukes et annet innendørsanlegg, MÅ koblingsstykket for standby-strømsparing tilkobles.

Funksjonen for standby-strømsparing er slått AV før levering.

9.1.1 Slå PÅ funksjonen for standby-strømsparing

Forutsetning: Hovedstrømtilførselen MÅ være slått AV.

1 Fjern servicedekselet.

2 Koble fra selektivt koblingsstykke for standby-strømsparing.

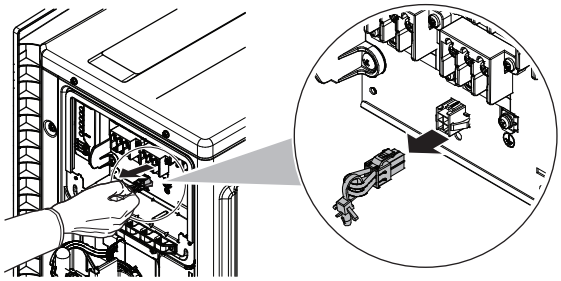

3 Slå PÅ hovedstrømtilførselen.

9.2 Om funksjonen for romprioritet

INFORMASJON

- Funksjonen for romprioritet krever at det foretas innledende innstillinger under installeringen av anlegget. Spør kunden om i hvilke rom hen planlegger å bruke denne funksjonen, og foreta nødvendige innstillinger under installeringen.
- Innstillingen for romprioritet gjelder bare for innendørsanlegg med luftkondisjonering og kun ett rom kan angis.

Innendørsanlegget som har fått innstilt romprioritet, har prioritet i følgende tilfeller:

- **Prioritet for driftsmodus:** Hvis funksjonen for romprioritet er innstilt på et innendørsanlegg, går alle de andre innendørsanleggene over i standby-modus.
- **Prioritet under høyeffektdrift:** Hvis innendørsanlegget som har fått innstilt romprioritet kjører med høy effekt, vil de andre innendørsanleggene kjøre med redusert kapasitet.
- **Prioritet for lyddempet drift:** Hvis innendørsanlegget som har fått innstilt romprioritet kjører med lyddempet drift, vil også utendørsanlegget kjøre med lyddempet drift.

Spør kunden om i hvilke rom hen planlegger å bruke denne funksjonen, og foreta nødvendige innstillinger under installeringen. Det er praktisk å stille inn romprioritet i gjesterom.

9.2.1 Stille inn funksjonen for romprioritet

1 Fjern bryterdekselet på servicekretskortet.

2 Still bryteren (SW4) til PÅ for innendørsanlegget som du vil aktivere funksjonen for romprioritet for.

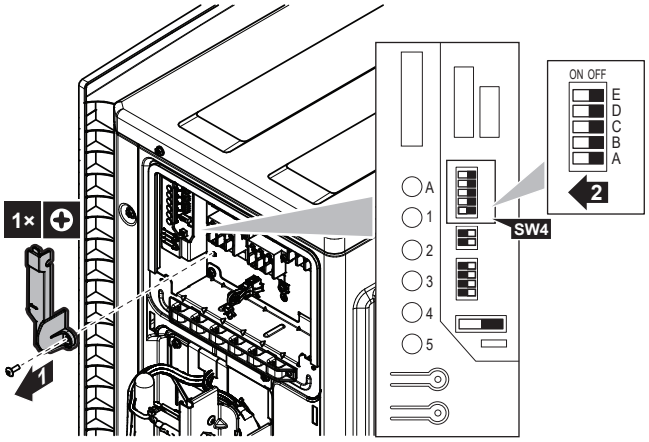

3 Tilbakestill strømmen.

9.3 Om lyddempet nattedrift

Funksjonen for lyddempet nattedrift gjør at utendørsanlegget kjører mer stillegående om natten. Dette reduserer kjølekapasiteten til anlegget. Forklar lyddempet nattedrift for kunden og avklar hvorvidt kunden vil bruke denne modusen.

9.3.1 Slå PÅ lyddempet nattedrift

1 Fjern bryterdekselet på servicekretskortet.

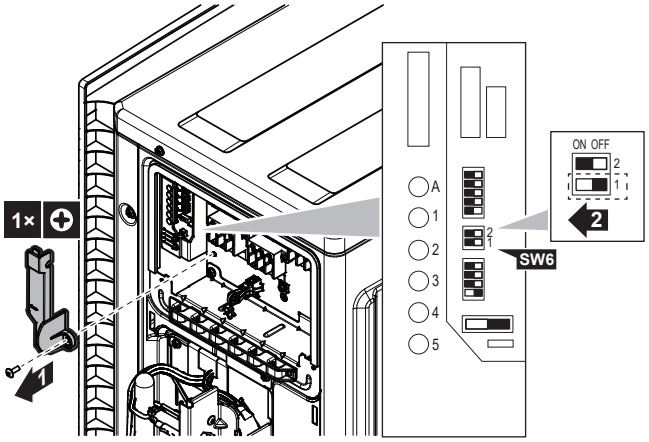

2 Still bryteren for lyddempet nattedrift (SW6-1) til PÅ.

9.4 Om moduslåsen for oppvarming

Moduslåsen for oppvarming begrenser anlegget til drift med oppvarming.

9.4.1 Slå PÅ moduslåsen for oppvarming

1 Fjern bryterdekselet på servicekretskortet.

2 Still bryteren for moduslås for oppvarming (SW5-1) til PÅ.

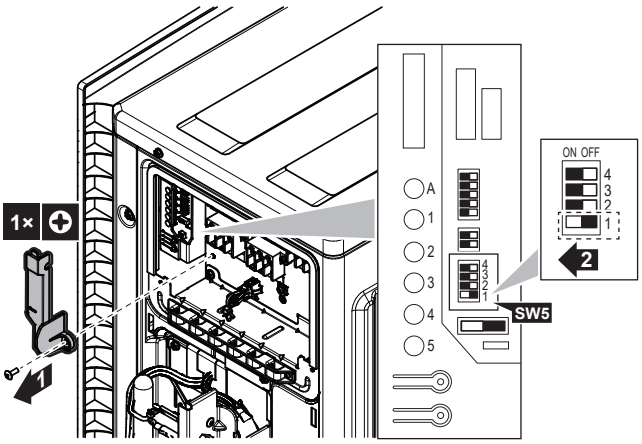

9.5 Om moduslåsen for kjøling

Moduslåsen for kjøling begrenser anlegget til drift med kjøling. Tvungen drift er fortsatt mulig i kjøling.

Spesifikasjoner for kontakthus og stifter: ST-produkter, hus VHR-5N, stift SVH-21T-1,1

Når moduslåsen for kjøling brukes sammen med hybrid for multi, vil disse anleggene IKKE kjøres med varmepumpe.

9.5.1 Slå PÅ moduslåsen for kjøling

1 Kortslutt stift 3 og 5 til koblingsstykke S15.

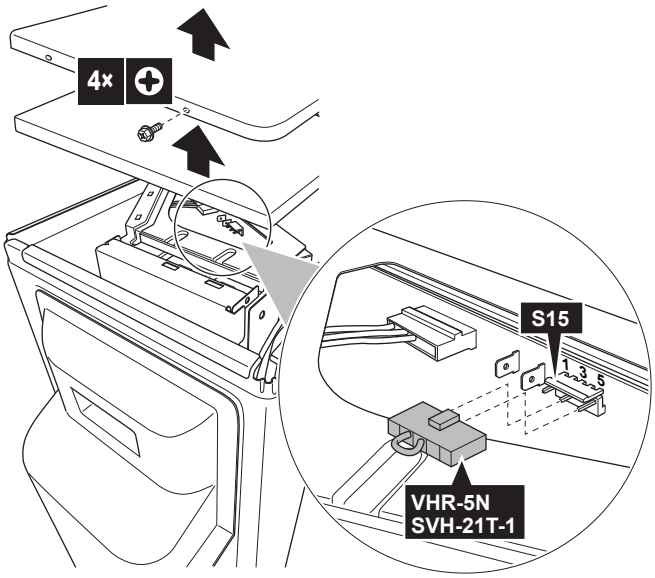

10 Idriftsetting

MERKNAD

Generell sjekkliste for idriftsetting. I tillegg til instruksjonene for idriftsetting i dette kapitlet finnes det også en sjekkliste for generell idriftsetting på Daikin Business Portal (godkjenning kreves).

Sjekklisten for generell idriftsetting kommer i tillegg til instruksjonene i dette kapitlet, og kan brukes som retningslinje og rapporteringsmal under idriftsetting og overlevering til brukeren.

MERKNAD

Enheten må ALLTID brukes uten termistorer og/eller trykksensorer/-brytere. Hvis IKKE kan det føre til utbrenning av kompressoren.

10.1 Sjekkliste før idriftsetting

1 Etter installering må punktene nedenfor kontrolleres før anlegget tas i bruk.

2 Slå av anlegget.

3 Slå på anlegget.

☐	**Innendørsenheten** er riktig montert.
☐	**Utendørsenheten** er riktig montert.
☐	Systemet er riktig **jordet** og jordkontaktene er strammet til.
☐	**Spenningen i strømtilførselen** tilsvarer spenningen som er angitt på anleggets identifikasjonsmerke.
☐	Det finnes INGEN **løse forbindelser** eller defekte elektriske komponenter i bryterboksen.
☐	Det finnes INGEN **defekte komponenter** eller **sammenklemte rør** inne i innendørs- og utendørsenheten.
☐	Det finnes INGEN **kjølemiddellekkasjer**.
☐	**Kjølemiddelrør** (gass og væske) er termisk isolert.
☐	Riktig rørstørrelse er installert, og **rørene** er godt isolert.
☐	**Stoppventilene** på utendørsenheten (gass og væske) er helt åpne.
☐	**Drenering** Pass på at det er jevn flyt i dreneringen. **Mulige konsekvens:** Det kan dryppe kondensvann.
☐	Innendørsenheten mottar signalene fra **brukergrensesnittet**.
☐	De spesifiserte ledningene brukes til **sammenkoplingskabelen**.
☐	**Sikringer, strømbrytere** eller lokalt installerte beskyttelsesanordninger er i samsvar med dette dokumentet, og er IKKE forsøkt omgått.
☐	Kontroller at merkene (rom A~E) på ledninger og rør samsvarer for hvert innendørsanlegg.
☐	Kontroller at innstillingen for romprioritet er innstilt for 2 eller flere rom. Husk at generatoren for varmtvann til husholdningsbruk for multi eller hybrid for multi ikke skal velges som romprioritet.

10.2 Sjekkliste under idriftsetting

☐	Utføre kontroll av **ledningsopplegg**.
☐	Slik gjennomfører du en **luftrensing**.
☐	Foreta en **prøvekjøring**.

10.3 Prøvekjøring og testing

For hybrid for multi kreves det visse forholdsregler før funksjonen kan brukes. Du finner mer informasjon i installeringshåndboken for innendørsanlegget og/eller i referanseguiden for montører.

☐	Før prøvekjøringen startes, må spenningen på primærsiden av **vernet** måles.
☐	Kontroller at **rør- og ledningsopplegg** samsvarer.
☐	**Stoppventilene** på utendørsenheten (gass og væske) er helt åpne.

Initialiseringen av multisystemet kan ta flere minutter, avhengig av hvor mange innendørsanlegg og tilleggsutstyret som brukes.

10.3.1 Om kontroll for ledningsoppleggfeil

Funksjonen for kontroll for ledningsoppleggfeil kontrollerer og korrigerer automatisk feil på ledningsopplegget. Dette er nyttig for å kontrollere ledninger som IKKE KAN kontrolleres direkte, som nedgravde ledninger.

Funksjonen KAN IKKE brukes innen 3 minutter etter at vernet er aktivert eller når utendørs lufttemperatur er ≤5°C.

Utføre en kontroll for ledningsoppleggfeil

INFORMASJON

- Du trenger bare utføre en kontroll for ledningsoppleggfeil hvis du er usikker på om de elektriske ledningene og røropplegget er korrekt tilkoblet.
- Hvis du utfører en kontroll for ledningsoppleggfeil, vil hybridløsningen for multiinnendørsanlegg ikke kunne kjøres med varmepumpe før etter 72 timer. I denne perioden vil gasskjelen overta hybriddriften.

1 Fjern dekselet på bryterens servicekretskort.

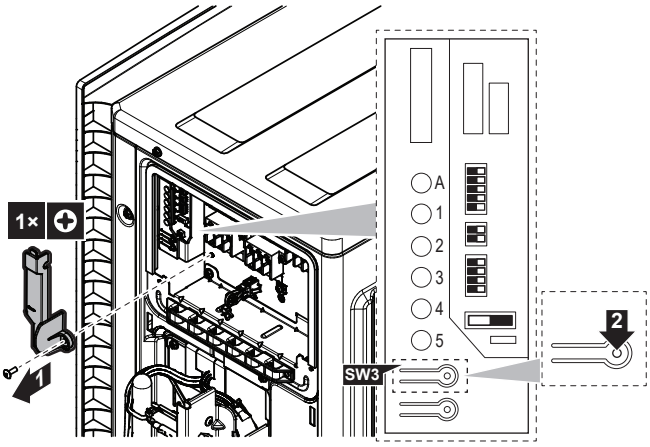

2 Trykk kort på bryteren for kontroll for ledningsoppleggfeil (SW3) på utendørsanleggets servicekretskort.

Resultat: Servicemonitorens lysdioder viser om korrigering er mulig eller ikke. Se servicehåndboken når det gjelder nærmere informasjon om å avlese lysdiodedisplayet.

Resultat: Feil på ledningsopplegg blir korrigert etter 15–20 minutter. Hvis automatisk korrigering ikke er mulig, må innendørsanleggets lednings- og røropplegg kontrolleres på vanlig måte.

INFORMASJON

- Antallet viste lysdioder avhenger av antallet rom.
- Funksjonen for kontroll for ledningsoppleggfeil virker IKKE hvis utendørstemperaturen er ≤5°C.
- Når kontroll for ledningsoppleggfeil er fullført, fortsetter lysdiodeindikasjonen inntil vanlig drift starter.
- Følg prosedyrene for produktdiagnose. Se i servicehåndboken for detaljert om produktfeildiagnoser.

Status for lysdioder:

- Alle lysdioder blinker: automatisk korrigering er IKKE mulig.

- Lysdioder blinker vekselvis: automatisk korrigering er fullført.
- Én eller flere lysdioder lyser permanent: unormal stopp (følg diagnoseprosedyren bak på høyre sideplate og se i servicehåndboken).

10.3.2 Slik gjennomfører du en testkjøring

INFORMASJON

Hvis det oppstår feil på anlegget under idriftsetting, finner du detaljerte retningslinjer for feilsøking i servicehåndboken.

Forutsetning: Strømtilførselen MÅ være innenfor det angitte området.

Forutsetning: Drift med prøvekjøring kan foretas i kjøle- eller varmemodus.

Forutsetning: Prøvekjøring skal utføres i henhold til brukerhåndboken for innendørsanlegget for å sikre at alle funksjoner og deler fungerer som de skal.

1. Velg laveste temperatur som kan programmeres i kjølemodus. Velg høyeste temperatur som kan programmeres i varmemodus.
2. Mål temperaturen ved inntaket og utløpet til innendørsanlegget etter at anlegget har kjørt i ca. 20 minutter. Differansen bør være mer enn 8°C (kjøling) eller 20°C (oppvarming).
3. Kontroller først driften til hvert enkelt anlegg, og kontroller deretter driften til alle innendørsanleggene samtidig. Kontroller både oppvarmings- og kjølefunksjon.
4. Still temperaturen på et normalt nivå når prøvekjøring er fullført. I kjølemodus: 26~28°C, i varmemodus: 20~24°C.

INFORMASJON

- Prøvekjøring kan deaktiveres ved behov.
- Når anlegget er slått AV, kan det ikke startes igjen på 3 minutter.
- Når prøvekjøringen startes i oppvarmingsmodus rett etter at vernet er aktivert, vil det i noen tilfeller ikke komme ut luft før etter ca. 15 minutter for å beskytte anlegget.
- Luftkondisjonering skal bare brukes ved prøvekjøring. Du må IKKE kjøre hybrid for multi eller generatoren for varmtvann til husholdningsbruk ved prøvekjøring.
- Under kjøling kan det dannes rim på gassavstengingsventilen eller andre deler. Dette er normalt.

INFORMASJON

- Enheten bruker strøm, selv om bryteren slås AV.
- Når strømmen slås på igjen etter et strømbrudd, gjenopptas tidligere valgte modus.

10.4 Starte opp utendørsanlegget

Se i installeringshåndboken for innendørsenheten for konfigurering og igangsetting av systemet.

11 Vedlikehold og service

MERKNAD

Generell sjekkliste for vedlikehold/inspeksjon. Ved siden av vedlikeholdsinstruksjonene i dette kapittelet, finnes det også en generell sjekkliste for vedlikehold/inspeksjon på Daikin Business Portal (autentisering er påkrevd).

Den generelle sjekklisten for vedlikehold/inspeksjon utfyller instruksjonene i dette kapittelet og kan brukes som retningslinjer og rapportmal under vedlikehold.

MERKNAD

Vedlikeholdet MÅ utføres av autorisert montør eller servicerepresentant.

Vi anbefaler at vedlikehold utføres minst én gang i året. Gjeldende forskrifter kan imidlertid kreve kortere vedlikeholdsintervall.

MERKNAD

Gjeldende lovgivning angående **fluoriserte drivhusgasser** krever at kjølemiddelmengden i enheten vises både som vekt og CO_2-ekvivalenter.

Formel for beregning av mengden i tonn CO_2-ekvivalenter: GWP-verdi for kjølemediet × total mengde kjølemiddel [i kg] / 1000

12 Kasting

MERKNAD

Systemet må IKKE demonteres på egen hånd. Systemet må demonteres og kjølemiddelet, oljen og eventuelle andre deler MÅ tas hånd om i overensstemmelse med gjeldende lovgivning. Anleggene MÅ håndteres ved et spesialanlegg for gjenbruk, resirkulering og gjenvinning.

INFORMASJON

Sørg for å beskytte miljøet ved å utføre automatisk utpumping når anlegget skal flyttes eller kastes. Du kan se hvordan dette gjøres i servicehåndboken eller referanseguiden for montører.

13 Tekniske data

- Et **delsett** med de nyeste tekniske dataene er tilgjengelig på det lokale nettstedet til Daikin (tilgjengelig for alle).
- Det **komplette settet** med de nyeste tekniske dataene er tilgjengelig på Daikin Business Portal (kreves godkjenning).

13.1 Koblingsskjema

Koblingsskjemaet følger med anlegget og finnes på innsiden av utendørsanlegget (undersiden av topplaten).

13.1.1 Felles tegnforklaring for koblingsskjema

Du finner benyttede deler og deres nummer på koblingsskjemaet til anlegget. Delene er nummerert i stigende rekkefølge for hver del, angitt med "*" i delangivelsen under.

Symbol	Betydning	Symbol	Betydning
	Strømbryter		Jordingsbeskyttelse
	Tilkobling		Jordingsbeskyttelse (skrue)
	Koblingsstykke		Likeretter
	Jord		Relékoblingsstykke
	Lokalt ledningsopplegg		Kortslutningskoblingsstykke
	Sikring		Kontakt
INDOOR	Innendørsanlegg		Rekkeklemme
OUTDOOR	Utendørsanlegg		Ledningsklemme
	Reststrømenhet		

Symbol	Farge	Symbol	Farge
BLK	Svart	ORG	Oransje
BLU	Blå	PNK	Rosa
BRN	Brun	PRP, PPL	Mørkelilla
GRN	Grønn	RED	Rød
GRY	Grå	WHT	Hvit
SKY BLU	Lyseblå	YLW	Gul

Symbol	Betydning
A*P	Kretskort
BS*	Trykknapp PÅ/AV, driftsbryter
BZ, H*O	Alarmsignal
C*	Kondensator
AC*, CN*, E*, HA*, HE*, HL*, HN*, HR*, MR*_A, MR*_B, S*, U, V, W, X*A, K*R_*, NE	Tilkobling, koblingsstykke
D*, V*D	Diode
DB*	Diodebro
DS*	DIP-bryter
E*H	Varmeapparat
FU*, F*U (for karakteristika, se kretskortet inne i anlegget)	Sikring
FG*	Koblingsstykke (masseforbindelse)
H*	Kabelskjerming
H*P, LED*, V*L	Kontrollampe, lysdiode
HAP	Lysdiode (servicemonitor grønn)
HIGH VOLTAGE	Høyspenning
IES	Intelligent øye-føler
IPM*	Intelligent strømmodul
K*R, KCR, KFR, KHuR, K*M	Magnetisk relé
L	Strømførende
L*	Spole
L*R	Reaktor
M*	Trinnmotor
M*C	Kompressormotor
M*F	Viftemotor
M*P	Dreneringspumpemotor
M*S	Svingemotor
MR*, MRCW*, MRM*, MRN*	Magnetisk relé

Symbol	Betydning
N	Nulleder
n=*, N=*	Antall gjennomganger i ferrittkjerne
PAM	Pulsamplitudemodulasjon
PCB*	Kretskort
PM*	Strømmodul
PS	Svitsjet strømtilførsel
PTC*	PTC-termistor
Q*	Isolert port bipolar transistor (IGBT)
Q*C	Strømbryter
Q*DI, KLM	Jordfeilbryter
Q*L	Overlastvern
Q*M	Termobryter
Q*R	Reststrømenhet
R*	Motstand
R*T	Termistor
RC	Mottaker
S*C	Endebryter
S*L	Flottørbryter
S*NG	Lekkasjevarsler for kjølemedium
S*NPH	Trykkføler (høy)
S*NPL	Trykkføler (lav)
S*PH, HPS*	Trykkbryter (høy)
S*PL	Trykkbryter (lavt)
S*T	Termostat
S*RH	Luftfuktighetsføler
S*W, SW*	Driftsbryter
SA*, F1S	Innkoblingsdemper
SR*, WLU	Signalmottaker
SS*	Velgebryter
SHEET METAL	Rekkeklemmens festeplate
T*R	Transformator
TC, TRC	Sender
V*, R*V	Varistor
V*R	Diodebro, isolert port bipolar transistor (IGBT) strømmodul
WRC	Trådløs fjernkontroll
X*	Kontakt
X*M	Rekkeklemme (blokk)
Y*E	Elektronisk ekspansjonsventilsløyfe
Y*R, Y*S	Reverserende magnetventilsløyfe
Z*C	Ferrittkjerne
ZF, Z*F	Støyfilter

13.2 Rørledningsskjema: Utendørsenhet

Klassifisering av komponent i PED-kategori:

- Høytrykksbrytere: kategori IV
- Kompressor: kategori II
- Akkumulator: 4MXM80, 5MXM90 kategori II, andre modeller kategori I
- Andre komponenter: se PED-artikkel 4, avsnitt 3

2MXM68

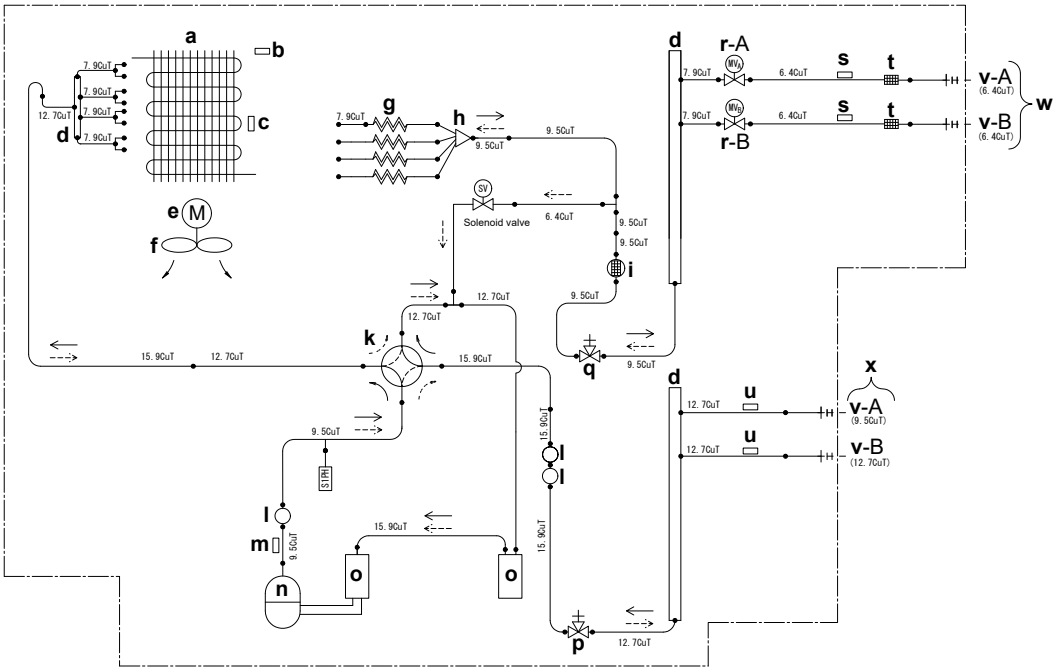

a	Varmeveksler	**k**	4-veisventil	**u**	Termistor (gass)
b	Temperaturtermistor for utendørsluft	**l**	Lyddemper	**v**	Rom
c	Varmevekslertermistor	**m**	Utløpsrørtermistor	**w**	Lokale rør – væske
d	Kjølekretssamlerør	**n**	Kompressor	**x**	Lokale rør – gass
e	Viftemotor	**o**	Akkumulator	**y**	Væskemottaker
f	Propellvifte	**p**	Avstengingsventil for gass	**S1PH**	Høytrykksbryter (automatisk tilbakestilling)
g	Kapillarrør	**q**	Avstengingsventil for væske		
h	Fordeler	**r**	Elektronisk ekspansjonsventil	→	Kjølemediestrøm: kjøling
i	Lyddemper med filter	**s**	Termistor (væske)	⇢	Kjølemediestrøm: oppvarming
j	Magnetventil	**t**	Filter		

3MXM40, 3MXM52

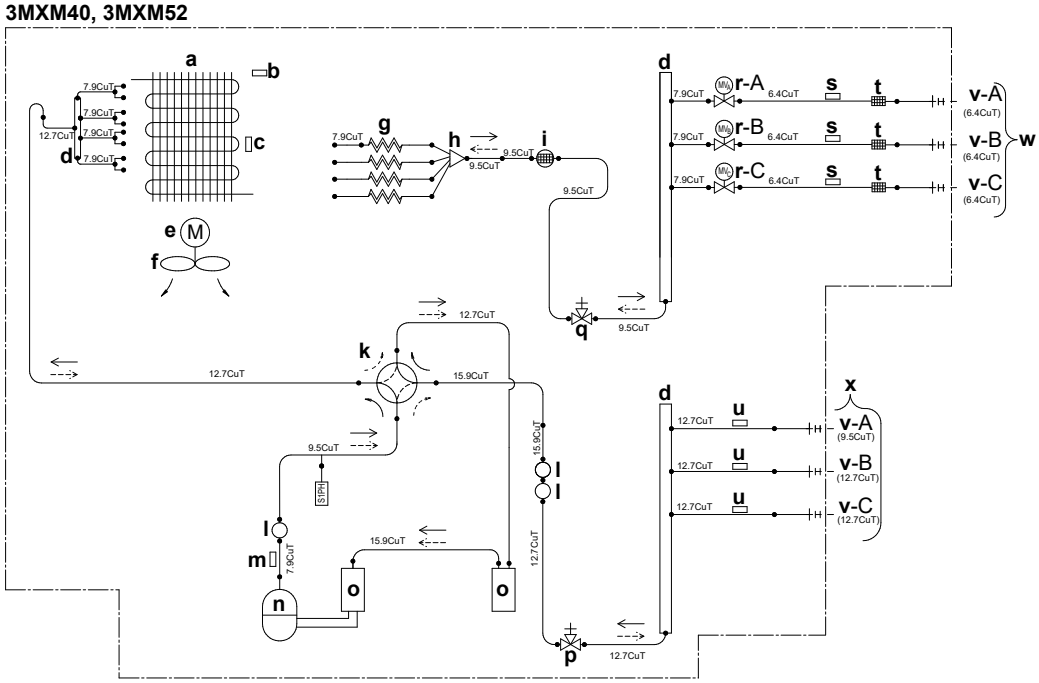

3MXM68

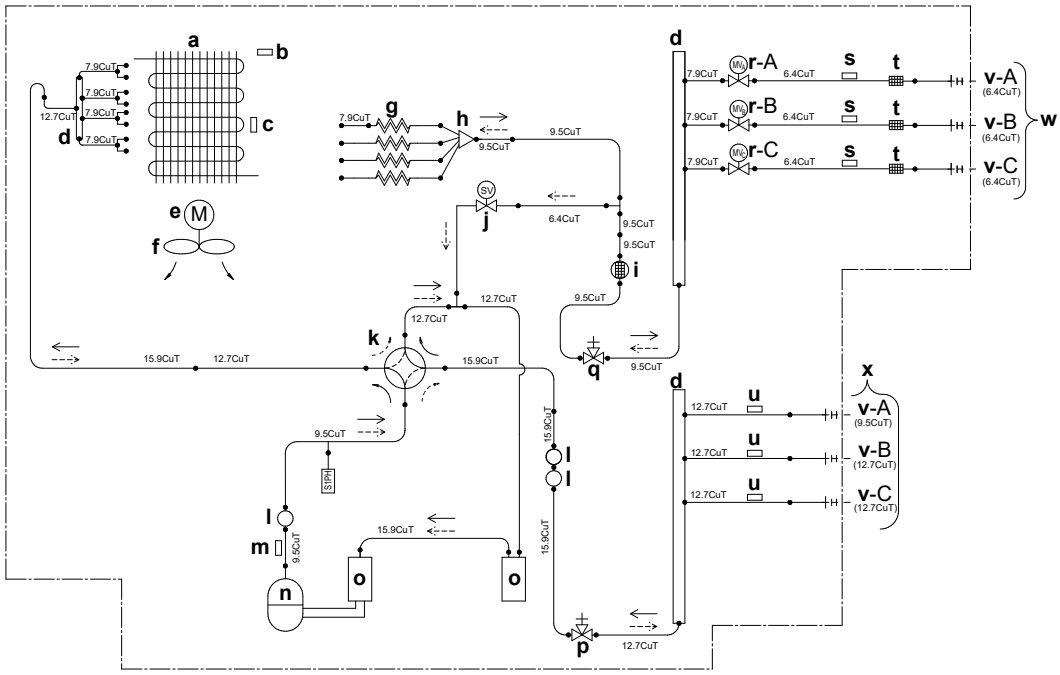

a	Varmeveksler	**k**	4-veisventil	**u**	Termistor (gass)
b	Temperaturtermistor for utendørsluft	**l**	Lyddemper	**v**	Rom
c	Varmevekslertermistor	**m**	Utløpsrørtermistor	**w**	Lokale rør – væske
d	Kjølekretssamlerør	**n**	Kompressor	**x**	Lokale rør – gass
e	Viftemotor	**o**	Akkumulator	**y**	Væskemottaker
f	Propellvifte	**p**	Avstengingsventil for gass	**S1PH**	Høytrykksbryter (automatisk tilbakestilling)
g	Kapillarrør	**q**	Avstengingsventil for væske		
h	Fordeler	**r**	Elektronisk ekspansjonsventil	→	Kjølemediestrøm: kjøling
i	Lyddemper med filter	**s**	Termistor (væske)	--→	Kjølemediestrøm: oppvarming
j	Magnetventil	**t**	Filter		

4MXM68

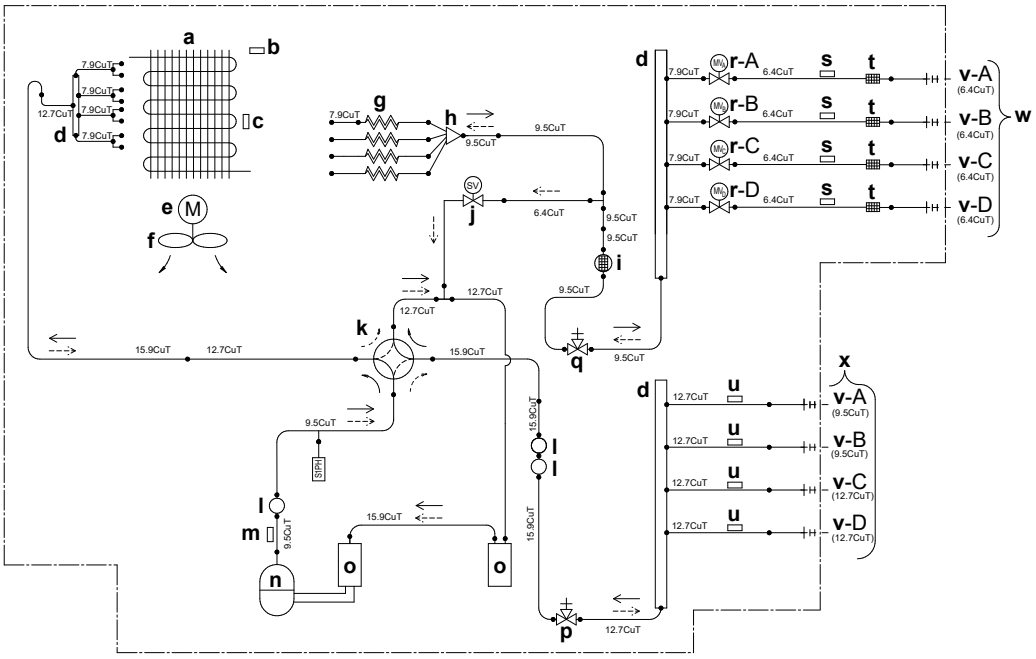

4MXM80

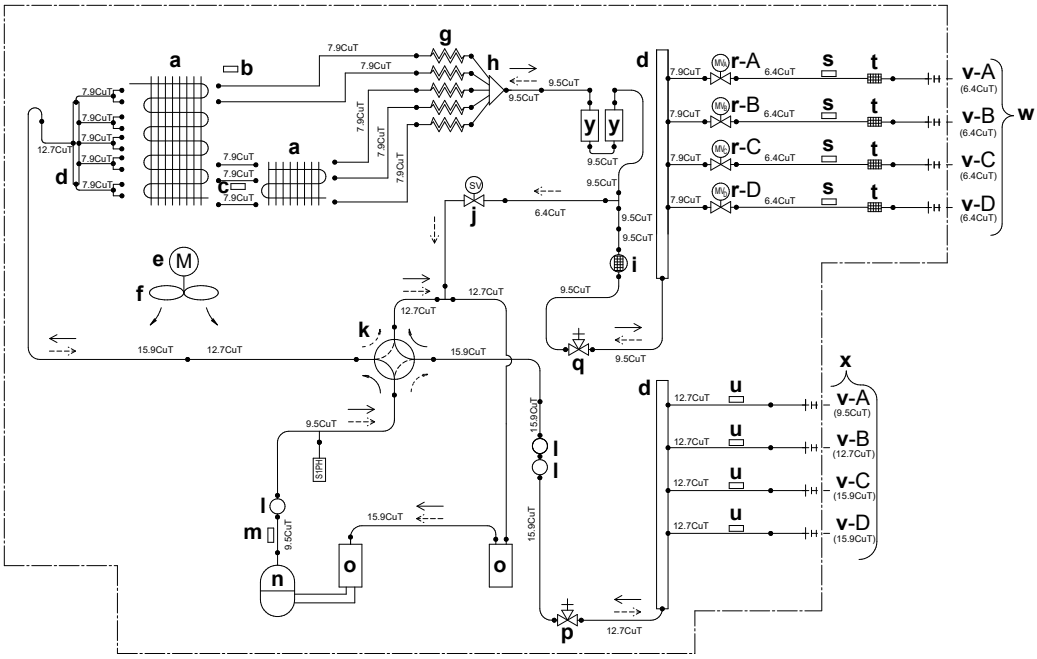

a	Varmeveksler	**k**	4-veisventil	**u**	Termistor (gass)
b	Temperaturtermistor for utendørsluft	**l**	Lyddemper	**v**	Rom
c	Varmevekslertermistor	**m**	Utløpsrørtermistor	**w**	Lokale rør – væske
d	Kjølekretssamlerør	**n**	Kompressor	**x**	Lokale rør – gass
e	Viftemotor	**o**	Akkumulator	**y**	Væskemottaker
f	Propellvifte	**p**	Avstengingsventil for gass	**S1PH**	Høytrykksbryter (automatisk tilbakestilling)
g	Kapillarrør	**q**	Avstengingsventil for væske		
h	Fordeler	**r**	Elektronisk ekspansjonsventil	→	Kjølemediestrøm: kjøling
i	Lyddemper med filter	**s**	Termistor (væske)	--→	Kjølemediestrøm: oppvarming
j	Magnetventil	**t**	Filter		

5MXM90

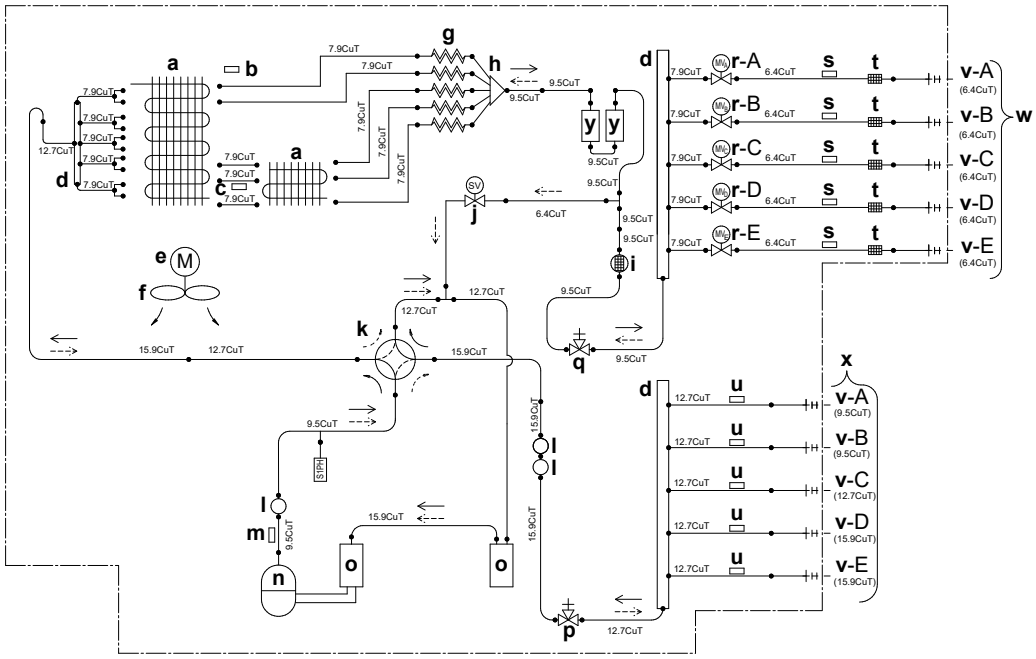

a	Varmeveksler	**k**	4-veisventil	**u**	Termistor (gass)
b	Temperaturtermistor for utendørsluft	**l**	Lyddemper	**v**	Rom
c	Varmevekslertermistor	**m**	Utløpsrørtermistor	**w**	Lokale rør – væske
d	Kjølekretssamlerør	**n**	Kompressor	**x**	Lokale rør – gass
e	Viftemotor	**o**	Akkumulator	**y**	Væskemottaker
f	Propellvifte	**p**	Avstengingsventil for gass	**S1PH**	Høytrykksbryter (automatisk tilbakestilling)
g	Kapillarrør	**q**	Avstengingsventil for væske		
h	Fordeler	**r**	Elektronisk ekspansjonsventil	→	Kjølemediestrøm: kjøling
i	Lyddemper med filter	**s**	Termistor (væske)	⇢	Kjølemediestrøm: oppvarming
j	Magnetventil	**t**	Filter		

Copyright 2022 Daikin

DAIKIN INDUSTRIES CZECH REPUBLIC s.r.o.
U Nové Hospody 1/1155, 301 00 Plzeň Skvrňany, Czech Republic

DAIKIN EUROPE N.V.
Zandvoordestraat 300, B-8400 Oostende, Belgium

3P600450-9V 2022.09