DAIKIN

INSTRUKCJA INSTALACJI I OBSŁUGI

Klimakonwektor kanalizowany

FWB

CE - DECLARATION-OF-CONFORMITY
CE - KONFORMITÄTSERKLÄRUNG
CE - DECLARATION-DE-CONFORMITE
CE - CONFORMITEITSVERKLARING
CE - DECLARACION-DE-CONFORMIDAD
CE - DICHIARAZIONE-DI-CONFORMITA
CE - ΔΗΛΩΣΗ ΣΥΜΜΟΡΦΩΣΗΣ
CE - DECLARAÇÃO-DE-CONFORMIDADE
CE - ЗАЯВЛЕНИЕ-О-СООТВЕТСТВИИ
CE - OPFYLDELSESERKLÆRING
CE - FÖRSÄKRAN-OM-ÖVERENSTÄMMELSE
CE - ERKLÆRING OM-SAMSVAR
CE - ILMOITUS-YHDENMUKAISUUDESTA
CE - PROHLÁŠENÍ-O-SHODĚ
CE - IZJAVA-O-USKLAĐENOSTI
CE - MEGFELELŐSÉGI-NYILATKOZAT
CE - DEKLARACJA-ZGODNOŚCI
CE - DECLARAŢIE-DE-CONFORMITATE
CE - IZJAVA O SKLADNOSTI
CE - VASTAVUSDEKLARATSIOON
CE - ДЕКЛАРАЦИЯ-ЗА-СЪОТВЕТСТВИЕ
CE - ATITIKTIES-DEKLARACIJA
CE - ATBILSTĪBAS-DEKLARĀCIJA
CE - VYHLÁSENIE-ZHODY
CE - UYUMLULUK-BİLDİRİSİ

Daikin Europe N.V.

01 (GB) declares under its sole responsibility that the air conditioning equipment to which this declaration relates:
02 (D) erklärt auf seine alleinige Verantwortung dass die Ausrüstung der Klimageräte für die diese Erklärung bestimmt ist:
03 (F) déclare sous sa seule responsabilité que l'équipement d'air conditionné visés par la présente déclaration:
04 (NL) verklaart hierbij op eigen exclusieve verantwoordelijkheid dat de airconditioningapparatuur waarop deze verklaring betrekking heeft:
05 (E) declara bajo su única responsabilidad que el equipo de aire acondicionado al que hace referencia la declaración:
06 (I) dichiara sotto la propria responsabilità che gli apparecchi di condizionamento a cui è riferita questa dichiarazione:
07 (GR) δηλώνει με αποκλειστική της ευθύνη ότι ο εξοπλισμός των κλιματιστικών συσκευών στα οποία αναφέρεται η παρούσα δήλωση:
08 (P) declara sob sua exclusiva responsabilidade que os equipamentos de ar condicionado a que esta declaração se refere:
09 (RUS) заявляет, исключительно под свою ответственность, что оборудование для кондиционирования воздуха, к которому относится настоящее заявление:
10 (DK) erklærer under eneansvar, at udstyret til klimaregulering, som denne deklaration vedrører:
11 (S) deklarerer i egenskap av huvudansvarig, att luftkonditioneringsutrustningen som berörs av denna deklaration innebär att:
12 (N) erklærer et fullstendig ansvar for at det luftkondisjoneringsutstyr som berøres av denne deklarasjon, innebærer at:
13 (FIN) ilmoittaa yksinomaan omalla vastuullaan, että tämän ilmoituksen tarkoittamat ilmastointilaitteet:
14 (CZ) prohlašuje ve své plné odpovědnosti, že klimatizační zařízení, k nimž se toto prohlášení vztahuje:
15 (HR) izjavljuje pod isključivo vlastitom odgovornošću da oprema za klimatizaciju na koju se ova izjava odnosi:
16 (H) teljes felelőssége tudatában kijelenti, hogy a klímaberendezések, melyekre e nyilatkozat vonatkozik:
17 (PL) deklaruje na własną i wyłączną odpowiedzialność, że klimatyzatory, których dotyczy niniejsza deklaracja:
18 (RO) declară pe proprie răspundere că echipamentele de aer condiţionat la care se referă această declaraţie:
19 (SLO) z vso odgovornostjo izjavlja, da je oprema klimatskih naprav, na katero se izjava nanaša:
20 (EST) kinnitab oma täielikul vastutusel, et käesoleva deklaratsiooni alla kuuluv kliimaseadmete varustus:
21 (BG) декларира на своя отговорност, че оборудването за климатична инсталация, за което се отнася тази декларация:
22 (LT) visiška savo atsakomybe skelbia, kad oro kondicionavimo įranga, kuriai taikoma ši deklaracija:
23 (LV) ar pilnu atbildību apliecina, ka tālāk uzskaitītās gaisa kondicionēšanas iekārtas, uz kuriem attiecas šī deklarācija:
24 (SK) vyhlasuje na vlastnú zodpovednosť, že klimatizačné zariadenie, na ktoré sa vzťahuje toto vyhlásenie:
25 (TR) tamamen kendi sorumluluğunda olmak üzere bu bildirinin ilgili olduğu klima donanımının aşağıdaki gibi olduğunu beyan eder:

FWB02BATN6V3, FWB03BATN6V3, FWB04BATN6V3, FWB05BATN6V3,
FWB06BATN6V3, FWB07BATN6V3, FWB08BATN6V3, FWB09BATN6V3, FWB10BATN6V3,

01 are in conformity with the following standard(s) or other normative document(s), provided that these are used in accordance with our instructions:
02 der/den folgenden Norm(en) oder einem anderen Normdokument oder -dokumenten entspricht/entsprechen, unter der Voraussetzung, daß sie gemäß unseren Anweisungen eingesetzt werden:
03 sont conformes à la/aux norme(s) ou autre(s) document(s) normatif(s), pour autant qu'ils soient utilisés conformément à nos instructions:
04 conform de volgende norm(en) of één of meer andere bindende documenten zijn, op voorwaarde dat ze worden gebruikt overeenkomstig onze instructies:
05 están en conformidad con la(s) siguiente(s) norma(s) u otro(s) documento(s) normativo(s), siempre que sean utilizados de acuerdo con nuestras instrucciones:
06 sono conformi al(i) seguente(i) standard(s) o altro(i) documento(i) a carattere normativo, a patto che vengano usati in conformità alle nostre istruzioni:
07 είναι σύμφωνα με το(α) ακόλουθο(α) πρότυπο(α) ή άλλο έγγραφο(α) κανονισμών, υπό την προϋπόθεση ότι χρησιμοποιούνται σύμφωνα με τις οδηγίες μας:
08 estão em conformidade com a(s) seguinte(s) norma(s) ou outro(s) documento(s) normativo(s), desde que estes sejam utilizados de acordo com as nossas instruções:
09 соответствуют следующим стандартам или другим нормативным документам, при условии их использования согласно нашим инструкциям:
10 overholder følgende standard(er) eller andet/andre retningsgivende dokument(er), forudsat at disse anvendes i henhold til vore instrukser:
11 respektive utrustning är utförd i överensstämmelse med och följer följande standard(er) eller andra normgivande dokument, under förutsättning att användning sker i överensstämmelse med våra instruktioner:
12 respektive utstyr er i overensstemmelse med følgende standard(er) eller andre normgivende dokument(er), under forutssetning av at disse brukes i henhold til våre instrukser:
13 vastaavat seuraavien standardien ja muiden ohjeellisten dokumenttien vaatimuksia edellyttäen, että niitä käytetään ohjeidemme mukaisesti:
14 za předpokladu, že jsou využívány v souladu s našimi pokyny, odpovídají následujícím normám nebo normativním dokumentům:
15 u skladu sa slijedećim standardom(ima) ili drugim normativnim dokumentom(ima), uz uvjet da se oni koriste u skladu s našim uputama:
16 megfelelnek az alábbi szabvány(ok)nak vagy egyéb irányadó dokumentum(ok)nak, ha azokat előírás szerint használják:
17 spełniają wymogi następujących norm i innych dokumentów normalizacyjnych, pod warunkiem że używane są zgodnie z naszymi instrukcjami:
18 sunt în conformitate cu următorul (următoarele) standard(e) sau alt(e) document(e) normativ(e), cu condiţia ca acestea să fie utilizate în conformitate cu instrucţiunile noastre
19 skladni z naslednjimi standardi in drugimi normativi, pod pogojem, da se uporabljajo v skladu z našimi navodili:
20 on vastavuses järgmis(t)e standardi(te)ga või teiste normatiivsete dokumentidega, kui neid kasutatakse vastavalt meie juhenditele:
21 съответстват на следните стандарти или други нормативни документи, при условие, че се използват съгласно нашите инструкции:
22 atitinka žemiau nurodytus standartus ir (arba) kitus norminius dokumentus su sąlyga, kad yra naudojami pagal mūsų nurodymus:
23 tad, ja lietoti atbilstoši ražotāja norādījumiem, atbilst sekojošiem standartiem un citiem normatīviem dokumentiem:
24 sú v zhode s nasledovnou(ými) normou(ami) alebo iným(i) normatívnym(i) dokumentom(ami), za predpokladu, že sa používajú v súlade s našim návodom:
25 ürünün, talimatlarımıza göre kullanılması koşuluyla aşağıdaki standartlar ve norm belirten belgelerle uyumludur:

EN60335-2-30:2003 +A1:2004 +A2:2007,
EN60335-1:2002 +A1:2004 +A11:2004 +A12:2006 +A2:2006,
EN50366:2003 +A1:2006,
EN55014-1:2006,
EN55014-2:1997 +A1:2001,
EN61000-3-2:2006,
EN61000-3-3:1995 +A1:2001 +A2:2005,
EN61000-4-2:1995 +A1:1998 +A2:2001,
EN61000-4-4:2004,
EN61000-4-5:2006,
EN61000-4-6:2007,
EN61000-4-11:2004

01 following the provisions of:
02 gemäß den Vorschriften der:
03 conformément aux stipulations des:
04 overeenkomstig de bepalingen van:
05 siguiendo las disposiciones de:
06 secondo le prescrizioni per:
07 με τήρηση των διατάξεων των:
08 de acordo com o previsto em:
09 в соответствии с положениями:
10 under iagttagelse af bestemmelserne i:
11 enligt villkoren i:
12 gitt i henhold til bestemmelsene i:
13 noudattaen määräyksiä:
14 za dodržení ustanovení předpisu:
15 prema odredbama:
16 követi a(z):
17 zgodnie z postanowieniami Dyrektyw:
18 în urma prevederilor:
19 ob upoštevanju določb:
20 vastavalt nõuetele:
21 следвайки клаузите на:
22 laikantis nuostatų, pateikiamų:
23 ievērojot prasības, kas noteiktas:
24 održiavajúc ustanovenia:
25 bunun koşullarına uygun olarak:

Low Voltage 2006/95/EC
Machinery 2006/42/EC ***
Electromagnetic Compatibility 2004/108/EC

01 Directives, as amended.
02 Direktiven, gemäß Änderung.
03 Directives, telles que modifiées.
04 Richtlijnen, zoals geamendeerd.
05 Directivas, según lo enmendado.
06 Direttive, come da modifica.
07 Οδηγιών, όπως έχουν τροποποιηθεί.
08 Directivas, conforme alteração em.
09 Директив со всеми поправками.
10 Direktiver, med senere ændringer.
11 Direktiv, med företagna ändringar.
12 Direktiver, med foretatte endringer.
13 Direktiivejä, sellaisina kuin ne ovat muutettuina.
14 v platném znění.
15 Smjernice, kako je izmijenjeno.
16 irányelv(ek) és módosításaik rendelkezéseit.
17 z późniejszymi poprawkami.
18 Directivelor, cu amendamentele respective.
19 Direktive z vsemi spremembami.
20 Direktiivid koos muudatustega.
21 Директиви, с техните изменения.
22 Direktyvose su papildymais.
23 Direktīvās un to papildinājumos.
24 Smernice, v platnom znení.
25 Değiştirilmiş halleriyle Yönetmelikler.

01 *** Daikin Europe N.V. is authorised to compile the Technical Construction File.
02 *** Daikin Europe N.V. hat die Berechtigung die Technische Konstruktionsakte zusammenzustellen.
03 *** Daikin Europe N.V. est autorisé à compiler le Dossier de Construction Technique.
04 *** Daikin Europe N.V. is bevoegd om het Technisch Constructiedossier samen te stellen.
05 *** Daikin Europe N.V. está autorizado a compilar el Archivo de Construcción Técnica.
06 *** Daikin Europe N.V. è autorizzata a redigere il File Tecnico di Costruzione.
07 *** Η Daikin Europe N.V. είναι εξουσιοδοτημένη να συντάξει τον Τεχνικό φάκελο κατασκευής.
08 *** A Daikin Europe N.V. está autorizada a compilar a documentação técnica de fabrico.
09 *** Компания Daikin Europe N.V. уполномочена составить Комплект технической документации.
10 *** Daikin Europe N.V. er autoriseret til at udarbejde de tekniske konstruktionsdata.
11 *** Daikin Europe N.V. är bemyndigade att sammanställa den tekniska konstruktionsfilen.
12 *** Daikin Europe N.V. har tillatelse til å kompilere den Tekniske konstruksjonsfilen.
13 *** Daikin Europe N.V. on valtuutettu laatimaan Teknisen asiakirjan.
14 *** Společnost Daikin Europe N.V. má oprávnění ke kompilaci souboru technické konstrukce.
15 *** Daikin Europe N.V. je ovlašten za izradu Datoteke o tehničkoj konstrukciji.
16 *** A Daikin Europe N.V. jogosult a műszaki konstrukciós dokumentáció összeállítására.
17 *** Daikin Europe N.V. ma upoważnienie do zbierania i opracowywania dokumentacji konstrukcyjnej.
18 *** Daikin Europe N.V. este autorizat să compileze Dosarul tehnic de construcţie.
19 *** Daikin Europe N.V. je pooblaščen za sestavo datoteke s tehnično mapo.
20 *** Daikin Europe N.V. on volitatud koostama tehnilist dokumentatsiooni.
21 *** Daikin Europe N.V. е оторизирана да състави Акта за техническа конструкция.
22 *** Daikin Europe N.V. yra įgaliota sudaryti šį techninės konstrukcijos failą.
23 *** Daikin Europe N.V. ir autorizēts sastādīt tehnisko dokumentāciju.
24 *** Spoločnosť Daikin Europe N.V. je oprávnená vytvoriť súbor technickej konštrukcie.
25 *** Daikin Europe N.V. Teknik Yapı Dosyasını derlemeye yetkilidir.

2PW59562-4A

DAIKIN

Jean-Pierre Beuselinck
General Manager
Ostend, 22nd of July 2010

DAIKIN EUROPE N.V.
Zandvoordestraat 300, B-8400 Oostende, Belgium

Przed uruchomieniem urządzenia należy przeczytać uważnie niniejszą instrukcję. Nie można jej wyrzucać i należy odłożyć ją w miejsce bezpieczne, z którego będzie można skorzystać z niej w przyszłości.

Niewłaściwa instalacja lub montaż urządzenia lub jego akcesoriów może doprowadzić do porażeń prądem elektrycznym, zwarć, strat lub uszkodzeń innych części urządzenia. Upewnić się co do korzystania wyłącznie z akcesoriów wyprodukowanych przez Daikin, które zostały zaprojektowane do użytku z urządzeniem i które muszą być zainstalowane przez profesjonistów.

Skontaktować się z instalatorem Daikin w celu uzyskania porad lub informacji w przypadku wystąpienia jakichkolwiek wątpliwości związanych z montażem lub obsługą urządzenia.

Przed instalacją

Instalacja i konserwacja musi być przeprowadzona przez wyspecjalizowanych profesjonalnych techników zgodnie z aktualnymi normami bezpieczeństwa.

Przy odbiorze urządzenia należy sprawdzić jego stan i upewnić się, czy nie doszło do żadnych uszkodzeń podczas transportu.

Zapoznać się z odpowiednimi kartami technicznymi w przypadku instalacji i korzystania z akcesoriów.

Zidentyfikować model i wersję urządzenia po oznaczeniach umieszczonych na opakowaniu.

Ograniczenia użytkowania i pracy urządzenia

Firma Daikin nie ponosi odpowiedzialności, jeżeli
- urządzenie zostało zainstalowane przez niewykwalifikowany personel;
- urządzenie było niewłaściwie użytkowane;
- urządzenie było użytkowane w warunkach niedopuszczalnych;
- nie przeprowadzono czynności konserwacyjnych wyszczególnionych w niniejszej instrukcji;
- nie zastosowano oryginalnych części zamiennych.

Aby uniknąć osadzania się pyłu w jego wnętrzu, pozostawić urządzenie w opakowaniu aż do jego rzeczywistej instalacji.

Powietrze zasysane przez urządzenie musi być zawsze filtrowane. Korzystać z dostarczonego filtra powietrza.

Jeżeli urządzenie nie jest użytkowane podczas zimy, należy usunąć wodę znajdującą się w układzie, aby uniknąć uszkodzeń powstałych na skutek utworzenia się lodu. W przypadku stosowania płynów przeciw zamarzaniu należy sprawdzić temperaturę krzepnięcia.

Nie wprowadzać zmian do wewnętrznych połączeń elektrycznych lub do innych elementów urządzenia.

Poniżej przedstawiono ograniczenia użytkowania urządzenia, natomiast wszelkie inne jego użycie uważane jest za niewłaściwe:

- czynnik grzejny: woda/glikol
- temperatura wody: 5°C~95°C
- maksymalne ciśnienie robocze: 10 bar
- temperatura powietrza: –20°C~40°C
- tolerancja napięcia: ±10%

Wybór miejsca instalacji:

- nie instalować urządzenia w pomieszczeniach, gdzie występują gazy łatwopalne;
- nie kierować strumienia wody bezpośrednio na urządzenie;
- instalować urządzenie na sufitach będących w stanie wytrzymać jego ciężar; dookoła urządzenia należy pozostawić wolne miejsce potrzebne do pracy urządzenia oraz do przeprowadzenia niezbędnych czynności konserwacyjnych, biorąc pod uwagę wszystkie zainstalowane akcesoria opcjonalne;
- nie ustawiać urządzenia grzewczego bezpośrednio pod wtyczką/gniazdem elektrycznym.

Opis urządzenia

Seria FWB urządzeń do klimatyzacji i ogrzewania powietrza została poszerzona o urządzenia zdolne do pracy w pomieszczeniach, które wymagają instalacji urządzeń kanalizowanych.

Główne komponenty

- Konstrukcja nośna wykonana z blachy stalowej ocynkowanej o odpodniej grubości, właściwie izolowanej przy użyciu materiału akustycznie izolującego/antykondensacyjnego, samogaszącego klasy 1. Wyposażona w panele kontrolne.
- Wentylator z pojedynczym, podwójnym lub potrójnym kołem wirnika, podwójnym wejściem typu odśrodkowego, z wirnikami wyważanymi statycznie lub dynamicznie, podłączony bezpośrednio do silnika elektrycznego z 7 prędkościami, wyposażony w trwały kondensator i urządzenie zabezpieczające.
- Rozdzielnica elektryczna umieszczona z boku połączeń hydraulicznych, aby zredukować przestrzeń potrzebną do działania. Połączenie elektryczne za pomocą zacisków śrubowych.
- Wymiennik ciepła 3-, 4- lub 6- szeregowy o wysokiej wydajności, wykonany z miedzi z aluminiowymi żeberkami przymocowanymi do rur za pomocą kołków rozprężnych. Wyposażony w miedziane kolektory i zawory powietrza. Zwykle wymiennik ciepła dostarczany jest z mocowaniami z lewej strony, ale istnieje możliwość jego obrócenia o 180°.
- Układ gromadzenia i odprowadzania skroplin, który rozciąga się nad połączeniami hydraulicznymi, umożliwia gromadzenie skroplin pochodzących z zaworów regulacyjnych. Zdecentralizowane położenie zmniejsza znacząco miejsce potrzebne do instalacji.
- Filtr powietrza wykonany z materiału akrylowego, samogaszącego klasy 1 z klasą filtracji EU 2. Filtr wyjmowany typu szufladkowego znajduje się na kratce wentylacyjnej i może być wyjęty od spodu w formie szuflady.
- Złączki rurowe proste zarówno na wlocie jak i wylocie powietrza.

Wymiary

- Urządzenie standardowe (Patrz rysunek 1)
  - **1** Wyjście wody, 3/4” gazowe żeńskie
  - **2** Wejście wody, 3/4” gazowe żeńskie
  - **3** Rozdzielnica elektryczna
  - **4** Podpory wejścia przewodów zasilania
  - **5** Złączka odprowadzająca skropliny Ø17 mm
- Filtr powietrza (Patrz rysunek 2)

INSTALACJA

Urządzenia klimatyzacji i ogrzewania powietrza FWB, wyłącznik ochronny (IL) i/lub zdalny pilot muszą znajdować się poza zasięgiem osób biorących kąpiel lub prysznic.

Widok rozebranego urządzenia (Patrz rysunek 3)

1 Okapnik wody
2 Moduł wymiennika ciepła
3 Rozdzielnica elektryczna
4 Skrzynka zaciskowa
5 Izolator przeciwdrganiowy
6 Silnik elektryczny z 7 prędkościami
7 Zespół sterowania wirnikiem
8 Złączka rurowa prosta

Konfiguracja urządzenia

Przy pomocy poniższej procedury można przełączyć z przeciwległego boku połączenia wymiennika ciepła. (Patrz rysunek 4)

1 Zdjąć złączkę rurową prostą.
2 Zdjąć okapnik.
3 Wyjąć moduł wymiennika ciepła, okręcając śruby mocujące (2 na każdym boku + 3 na górze i 2 na dole).
4 Obrócić moduł wymiennika ciepła o 180° (oś pionowa) i ponownie dokręcić moduł na module wirnika.
5 Ustawić okapnik w taki sposób, aby jego część wystająca rozciągala się poniżej połączeń hydraulicznych i przymocować do w tym położeniu.
6 Dokręcić złączkę rurową prostą na module wymiennika ciepła.

Instalacja urządzenia

Umieścić dostarczone izolatory przeciwdrganiowe w 4 otworach przeznaczonych do instalacji urządzenia na suficie. Przymocować urządzenie standardowe do sufitu lub ściany przy użyciu 4 lub 8 otworów;

- Do instalacji zaleca się użyć prętów gwintowanych M8, śrub kotwiących odpowiednich do ciężaru urządzenia i ustawić urządzenie przy użyciu 3 śrub M8 (2 w dolnej części i 1 w górnej części jak przedstawiono na rysunku 5) oraz 2 podkładek, których średnica odpowiadałaby otworowi do mocowania urządzenia.
  Przed dokręceniem przeciwnakrętki należy wyregulować dokręcenie nakrętki głównej w taki sposób, aby urządzenie było odpowiednio nachylone, na przykład aby ułatwić odprowadzanie skroplin (zapoznać się z rysunkiem 6).
  Prawidłowe nachylenie można otrzymać poprzez nachylenie wejścia w dół w stosunku do wyjścia, aż do otrzymania różnicy poziomów około 10 mm między jednym końcem a drugim. Dokonać połączeń hydraulicznych z wymiennikiem ciepła oraz z odprowadzeniem skroplin dla działania chłodzącego. Użyć jednego z 2 ujść okapnika, umieszczonych na zewnętrznej części bocznych paneli urządzenia.
- Aby podłączyć urządzenie do linii odprowadzenia skroplin, należy użyć gumowego węża i przymocować go do wybranego ujścia (Ø3/8") przy pomocy metalowej opaski (użyć ujścia umieszczonego po stronie łączy hydraulicznych).
  Aby ułatwić opróżnianie ze skroplin, należy nachylić rurę odprowadzającą w dół przynajmniej o 30 mm/m, uważając aby nie doszło do zagięć ani zatkań na całej jej długości.

Zasady, które należy przestrzegać

- Przy wyłączonych pompach odpowietrzyć wymiennik ciepła przy użyciu zaworów powietrza umieszczonych blisko złączy wymiennika ciepła.
- Kanały, w szczególności ten wyjściowy, muszą być izolowane materiałem antykondensacyjnym.
- Umieścić panel kontrolny w pobliżu urządzenia, aby móc wykonać czynności konserwacyjne i czyszczenie.
- Zainstalować panel kontrolny na ścianie. Wybrać miejsce, do którego jest łatwy dostęp, aby móc dokonać ustawień funkcji i zmierzyć temperaturę. Jeżeli to możliwe, unikać miejsc bezpośrednio wystawionych na działanie promieni słonecznych lub miejsc narażonych na przepływy ciepłego i zimnego powietrza. Nie ustawiać przedmiotów, które mogłyby zakłócić prawidłowemu odczytaniu temperatury.

POŁĄCZENIA ELEKTRYCZNE WYKONANE NA MIEJSCU

Wszystkie połączenie elektryczne i komponenty nieobjęte dostawą muszą być wykonane wyłącznie przez wykwalifikowanego elektryka i zgodnie ze specyfikacjami normy krajowej i lokalnej obowiązującej w tym zakresie.

Połączenia elektryczne można wykonać po odłączeniu zasilania. Dla różnych opcji należy zapoznać się z odpowiednią instrukcją.

Sprawdzić, czy zasilanie odpowiada zasilaniu nominalnemu wskazanemu na tabliczce znamionowej urządzenia.

Każde urządzenie wymaga wyłącznika (IL) zasilania umieszczonego w odległości przynajmniej 3 mm między zestykami rozwiernymi a odpowiednim bezpiecznikiem zabezpieczającym (F).

Zużycie prądu wskazane jest na tabliczce umieszczonej na urządzeniu.

Upewnić się co do przeprowadzenia połączeń elektrycznych w zależności od kombinacji urządzenie/kontroler i zgodnie ze schematem elektrycznym dostarczonym z każdym akcesoriem.

Aby dokonać połączeń elektrycznych, należy zdjąć panel, który przykrywa rozdzielnicę elektryczną (patrz rysunek 3) i przystąpić do skrzynki zaciskowej.

Przewody zasilania (zasilania i kontroli) muszą być rozgałęzione do skrzynki zaciskowej poprzez podpory wejścia przewodu zasilania, umieszczone z boku rozdzielnicy elektrycznej.

Schematy elektryczne

1rysunek 8	FWB + kontroler ECFWER6 (FWB02~07)
2rysunek 9	FWB + kontroler ECFWER6 + złącze zasilania EPIA6 (FWB08~10)
3rysunek 10	FWB + kontroler ECFWER6 + złącze "master/slave" EPIMSA6

Silniki urządzenia pracują na 7 prędkościach.

Wspólnym przewodem silnika jest przewod biały (WH). Jeżeli przewód wspólny nie jest podłączony prawidłowo, może dojść do uszkodzenia silnika w sposób niemożliwy do naprawienia.

Tabela komponentów elektrycznych (Patrz rysunek 8, 9, 10)

BK..... Czarny = maksymalna prędkość
BU..... Niebieski
BN..... Brązowy
GY ..... Szary
GN ..... Zielony
YE..... Żółty
RD ..... Czerwony = minimalna prędkość
WH..... Biały = przewód wspólny

- - - - ..... Połączenia do wykonania na miejscu
F ..... Bezpiecznik (nieobjęty dostawą)
IL..... Wyłącznik linii (nieobjęty dostawą)
M..... Silnik
3/7..... 3 z 7 prędkości
EPIMSA6..... Złącze “master/slave” do równoległej kontroli do 4 urządzeń FWB
EPIA6 ..... Złącze zasilania
EXT..... Zewnętrzny zestyk pomocniczy
RHC..... Zcentralizowany przełącznik chłodzenia/grzania na odległość
VC..... Zawór wody zimnej (230 V ON-OFF)
VH..... Zawór wody ciepłej (230 V ON-OFF)

Próba działania

Sprawdzić, czy urządzenie zostało zainstalowane w taki sposób, aby zapewnić niezbędne nachylenie.

Sprawdzić, czy odprowadzenie skroplin nie jest zatkane (przez osadzenie się małych elementów, itd.)

Sprawdzić szczelność połączeń hydraulicznych.

Sprawdzić, czy połączenia elektryczne są solidne (kontrolę tą przeprowadzić przy napięciu ustawionym na OFF).

Upewnić się, że odpowietrzenie wymiennika ciepła zostało wykonane prawidłowo.

Włączyć wyłącznik główny i sprawdzić, czy urządzenie działa prawidłowo.

Obsługa

Aby uzyskać informacje odnośnie obsługi urządzenia, należy zapoznać się ze wskazówkami przytoczonymi w instrukcji instalacji i działania jednostki sterującej. Przeznaczone jednostki sterujące dostępne są jako akcesoria.

Konserwacja i czyszczenie

Ze względów bezpieczeństwa przed wykonaniem jakiejkolwiek czynności konserwacyjnej lub czyszczenia, należy wyłączyć urządzenie i odłączyć napięcie, ustawiając wyłącznik linii na OFF.

Konserwacja

Czynności konserwacyjne urządzeń do klimatyzacji i ogrzewania powietrza serii FWB ograniczają się do okresowego czyszczenia filtra powietrza i wymiennika ciepła, jak również do kontroli prawidłowego działania układu odprowadzania skroplin.

Jedynie wyspecjalizowany personel może wykonać czynności konserwacyjne.

Podczas wykonywania wszelkich czynności konserwacyjnych należy zwrócić szczególną uwagę: przypadkowy kontakt z jednym z metalowych komponentów może spowodować uszczerki, dlatego zaleca się stosowanie rękawic roboczych.

Za każdym uruchomieniem urządzenia po jego długim postoju należy sprawdzić, czy w wymienniku ciepła NIE znajduje się woda.

Silnik nie wymaga żadnych czynności konserwacyjnych, gdyż wyposażony jest w łożyska samosmarowne.

Czyszczenie filtra powietrza

Odłączyć napięcie, ustawiając wyłącznik linii na OFF.

Aby wyczyścić filtr powietrza, należy postępować w następujący sposób:

- Przystąpić do urządzenia poprzez panel kontrolny i wyjąć filtr powietrza jak przedstawiono na rysunku 7, odkręcając pokrętła mocujące.
- Umyć filtr letnią wodą lub sprężonym powietrzem w przypadku osadzenia się suchego pyłu.
- Po dokładnym osuszeniu filtra ponownie go zamontować.

Czyszczenie wymiennika ciepła

Zaleca się sprawdzenie stanu wymiennika ciepła przed rozpoczęciem sezonu letniego. Ponadto należy sprawdzić, czy żeberka nie są zatkane przez zanieczyszczenia.

Aby dostać się do wymiennika ciepła, należy zdjąć panel wyjściowy i wyjąć zbiornik ze skroplinami. Następnie umyć go sprężonym powietrzem lub parą niskoprężną, uważając aby nie uszkodzić żeberek.

Przed uruchomieniem go latem, sprawdzić, czy skropliny zostały prawidłowo odprowadzone.

Specyfikacje odnośnie usuwania urządzenia

NOTA Odpowiednie i regularne czynności konserwacyjne i czyszczenie umożliwiają większe oszczędności energetyczne i ekonomiczne.

Urządzenie należy usunąć zgodnie z lokalnymi i krajowymi normami obowiązującymi w tym zakresie.

Diagnostyka nieprawidłowości

Jeżeli urządzenie nie działa prawidłowo, należy sprawdzić przede wszystkim punkty wskazane w poniższej tabeli przez zwróceniem się o pomoc techniczną.

Jeżeli problem się nasila, skontaktować się z zaufanym dystrybutorem lub z centrum pomocy technicznej.

Sintomo 1: Urządzenie w ogóle nie działa

Możliwa przyczyna	Czynność korygująca
Przerwanie zasilania	Przywrócić zasilanie
Wyzwolił wyłącznik instalacyjny	Skontaktować się z centrum pomocy technicznej
Wyłącznik w położeniu STOP ("O")	Ustawić urządzenie na ON, wybrać "I"

Sintomo 2: Niewystarczające chłodzenie lub grzanie

Możliwa przyczyna	Czynność korygująca
Filtr powietrza brudny lub zatkany	Oczyścić filtr powietrza
Przeszkoda w pobliżu wlotu lub wylotu powietrza	Usunąć przeszkodę
Powietrze w wymienniku ciepła	Skontaktować się z instalatorem
Otwarte są drzwi i okna	Zamknąć drzwi i okna
Urządzenie pracuje z małą prędkością	Wybrać średnią lub dużą prędkość wirnika

Sintomo 3: Wyciek z urządzenia

Możliwa przyczyna	Czynność korygująca
Urządzenie nie zostało zainstalowane z prawidłowym nachyleniem	Skontaktować się z instalatorem
Zatkane odprowadzenie skroplin	Skontaktować się z instalatorem

	A	B	C
FWB02~04	1039	814	709
FWB05~07	1389	1164	1059
FWB08~10	1739	1514	1409

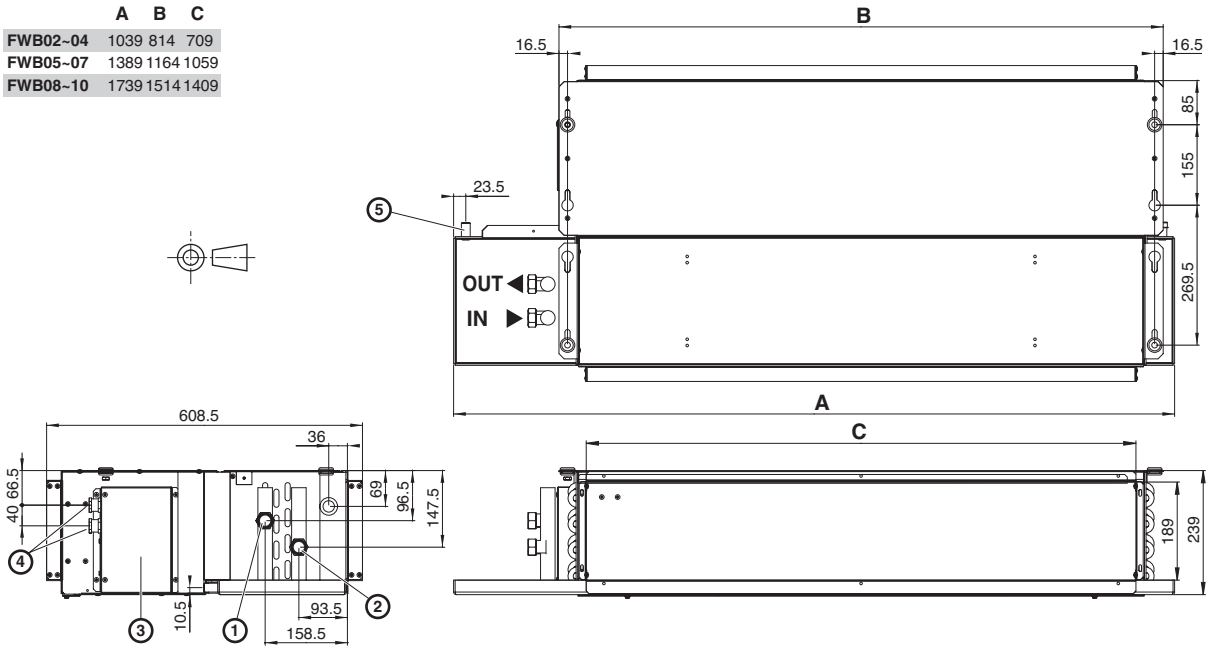

1

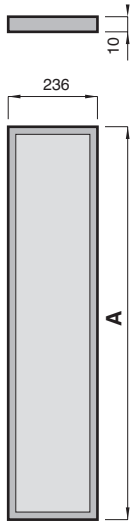

	A
FWB02~04	709
FWB05~07	814
FWB08~10	1039

2

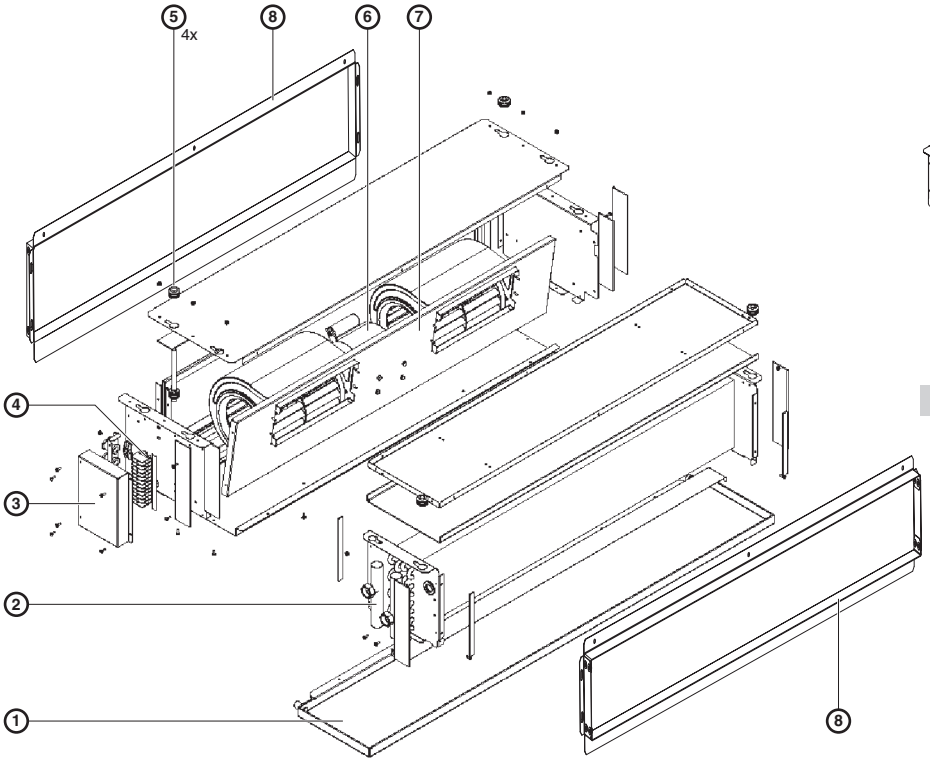

3

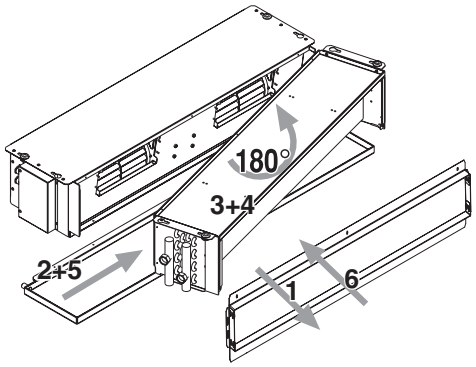

4

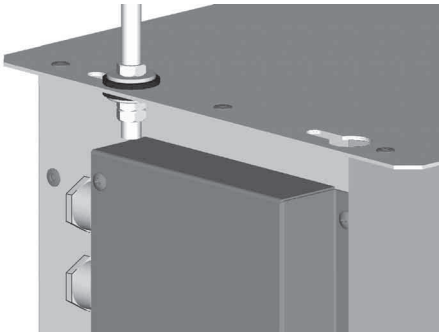

5

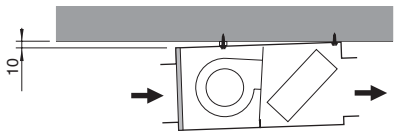

6

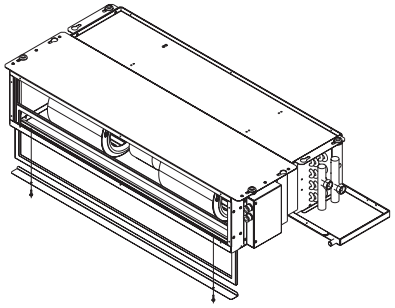

7

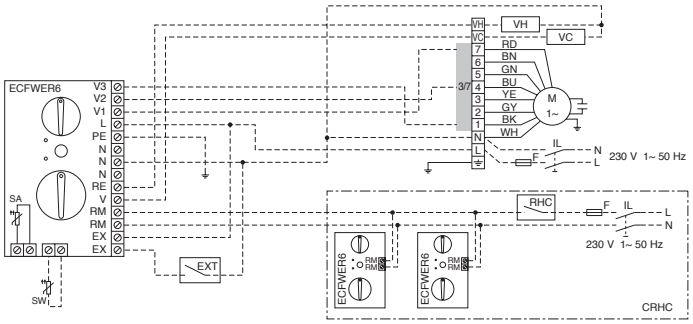

8

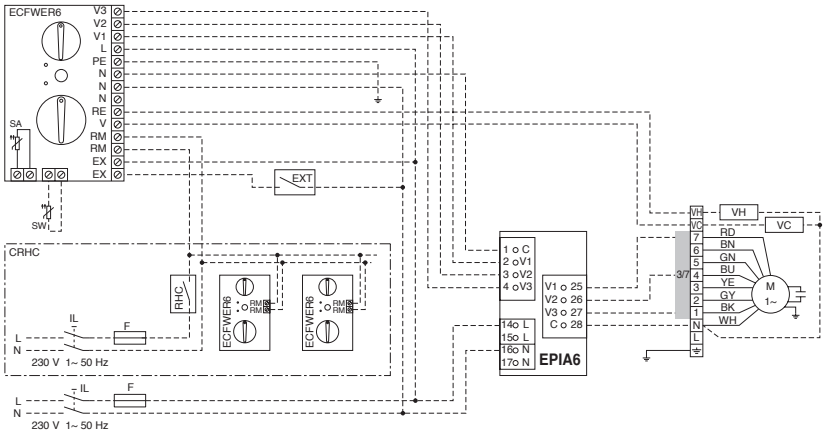
ECFWER6
V3
V2
V1
L
PE
N
N
N
RE
V
RM
RM
EX
EX
SA
SW
EXT
CRHC
RHC
ECFWER6
RM
RM
IL
F
L
N
230 V 1~ 50 Hz
1 o C
2 oV1
3 oV2
4 oV3
14o L
15o L
16o N
17o N
V1 o 25
V2 o 26
V3 o 27
C o 28
EPIA6
VH
VC
3/7
RD
BN
GN
BU
YE
GY
BK
WH
M
1~

9

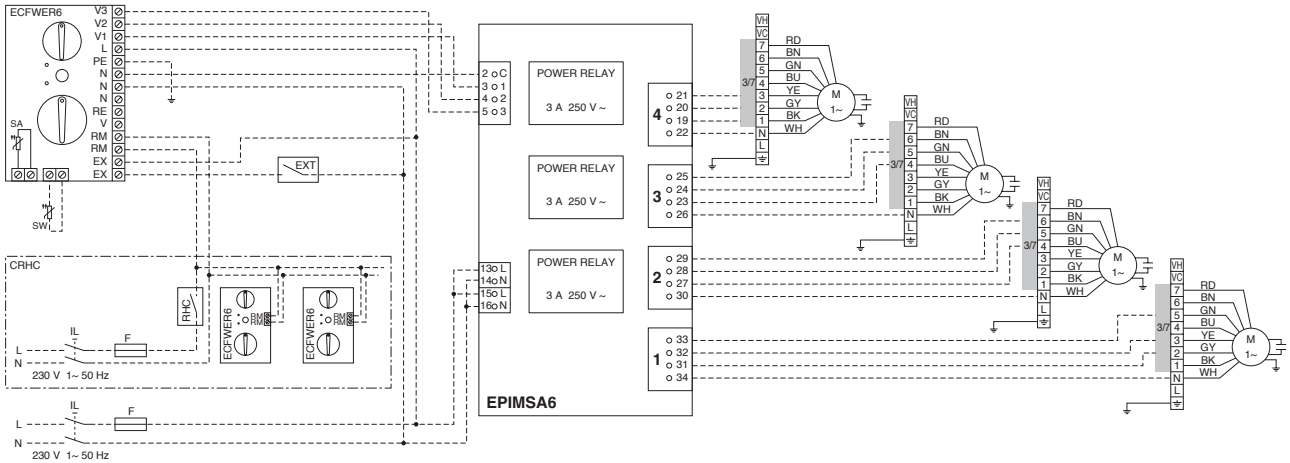
ECFWER6
V3
V2
V1
L
PE
N
N
N
RE
V
RM
RM
EX
EX
SA
SW
EXT
CRHC
RHC
ECFWER6
RM
RM
IL
F
L
N
230 V 1~ 50 Hz
2 oC
3 o1
4 o2
5 o3
POWER RELAY
3 A 250 V ~
POWER RELAY
3 A 250 V ~
POWER RELAY
3 A 250 V ~
130 L
14o N
15o L
16o N
4
3
2
1
o 21
o 20
o 19
o 22
o 25
o 24
o 23
o 26
o 29
o 28
o 27
o 30
o 33
o 32
o 31
o 34
EPIMSA6
VH
VC
3/7
RD
BN
GN
BU
YE
GY
BK
WH
M
1~

10

Notes

DAIKIN EUROPE NV
Zandvoordestraat 300, B-8400 Oostende, Belgium

4PW24344-1B