Manuali referencë për instaluesin

X Series - Depozitë (180l/230l)

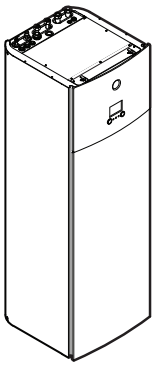

https://daikintechnicaldatahub.eu

CHVX07S18A▲4V▼
CHVX07S23A▲4V▼

CHVX07S18A▲9W▼
CHVX07S23A▲9W▼

▲= A, B, C, ..., Z
▼= , , 1, 2, 3, ..., 9

Tabela e përmbajtjes

1 Rreth këtij dokumenti 5
1.1 Kuptimi i alarmeve dhe simboleve 6
1.2 Vështrim mbi udhërrëfyesin referencë të instaluesit 7

2 Masat paraprake të sigurisë së përgjithshme 9
2.1 Për instaluesin 9
2.1.1 Këshilla të përgjithshme 9
2.1.2 Vendi i instalimit 10
2.1.3 Gaz ftohës - në rastin e R410A ose R32 10
2.1.4 Uji 12
2.1.5 Elektriket 12

3 Udhëzimet specifike për sigurinë e instaluesit 14

4 Rreth kutisë 20
4.1 Njësia e brendshme 20
4.1.1 Heqja nga paketimi i njësisë së brendshme 20
4.1.2 Heqja e aksesorëve nga njësia e brendshme 20
4.1.3 Për të manovruar njësinë e brendshme 21

5 Rreth njësive dhe opsioneve 22
5.1 Identifikimi 22
5.1.1 Etiketa e identifikimit: Njësia e brendshme 22
5.2 Kombinimi i njësive dhe opsioneve 22
5.2.1 Kombinimet e mundshme të njësisë së brendshme dhe njësisë së jashtme 22
5.2.2 Opsionet e mundshme për njësinë e brendshme 23

6 Udhëzimet e përdorimit 25
6.1 Përmbledhje: Udhëzimet e përdorimit 25
6.2 Konfigurimin e sistemit të ngrohjes/ftohjes së ambienteve 26
6.2.1 Ngrohje nën dysheme ose radiatorë – Termostat dhome me kabllo 27
6.2.2 Ngrohje nën dysheme ose radiatorë – Termostat dhome pa kabllo 28
6.2.3 Konvektorët e pompës së nxehtësisë 29
6.3 Konfigurimi i depozitës së ujit të ngrohtë sanitar 30
6.3.1 Konfigurimi i sistemit – Depozitë e integruar e ujit të ngrohtë sanitar 30
6.3.2 Zgjedhja e vëllimit dhe temperaturës së dëshiruar për depozitën e ujit të ngrohtë sanitar 30
6.3.3 Parametrizimi dhe konfigurimi – Depozita e ujit të ngrohtë sanitar 32
6.3.4 Pompë uji të ngrohtë për ujë të ngrohtë të menjëhershëm 33
6.3.5 Pompë e ujit të ngrohtë për dezinfektim 34
6.4 Konfigurimi i matjes së energjisë 34
6.4.1 Nxehtësia e prodhuar 35
6.4.2 Energjia e konsumuar 35
6.5 Konfigurimin e një sensori të jashtëm të temperaturës 35

7 Instalimi i njësisë 37
7.1 Përgatitja e vendit të instalimit 37
7.1.1 Kërkesat e vendit të instalimit për njësinë e brendshme 37
7.1.2 Kërkesat e veçanta për njësitë R32 39
7.1.3 Modelet e montimit 40
7.2 Hapja dhe mbyllja e njësive 48
7.2.1 Rreth hapjes së njësive 48
7.2.2 Për të hapur njësinë e brendshme 48
7.2.3 Për të ulur kutinë shpërndarëse 50
7.2.4 Mbyllja e njësisë së brendshme 51
7.3 Montimi i njësisë së brendshme 51
7.3.1 Rreth montimit të njësisë së jashtme 51
7.3.2 Masat paraprake kur montohet njësia e brendshme 52
7.3.3 Për të lidhur zorrën e kullimit me kanalin e kullimit 52
7.3.4 Instalimi i njësisë së brendshme 53

8 Instalimi i tubacionit 54
8.1 Përgatitja e tubacionit të ftohësit 54
8.1.1 Kërkesat e tubacionit të ftohësit 54
8.1.2 Izolimi i tubacionit të ftohësit 55
8.2 Lidhja e tubacionit të ftohësit 55
8.2.1 Lidhja e tubacionit të ftohësit me njësinë e brendshme 55
8.2.2 Masat paraprake kur bëhet lidhja e tubacionit të ftohësit 56

8.2.3 Lidhja e tubacionit të ftohësit me njësinë e brendshme ... 57
8.3 Kontrolli i tubacionit të ftohësit ... 57
8.4 Ngarkimi i ftohësit ... 57
8.5 Përgatitja e tubave të ujit ... 57
8.5.1 Kërkesat për qarkun e ujit ... 58
8.5.2 Formula për të llogaritur presionin paraprak të enës së zgjerimit ... 60
8.5.3 Për të kontrolluar vëllimin e ujit dhe shkallën e rrjedhës ... 60
8.5.4 Ndryshimi i presionit paraprak të enës së zgjerimit ... 62
8.5.5 Për të kontrolluar vëllimin e ujit: Shembuj ... 63
8.6 Lidhja e tubave të ujit ... 63
8.6.1 Rreth lidhjes së tubave të ujit ... 63
8.6.2 Masat e kujdesit gjatë lidhjes së tubave të ujit ... 64
8.6.3 Për të lidhur tubat e ujit ... 64
8.6.4 Për të lidhur tubacionin e riqarkullimit ... 66
8.6.5 Për të mbushur qarkun e ujit ... 67
8.6.6 Për të mbushur depozitën e ujit të ngrohtë sanitar ... 67
8.6.7 Për të izoluar tubat e ujit ... 67

9 Instalimi elektrik 68

9.1 Rreth lidhjes së instalimeve elektrike ... 68
9.1.1 Masat paraprake kur kryen lidhjet e instalimeve elektrike ... 68
9.1.2 Udhëzimet kur kryen lidhjet e instalimeve elektrike ... 69
9.1.3 Rreth pajisjes elektrike ... 71
9.1.4 Përmbledhje e lidhjeve elektrike, përveç aktuatorëve të jashtëm ... 71
9.2 Lidhjet në njësinë e brendshme ... 71
9.2.1 Për të lidhur ushqimin elektrik nga rrjeti ... 74
9.2.2 Për të lidhur ushqimin elektrik të rezistencës mbështetëse ... 75
9.2.3 Për të lidhur pompën e ujit të ngrohtë sanitar ... 78
9.2.4 Për të lidhur daljen e alarmit ... 79
9.2.5 Për të lidhur daljen ON/OFF të ngrohjes/ftohjes së ambientit ... 80
9.2.6 Për të lidhur termostatin e sigurisë ... 82
9.2.7 Për të lidhur pompën dytësore ... 83
9.3 Pas lidhjes së instalimeve elektrike në njësinë e brendshme ... 84

10 Konfigurimi 85

10.1 Përmbledhje: Konfigurimi ... 85
10.1.1 Hyrja në komandat për të përdorura ... 86
10.1.2 Për të lidhur kabllon e PC në kutinë shpërndarëse ... 88
10.2 Ndihmuesi i konfigurimit ... 89
10.3 Pamjet e mundshme të ekranit ... 90
10.3.1 Pamjet e mundshme të ekranit: Përmbledhje ... 90
10.3.2 Ekrani kryesor ... 91
10.3.3 Pamja e menysë kryesore ... 92
10.3.4 Pamja e ekranit të menysë ... 94
10.3.5 Pamja e ekranit të vlerës së caktuar ... 94
10.3.6 Pamja e detajuar e ekranit me vlerat ... 95
10.4 Vlerat e paracaktuara dhe programet ... 95
10.4.1 Përdorimi i vlerave të paracaktuara ... 95
10.4.2 Përdorimi dhe programimi i programeve ... 96
10.4.3 Ekrani i programit: Shembull ilustrues ... 100
10.5 Kurba në varësi të motit ... 104
10.5.1 Çfarë është kurba në varësi të motit? ... 104
10.5.2 Kurba pjerrësi-kompensim ... 105
10.5.3 Kurba me 2 pika ... 107
10.5.4 Përdorimi i kurbave në varësi të motit ... 107
10.6 Menyja e cilësimeve ... 109
10.6.1 Funksionimi me defekt ... 109
10.6.2 Brenda ... 110
10.6.3 Zona kryesore ... 114
10.6.4 Ngrohja/ftohja e ambienteve ... 123
10.6.5 Depozita ... 131
10.6.6 Cilësimet për përdoruesin ... 141
10.6.7 Informacion ... 145
10.6.8 Cilësimet për instaluesin ... 146
10.6.9 Vënia në përdorim ... 159
10.6.10 Profili i përdoruesit ... 160
10.6.11 Funksionimi ... 160
10.6.12 Wi-Fi ... 160
10.7 Struktura e menysë: Përmbledhje e cilësimeve për përdoruesin ... 164
10.8 Struktura e menysë: Përmbledhje e cilësimeve për instaluesin ... 165

11 Vënia në punë 166
- 11.1 Pamja e përgjithshme: Autorizimi ... 167
- 11.2 Masat paraprake kur jep autorizim ... 167
- 11.3 Lista e plotë para komisionimit ... 167
- 11.4 Lista e plotë gjatë komisionimit ... 168
  - 11.4.1 Shpejtësia minimale e qarkullimit ... 169
  - 11.4.2 Funksioni i pastrimit të ajrit ... 169
  - 11.4.3 Prova e funksionimit të aktuatorit ... 171
  - 11.4.4 Prova e funksionimit ... 172
  - 11.4.5 Tharja e shtresës së dyshemesë me ngrohje nën dysheme ... 173

12 Kthimi te përdoruesi 177

13 Mirëmbajtja dhe shërbimi 178
- 13.1 Masat paraprake të sigurisë së mirëmbajtjes ... 178
- 13.2 Mirëmbajtja vjetore ... 178
  - 13.2.1 Mirëmbajtja vjetore e njësisë së brendshme: përmbledhje ... 178
  - 13.2.2 Mirëmbajtja vjetore e njësisë së brendshme: udhëzimet ... 179
- 13.3 Për të zbrazur depozitën e ujit të ngrohtë sanitar ... 181
- 13.4 Rreth pastrimit të filtrit të ujit në rast problemesh ... 182
  - 13.4.1 Për të hequr filtrin e ujit ... 182
  - 13.4.2 Për të pastruar filtrin e ujit në rast problemesh ... 183
  - 13.4.3 Për të instaluar filtrin e ujit ... 184

14 Lokalizimi dhe zgjidhja e problemeve 185
- 14.1 Pamje e përgjithshme: Zgjidhja e problemeve ... 185
- 14.2 Masat paraprake kur zgjidhni problemet ... 185
- 14.3 Zgjidhja e problemeve bazuar në simptoma ... 186
  - 14.3.1 Simptoma: Njësia NUK ngroh ose ftoh ashtu siç pritet ... 186
  - 14.3.2 Simptoma: Uji i ngrohtë NUK arrin temperaturën e dëshiruar ... 186
  - 14.3.3 Simptoma: Kompresori NUK ndizet (ngrohja e ambienteve ose e ujit të ngrohtë sanitar) ... 187
  - 14.3.4 Simptoma: Sistemi bën zhurma gurgulluese pas vënies në përdorim ... 187
  - 14.3.5 Simptoma: Pompa është bllokuar ... 188
  - 14.3.6 Simptoma: Pompa po bën zhurmë (kavitacion) ... 188
  - 14.3.7 Simptoma: Hapet valvula e çlirimit të presionit ... 189
  - 14.3.8 Simptoma: Rrjedh valvula e çlirimit të presionit ... 189
  - 14.3.9 Simptoma: Ambienti NUK ngrohet mjaftueshëm në temperatura të ulëta të jashtme ... 190
  - 14.3.10 Simptoma: Presioni në pikën e marrjes së ujit është përkohësisht jashtëzakonisht i lartë ... 191
  - 14.3.11 Simptoma: Funksioni i dezinfektimit të depozitës NUK përfundon si duhet (gabim AH) ... 191
- 14.4 Zgjidhja e problemeve bazuar te kodet e gabimit ... 191
  - 14.4.1 Për të shfaqur tekstin e ndihmës në rast defekti ... 192
  - 14.4.2 Kodet e gabimeve: Përmbledhje ... 192

15 Hedhja 198

16 Të dhënat teknike 199
- 16.1 Diagrami i tubacionit: Njësia e brendshme ... 200
- 16.2 Skema e qarkut: Njësia e brendshme ... 201
- 16.3 Kurba ESP: Njësia e brendshme ... 207

17 Fjalori 208

18 Tabela e cilësimeve të fushave 209

1 Rreth këtij dokumenti

Audienca e synuar

Instaluesit e autorizuar

Seti i dokumentacionit

Ky dokument është pjesë e setit të dokumentacionit. Seti i plotë përbëhet nga:

- **Masa sigurie të përgjithshme:**
  - Instruksionet e sigurisë që duhet të lexoni përpara instalimit
  - Formati: printuar në letër (në kutinë e njësisë së brendshme)
- **Manuali i përdorimit:**
  - Udhëzues i shpejtë për përdorimin bazë
  - Formati: printuar në letër (në kutinë e njësisë së brendshme)
- **Manuali referencë për përdoruesin:**
  - Instruksione të detajuara hap pas hapi dhe informacione mbështetëse për përdorimin bazë dhe të avancuar
  - Formati: Skedarët digjitalë në https://www.daikin.eu. Përdorni funksionin e kërkimit 🔍 për të gjetur modelin tuaj.
- **Manuali i montimit – Njësia e jashtme:**
  - Udhëzime instalimi
  - Formati: printuar në letër (në kutinë e njësisë së jashtme)
- **Manuali i montimit – Njësia e brendshme:**
  - Udhëzime instalimi
  - Formati: printuar në letër (në kutinë e njësisë së brendshme)
- **Manuali referencë për instaluesin:**
  - Përgatitja për montimin, praktikat e mira, të dhënat referencë, …
  - Formati: Skedarët digjitalë në https://www.daikin.eu. Përdorni funksionin e kërkimit 🔍 për të gjetur modelin tuaj.
- **Manuali shtesë për pajisjet opsionale**
  - Informacione shtesë për instalimin e pajisjeve opsionale
  - Formati: version i shtypur (në kutinë e njësisë së brendshme) + skedarë dixhitalë në https://www.daikin.eu. Përdorni funksionin e kërkimit 🔍 për të gjetur modelin tuaj.

Rishikimi më i fundit i dokumentacionit të dhënë botohet në faqen rajonale Daikin të internetit dhe vihet në dispozicion përmes shitësit tuaj.

Udhëzimet origjinale janë të shkruara në anglisht. Të gjitha gjuhët e tjera janë përkthime të udhëzimeve origjinale.

Të dhënat teknike inxhinierike

- Një **nëngrup** i të dhënave më të fundit teknike disponohen në faqen rajonale të internetit Daikin (e aksesueshme nga publiku).
- **Grupi i plotë** i të dhënave më të fundit teknike disponohen në Daikin Library (kërkohet vërtetimi).

Mjetet online

Përveç paketës së dokumentacionit, për instaluesit ofrohen edhe disa mjete online:

- **Daikin Technical Data Hub**
  - Qendra qendrore për specifikimet teknike të njësisë, mjetet e dobishme, burimet dixhitale dhe më shumë.
  - E aksesueshme nga publiku në faqen e internetit https://daikintechnicaldatahub.eu.
- **Daikin Cloud Service – Residential**
  - Platformë online e monitorimit në distancë që u mundëson profesionistëve të sistemeve të ngrohjes, ventilimit dhe kondicionimit të ajrit (HVAC) të monitorojnë, të rregullojnë me saktësi dhe të kontrollojnë produktet Daikin Residential gjatë gjithë jetëgjatësisë së tyre.
  - Për më shumë informacion, shihni DCS–R DCS–R (https://www.daikin.eu/en_us/service/operate_maintenance_repairs/remote_monitoring/daikin-cloud-service-residential.html)
- **Heating Solutions Navigator**
  - Kuti mjetesh digjitale që ofron një shumëllojshmëri mjetesh për të lehtësuar montimin dhe konfigurimin e sistemeve të ngrohjes.
  - Për të hyrë te Heating Solutions Navigator, kërkohet regjistrimi në platformën Stand By Me. Për më shumë informacion shihni faqen https://professional.standbyme.daikin.eu.
- **Daikin e-Care**
  - Aplikacion për celular për instaluesit dhe teknikët e servisit që ju mundësojnë të regjistroni, të konfiguroni dhe të zgjidhni problemet në sistemet e ngrohjes.
  - Përdorni kodet QR më poshtë për të shkarkuar aplikacionin celular për pajisjet me iOS dhe Android. Për të hyrë në aplikacion nevojitet regjistrimi në platformën Stand By Me.

App Store

Google Play

1.1 Kuptimi i alarmeve dhe simboleve

RREZIK

Tregon një situatë që rezulton në vdekje ose dëmtim të rëndë.

RREZIK: RREZIK VRASJEJE NGA GODITJA ELEKTRIKE

Tregon një situatë që mund të rezultojë në goditje elektrike.

RREZIK: RREZIK DJEGIEJE//PËRVËLIMI

Tregon një situatë që mund të rezultojë në djegie/përvëlim për shkak të temperaturave ekstreme të ngrohta ose të ftohta.

RREZIK: RREZIK SHPËRTHIMI

Tregon një situatë, që mund të rezultojë në shpërthim.

PARALAJMËRIM

Tregon një situatë që mund të rezultojë në vdekje ose dëmtim të rëndë.

ALARM: MATERIAL I NDEZSHËM

KUJDES

Tregon një situatë që mund të rezultojë në dëmtim të lehtë ose të mesëm.

NJOFTIM

Tregon një situatë që mund të rezultojë në dëmtimin e pajisjeve ose të pronës.

INFORMACION

Tregon këshilla të dobishme ose informacion shtesë.

Simbolet e përdorura në njësi:

Simboli	Shpjegimi
	Para instalimit, lexoni manualin i instalimit dhe përdorimit dhe fletën e udhëzimit për lidhjet elektrike.
	Para kryerjes së detyrave të mirëmbajtjes dhe shërbimit, lexoni manualin e shërbimit.
	Për më shumë informacion, shikoni instaluesin dhe udhëzuesin referencë të përdoruesit.
	Njësia përmban pjesë rrotulluese. Bëni kujdes kur i bëni njësisë servis ose inspektim.

Simbolet e përdorura në dokumentacion:

Simboli	Shpjegimi
	Tregon një titull figure ose një referencë për të. **Shembull:** "1–3 Titulli i figurës" do të thotë "Figura 3 në kapitullin 1".
	Tregon një titull tabele ose një referencë për të. **Shembull:** "1–3 Titulli i tabelës" do të thotë "Tabela 3 në kapitullin 1".

1.2 Vështrim mbi udhërrëfyesin referencë të instaluesit

Kapitulli	Përshkrimi
Rreth dokumentacionit	Dokumentacioni që disponohet për instaluesin
Masa sigurie të përgjithshme	Instruksionet e sigurisë që duhet të lexoni përpara instalimit
Udhëzimet specifike të sigurisë për instaluesin	
Rreth kësaj kutie	Instruksionet si të trajtoni kutinë, si të nxirrni njësitë nga ambalazhi dhe si të hiqni aksesorët e tyre

Kapitulli	Përshkrimi
Rreth njësive dhe opsioneve	▪ Instruksionet si të identifikoni njësinë ▪ Kombinimet e mundshme të njësive dhe opsionet
Udhëzimet e përdorimit	Konfigurimet e ndryshme të montimit të sistemit
Montimi i njësisë	Informacioni që duhet të dini dhe veprimet që duhet të bëni për montimin e sistemit, duke përfshirë edhe informacionet për përgatitjen e një montimi
Instalimi i tubacioneve	Informacioni që duhet të dini dhe veprimet që duhet të bëni për instalimin e tubave të sistemit, duke përfshirë edhe informacionet për përgatitjen e një instalimi
Instalimi elektrik	Informacioni që duhet të dini dhe veprimet që duhet të bëni për instalimin e komponentëve elektrikë të sistemit, duke përfshirë edhe informacionet për përgatitjen e një instalimi
Përfundimi i montimit të njësisë së jashtme	Instruksionet se çfarë duhet bërë pas montimit të njësisë, instalimit të tubacioneve dhe pas instalimit elektrik
Konfigurimi	Informacioni që duhet të dini dhe veprimet që duhet të bëni për të konfiguruar sistemin pasi ai të montohet
Vënia në përdorim	Informacioni që duhet të dini dhe veprimet që duhet të bëni për vënien në përdorim të sistemit pasi ai të konfigurohet
Dorëzimi te përdoruesi	Çfarë duhet t'i jepni dhe t'i shpjegoni përdoruesit
Mirëmbajtja dhe shërbimi	Instruksionet për mirëmbajtjen dhe shërbimin e njësive
Lokalizimi dhe zgjidhja e problemeve	Instruksionet si të veproni në rast problemesh
Hedhja	Instruksionet sesi duhet asgjësuar sistemi
Të dhënat teknike	Specifikimet teknike të sistemit
Fjalori	Përkufizimi i termave
Tabela e cilësimeve të fushave	Tabela që duhet plotësuar nga instaluesi dhe që ruhet për referencë në të ardhmen **Shënim:** Në udhëzuesin referencë për përdoruesin ka gjithashtu një tabelë të cilësimeve për instaluesin. Kjo tabelë duhet plotësuar nga instaluesi dhe i dorëzohet përdoruesit.

2 Masat paraprake të sigurisë së përgjithshme

2.1 Për instaluesin

2.1.1 Këshilla të përgjithshme

Nëse NUK jeni i sigurt si ta instaloni apo operoni njësinë, kontaktoni distributorin tuaj.

RREZIK: RREZIK DJEGIEJE//PËRVËLIMI

- MOS e prekni tubacionin e ftohësit, tubacionin e ujit apo pjesët e brendshme gjatë dhe menjëherë pas operimit. Mund të jetë shumë i nxehtë ose shumë i ftohtë. Prisni pak kohë sa të kthehet në temperaturën e zakonshme. Nëse DUHET ta prekni, mbani doreza mbrojtëse.
- MOS prekni ftohës me rrjedhje aksidentale.

PARALAJMËRIM

Instalimi i papërshtatshëm ose lidhja e pajisjeve apo aksesorëve mund të çojë në goditje elektrike, qark të shkurtër, rrjedhje, zjarr ose dëmtime të tjera ndaj pajisjes. Përdorni VETËM aksesorë, pajisje opsionale dhe pjesë këmbimi prodhuar ose miratuar nga Daikin përveç nëse specifikohet ndryshe.

PARALAJMËRIM

Sigurohu që instalimi, testimi dhe materialet e përdorura përputhen me legjislacionin në fuqi (në krye të udhëzimeve të përshkruara në dokumentacionin Daikin).

PARALAJMËRIM

Shqyeni dhe hidhni qeset plastike të paketimit në mënyrë që asnjëri, veçanërisht fëmijët, të mos luajnë me to. **Pasoja e mundshme:** mbytje.

PARALAJMËRIM

Merr masa të përshtatshme për të parandaluar që njësia të përdoret si strehë nga kafshë të vogla. Kafshët e vogla që bien në kontakt me pjesët elektrike mund të shkaktojnë ndërprerjen e funksionit, tym ose zjarr.

KUJDES

Mbaj veshur pajisje të përshtatshme mbrojtëse personale (doreza mbrojtëse, syze sigurie,...) kur kryen instalimin, mirëmbajtjen ose servisin e sistemit.

KUJDES

MOS e prek grykën hyrëse të ajrit ose fletët alumini të njësisë.

KUJDES

- MOS vendosni sende ose pajisje mbi njësinë.
- MOS u ulni, mos hipni ose mos qëndroni mbi njësinë.

Në përputhje me legjislacionin në fuqi, mund të kërkohet sigurimi i një regjistri bashkë me produktin që përmban të paktën: informacione për mirëmbajtjen, punë riparimi, rezultate testimesh, periudha gatishmërie,...

Të paktën gjithashtu edhe informacioni vijues DUHET të ofrohet në një vend të aksesueshëm te produkti:

- Udhëzime për fikjen e sistemit në rast urgjence
- Emri dhe adresa e zjarrfikësit, policisë dhe spitalit
- Emri, adresa dhe numrat e telefonit për ditën e natën për përdorimin e shërbimeve

Në Evropë, EN378 ofron udhëzimet e nevojshme për këtë regjistër.

2.1.2 Vendi i instalimit

- Siguro hapësirë të mjaftueshme rreth njësisë për kryerjen e servisit dhe qarkullimit të ajrit.
- Sigurohuni që vendi i instalimit e përballon peshën dhe dridhjen e njësisë.
- Sigurohu që zona të jetë e ajruar mirë. MOS blloko vrimat e ajrimit.
- Sigurohu që njësia është e niveluar.

MOS e instalo njësinë në vendet e mëposhtme:

- Në ambiente me mundësi shpërthimi.
- Në vende ku ka makineri, që lëshojnë valë elektromagnetike. Valët elektromagnetike mund të trazojnë sistemin e kontrollit dhe shkaktojnë ndërprerje të funksionit të pajisjes.
- Në vende ku ka rrezik zjarri për shkak të rrjedhjes së gazrave të djegshëm (shembull: holluesi ose benzina), fibrave të karbonit, pluhurit të ndezshëm.
- Në vende ku nxirret gaz gërryes (shembull: gazi acido sulfurik). Gërryerja e tubave të bakrit ose pjesëve të ngjitura mund të shkaktojnë rrjedhjen e ftohësit.

2.1.3 Gaz ftohës - në rastin e R410A ose R32

Nëse zbatohet. Shihni manualin e instalimit ose udhëzuesin e referencës së instaluesit të aplikacionit tuaj për më shumë informacion.

RREZIK: RREZIK SHPËRTHIMI

Mbyllja e valvulit – Rrjedhje e ftohësit. Nëse do të mbyllësh valvulin e sistemit dhe në qarkun e ftohësit ka rrjedhje:

- MOS përdorni funksionin e mbylljes automatike të valvulit të njësisë, me të cilin ju mund të grumbulloni të gjithë ftohësin nga sistemi në njësinë e jashtme. **Pasoja e mundshme:** Vetë-djegia dhe shpërthimi i kompresorit për shkak të ajrit që hyn në kompresorin operues.
- Përdor një sistem të ndarë rikuperimi në mënyrë që kompresori i njësisë të MOS operojë.

PARALAJMËRIM

Gjatë testimeve, KURRË mos ushtro presion më të lartë se maksimumi i lejuar mbi produktin (siç tregohet në pllakën e markës së njësisë).

PARALAJMËRIM

Merr masa të mjaftueshme paraprake në rast të një rrjedhjeje të ftohësit. Nëse rrjedh gazi i ftohësit, ajros menjëherë ambientin. Rreziqet e mundshme:

- Përqendrimet e tepërta të ftohësit në një dhomë të mbyllur mund të çojnë në mungesë oksigjeni.
- Nëse gazi i ftohësit bie në kontakt me zjarrin, mund të prodhohet gaz toksik.

PARALAJMËRIM

GJITHMONË kthejeni ftohësin në gjendje normale. MOS e lëshoni direkt në mjedis. Përdorni një pompë vakumi për të hequr instalimin.

PARALAJMËRIM

Kontrolloni që në sistem nuk ka oksigjen. Ftohësi mund të ngarkohet VETËM pas kryerjes së testimit të rrjedhjes dhe tharjes me vakum.

Pasoja e mundshme: Vetë-djegie dhe shpërthim i kompresorit për shkak se oksigjeni depërton në kompresorin e operimit.

NJOFTIM

- Për të shmangur avarinë e kompresorit, MOS e ngarkoni më shumë se sasinë e specifikuar të ftohësit.
- Kur hapet sistemi i ftohësit, ai DUHET të menaxhohet në përputhje me legjislacionin në zbatim.

NJOFTIM

Sigurohu që instalimi i tubacionit të ftohësit përputhet me legjislacionin në fuqi. Në Evropë, EN378 është standardi që zbatohet.

NJOFTIM

Sigurohuni që tubacioni në ambient të hapur dhe lidhjet të MOS i nënshtrohen tensionit.

NJOFTIM

Pas lidhjes të të gjithë tubacionit, sigurohu që nuk ka rrjedhje gazi. Përdor nitrogjen për të kapur rrjedhjen e gazit.

- Në rast se duhet një ringarkim, referoju pllakës të njësisë ose etiketësë së ngarkimit të ftohësit të njësisë. Ajo konstaton llojin e ftohësit dhe sasinë e nevojshme.
- Qoftë kur njësia është e ngarkuar me ftohës ose jo që nga dalja nga fabrika, në të dy rastet mund t'ju duhet të ngarkoni ftohës shtesë, në varësi të madhësive dhe gjatësive të tubave të sistemit.
- Përdor vegla ekskluzive VETËM për llojin e ftohësit të përdorur në sistem, për të siguruar rezistencën e presionit dhe për të parandaluar hyrjen e materialeve të huaja brenda në sistem.
- Ngarko ftohësin e lëngshëm si në vazhdim:

Nëse	Atëherë
Ka prani të një tub sifoni (d.m.th. cilindri është i shënuar "Ngjitur gjendet sifoni që mbushet me lëng")	Ngarko me cilindrin në pozicion vertikal. 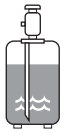
Nuk ka prani të tubit të sifonit	Ngarko me cilindrin përmbys.

- Hapi cilindrat e ftohësit ngadalë.

- Ngarkoje ftohësin në formë të lëngshme. Shtimi tij në formë të gaztë mund të parandalojë përdorimin normal.

KUJDES

Kur kryhet procedura e ngarkimit të ftohësit ose kur ndërpritet, mbyllni menjëherë valvulin e enës së ftohësit. Nëse valvuli NUK mbyllet menjëherë, presioni i mbetur mund të ngarkojë ftohës shtesë. **Pasoja e mundshme:** Sasi e pasaktë e ftohësit.

2.1.4 Uji

Nëse aplikohet. Për më shumë informacion shiko manualin e instalimit ose udhëzuesin e referimit për instaluesin lidhur me përdorimin tënd.

NJOFTIM

Sigurohuni që cilësia e ujit të përshtatet me direktivën e BE-së 2020/2184.

2.1.5 Elektriket

RREZIK: RREZIK VRASJEJE NGA GODITJA ELEKTRIKE

- FIKNI të gjithë furnizimin me energji elektrike para se të heqësh kapakun e kutisë së çelësit, duke lidhur instalimet elektrike ose duke prekur pjesët elektrike.
- Shkëputni furnizimin me energji elektrike për më shumë se 10 minutave dhe matni voltazhin te terminalet e kondensatorëve të qarkut kryesor ose përbërësve elektrikë para shërbimit. Voltazhi DUHET të jetë më i vogël se 50 V DC para se të prekni përbërësit elektrikë. Për vendndodhjen e terminaleve, shikoni skemën e instalimeve elektrike.
- MOS i prek përbërësit elektrikë me duar të lagura.
- MOS e lër njësinë të pambikëqyrur kur hiqet kapaku i servisit.

PARALAJMËRIM

Nëse NUK instalohet që në fabrikë, një çelës kryesor ose mjete të tjera për shkëputje, duke pasur një ndarje kontakti në të gjitha shtyllat që ofrojnë shkëputje të plotë në gjendjen e kategorisë III të mbitensionit, DUHEN instaluar tek instalimet elektrike.

PARALAJMËRIM

- Përdorni VETËM tela bakri.
- Sigurohuni që instalimet elektrike në terren të përputhen me rregulloret kombëtare të instalimeve.
- Të gjitha instalimet elektrike në terren DUHET të kryhen në përputhje me diagramin e instalimeve elektrike të furnizuar me produktin.
- KURRË MOS i ngjishni kabllot e paketuara dhe sigurohuni që TË MOS bien në kontakt me tubacionet dhe skajet e mprehta. Sigurohuni që asnjë presion i jashtëm të mos ushtrohet në lidhjet e kontakteve.
- Sigurohuni që të instaloni linjën e tokëzimit. MOS e tokëzoni njësinë në tuba shërbimi, absorbues mbitensioni apo tokëzime telefonike. Tokëzimi i paplotë ose i gabuar mund të shkaktojë goditje elektrike.
- Sigurohuni të përdorni qark të dedikuar elektrik. Mos përdorni ushqim elektrik të ndarë me pajisje tjetër.
- Sigurohuni të instaloni siguresat ose automatët e kërkuar.
- Sigurohuni të instaloni automat mbrojtës me shkarkim tokëzimi. Përndryshe mund të ndodhin goditje elektrike ose zjarr.
- Kur instaloni automat mbrojtës me shkarkim tokëzimi, sigurohuni që të pajtohet me inverterin (rezistent ndaj zhurmës elektrike me frekuencë të lartë) për të shmangur hapjen e panevojshme të automatit mbrojtës me shkarkim tokëzimi.

PARALAJMËRIM

- Pas përfundimit të instalimeve elektrike, konfirmoni që secili komponent elektrik dhe terminal brenda kutisë së ndërrimit është i lidhur në mënyrë të sigurt.
- Sigurohu që të gjithë kapakët të jenë të mbyllur para se të ndezësh njësinë.

KUJDES

- Kur lidhni energjinë: së pari bëni lidhjen e kabllos së tokëzimit para se të kryeni lidhjet që mbartin rrymën.
- Kur ndërpritni furnizimin me energji: së pari bëni ndërprerjen e kabllove që mbartin rrymën para se të kryeni ndarjen e lidhjes së tokëzimit.
- Gjatësia e përcjellësve mes çlirimit të presionit të energjisë dhe vetë bllokut të terminalit DUHET të jetë e atillë që telat që mbartin rrymë janë të tendosur para telit të tokëzimit në rast se korrenti lirohet nga çlirimi i presionit.

NJOFTIM

Masat paraprake kur kryeni instalimet elektrike:

- MOS i lidhni instalimet me trashësi të ndryshme me bllokun e terminalit të energjisë (xhokoja në instalime mund të shkaktojë nxehtësi anormale).
- Kur lidhni instalimet elektrike që kanë të njëjtën trashësi, veproni siç tregohet në figurën e mësipërme.
- Për instalimet, përdorni telin e përcaktuar të korrentit dhe lidhni fort, pastaj siguroni për të parandaluar ushtrimin e presionit në bordin e terminalit.
- Përdorni një kaçavidë të përshtatshme për shtrëngimin e vidhave terminale. Një kaçavidë me kokë të vogël e dëmton kokën dhe e bën shtrëngimin të pamundur.
- Shtrëngimi më tepër se duhet i vidhave terminale mund t'i thyejë ato.

Instaloni kabllo energjie të paktën 1 metër larg televizorëve ose radiove për të penguar interferencën. Në varësi të valëve të radios, distanca prej 1 metri mund të MOS jetë e mjaftueshme.

NJOFTIM

Zbatohet VETËM nëse furnizimi me energji elektrike është me tre faza, dhe kompresori ka një metodë fillimi me NDEZJE/FIKJE.

Nëse ekziston mundësia e fazës së kthimit pas një bllokimi momental dhe energjia NDIZET dhe FIKET kur produkti është në përdorim, ngjit lokalisht një qark mbrojtës të fazës së kthimit. Vënia në punë e produktit në fazën e kthimit mund të thyejë kompresorin dhe pjesë të tjera.

3 Udhëzimet specifike për sigurinë e instaluesit

Zbatoni gjithmonë udhëzimet për sigurinë dhe rregullat vijuese.

Vendi i montimit (shihni "7.1 Përgatitja e vendit të instalimit" [▸ 37])

PARALAJMËRIM

Zbatoni dimensionet e hapësirës së shërbimit në këtë manual për instalimin e saktë të njësisë. Shihni "7.1.1 Kërkesat e vendit të instalimit për njësinë e brendshme" [▸ 37].

PARALAJMËRIM

Pajisa do të ruhet në një dhomë pa burime ndezjesh me operim të vazhdueshëm (shembull: flakë të hapura, një pajisje me gaz ose një ngrohës me energji elektrike).

PARALAJMËRIM

MOS përdorni përsëri tubacionin e gazit ftohës që është përdorur me një tjetër gaz ftohës. Ndërroni tubat e gazit ftohës ose pastrojini ato shumë mirë.

Kërkesat e veçanta për gazin R32 (shihni "7.1.2 Kërkesat e veçanta për njësitë R32" [▸ 39])

A2L

ALARM: MATERIAL QË NDIZET LEHTË

Ftohësi brenda kësaj njësie digjet lehtësisht.

PARALAJMËRIM

- MOS shponi ose mos digjni pjesët e ciklit të gazit ftohës.
- MOS përdorni mjete për të përshpejtuar procesin e shkrirjes ose për të pastruar pajisjen, të ndryshme nga ato të rekomanduara nga prodhuesi.
- Jini të vetëdijshëm se gazi ftohës R32 NUK ka aromë.

PARALAJMËRIM

Pajisja duhet të ruhet në kushtet e mëposhtme:

- në mënyrë që të parandalohet çdo dëmtim mekanik.
- në një ambient të ajrosur mirë, pa burime ndezjeje që funksionojnë vazhdimisht (p.sh. flakë të hapura, pajisje gazi në funksion ose ngrohës elektrik në funksion).

PARALAJMËRIM

Për njësitë që përdorin gaz ftohës R32, është e nevojshme t'i mbani të gjitha dritaret e nevojshme të ajrimit dhe oxhakët të lirë pa pengesa.

PARALAJMËRIM

- Merrni masa për të shmangur dridhjet ose pulsimin e tepërt në tubacionet e qarkut ftohës.
- Mbroni sa më shumë të jetë e mundur pajisjet mbrojtëse, tubacionet dhe aksesorët nga ndikimet e dëmshme të mjedisit.
- Sigurohuni që tubacionet e gjata të kenë hapësirë të mjaftueshme për zgjerim dhe tkurrje.
- Projektimi dhe instalimi i tubacioneve të sistemit të ftohjes duhet të kryhen në mënyrë që të minimizohet rreziku i dëmtimit të sistemit nga goditja hidraulike.

PARALAJMËRIM

Sigurohu që instalimi, servisi, mirëmbajtja dhe riparimi janë në përputhje me udhëzimet nga Daikin dhe me legjislacionin në fuqi (për shembull me rregullat kombëtare të përdorimit të gazit) dhe ekzekutohen VETËM nga persona të autorizuar.

KUJDES

Nyjat e brendshme të ftohësit të krijuara në terren duhen testuar për padepërtueshmërinë. Metoda e testimit duhet të ketë një ndjeshmëri prej 5 gramësh në vit të ftohësit ose më të mirë nën një presion prej të paktën 0,25 herë maksimumin e presionit të lejuar. Nuk duhet zbuluar asnjë rrjedhje.

Hapja dhe mbyllja e njësisë (shihni "7.2 Hapja dhe mbyllja e njësive" [▸ 48])

RREZIK: RREZIK VRASJEJE NGA GODITJA ELEKTRIKE

MOS e lini njësinë të pambikëqyrur kur hiqet kapaku i servisit.

RREZIK: RREZIK VRASJEJE NGA GODITJA ELEKTRIKE

RREZIK: RREZIK DJEGIEJE//PËRVËLIMI

Montimi i njësisë së brendshme (shihni "7.3 Montimi i njësisë së brendshme" [▸ 51])

PARALAJMËRIM

Mënyra e fiksimit të njësisë së brendshme DUHET të jetë në përputhje me udhëzimet nga ky manual. Shikoni "7.3 Montimi i njësisë së brendshme" [▸ 51].

Instalimi i tubacioneve (shihni "8 Instalimi i tubacionit" [▸ 54])

PARALAJMËRIM

Tubacionet në terren DUHET të jenë në përputhje me udhëzimet nga ky manual. Shihni "8 Instalimi i tubacionit" [▸ 54].

RREZIK: RREZIK DJEGIEJE//PËRVËLIMI

KUJDES

- Ngjeshja e paplotë mund të shkaktojë rrjedhje të gazit të ftohësit.
- MOS ripërdorni ngjeshje. Përdor ngjeshje të reja për të parandaluar rrjedhjen e gazit të ftohësit.
- Përdorni dado ngjeshëse që përfshihen me njësinë. Përdorimi i dadove të ndryshme ngjeshëse mund të shkaktojë rrjedhjen e gazit të ftohësit.

PARALAJMËRIM

Merr masa të përshtatshme për të parandaluar që njësia të përdoret si strehë nga kafshë të vogla. Kafshët e vogla që bien në kontakt me pjesët elektrike mund të shkaktojnë ndërprerjen e funksionit, tym ose zjarr.

PARALAJMËRIM

Disa pjesë të qarkut të ftohësit mund të izolohen nga pjesë të tjera shkaktuar nga përbërës me funksione specifike (p.sh. valvulet). Prandaj qarku i ftohësit ka porta shtesë shërbimi për pastrimin me vakum, çlirimin e presionit ose ruajtjen e tij në qark.

Në rast se kërkohet kryerja e **ngjitjes** në njësi, sigurohuni që nuk ka presion të mbetur brenda njësisë. Presionet e brendshme kanë nevojë të çlirohen me TË GJITHA portat e shërbimit të hapura siç tregohet në figurat më poshtë. Vendndodhja është në varësi të llojit të modelit.

PARALAJMËRIM

- Përdorni vetëm R32 si ftohës. Substancat e tjera mund të shkaktojnë shpërthime dhe aksidente.
- R32 përmban gazra serë të fluorinuara. Vlera e tyre për ndikuar te ngrohja globale (GWP) është 675. MOS i lëshoni këto gazra në atmosferë.
- Kur ngarkoni ftohësin, përdorni GJITHMONË doreza dhe syze mbrojtëse.

Instalimi elektrik (shihni "9 Instalimi elektrik" [▸ 68])

RREZIK: RREZIK VRASJEJE NGA GODITJA ELEKTRIKE

PARALAJMËRIM

Lidhja elektrike DUHET të jetë në përputhje me udhëzimet nga:

- Ky manual. Shihni "9 Instalimi elektrik" [▸ 68].
- Skemën e qarkut që ofrohet me njësinë, që ndodhet në brendësi të kapakut të kutisë shpërndarëse të njësisë së brendshme. Për përkthimin e legjendës, shihni "16.2 Skema e qarkut: Njësia e brendshme" [▸ 201].

PARALAJMËRIM

- Të gjitha instalimet elektrike DUHEN kryer nga një elektricist i autorizuar dhe DUHET të pajtohen me rregulloren kombëtare të instalimeve elektrike.
- Kryeni lidhjet elektrike tek instalimet e montuara.
- Të gjithë komponentët e prokuruar në vend dhe të gjitha punimet elektrike DUHET të përputhen me legjislacionin në fuqi.

PARALAJMËRIM

- Nëse furnizimit me energji elektrike i mungon faza-N ose është e gabuar, pajisja mund të prishet.
- Vendos tokëzimin e duhur. MOS e tokëzoni njësinë te tubat e shërbimeve utilitare, përthithësi i fryrjeve apo tokëzimet e telefonit. Tokëzimi i paplotë mund të shkaktojë goditje elektrike.
- Instalo siguresat e kërkuara ose siguresat e qarkut.
- Siguroji instalimet elektrike me lidhëse kabllosh që kabllot të mos bin në kontakt me tehet e mprehta apo tubacionin, veçanërisht në anën e presionit të lartë.
- MOS e instaloni kondensatorin për përparimin e fazës, sepse kjo pajisje është e pajisur me një inverter. Kondensatori për përparimin e fazës ul performancën dhe mund të shkaktojë aksidente.

PARALAJMËRIM

MOS e zgjatni kabllon e korrentit ose të ndërlidhjes duke përdorur lidhës telash, kapëse telash, tela me ngjitëse, zgjatues.

Këta mund të shkaktojnë mbinxehje, goditje elektrike ose zjarr.

PARALAJMËRIM

Nëse kordoni i korrentit është i dëmtuar, DUHET të ndërrohet nga prodhuesi, agjenti i shërbimit ose persona të ngjashëm të kualifikuar për të shmangur një rrezik.

PARALAJMËRIM

GJITHMONË përdor kabllo me shumë bërthama për kabllot e furnizimit me energji elektrike.

KUJDES

MOS e shtyni apo mos e vini kabllon e mbetur në njësi.

PARALAJMËRIM

Sigurohuni që instalimet elektrike NUK prekin tubin e gazit ftohës, i cili mund të jetë shumë i nxehtë.

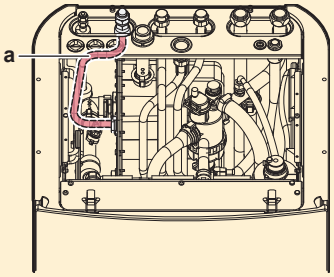

a Tubi i gazit ftohës

PARALAJMËRIM

Rezistenca mbështetëse DUHET të furnizohet nga një qark elektrik i veçantë dhe DUHET të mbrohet nga pajisjet mbrojtëse të kërkuara sipas rregulloreve kombëtare për instalimet elektrike.

KUJDES

Për të garantuar që njësia të jetë plotësisht e tokëzuar, lidhni GJITHMONË ushqimin elektrik të rezistencës mbështetëse dhe kabllon e tokëzimit.

INFORMACION

Për detaje mbi normat e siguresave, llojet e siguresave dhe normat e automatëve, shihni "9 Instalimi elektrik" [▸ 68].

Konfigurimi (shihni "10 Konfigurimi" [▸ 85])

KUJDES

Cilësimet e funksionit të dezinfektimit DUHEN konfiguruar nga instaluesi në përputhje me legjislacionin e zbatueshëm.

PARALAJMËRIM

Mbani parasysh se temperatura e ujit të ngrohtë sanitar në rubinetin e ujit të ngrohtë do të jetë e barabartë me vlerën e zgjedhur në cilësimin e fushës [2-03] pas një operacioni dezinfektimi.

Kur temperatura e lartë e ujit të ngrohtë sanitar mund të jetë një rrezik i mundshëm për lëndim të personave, një valvul përzierjeje (sigurohet në terren) duhet instaluar në lidhjen e daljes së ujit të ngrohtë në depozitën e ujit të ngrohtë sanitar. Kjo valvul përzierjeje do të sigurojë që temperatura e ujit të ngrohtë në rubinetin e ujit të ngrohtë të rritet kurrë mbi një vlerë maksimale të caktuar. Kjo temperaturë maksimale e lejuar e ujit të ngrohtë duhet zgjedhur në përputhje me legjislacionin e zbatueshëm.

KUJDES

Siguroni që koha e fillimit të funksionit të dezinfektimit [5.7.3] me kohëzgjatje të përcaktuar [5.7.5] të MOS ndërpritet nga kërkesa e mundshme për ujë të ngrohtë sanitar.

Vënia në përdorim (shihni "11 Vënia në punë" [▸ 166])

PARALAJMËRIM

Vënia në përdorim DUHET të jetë në përputhje me udhëzimet nga ky manual. Shihni "11 Vënia në punë" [▸ 166].

Mirëmbajtja dhe shërbimi (shihni "13 Mirëmbajtja dhe shërbimi" [▸ 178])

RREZIK: RREZIK VRASJEJE NGA GODITJA ELEKTRIKE

RREZIK: RREZIK DJEGIEJE//PËRVËLIMI

KUJDES

Uji që del nga jashtë nga valvula mund të jetë shumë i nxehtë.

PARALAJMËRIM

Nëse instalimi i brendshëm elektrik është dëmtuar, ai duhet zëvendësuar nga prodhuesi, agjenti i tij i shërbimit ose persona me kualifikim të ngjashëm.

RREZIK: RREZIK DJEGIEJE//PËRVËLIMI

Uji brenda në depozitë mund të jetë shumë i nxehtë.

Lokalizimi dhe zgjidhja e problemeve (shihni "14 Lokalizimi dhe zgjidhja e problemeve" [▸ 185])

RREZIK: RREZIK VRASJEJE NGA GODITJA ELEKTRIKE

RREZIK: RREZIK DJEGIEJE//PËRVËLIMI

PARALAJMËRIM

- Kur kryeni një inspektim të kutisë së çelësit të njësisë, GJITHMONË sigurohuni që njësia është e shkëputur nga tubat kryesorë. Fikni çelësin përkatës.
- Kur aktivizohet një pajisje sigurie, ndalni njësinë dhe gjeni pse pajisja e sigurisë u aktivizua para rivendosjes. KURRË mos spostoni pajisjet e sigurisë apo të ndryshoni vlerat e tyre me një vlerë ndryshe nga ajo e cilësimit të parazgjedhjes nga fabrika. Nëse nuk arrini të gjeni shkakun e problemit, telefononi distributorin tuaj.

PARALAJMËRIM

Parandaloni rreziqet të shkaktuara nga rivendosja e shkujdesur e çelësit automatik termal: kjo aparaturë NUK DUHET të sigurohet përmes një pajisjeje të jashtme suiçing, siç është kohëmatësi, ose e lidhur me një qark që rregullisht NDIZET dhe FIKET nga shërbimi.

PARALAJMËRIM

Ajrimi i emetuesve ose kolektorëve të ngrohjes Përpara ajrimit të emetuesve ose kolektorëve të ngrohjes, kontrolloni nëse në ekranin kryesor të ndërfaqes së përdoruesit shfaqet ose .

- Nëse jo, mund ta nxirrni ajrin menjëherë.
- Nëse po, sigurohuni që dhoma ku dëshironi të nxirrni ajrin ka ajrim të mjaftueshëm. **Arsyeja:** Në rast defekti, ftohësi mund të depërtojë në qarkun e ujit dhe më pas të çlirohet në ambient gjatë ajrimit të emetuesve ose kolektorëve të ngrohjes.

4 Rreth kutisë

Mbani këto parasysh:

- Njësia DUHET të kontrollohet për dëmtime dhe plotësi gjatë dorëzimit. Çdo dëmtim ose pjesë që mungon DUHET t'i raportohet menjëherë agjentit të ankesave të operatorit.
- Sill njësinë e paketuar sa më afër të jetë e mundur te pozicioni final i instalimit për të parandaluar dëmtimin gjatë transportimit.
- Përgatitni paraprakisht rrugën gjatë të cilës dëshironi të sillni njësinë në pozicionin e saj përfundimtar të instalimit.

4.1 Njësia e brendshme

4.1.1 Heqja nga paketimi i njësisë së brendshme

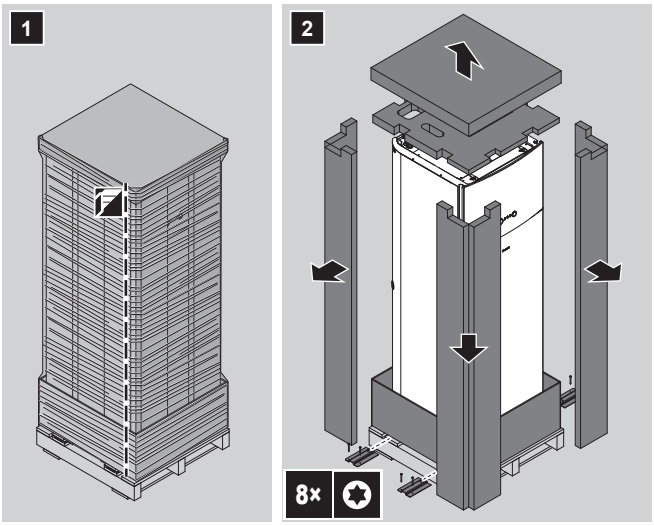

4.1.2 Heqja e aksesorëve nga njësia e brendshme

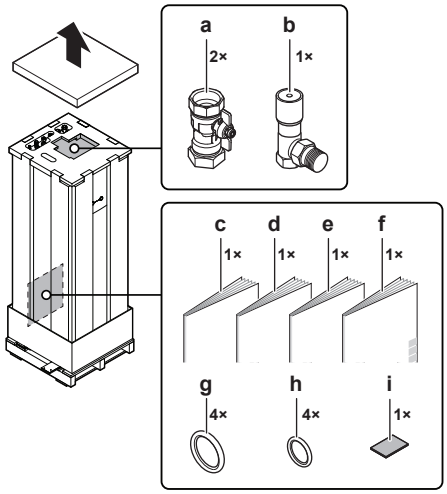

a Valvulat e ndërprerjes së qarkut të ujit
b Valvula bypass e presionit diferencial
c Masa sigurie të përgjithshme
d Libri shtesë për pajisjet opsionale
e Manuali i montimit të njësisë së brendshme
f Manuali i përdorimit
g Unazat izoluese për valvulat e ndërprerjes (qarku i ngrohjes së ambienteve)

h Unazat mbyllëse për valvulat mbyllëse të furnizuara në terren (qarku i ujit të ngrohtë sanitar)
i Shiriti izolues për vrimën e hyrjes së instalimit elektrik të tensionit të ulët

4.1.3 Për të manovruar njësinë e brendshme

Përdorni dorezat në pjesën e pasme dhe të poshtme për ta transportuar njësinë.

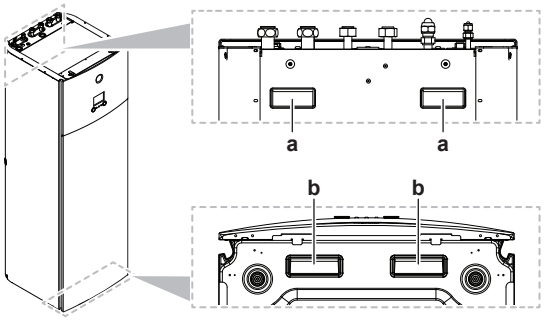

a Dorezat në pjesën e pasme të njësisë
b Dorezat në pjesën e poshtme të njësisë. Anoni me kujdes njësinë për nga prapa, në mënyrë që dorezat të bëhen të dukshme.

5 Rreth njësive dhe opsioneve

Në këtë kapitull

5.1 Identifikimi 22
5.1.1 Etiketa e identifikimit: Njësia e brendshme 22
5.2 Kombinimi i njësive dhe opsioneve 22
5.2.1 Kombinimet e mundshme të njësisë së brendshme dhe njësisë së jashtme 22
5.2.2 Opsionet e mundshme për njësinë e brendshme 23

5.1 Identifikimi

5.1.1 Etiketa e identifikimit: Njësia e brendshme

Vendndodhja

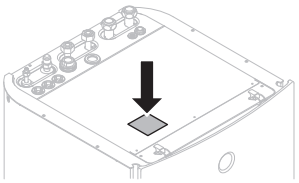

Identifikimi i modelit

Shembull: C HV X 07 S 23 AJ 4V

Kodi	Përshkrimi
C	Modeli rezidencial multikompatibël
HV	Njësi e brendshme me qëndrim në dysheme (sistem i ndarë me ftohës) me depozitë të integruar
X	Ngrohje/ftohje
07	Klasa e kapacitetit
S	Materiali i depozitës së integruar: Çelik inoks
23	Vëllimi i depozitës së integruar
AJ	Seria e modelit
4V	Modeli i ngrohësit rezervë: 1~ / 230 V / 50 Hz

5.2 Kombinimi i njësive dhe opsioneve

INFORMACION

Opsione të caktuara mund të MOS disponohen në shtetin tuaj.

5.2.1 Kombinimet e mundshme të njësisë së brendshme dhe njësisë së jashtme

Njësia e brendshme	Njësi e jashtme	
	5XXM68A2V1B	5XXM90A2V1B
CHVX07S18	O	O
CHVX07S23	O	O

5.2.2 Opsionet e mundshme për njësinë e brendshme

Termostat dhome (EKRTWA, EKRTRB)

Mund të lidhni një termostat dhome opsional me njësinë e brendshme. Ky termostat mund të jetë me kabllo (EKRTWA) ose pa kabllo (EKRTRB).

Për udhëzimet e instalimit, shihni manualin e instalimit të termostatit të dhomës dhe dokumentin shtesë për pajisjet opsionale.

Sensori në distancë për termostatin pa kabllo (EKRTETS)

Sensorin e temperaturës së brendshme në distancë (EKRTETS) mund ta përdorni vetëm në kombinim me termostatin pa kabllo (EKRTRB).

Për udhëzimet e instalimit, shihni manualin e instalimit të termostatit të dhomës dhe dokumentin shtesë për pajisjet opsionale.

Pllaka e qarkut të printuar (PCB) e hyrjeve/daljeve digjitale (EKRP1HBAA)

Pllaka e qarkut të printuar (PCB) e hyrjeve/daljeve digjitale nevojitet për të siguruar sinjalet e mëposhtme:

- Dalja e alarmit
- Dalja e aktivizimit/çaktivizimit të ngrohjes/ftohjes së ambienteve
- Kalimi te burimi i jashtëm i nxehtësisë

Për udhëzimet e instalimit, shihni manualin e instalimit të pllakës së qarkut të printuar (PCB) të hyrjeve/daljeve digjitale dhe dokumentin shtesë për pajisjet opsionale.

Sensori i brendshëm në distancë (KRCS01-1)

Si parazgjedhje, sensori i brendshëm i ndërfaqes së dedikuar të komfortit të përdoruesit (BRC1HHDA, e përdorur si termostat dhome) do të përdoret si sensor i temperaturës së dhomës.

Si opsion, mund të instalohet sensori i brendshëm në distancë për të matur temperaturën e dhomës në një vend tjetër.

Për udhëzimet e instalimit, shihni manualin e instalimit të sensorit të brendshëm në distancë dhe dokumentin shtesë për pajisjet opsionale.

INFORMACION

- Sensori i brendshëm në distancë mund të përdoret vetëm nëse ndërfaqja e përdoruesit është konfiguruar me funksionin e termostatit të dhomës.
- Mund të lidhni vetëm njërin prej tyre: sensorin e brendshëm në distancë ose sensorin e jashtëm në distancë.

Kablloja e PC (EKPCCAB4)

Kablloja e kompjuterit krijon një lidhje ndërmjet pllakës së qarkut të printuar (PCB) të sistemit hidraulik (A1P) të njësisë së brendshme dhe një kompjuteri. Ajo mundëson përditësimin e softuerit të sistemit hidraulik dhe të EEPROM-it.

Për udhëzimet e instalimit, shihni:

- Manualin e instalimit të kabllos së kompjuterit
- "10.1.2 Për të lidhur kabllon e PC në kutinë shpërndarëse" [▶ 88]

Konvektori i pompës së nxehtësisë (FWX*)

Për ngrohjen e ambienteve, mund të përdoren konvektorët e mëposhtëm të pompës së nxehtësisë:

- FWXV: model me qëndrim në dysheme

- FWXT: model i montuar në mur
- FWXM: model i fshehur

Për udhëzimet e instalimit, shihni:

- Manualin e instalimit të konvektorit të pompës së nxehtësisë
- Manualin e instalimit të opsioneve të konvektorëve të pompës së nxehtësisë
- Dokumentin shtesë për pajisjet opsionale

Përshtatësi LAN për kontrollin me smartfon (BRP069A62)

Mund ta instaloni këtë përshtatës LAN për të kontrolluar sistemin përmes një aplikacioni në smartfon.

Për udhëzimet e instalimit, shihni manualin e instalimit të përshtatësit LAN dhe dokumentin shtesë për pajisjet opsionale.

Karta WLAN (BRP069A78)

Mund të instaloni kartën LAN pa kabllo për të kontrolluar sistemin përmes një aplikacioni në smartfon.

Për udhëzimet e instalimit, shihni manualin e instalimit të kartës WLAN.

Moduli WLAN (BRP069A71)

Si alternativë ndaj kartës WLAN, mund të instaloni modulin LAN pa kabllo BRP069A71 për të kontrolluar sistemin përmes një aplikacioni në telefonin inteligjent.

Për udhëzimet e instalimit, shihni manualin e instalimit të modulit WLAN dhe dokumentin shtesë për pajisjet opsionale.

Kompleti me dy zona (EKMIKPOA ose EKMIKPHA)

Kompleti me dy zona nevojitet për ftohjen e ambienteve me ftohje nën dysheme.

Për udhëzimet e instalimit, shihni manualin e instalimit të kompletit me dy zona.

Shihni edhe: "Kompleti për dy zona" [▸ 159]

Depozita e balancimit (EKMIKBVA)

Depozita e balancimit nevojitet kur instalohet kompleti me dy zona. Depozita e balancimit ndan hidraulikisht rrjedhën e qarkut parësor të pompës së nxehtësisë nga qarku i zonës dytësore, duke parandaluar ndërhyrjen ndërmjet pompave dhe duke siguruar një rrjedhë të qëndrueshme të ujit.

Ndërfaqja e komfortit të përdoruesit (BRC1HHDA), e përdorur si termostat dhome

- Ndërfaqja e komfortit të përdoruesit (HCI), e përdorur si termostat dhome, mund të përdoret vetëm në kombinim me ndërfaqen e përdoruesit të lidhur me njësinë e brendshme.
- Ndërfaqja e komfortit të përdoruesit (HCI), e përdorur si termostat dhome, duhet të instalohet në dhomën që dëshironi të kontrolloni.

Për udhëzimet e instalimit, shihni manualin e instalimit dhe të përdorimit të ndërfaqes së komfortit të përdoruesit (HCI) si termostat dhome dhe dokumentin shtesë për pajisjet opsionale.

Daikin HomeHub (EKRHH)

Daikin Home Hub për përmirësimin e vetëkonsumit të energjisë fotovoltaike.

6 Udhëzimet e përdorimit

Në këtë kapitull

6.1 Përmbledhje: Udhëzimet e përdorimit 25
6.2 Konfigurimin e sistemit të ngrohjes/ftohjes së ambienteve 26
6.2.1 Ngrohje nën dysheme ose radiatorë – Termostat dhome me kabllo 27
6.2.2 Ngrohje nën dysheme ose radiatorë – Termostat dhome pa kabllo 28
6.2.3 Konvektorët e pompës së nxehtësisë 29
6.3 Konfigurimi i depozitës së ujit të ngrohtë sanitar 30
6.3.1 Konfigurimi i sistemit – Depozitë e integruar e ujit të ngrohtë sanitar 30
6.3.2 Zgjedhja e vëllimit dhe temperaturës së dëshiruar për depozitën e ujit të ngrohtë sanitar 30
6.3.3 Parametrizimi dhe konfigurimi – Depozita e ujit të ngrohtë sanitar 32
6.3.4 Pompë uji të ngrohtë për ujë të ngrohtë të menjëhershëm 33
6.3.5 Pompë e ujit të ngrohtë për dezinfektim 34
6.4 Konfigurimi i matjes së energjisë 34
6.4.1 Nxehtësia e prodhuar 35
6.4.2 Energjia e konsumuar 35
6.5 Konfigurimin e një sensori të jashtëm të temperaturës 35

6.1 Përmbledhje: Udhëzimet e përdorimit

Qëllimi i udhëzimeve të përdorimit është të japë një tablo të shpejtë të mundësive të sistemit me pompë nxehtësie.

NJOFTIM

- Ilustrimet në udhëzimet e përdorimit janë menduar vetëm si referencë dhe ato NUK duhen përdorur si skema hidraulike të detajuara. Përmasat e detajuara hidraulike dhe balancimi NUK tregohen, sepse këto janë përgjegjësi e instaluesit.
- Për më shumë informacion rreth cilësimeve të konfigurimit për optimizimin e punës së pompës së nxehtësisë, shihni "10 Konfigurimi" [▸ 85].

Ky kapitull përmban udhëzimet e përdorimit për sa më poshtë:

- Konfigurimin e sistemit të ngrohjes/ftohjes së ambienteve
- Konfigurimin e një burimi ndihmës nxehtësie për ngrohjen e ambienteve
- Konfigurimi i depozitës së ujit të ngrohtë sanitar
- Konfigurimi i matjes së energjisë
- Konfigurimi i kontrollit të konsumit të energjisë
- Konfigurimin e një sensori të jashtëm të temperaturës

NJOFTIM

Disa lloje njësish ventilokonvektori, të quajtura në këtë dokument "konvektorë të pompës së nxehtësisë", mund të marrin sinjal hyrës për modalitetin e funksionimit të njësisë së brendshme (ftohje ose ngrohje, X2M/3 dhe X2M/4) dhe/ose të dërgojnë sinjal dalës për gjendjen e termostatit të konvektorit të pompës së nxehtësisë (zona kryesore: X2M/30 dhe X2M/35; zona shtesë: X2M/30 dhe X2M/35a).

Udhëzimet e zbatimit ilustrojnë mundësinë e marrjes ose dërgimit të sinjaleve digjitale hyrëse/dalëse. Ky funksion mund të përdoret vetëm nëse konvektori i pompës së nxehtësisë i ka këto veçori dhe sinjalet plotësojnë kërkesat e mëposhtme:

- Dalja e njësisë së brendshme (hyrja në konvektorin e pompës së nxehtësisë): sinjali i ftohjes/ngrohjes=230 V (ftohje=230 V, ngrohje=0 V).
- Hyrja në njësinë e brendshme (dalja e konvektorit të pompës së nxehtësisë): sinjali i aktivizimit/çaktivizimit të termostatit=kontakt pa tension (kontakt i mbyllur=termostati AKTIV, kontakt i hapur=termostati JOAKTIV).

NJOFTIM

Ftohja me [2.7] **Lloji i emetuesit** të ndryshëm nga ngrohja nën dysheme nuk lejohet. Nëse [2.7] **Lloji i emetuesit** nuk është ngrohje nën dysheme, sigurohuni që [E-02] **Lloji i njësisë**=1.

6.2 Konfigurimin e sistemit të ngrohjes/ftohjes së ambienteve

Sistemi i pompës së nxehtësisë furnizon me ujë në dalje elementet emetuese të nxehtësisë në dhomë.

Meqenëse sistemi ofron fleksibilitet të madh për kontrollin e temperaturës, fillimisht duhet t'i përgjigjeni pyetjes së mëposhtme: çfarë lloji elementi emetues përdoret dhe cila është temperatura e projektuar e ujit në dalje?

Pasi të jenë përcaktuar kërkesat për ngrohjen/ftohjen e ambienteve, rekomandojmë të ndiqni udhëzimet e konfigurimit më poshtë.

NJOFTIM

Nëse përdoret një termostat i jashtëm i ambientit, ai do të kontrollojë funksionin e mbrojtjes nga ngrica për ambientin. Megjithatë, mbrojtja nga ngrica e ambientit është e disponueshme vetëm nëse [C.2] **Ngrohja/ftohja e hapësirës**=**Ndezur**.

INFORMACION

Nëse përdoret një termostat i jashtëm i dhomës dhe mbrojtja e dhomës nga ngrirja duhet të garantohet në të gjitha kushtet, atëherë duhet ta caktoni **Emergjenca** [9.5.1] në një nga opsionet e mëposhtme:

- **Automatike**
- **SH auto i reduktuar/DHW ndezur**
- **SH auto i reduktuar/DHW fikur**
- **SH auto normal/DHW fikur**

NJOFTIM

Në sistem mund të integrohet një valvul bypass e presionit diferencial. Mbani parasysh se kjo valvul mund të mos paraqitet në ilustrime.

NJOFTIM

Nëse përdoret kontrolli i temperaturës së ujit në dalje ose kontrolli me termostat të jashtëm të dhomës, funksioni i mbrojtjes së dhomës nga ngrirja duhet të çaktivizohet përmes [1.4.1], nëse nuk dëshirohet.

6.2.1 Ngrohje nën dysheme ose radiatorë – Termostat dhome me kabllo

Konfigurimi

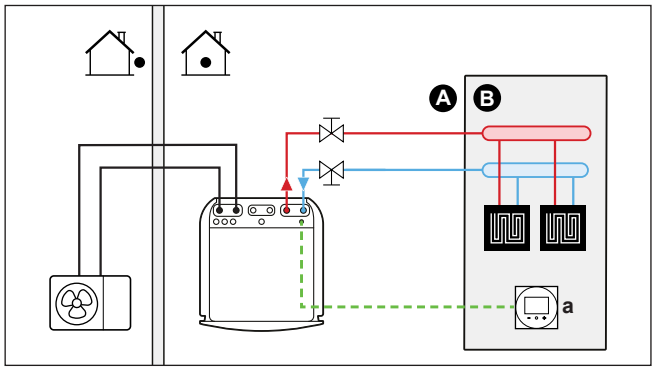

A Zona kryesore e temperaturës së ujit që largohet
B Një dhomë e vetme
a Ndërfaqja e dedikuar e komfortit të njeriut (BRC1HHDA, e përdorur si termostat ambienti)

- Për më shumë informacion rreth lidhjes së instalimeve elektrike me njësinë, shihni "9.2 Lidhjet në njësinë e brendshme" [▸ 71].
- Ngrohja nën dysheme ose radiatorët lidhen drejtpërdrejt me njësinë e brendshme.
- Temperatura e dhomës kontrollohet nga ndërfaqja e dedikuar e komfortit të përdoruesit (BRC1HHDA, e përdorur si termostat dhome).

Konfigurimi

Cilësimi	Vlerë
Kontrolli i temperaturës së njësisë: ▪ #: [2.9] ▪ Kodi: [C-07]	2 (`Termostati i dhomës`): Funksionimi i njësisë përcaktohet në bazë të temperaturës së ambientit të ndërfaqes së përdoruesit.
Numri i zonave të temperaturës së ujit: ▪ #: [4.4] ▪ Kodi: [7-02]	0 (`Zonë e vetme`): Kryesore

Përfitimet

- **Komfort dhe efikasitet maksimal**. Funksioni inteligjent i termostatit të dhomës mund të ulë ose të rrisë temperaturën e dëshiruar të ujit në dalje në bazë të temperaturës aktuale të dhomës (modulimi). Kjo sjell:
  - Temperaturë të qëndrueshme të dhomës që përputhet me temperaturën e dëshiruar (komfort më i lartë)
  - Më pak cikle aktivizimi/çaktivizimi (funksionim më i qetë, komfort dhe efikasitet më i lartë)
  - Temperaturën më të ulët të mundshme të ujit në dalje (efikasitet më i lartë)
- **Lehtësi në përdorim**. Mund ta caktoni lehtësisht temperaturën e dëshiruar të dhomës përmes ndërfaqes së përdoruesit:
  - Për nevojat tuaja të përditshme, mund të përdorni vlerat e paracaktuara dhe oraret e programuara.
  - Për të ndryshuar përkohësisht funksionimin sipas nevojave tuaja të përditshme, mund të anashkaloni vlerat e paracaktuara dhe oraret e programuara ose të përdorni modalitetin e pushimeve.

INFORMACION

Njësitë e brendshme DX kanë dy modalitete funksionimi: ngrohje dhe ftohje.

Për njësitë e brendshme të montuara në dysheme:

- Ftohja lejohet vetëm në kombinim me ngrohjen nën dysheme + kompletin për dy zona.
- Në modalitetin e ftohjes, pika e referencës për qarkun e ngrohjes nën dysheme nuk mund të vendoset nën 18°C.
- Ftohja me njësi "fan coil" ose radiatorë nuk lejohet.

INFORMACION

Për të aktivizuar ftohjen e ambienteve pasi të jetë lidhur kompleti me dy zona, fillimisht vendosni [E-0B] në 2, [E-0C] në 1, [3-0D] në 1, dhe më pas ndryshoni [E-02] në 0.

6.2.2 Ngrohje nën dysheme ose radiatorë – Termostat dhome pa kabllo

Konfigurimi

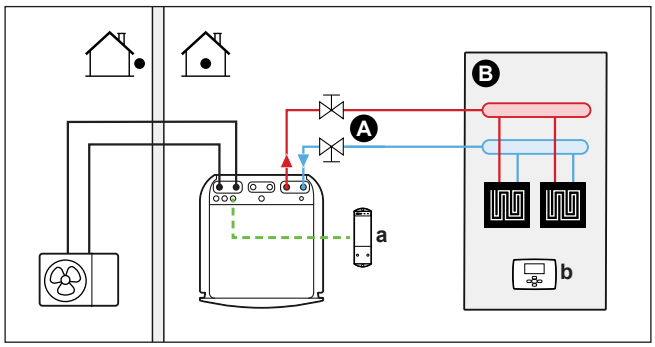

A Zona kryesore e temperaturës së ujit që largohet
B Një dhomë e vetme
a Marrësi për termostatin e jashtëm të dhomës pa kabllo
b Termostati i jashtëm i dhomës pa kabllo

- Ngrohja nën dysheme ose radiatorët lidhen drejtpërdrejt me njësinë e brendshme.
- Temperatura e dhomës kontrollohet nga termostati i jashtëm i dhomës pa kabllo (pajisje opsionale EKRTRB).

Konfigurimi

Cilësimi	Vlerë
Kontrolli i temperaturës së njësisë: ▪ #: [2.9] ▪ Kodi: [C-07]	1 (`Termostati i jashtëm i dhomës`): Funksionimi i njësisë përcaktohet nga termostati i jashtëm.
Numri i zonave të temperaturës së ujit: ▪ #: [4.4] ▪ Kodi: [7-02]	0 (`Zonë e vetme`): Kryesore

Cilësimi	Vlerë
Termostati i jashtëm i dhomës për zonën **kryesore**: ▪ #: [2.A] ▪ Kodi: [C-05]	1 (`1 kontakt`): Kur termostati i jashtëm i dhomës ose konvektori i pompës së nxehtësisë që përdoret mund të dërgojë vetëm një sinjal për gjendjen e aktivizimit/çaktivizimit të termostatit. Nuk bëhet dallim ndërmjet kërkesës për ngrohje dhe kërkesës për ftohje.

Përfitimet

- **Pa kabllo.** Termostati Daikin i jashtëm i dhomës është i disponueshëm në një version pa kabllo.
- **Efikasiteti.** Megjithëse termostati i jashtëm i dhomës dërgon vetëm sinjale aktivizimi/çaktivizimi, ai është projektuar posaçërisht për sistemin e pompës së nxehtësisë.
- **Komforti.** Në rastin e ngrohjes nën dysheme, termostati i jashtëm i dhomës pa kabllo parandalon kondensimin në dysheme gjatë funksionimit të ftohjes duke matur lagështinë e dhomës.

6.2.3 Konvektorët e pompës së nxehtësisë

Konfigurimi

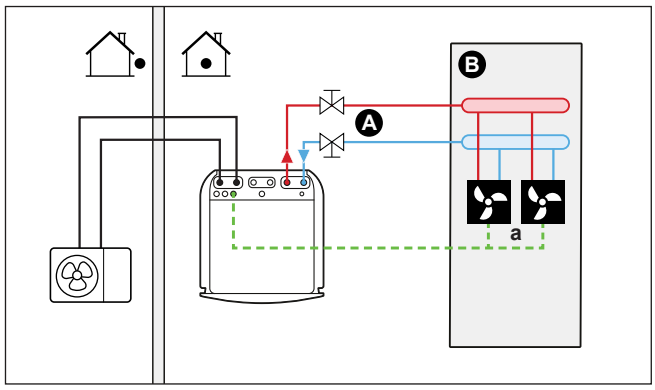

A Zona kryesore e temperaturës së ujit që largohet
B Një dhomë e vetme
a Konvektorët e pompës së nxehtësisë (+ njësitë e kontrollit)

- Konvektorët e pompës së nxehtësisë lidhen drejtpërdrejt me njësinë e brendshme.
- Temperatura e dëshiruar e dhomës caktohet përmes njësisë së kontrollit të konvektorëve të pompës së nxehtësisë. Për konvektorët e pompës së nxehtësisë mund të përdoren mënyra të ndryshme kontrolli dhe konfigurimi. Për më shumë informacion, shihni:
  - Manualin e instalimit të konvektorëve të pompës së nxehtësisë
  - Manualin e instalimit të opsioneve të konvektorëve të pompës së nxehtësisë
  - Dokumentin shtesë për pajisjet opsionale
- Sinjali i kërkesës për ngrohjen e ambienteve dërgohet në një hyrje digjitale të njësisë së brendshme (X2M/35 dhe X2M/30).
- Modaliteti i funksionimit për ambientet u dërgohet konvektorëve të pompës së nxehtësisë përmes një daljeje digjitale të njësisë së brendshme (X2M/4 dhe X2M/3).
- Ftohja nuk lejohet me konvektorët e pompës së nxehtësisë.

Konfigurimi

Cilësimi	Vlerë
Kontrolli i temperaturës së njësisë: ▪ #: [2.9] ▪ Kodi: [C-07]	1 (`Termostati i jashtëm i dhomës`): Funksionimi i njësisë përcaktohet nga termostati i jashtëm.
Numri i zonave të temperaturës së ujit: ▪ #: [4.4] ▪ Kodi: [7-02]	0 (`Zonë e vetme`): Kryesore
Termostati i jashtëm i dhomës për zonën **kryesore**: ▪ #: [2.A] ▪ Kodi: [C-05]	1 (`1 kontakt`): Kur termostati i jashtëm i dhomës ose konvektori i pompës së nxehtësisë që përdoret mund të dërgojë vetëm një sinjal për gjendjen e aktivizimit/çaktivizimit të termostatit. Nuk bëhet dallim ndërmjet kërkesës për ngrohje dhe kërkesës për ftohje.

Përfitimet

- **Efikasiteti.** Efikasitet optimal energjetik falë funksionit të ndërlidhjes.
- **Dizajn elegant.**

6.3 Konfigurimi i depozitës së ujit të ngrohtë sanitar

6.3.1 Konfigurimi i sistemit – Depozitë e integruar e ujit të ngrohtë sanitar

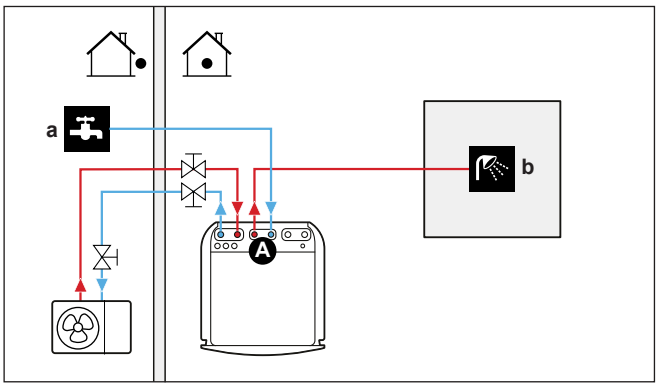

A Depozita e ujit të ngrohtë sanitar
a Hyrja e ujit të ftohtë
b Dalja e ujit të ngrohtë

6.3.2 Zgjedhja e vëllimit dhe temperaturës së dëshiruar për depozitën e ujit të ngrohtë sanitar

Njerëzit e perceptojnë ujin si të nxehtë kur temperatura e tij është 40°C. Për këtë arsye, konsumi i ujit të ngrohtë sanitar (DHW) shprehet gjithmonë si vëllimi ekuivalent i ujit të nxehtë në 40°C. Megjithatë, ju mund ta vendosni temperaturën e depozitës së ujit të ngrohtë sanitar në një temperaturë më të lartë (për shembull: 53°C), e cila më pas përzihet me ujin e ftohtë (për shembull: 15°C).

Zgjedhja e vëllimit dhe temperaturës së dëshiruar për depozitën e ujit të ngrohtë sanitar përbëhet nga:

1 Përcaktimi i konsumit të ujit të ngrohtë sanitar (vëllimi ekuivalent i ujit të nxehtë në 40°C).

2 Përcaktimi i vëllimit dhe temperaturës së dëshiruar për depozitën e ujit të ngrohtë sanitar.

Përcaktimi i konsumit të ujit të ngrohtë sanitar

Përgjigjuni pyetjeve më poshtë dhe llogaritni konsumin e ujit të ngrohtë sanitar (vëllimi ekuivalent i ujit të nxehtë në 40°C) duke përdorur vëllimet tipike të ujit:

Pyetja	Vëllimi tipik i ujit
Sa larje në dush nevojiten në ditë?	1 dush = 10 min×10 l/min = 100 l
Sa larje në vaskë nevojiten në ditë?	1 vaskë = 150 l
Sa ujë nevojitet në lavamanin e kuzhinës në ditë?	1 lavaman = 2 min×5 l/min = 10 l
A ka nevoja të tjera për ujë të ngrohtë sanitar?	—

Shembull: Nëse konsumi i ujit të ngrohtë sanitar i një familjeje (4 persona) në ditë është si më poshtë:

- 3 dushe
- 1 vaskë
- 3 vëllime lavamani

Atëherë konsumi i ujit të ngrohtë = (3×100 l)+(1×150 l)+(3×10 l)=480 l

Përcaktimi i vëllimit dhe temperaturës së dëshiruar për depozitën e ujit të ngrohtë sanitar

Formula	Shembull
$V_1=V_2\times(T_2-T_1)/(40-T_1)$	Nëse: ▪ V_2=180 l ▪ T_2=54°C ▪ T_1=15°C Pastaj V_1=280 l
$V_2=V_1\times(40-T_1)/(T_2-T_1)$	Nëse: ▪ V_1=480 l ▪ T_2=54°C ▪ T_1=15°C Atëherë V_2=307 l

V_1 Konsumi i ujit të ngrohtë sanitar (vëllimi ekuivalent i ujit të nxehtë në 40°C)
V_2 Vëllimi i kërkuar i depozitës së ujit të ngrohtë sanitar nëse nxehet vetëm një herë
T_2 Temperatura e depozitës së ujit të ngrohtë sanitar
T_1 Temperatura e ujit të ftohtë

Vëllimet e mundshme të depozitës së ujit të ngrohtë sanitar

Lloji	Vëllimet e mundshme
Depozitë e integruar e ujit të ngrohtë sanitar	▪ 180 l ▪ 230 l

Këshilla për kursimin e energjisë

- Vetë pompa e nxehtësisë mund të prodhojë ujë të ngrohtë sanitar me temperaturë maksimale 55°C (më të ulët nëse temperatura e jashtme është e ulët). Rezistenca elektrike e integruar në pompën e nxehtësisë mund ta rrisë këtë temperaturë. Megjithatë, kjo konsumon më shumë energji. Rekomandojmë që

temperatura e dëshiruar e depozitës së ujit të ngrohtë sanitar të caktohet nën 55°C për të shmangur përdorimin e rezistencës elektrike.

- Vendosni **Planifikimi i prioritetit** në **DHW** për të minimizuar përdorimin e rezistencës mbështetëse elektrike.
- Përdorni një program javor për nevojat tuaja normale për ujë të ngrohtë sanitar (VETËM në modalitetin e programuar).
- Programimi i ngrohjes së rezervuarit vetëm në oraret e planifikuara kufizon ndërprerjet e ngrohjes ose ftohjes së ambienteve në periudhat kur kërkesa është më e ulët.
  - Programoni ngrohjen e rezervuarit në temperaturën (**Komforti** = temperaturë më e lartë e rezervuarit DHW) gjatë natës, kur kërkesa për ngrohjen ose ftohjen e ambienteve është zakonisht më e ulët (p.sh. nga ora 22:00 deri në 04:00).
  - Nëse nxehja një herë gjatë natës e depozitës së ujit të ngrohtë sanitar NUK mjafton, programoni një nxehje shtesë të depozitës së ujit të ngrohtë sanitar në një vlerë të paracaktuar (**Ekonomik** = temperaturë e ulët e depozitës së ujit të ngrohtë sanitar) gjatë ditës ose gjatë kohës kur nuk ka njeri në shtëpi (për shembull: midis orës 09:00 dhe 15:00).
- Përdorni sistemin e ujit të ngrohtë sanitar vetëm kur është e nevojshme.
  - Programoni pompën e ujit të ngrohtë sanitar të funksionojë vetëm gjatë periudhave me konsum të lartë (**Shembull:** në mëngjes dhe në mbrëmje).
  - Përdorni modalitetin **Vetëm ringrohje** dhe **Funksionim i fuqishëm** kur nevojitet më shumë sasi e ujit të ngrohtë.
- Sa më e lartë të jetë temperatura e jashtme, aq më e mirë është performanca e pompës së nxehtësisë.
  - Nëse çmimet e energjisë janë të njëjta gjatë ditës dhe natës, rekomandojmë që depozita e ujit të ngrohtë sanitar të ngrohet gjatë ditës.
  - Nëse çmimet e energjisë janë më të ulëta gjatë natës, rekomandojmë që depozita e ujit të ngrohtë sanitar të ngrohet gjatë natës.
- Kur pompa e nxehtësisë prodhon ujë të ngrohtë sanitar, në varësi të kërkesës totale për ngrohje dhe cilësimit të programuar të përparësisë, ajo mund të mos jetë në gjendje të ngrohë një ambient. Nëse keni nevojë për ujë të ngrohtë sanitar dhe ngrohje të ambienteve njëkohësisht, rekomandojmë që uji i ngrohtë sanitar të prodhohet gjatë natës, kur kërkesa për ngrohjen e ambienteve është më e ulët, ose gjatë kohës kur banorët nuk janë të pranishëm.
- Në rastin kur në njësinë e jashtme lidhen disa njësi të brendshme: kur pompa e nxehtësisë prodhon ujë të ngrohtë sanitar (DHW), në varësi të kërkesës totale për ajrin e kondicionuar (A/C) dhe cilësimin e programuar të prioritetit, ajo mund të mos jetë në gjendje që të ofrojë njëkohësisht edhe ujin e ngrohtë, edhe ajrin e kondicionuar. Nëse ju nevojitet njëkohësisht uji i ngrohtë dhe ajri i kondicionuar, ne rekomandojmë që ta prodhoni ujin e ngrohtë sanitar gjatë natës kur kërkesa për ajër të kondicionuar është më e ulët, ose gjatë kohës kur nuk ka njeri në shtëpi.

6.3.3 Parametrizimi dhe konfigurimi – Depozita e ujit të ngrohtë sanitar

- Për konsume të mëdha të ujit të ngrohtë sanitar, ju mund ta ngrohni depozitën e ujit të ngrohtë disa herë gjatë ditës.

- Për ta ngrohur depozitën e ujit të ngrohtë sanitar në temperaturën e dëshiruar të saj, ju mund të përdorni burimet e energjisë në vijim:
  - Ciklin termodinamik të pompës së nxehtësisë
  - Rezistenca mbështetëse elektrike
- Për më shumë informacion rreth optimizimit të konsumit të energjisë për prodhimin e ujit të ngrohtë sanitar, shihni "10 Konfigurimi" [▸ 85].

6.3.4 Pompë uji të ngrohtë për ujë të ngrohtë të menjëhershëm

Konfigurimi

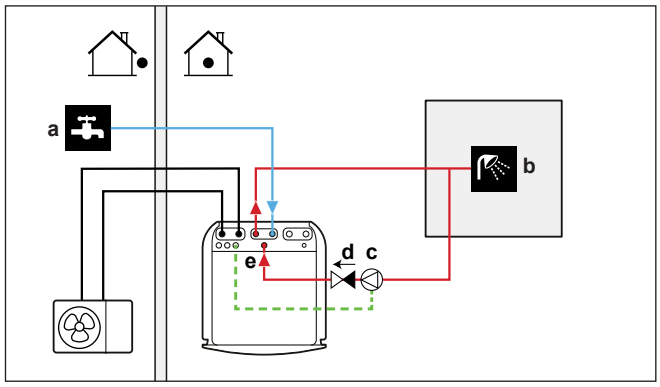

a Hyrja e ujit të ftohtë
b DALJA e ujit të ngrohtë (dush (furnizimi në terren))
c Pompa e ujit ngrohtë (furnizimi në terren)
d Valvula pa kthim (furnizimi në terren)
e Lidhja e riqarkullimit

- Duke lidhur një pompë uji të ngrohtë, uji i ngrohtë i menjëhershëm mund të jetë i disponueshëm në rubinet.
- Pompa e ujit të ngrohtë dhe instalimi janë furnizim në terren dhe përgjegjësi e instaluesit. Për instalimet elektrike, shih "9.2.3 Për të lidhur pompën e ujit të ngrohtë sanitar" [▸ 78].
- Për më shumë informacion rreth lidhjes së riqarkullimit, shihni "8.6.4 Për të lidhur tubacionin e riqarkullimit" [▸ 66].

NJOFTIM

Ndiqni gjithmonë udhëzimet e furnizuesit të pompës kur lidhni një pompë të ujit të ngrohtë sanitar.

Konfigurimi

- Për më shumë informacion, shihni "10 Konfigurimi" [▸ 85].
- Mund të caktoni një orar për të kontrolluar pompën e ujit të ngrohtë përmes ndërfaqes së përdorimit. Për më shumë informacion, shihni udhëzuesin e referencës së përdoruesit.

6.3.5 Pompë e ujit të ngrohtë për dezinfektim

Konfigurimi

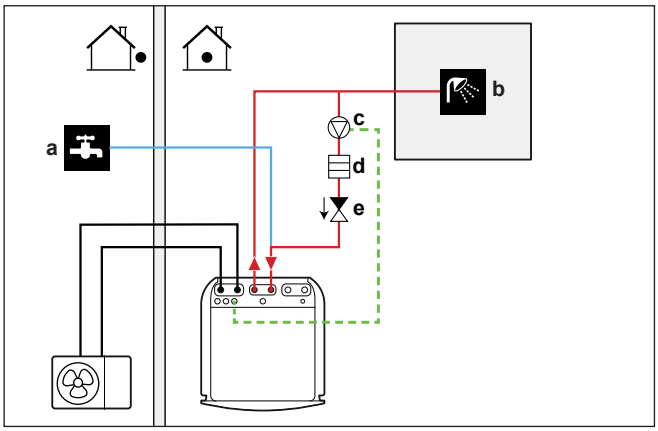

a Hyrja e ujit të ftohtë
b DALJA e ujit të ngrohtë (dush (furnizimi në terren))
c Pompa e ujit ngrohtë (furnizimi në terren)
d Elementi i ngrohësit (furnizimi në terren)
e Valvula pa kthim (furnizimi në terren)

- Pompa e ujit të ngrohtë dhe instalimi janë furnizim në terren dhe përgjegjësi e instaluesit. Për instalimet elektrike, shih "9.2.3 Për të lidhur pompën e ujit të ngrohtë sanitar" [▸ 78].
- Nëse legjislacioni në fuqi kërkon një temperaturë më të lartë se vlera maksimale e përcaktuar e depozitës gjatë dezinfektimit (shihni [2-03] në tabelën e cilësimeve në terren), mund të lidhni një pompë të ujit të ngrohtë sanitar dhe një element ngrohës siç tregohet më sipër.
- Nëse legjislacioni i zbatueshëm kërkon dezinfektimin e tubacionit të ujit deri në pikën e rubinetit, mund të lidhni një pompë uji të ngrohtë dhe element ngrohës (nëse është e nevojshme) siç tregohet më lart.

Konfigurimi

Njësia e brendshme mund të kontrollojë funksionimin e pompës së ujit të ngrohtë. Për më shumë informacion, shihni "10 Konfigurimi" [▸ 85].

6.4 Konfigurimi i matjes së energjisë

- Përmes ndërfaqes së përdoruesit, ju mund të lexoni të dhënat e mëposhtme të energjisë:
  - Nxehtësia e prodhuar
  - Energjia e konsumuar
- Ju mund të lexoni të dhënat e energjisë:
  - Për ngrohjen e ambienteve nëpërmjet një sistemi hidraulik.
  - Për ftohjen e ambienteve nëpërmjet ftohjes hidraulike.
  - Për prodhimin e ujit të ngrohtë sanitar
- Ju mund të lexoni të dhënat e energjisë:
  - Për dy orë (për 48 orët e fundit)
  - Për ditën (për 14 ditët e fundit)
  - Për muajin (për 24 muajt e fundit)
  - Totali që nga instalimi

INFORMACION

Llogaritja e nxehtësisë së prodhuar dhe energjisë së konsumuar është një vlerësim, saktësia nuk është e garantuar.

6.4.1 Nxehtësia e prodhuar

INFORMACION

Sensorët e përdorur për të llogaritur nxehtësinë e prodhuar kalibrohen automatikisht.

- Nxehtësia e prodhuar llogaritet së brendshmi bazuar te:
  - Temperatura e ujit që largohet dhe temperatura e ujit që hyn
  - Shpejtësia e qarkullimit
- Parametrizimi dhe konfigurimi: Nuk nevojiten pajisje shtesë.

6.4.2 Energjia e konsumuar

Ju mund të përdorni metodat e mëposhtme për të përcaktuar energjinë e konsumuar:

- Llogaritja

Llogaritja e energjisë së konsumuar

- Energjia e konsumuar llogaritet së brendshmi bazuar te:
  - Hyrja aktuale e energjisë së njësisë së jashtme
  - Kapaciteti i vendosur i rezistencës mbështetëse
  - Tensioni
- Parametrizimi dhe konfigurimi: Për të marrë të dhëna të sakta të energjisë, matni kapacitetin (matja e rezistencës) dhe vendosni kapacitetin përmes ndërfaqes së përdoruesit për rezistencën mbështetëse (hapi 1).

6.5 Konfigurimin e një sensori të jashtëm të temperaturës

Mund të lidhni një sensor të jashtëm të temperaturës. Ai mat temperaturën e brendshme. Rekomandojmë përdorimin e një sensori të jashtëm të temperaturës në rastet e mëposhtme:

Temperatura e ambientit të brendshëm

- Në kontrollin me termostat dhome, ndërfaqja e dedikuar e komfortit të përdoruesit (BRC1HHDA, e përdorur si termostat dhome) mat temperaturën e ambientit të brendshëm. Prandaj, ndërfaqja e komfortit të përdoruesit duhet të instalohet në një vend:
  - Ku mund të matet temperatura mesatare e dhomës
  - Që NUK është i ekspozuar ndaj rrezeve të drejtpërdrejta të diellit
  - Që NUK ndodhet pranë një burimi nxehtësie
  - Që NUK ndikohet nga ajri i jashtëm ose rrymat e ajrit, për shembull, për shkak të hapjes/mbylljes së derës
- Nëse kjo NUK është e mundur, rekomandojmë lidhjen e një sensori të brendshëm në distancë (opsioni KRCS01-1).

- Instalimi: Për udhëzimet e instalimit, shihni manualin e instalimit të sensorit të brendshëm në distancë dhe dokumentin shtesë për pajisjet opsionale.
- Konfigurimi: Zgjidhni sensorin e dhomës [9.B].

7 Instalimi i njësisë

Në këtë kapitull

7.1 Përgatitja e vendit të instalimit 37
7.1.1 Kërkesat e vendit të instalimit për njësinë e brendshme 37
7.1.2 Kërkesat e veçanta për njësitë R32 39
7.1.3 Modelet e montimit 40
7.2 Hapja dhe mbyllja e njësive 48
7.2.1 Rreth hapjes së njësive 48
7.2.2 Për të hapur njësinë e brendshme 48
7.2.3 Për të ulur kutinë shpërndarëse 50
7.2.4 Mbyllja e njësisë së brendshme 51
7.3 Montimi i njësisë së brendshme 51
7.3.1 Rreth montimit të njësisë së jashtme 51
7.3.2 Masat paraprake kur montohet njësia e brendshme 52
7.3.3 Për të lidhur zorrën e kullimit me kanalin e kullimit 52
7.3.4 Instalimi i njësisë së brendshme 53

7.1 Përgatitja e vendit të instalimit

PARALAJMËRIM

Pajisa do të ruhet në një dhomë pa burime ndezjesh me operim të vazhdueshëm (shembull: flakë të hapura, një pajisje me gaz ose një ngrohës me energji elektrike).

Zgjidhni një vend instalimi me hapësirë të mjaftueshme për të bërë transportimin e njësisë në dhe jashtë kantierit.

MOS e instaloni njësinë në vende që shpesh përdoren si vend pune. Në rast punimesh (p.sh. mprehje) ku krijohet shumë pluhur, njësia DUHET mbuluar.

PARALAJMËRIM

MOS përdorni përsëri tubacionin e gazit ftohës që është përdorur me një tjetër gaz ftohës. Ndërroni tubat e gazit ftohës ose pastrojini ato shumë mirë.

7.1.1 Kërkesat e vendit të instalimit për njësinë e brendshme

- Njësia e brendshme është projektuar për montim vetëm në ambient të brendshëm dhe për temperaturat e ambientit më poshtë:
  - Ngrohja e ambienteve: 5~30°C
  - Ftohja e ambienteve: 5~35°C
  - Prodhimi i ujit të ngrohtë sanitar: 5~35°C

INFORMACION

Njësitë e brendshme DX kanë dy modalitete funksionimi: ngrohje dhe ftohje.

Për njësitë e brendshme të montuara në dysheme:

- Ftohja lejohet vetëm në kombinim me ngrohjen nën dysheme + kompletin për dy zona.
- Në modalitetin e ftohjes, pika e referencës për qarkun e ngrohjes nën dysheme nuk mund të vendoset nën 18°C.
- Ftohja me njësi "fan coil" ose radiatorë nuk lejohet.

- Mbani parasysh udhëzimet e mëposhtme të matjeve:

Gjatësia maksimale e tubacionit të gazit ftohës[a] midis njësisë së brendshme dhe njësisë së jashtme	≤30 m
Gjatësia minimale e tubacionit të gazit ftohës[a] midis njësisë së brendshme dhe njësisë së jashtme	3 m

[a] Gjatësia e tubacionit të gazit ftohës është gjatësia në një drejtim e tubacionit të lëngut.

	Diferenca e lartësisë njësia jashtë-brenda	**Diferenca e lartësisë njësia brenda-brenda**
Njësia e jashtme e instaluar më lart se njësia e brendshme	≤30 m	≤7,5 m
Njësia e jashtme e instaluar më poshtë se të paktën 1 njësi e brendshme	≤15 m	≤15 m

- Mbani parasysh udhëzimet e mëposhtme për hapësirën e montimit:

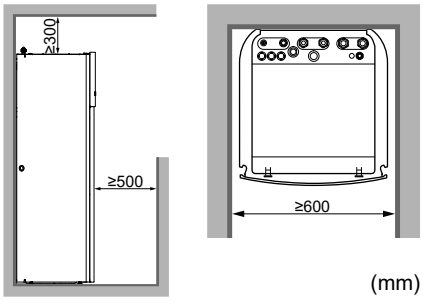

(mm)

Në shtesë të udhëzimeve për hapësirën: Meqë sasia totale e gazit ftohës në sistem është ≥1,84 kg, dhoma ku do të montoni njësinë e brendshme duhet të përputhet gjithashtu me kushtet e përshkruara te "7.1.3 Modelet e montimit" [▸ 40].

INFORMACION

Nëse keni hapësirë të kufizuar instalimi, bëni sa vijon përpara se të instaloni njësinë në pozicionin e saj përfundimtar: "7.3.3 Për të lidhur zorrën e kullimit me kanalin e kullimit" [▸ 52]. Ajo kërkon të hiqni një ose të dy panelet anësore.

- Themeli duhet të jetë mjaft i fortë për të mbajtur peshën e njësisë. Merrni parasysh peshën e njësisë me një depozitë uji të ngrohtë sanitar plot me ujë.

  Sigurohuni që, në rast të rrjedhjes së ujit, uji të mos shkaktojë asnjë dëmtim në hapësirën e instalimit dhe rrethina.

MOS e montoni njësinë në vende të tilla si:

- Në vende ku në atmosferë ka prani piklash prej vaji mineralesh, spërka ose avull. Pjesët plastike mund të përkeqësohen dhe të bien ose mund të shkaktojnë rrjedhje uji.
- Zonat e ndjeshme ndaj zërit (p.sh. afër një dhome gjumi), në mënyrë që zhurma e operimit të mos shkaktojë shqetësime.
- Në vende me lagështi të lartë (RH maks.=85%), për shembull banjë.
- Vendet ku ka mundësi për ngrica. Temperatura e ambientit përreth njësisë së brendshme duhet të jetë >5°C.

7.1.2 Kërkesat e veçanta për njësitë R32

Në shtesë të udhëzimeve për hapësirën: Meqë sasia totale e gazit ftohës në sistem është ≥1,84 kg, dhoma ku do të montoni njësinë e brendshme duhet të përputhet gjithashtu me kushtet e përshkruara te "7.1.3 Modelet e montimit" [▸ 40].

ALARM: MATERIAL QË NDIZET LEHTË

Ftohësi brenda kësaj njësie digjet lehtësisht.

PARALAJMËRIM

- MOS shponi ose mos digjni pjesët e ciklit të gazit ftohës.
- MOS përdorni mjete për të përshpejtuar procesin e shkrirjes ose për të pastruar pajisjen, të ndryshme nga ato të rekomanduara nga prodhuesi.
- Jini të vetëdijshëm se gazi ftohës R32 NUK ka aromë.

PARALAJMËRIM

Pajisja duhet të ruhet në kushtet e mëposhtme:

- në mënyrë që të parandalohet çdo dëmtim mekanik.
- në një ambient të ajrosur mirë, pa burime ndezjeje që funksionojnë vazhdimisht (p.sh. flakë të hapura, pajisje gazi në funksion ose ngrohës elektrik në funksion).
- në një dhomë me përmasa sipas specifikimeve të mëposhtme.

PARALAJMËRIM

Për njësitë që përdorin gaz ftohës R32, është e nevojshme t'i mbani të gjitha dritaret e nevojshme të ajrimit dhe oxhakët të lirë pa pengesa.

PARALAJMËRIM

- Merrni masa për të shmangur dridhjet ose pulsimin e tepërt në tubacionet e qarkut ftohës.
- Mbroni sa më shumë të jetë e mundur pajisjet mbrojtëse, tubacionet dhe aksesorët nga ndikimet e dëmshme të mjedisit.
- Sigurohuni që tubacionet e gjata të kenë hapësirë të mjaftueshme për zgjerim dhe tkurrje.
- Projektimi dhe instalimi i tubacioneve të sistemit të ftohjes duhet të kryhen në mënyrë që të minimizohet rreziku i dëmtimit të sistemit nga goditja hidraulike.

PARALAJMËRIM

Sigurohu që instalimi, servisi, mirëmbajtja dhe riparimi janë në përputhje me udhëzimet nga Daikin dhe me legjislacionin në fuqi (për shembull me rregullat kombëtare të përdorimit të gazit) dhe ekzekutohen VETËM nga persona të autorizuar.

NJOFTIM

- MOS i përdorni sërish nyjat dhe rondelat e bakrit që janë përdorur një herë.
- Nyjat e krijuara në instalimin mes pjesëve të sistemit të ftohësit do të jenë të aksesueshme për qëllime mirëmbajtjeje.

NJOFTIM

- Tubacioni duhet të montohet në mënyrë të sigurt dhe të mbrohet nga dëmtimi fizik.
- Minimizoni sa më shumë instalimin e tubacioneve.

7.1.3 Modelet e montimit

PARALAJMËRIM

Për njësitë që përdorin gaz ftohës R32, është e nevojshme t'i mbani të gjitha dritaret e nevojshme të ajrimit dhe oxhakët të lirë pa pengesa.

Në varësi të llojit të dhomës ku montoni njësinë e brendshme, lejohen modele të ndryshme montimi:

Lloji i dhomës	Modelet e lejuara
Dhomë ndenjeje, kuzhinë, garazh, papafingo, bodrum, dhomë magazine	1, 2, 3
Dhomë teknike (d.m.th. dhomë ku nuk rrinë KURRË njerëz)	1, 2, 3, 4

	MODELI 1	MODELI 2	MODELI 3	MODELI 4
	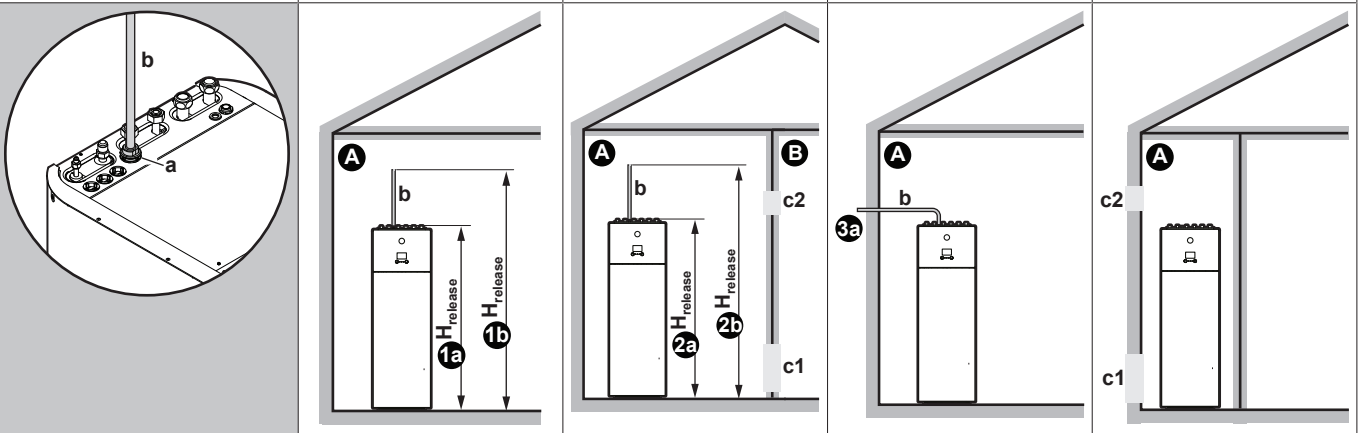			
Dritaret e ajrimit	N/A	Midis dhomës A dhe B	N/A	Midis dhomës A dhe jashtë
Sipërfaqja minimale e dyshemesë	Dhoma A	Dhoma A + Dhoma B	N/A	N/A
Oxhaku	Mund të nevojitet	Mund të nevojitet	I lidhur me jashtë	N/A
Çlirimi në rast të rrjedhjes së gazit ftohës	Brenda dhomës A	Brenda dhomës A	Jashtë	Brenda dhomës A
Kufizimet	Shihni "MODELI 1" [▸ 42], "MODELI 2" [▸ 42], "MODELI 3" [▸ 44], dhe "Tabelat për MODELIN 1, 2 dhe 3" [▸ 44]			Shihni "MODELI 4" [▸ 47]

A	Dhoma A (= dhoma ku montohet njësia e brendshme)
B	Dhoma B (= dhoma ngjitur)
a	Nëse nuk është instaluar oxhak, kjo është pika e paracaktuar e lëshimit në rast të rrjedhjes së gazit ftohës. Nëse nevojitet, mund të lidhni një oxhak këtu.
b	Oxhaku
c1	Dritarja e poshtme për ajrim natyror
c2	Dritarja e sipërme për ajrim natyror

$H_{release}$	Lartësia aktuale e lëshimit: 1a2a: Pa oxhak. Nga dyshemeja deri në pjesën e sipërme të njësisë. ▪ Për njësitë 180 l = > $H_{release}$=1,66 m ▪ Për njësitë 230 l = > $H_{release}$=1,86 m 1b2b: Me oxhak. Nga dyshemeja deri në majë të oxhakut. ▪ Për njësitë 180 l = > $H_{release}$=1,66 m + Lartësia e oxhakut ▪ Për njësitë 230 l = > $H_{release}$=1,86 m + Lartësia e oxhakut
3a	Instalimi me oxhak të lidhur me jashtë. Lartësia e lëshimit nuk është e rëndësishme. Nuk ka kërkesa për sipërfaqen minimale të dyshemesë.
N/A	Nuk ka; Nuk përdoret

Sipërfaqja minimale e dyshemesë / Lartësia e lëshimit:

- Kërkesat për sipërfaqen minimale të dyshemesë varen nga lartësia e çlirimit të gazit ftohës në rastin e rrjedhjes. Sa më e lartë të jetë lartësia e çlirimit, aq më të ulëta janë kërkesat për sipërfaqen minimale të dyshemesë.
- Pika e paracaktuar e lëshimit (pa oxhak) është në krye të njësisë. Për të ulur kërkesat për sipërfaqen minimale të dyshemesë, mund të rrisni lartësinë e lëshimit duke instaluar një oxhak. Nëse oxhaku drejtohet jashtë ndërtesës, nuk ka më kërkesa për sipërfaqen minimale të dyshemesë.
- Ju mund të përfitoni nga sipërfaqja e dyshemesë e dhomës ngjitur (= dhoma B) duke hapur dritare ajrimi midis dy dhomave.
- Për instalimet në dhomat teknike (d.m.th. dhomë ku nuk rrinë KURRË njerëz), përveç modelit 1, 2 dhe 3, mund të përdoret edhe **MODELI 4**. Për këtë model nuk ka kërkesa për sipërfaqen minimale të dyshemesë nëse siguroni 2 dritare ajrimi (një poshtë dhe një lart) midis dhomës dhe ambientit jashtë, për të siguruar ajrimin natyror. Dhoma duhet të jetë e mbrojtur nga ngricat.

PARALAJMËRIM

Lidhja e oxhakut. Kur lidhni një oxhak, merrni parasysh sa vijon:

- Pika e lidhjes së njësisë për oxhakun = filetë mashkull 1". Përdorni një kundërpjesë të përputhshme me oxhakun.
- Sigurohuni që lidhja të jetë hermetike.
- Materiali i oxhakut është i parëndësishëm.

MODELI 1

FILLO MODELIN 1

Shiko tabelën 1:
A është sipërfaqja e dyshemesë së dhomës A (A_{dhomaA}) mjaftueshëm e madhe për mbushjen e caktuar me gaz ftohëslartësinë e dhënë të çlirimit pa oxhak?

Po

1a
Ju mund ta instaloni njësinë në dhomën A. Nuk ju nevojitet një oxhak.

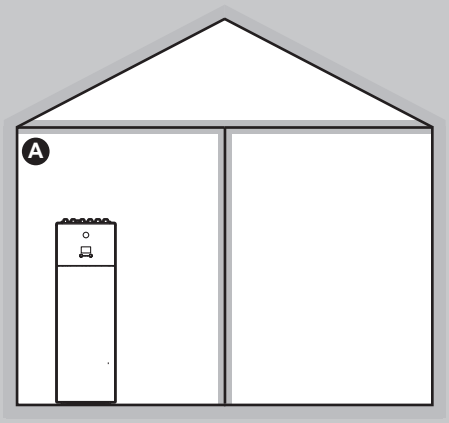

Jo

H0, ΔH0

Shiko tabelën 2: Gjeni lartësinë minimale të çlirimit (**H0**) për sipërfaqen e caktuar të dyshemesë (A_{roomA}) dhe sasinë e caktuar të gazit ftohës.

Llogaritni **ΔH0**: diferencën midis lartësisë minimale të kërkuar të çlirimit (**H0**) dhe lartësisë së çlirimit pa oxhak.

Shiko tabelën 3:
Për ΔH0: A mund të respektohet gjatësia maksimale e oxhakut dhe a është oxhaku praktikisht i realizueshëm?

Po

1b
Ju mund ta instaloni njësinë në dhomën A nëse instaloni një oxhak.
Lartësia e oxhakut = **ΔH0**

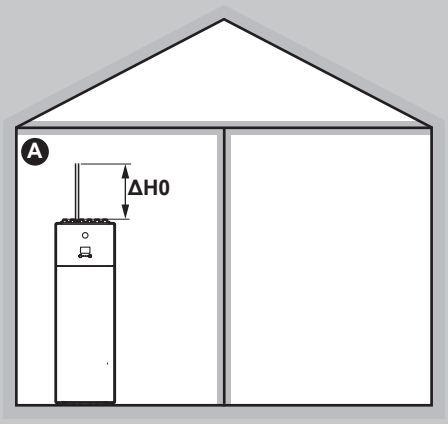

Jo

Shko te MODELI 2

MODELI 2

MODELI 2: Kushtet për dritaret e ajrimit

Nëse dëshironi të përfitoni nga sipërfaqja e dyshemesë e dhomës ngjitur, duhet të siguroni 2 dritare ajrimi midis dhomave (një poshtë, një lart), për të garantuar ajrim natyror. Dritaret duhet të plotësojnë kushtet e mëposhtme:

- **Dritarja e poshtme (A_{nv}):**
  - Duhet të jetë dritare e përhershme që nuk mund të mbyllet.
  - Duhet të ndodhet plotësisht midis 0 dhe 300 mm nga dyshemeja.
  - Duhet të jetë ≥$A_{nv\text{-}min}$ (sipërfaqja minimale e dritares së poshtme).
  - ≥50% e sipërfaqes së kërkuar të dritares $A_{nv\text{-}min}$ duhet të jetë ≤200 mm nga dyshemeja.
  - Ana e poshtme e dritares duhet të jetë ≤100 mm nga dyshemeja.
  - Nëse dritarja fillon nga dyshemeja, lartësia e dritares duhet të jetë ≥20 mm.
- **Dritarja e sipërme:**
  - Duhet të jetë dritare e përhershme që nuk mund të mbyllet.
  - Duhet të jetë ≥50% e $A_{nv\text{-}min}$ (sipërfaqja minimale e dritares së poshtme).
  - Duhet të jetë ≥1,5 m nga dyshemeja.

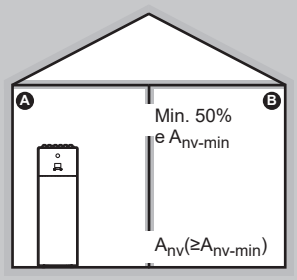

Fillo MODELIN 2

H1, ΔH1

Llogarit sipërfaqen totale të dyshemesë.
($A_{total}=A_{roomA}+A_{roomB}$)

Shiko tabelën 2: Gjeni lartësinë minimale të çlirimit (**H1**) për sipërfaqen e dhënë të dyshemesë (A_{total}) dhe sasinë e caktuar të gazit ftohës.

Llogaritni **ΔH1**: diferencën midis lartësisë minimale të kërkuar të çlirimit (**H1**) dhe lartësisë së çlirimit pa oxhak.

Shiko tabelën 3:
Për ΔH1: A mund të respektohet gjatësia maksimale e oxhakut dhe a është oxhaku praktikisht i realizueshëm?

Po

Jo

Shko te MODELI 3

A_{nv}, A_{nv-min}

Shiko tabelën 4: Kërko sipërfaqen minimale të dritares së poshtme për ajrim natyror me dhomën ngjitur (A_{nv-min}) për mbushjen e caktuar me gaz ftohës, sipërfaqen e caktuar të dyshemesë së dhomës A (A_{dhomaA}) **[! JO dhoma A + dhoma B !]** dhe lartësia e caktuar e lëshimit (**H1**).

A është praktikisht i realizueshëm krijimi i dritareve të ajrimit që përputhen me **Anv-min** dhe me **"Kushtet për dritaret e ajrimit"** në faqen e mëparshme)?

Jo

Po

Shiko tabelën 2: A ju nevojitet apo jo një oxhak? (d.m.th. a rezulton tabela 2 në një vlerë apo "**(*)**"?)

Nuk nevojitet (d.m.th. tabela 2 rezulton në "**(*)**")

Nevojitet (d.m.th. tabela 2 rezulton në një vlerë)

2a

Mund ta instaloni njësinë në dhomën A nëse krijoni dritare ajrimi. Nuk ju nevojitet një oxhak.

Dritaret e ajrimit duhet të përputhen me A_{nv-min} dhe me **"Kushtet për dritaret e ajrimit"** në faqen e mëparshme).

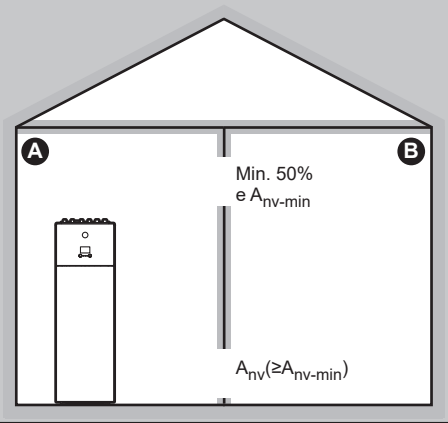

2b

Ju mund ta instaloni njësinë në dhomën A nëse instaloni një oxhak dhe krijoni dritare ajrimi.

Lartësia e oxhakut = **ΔH1**.
Dritaret e ajrimit duhet të përputhen me A_{nv-min} dhe me **"Kushtet për dritaret e ajrimit"** në faqen e mëparshme).

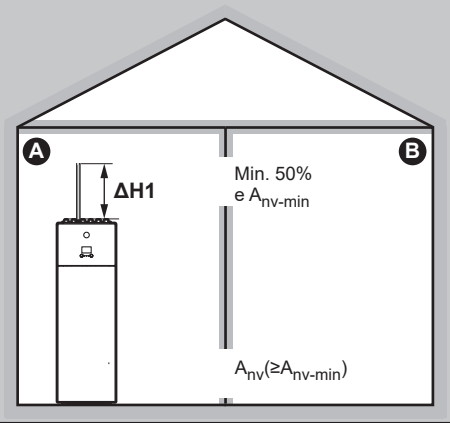

MODELI 3

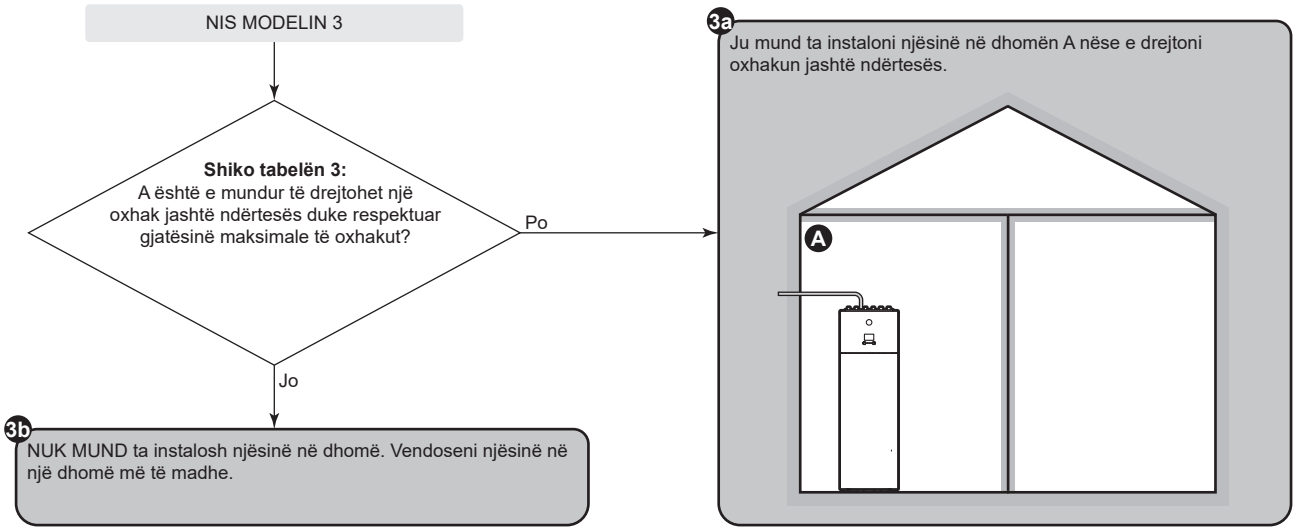

Tabelat për MODELIN 1, 2 dhe 3

Tabela 1: Sipërfaqja minimale e dyshemesë

Për mbushjet e ndërmjetme me gaz ftohës, përdorni rreshtin me vlerën më të lartë. **Shembull:** Nëse sasia e mbushjes me gaz ftohës është 1,8 kg, përdorni rreshtin e 2 kg.

Sipërfaqja minimale e dyshemesë (m²)		
Mbushja (kg)	**Lartësia e lëshimit pa oxhak (m)**	
	1,66 (Njësia=180 l)	**1,86 (Njësia=230 l)**
1,5	3,92	3,50
2	5,23	4,66
2,4	6,40	5,60
2,6	7,51	6,06
3	9,99	7,95
3,3	12,09	9,62

Tabela 2: Lartësia minimale e lëshimit

Merrni parasysh sa më poshtë:

- Për sipërfaqet e ndërmjetme të dyshemesë, përdorni kolonën me vlerën më të ulët. **Shembull:** Nëse sipërfaqja e dyshemesë është 22,50 m², përdorni kolonën e 20,00 m².
- Për mbushjet e ndërmjetme me gaz ftohës, përdorni rreshtin me vlerën më të lartë. **Shembull:** Nëse sasia e mbushjes me gaz ftohës është 1,8 kg, përdorni rreshtin e 2 kg.
- (*): Lartësia e lëshimit të njësisë pa oxhak (për njësitë 180 l: 1,66 m; për njësitë 230 l: 1,86 m) është tashmë më e lartë se lartësia minimale e kërkuar e lëshimit. = > OK (nuk nevojitet oxhak).

Lartësia minimale e lëshimit (m)							
Mbushja (kg)	**Sipërfaqja e dyshemesë (m²)**						
	2,50	**5,00**	**10,00**	**15,00**	**20,00**	**25,00**	**30,00**
1,5	2,61	(*)	(*)	(*)	(*)	(*)	(*)
2	3,47	1,74	(*)	(*)	(*)	(*)	(*)
2,4	4,17	2,08	(*)	(*)	(*)	(*)	(*)
2,6	4,52	2,26	(*)	(*)	(*)	(*)	(*)
3	5,21	2,61	1,66	(*)	(*)	(*)	(*)
3,3	5,73	2,87	1,83	(*)	(*)	(*)	(*)

Tabela 3: Gjatësia maksimale e oxhakut

Kur instaloni një oxhak, gjatësia e oxhakut duhet të jetë më e vogël se gjatësia maksimale e oxhakut.

- Përdorni kolonat me ngarkesën e saktë të mbushjes me gaz ftohës. Për mbushjet e ndërmjetme me gaz ftohës, përdorni kolonat me vlerën më të lartë. **Shembull:** Nëse mbushja me gaz ftohës është 3,0 kg, përdorni kolonat e 3,3 kg.
- Për diametrat e ndërmjetëm, përdorni kolonën me vlerën më të ulët. **Shembull:** Nëse diametri është 23 mm, përdorni kolonën e 22 mm.
- X: Nuk lejohet

Gjatësia maksimale e oxhakut (m) - Në rastin e mbushjes me gaz ftohës=2,6 kg (dhe T=55°C)						Në rastin e mbushjes me gaz ftohës=3,3 kg (dhe T=55°C)				
Oxhaku	Diametri i brendshëm i oxhakut (mm)					Diametri i brendshëm i oxhakut (mm)				
	20 mm	22 mm	24 mm	26 mm	28 mm	20 mm	22 mm	24 mm	26 mm	28 mm
Tub i drejtë	46,99 m	78,61 m	123,42 m	185,02 m	267,54 m	27,35 m	46,93 m	74,81 m	113,26 m	164,87 m
1× bërryl 90°	45,19 m	76,63 m	121,26 m	182,68 m	265,02 m	25,55 m	44,95 m	72,65 m	110,92 m	162,35 m
2× bërryl 90°	43,39 m	74,65 m	119,10 m	180,34 m	262,50 m	23,75 m	42,97 m	70,49 m	108,58 m	159,83 m
3× bërryl 90°	41,59 m	72,67 m	116,94 m	178,00 m	259,98 m	21,95 m	40,99 m	68,33 m	106,24 m	157,31 m

Tabela 4: Sipërfaqja minimale e dritares së poshtme për ajrimin natyror

Merrni parasysh sa më poshtë:

- Përdorni tabelën e duhur. Për mbushjet e ndërmjetme me gaz ftohës, përdorni tabelën me vlerën më të lartë. **Shembull:** Nëse sasia e mbushjes me gaz ftohës është 1,8 kg, përdorni tabelën e 2 kg.
- Për sipërfaqet e ndërmjetme të dyshemesë, përdorni kolonën me vlerën më të ulët. **Shembull:** Nëse sipërfaqja e dyshemesë është 12,50 m², përdorni kolonën e 10,00 m².
- Për vlerat e ndërmjetme të lartësisë së lëshimit, përdorni rreshtin me vlerën më të ulët. **Shembull:** Nëse lartësia e lëshimit është 1,90 m, përdorni rreshtin e 1,86 m.
- A_{nv}: Sipërfaqja e dritares së poshtme për ajrimin natyror.
- A_{nv-min}: Sipërfaqja minimale e dritares së poshtme për ajrimin natyror.
- (*): Është OK (nuk nevojitet asnjë dritare ajrimi).

Sipërfaqja minimale e dritares për ajrimin natyror A_{nv} (m²) - Në rastin e mbushjes me gaz ftohës=2,0 kg							
Lartësia e lëshimit (m)	Sipërfaqja e dyshemesë së dhomës A (m²)						
	2,50	5,00	10,00	15,00	20,00	25,00	30,00
1,66	0,025	0,002	(*)	(*)	(*)	(*)	(*)
1,86	0,021	(*)	(*)	(*)	(*)	(*)	(*)
2,06	0,018	(*)	(*)	(*)	(*)	(*)	(*)
2,26	0,015	(*)	(*)	(*)	(*)	(*)	(*)
2,46	0,012	(*)	(*)	(*)	(*)	(*)	(*)
2,66	0,009	(*)	(*)	(*)	(*)	(*)	(*)
2,86	0,007	(*)	(*)	(*)	(*)	(*)	(*)
3,06	0,004	(*)	(*)	(*)	(*)	(*)	(*)

Sipërfaqja minimale e dritares për ajrimin natyror A_{nv} (m²) - Në rastin e mbushjes me gaz ftohës=2,4 kg							
Lartësia e lëshimit (m)	Sipërfaqja e dyshemesë së dhomës A (m²)						
	2,50	5,00	10,00	15,00	20,00	25,00	30,00
1,66	0,035	0,012	(*)	(*)	(*)	(*)	(*)
1,86	0,031	0,006	(*)	(*)	(*)	(*)	(*)
2,06	0,027	0,001	(*)	(*)	(*)	(*)	(*)
2,26	0,023	(*)	(*)	(*)	(*)	(*)	(*)
2,46	0,020	(*)	(*)	(*)	(*)	(*)	(*)
2,66	0,017	(*)	(*)	(*)	(*)	(*)	(*)
2,86	0,014	(*)	(*)	(*)	(*)	(*)	(*)
3,06	0,011	(*)	(*)	(*)	(*)	(*)	(*)

Sipërfaqja minimale e dritares për ajrimin natyror A_{nv} (m²) - Në rastin e mbushjes me gaz ftohës=2,6 kg							
Lartësia e lëshimit (m)	Sipërfaqja e dyshemesë së dhomës A (m²)						
	2,50	5,00	10,00	15,00	20,00	25,00	30,00
1,66	0,040	0,017	(*)	(*)	(*)	(*)	(*)
1,86	0,035	0,011	(*)	(*)	(*)	(*)	(*)
2,06	0,031	0,005	(*)	(*)	(*)	(*)	(*)
2,26	0,027	(*)	(*)	(*)	(*)	(*)	(*)
2,46	0,024	(*)	(*)	(*)	(*)	(*)	(*)
2,66	0,021	(*)	(*)	(*)	(*)	(*)	(*)

Sipërfaqja minimale e dritares për ajrimin natyror A_{nv} (m^2) - Në rastin e mbushjes me gaz ftohës=2,6 kg							
Lartësia e lëshimit (m)	**Sipërfaqja e dyshemesë së dhomës A (m^2)**						
	2,50	**5,00**	**10,00**	**15,00**	**20,00**	**25,00**	**30,00**
2,86	0,018	(*)	(*)	(*)	(*)	(*)	(*)
3,06	0,015	(*)	(*)	(*)	(*)	(*)	(*)

Sipërfaqja minimale e dritares për ajrimin natyror A_{nv} (m^2) - Në rastin e mbushjes me gaz ftohës=3,3 kg							
Lartësia e lëshimit (m)	**Sipërfaqja e dyshemesë së dhomës A (m^2)**						
	2,50	**5,00**	**10,00**	**15,00**	**20,00**	**25,00**	**30,00**
1,66	0,057	0,034	0,008	(*)	(*)	(*)	(*)
1,86	0,051	0,027	(*)	(*)	(*)	(*)	(*)
2,06	0,046	0,020	(*)	(*)	(*)	(*)	(*)
2,26	0,042	0,015	(*)	(*)	(*)	(*)	(*)
2,46	0,038	0,009	(*)	(*)	(*)	(*)	(*)
2,66	0,034	0,005	(*)	(*)	(*)	(*)	(*)
2,86	0,031	(*)	(*)	(*)	(*)	(*)	(*)
3,06	0,028	(*)	(*)	(*)	(*)	(*)	(*)

MODELI 4

MODELI 4 lejohet vetëm për montime në dhomat teknike (d.m.th. dhomë ku nuk rrinë KURRË njerëz). Për këtë model nuk ka kërkesa për sipërfaqen minimale të dyshemesë nëse siguroni 2 dritare ajrimi (një poshtë dhe një lart) midis dhomës dhe ambientit jashtë, për të siguruar ajrimin natyror. Dhoma duhet të jetë e mbrojtur nga ngricat.

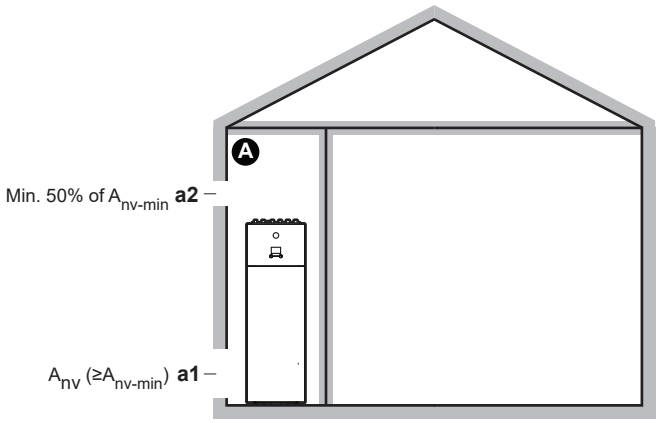

Ⓐ	Dhoma pa njerëz ku është montuar njësia e brendshme. Duhet të jetë e mbrojtur nga ngricat.
a1	A_{nv}: **Dritarja e poshtme** për ajrimin natyror midis dhomës pa njerëz dhe ambientit jashtë. ▪ Duhet të jetë dritare e përhershme që nuk mund të mbyllet. ▪ Duhet të jetë mbi nivelin e tokës. ▪ Duhet të ndodhet plotësisht midis 0 dhe 300 mm nga dyshemeja e dhomës jo të banuar. ▪ Duhet të jetë ≥A_{nv-min} (sipërfaqja minimale e dritares së poshtme që specifikohet në tabelën më poshtë). ▪ ≥50% e sipërfaqes së kërkuar të dritares A_{nv-min} duhet të jetë ≤200 mm nga dyshemeja e dhomës jo të banuar. ▪ Ana e poshtme e dritares duhet të jetë ≤100 mm nga dyshemeja e dhomës jo të banuar. ▪ Nëse dritarja fillon nga dyshemeja, lartësia e dritares duhet të jetë ≥20 mm.
a2	**Dritarja e sipërme** për ajrimin natyror midis dhomës A dhe ambientit jashtë. ▪ Duhet të jetë dritare e përhershme që nuk mund të mbyllet. ▪ Duhet të jetë ≥50% e A_{nv-min} (sipërfaqja minimale e dritares së poshtme që specifikohet në tabelën më poshtë). ▪ Duhet të jetë ≥1,5 m nga dyshemeja e dhomës jo të banuar.

A_{nv-min} (sipërfaqja minimale e dritares së poshtme për ajrimin natyror)

Sipërfaqja minimale e dritares së poshtme për ajrimin natyror midis dhomës jo të banuar dhe ambientit jashtë varet nga sasia totale e gazit ftohës në sistem. Për mbushjet e ndërmjetme me gaz ftohës, përdorni rreshtin me vlerën më të lartë. **Shembull:** Nëse sasia e mbushjes me gaz ftohës është 4,3 kg, përdorni rreshtin e 4,4 kg.

Mbushja totale e gazit ftohës (kg)	A_{nv-min} (dm²)
1,5 kg	6,2 dm^2

Mbushja totale e gazit ftohës (kg)	$A_{nv\text{-}min}$ (dm^2)
2 kg	7,1 dm^2
2,4 kg	7,8 dm^2
2,6 kg	8,1 dm^2
3 kg	8,8 dm^2
3,3 kg	9,2 dm^2

7.2 Hapja dhe mbyllja e njësive

7.2.1 Rreth hapjes së njësive

Në orare të caktuara, duhet të hapni njësinë. **Shembull:**

- Kur lidhni instalimet elektrike
- Kur mirëmbani ose kryeni servis të njësisë

RREZIK: RREZIK VRASJEJE NGA GODITJA ELEKTRIKE

MOS e lini njësinë të pambikëqyrur kur hiqet kapaku i servisit.

7.2.2 Për të hapur njësinë e brendshme

Përmbledhje

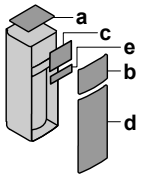

a Paneli lart
b Paneli i ndërfaqes së përdoruesit
c Kapaku i kutisë shpërndarëse
d Paneli ballor
e Kapaku i kutisë shpërndarëse të tensionit të lartë

Hapja

1 Hiqni panelin e sipërm.

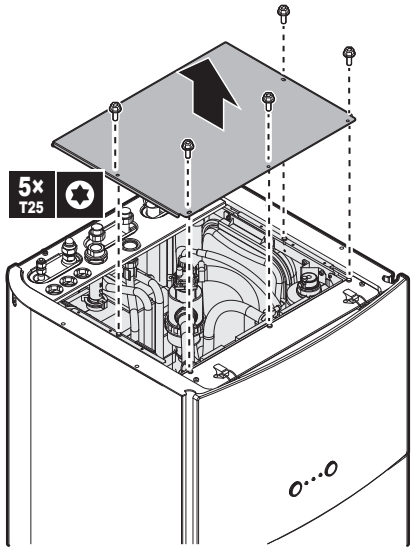

2 Hiqni panelin e ndërfaqes së përdoruesit. Hapni menteshat në krye dhe rrëshqitni panelin e sipërm për lart.

NJOFTIM

Nëse hiqni panelin e ndërfaqes së përdoruesit, shkëputni gjithashtu kabllot nga pjesa e pasme e panelit të ndërfaqes së përdoruesit për të parandaluar dëmtimin.

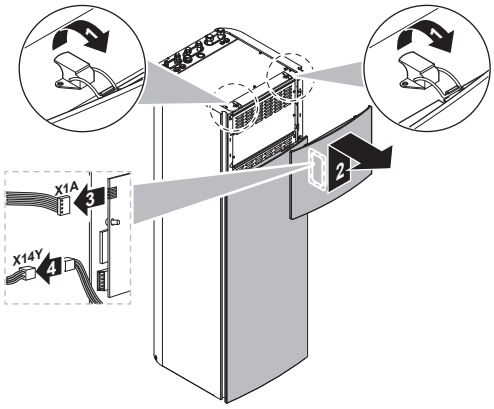

3 Hiqni kapakun e kutisë shpërndarëse.

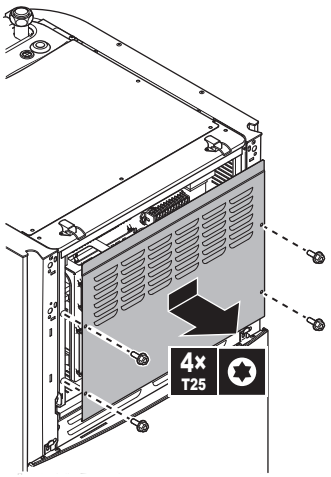

4 Nëse është e nevojshme, hiqni pllakën e përparme. Kjo është, për shembull, e nevojshme në rastet e mëposhtme:

- "7.2.3 Për të ulur kutinë shpërndarëse" [▸ 50]
- "7.3.3 Për të lidhur zorrën e kullimit me kanalin e kullimit" [▸ 52]
- Kur keni nevojë për qasje në kutinë shpërndarëse të tensionit të lartë

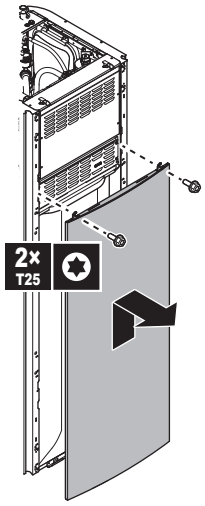

5 Nëse keni nevojë për qasje në komponentët e tensionit të lartë, hiqni kapakun e kutisë shpërndarëse të tensionit të lartë.

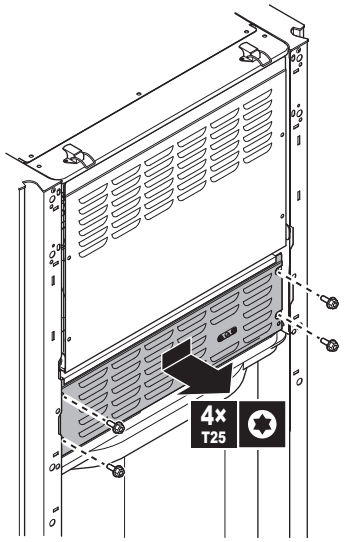

7.2.3 Për të ulur kutinë shpërndarëse

Gjatë instalimit, do t'ju duhet qasje në brendësi të njësisë së brendshme. Për të pasur qasje më të lehtë përpara, varni kutinë shpërndarëse jashtë njësisë, mbi kapakun e kutisë shpërndarëse të tensionit të lartë.

Kushti paraprak: Paneli i ndërfaqes së përdoruesit dhe paneli ballor janë hequr.

1 Hiqni pllakën e fiksimit në krye të njësisë.

2 Anoni kutinë shpërndarëse në pjesën e përparme dhe nxirreni atë lart nga menteshat e saj.

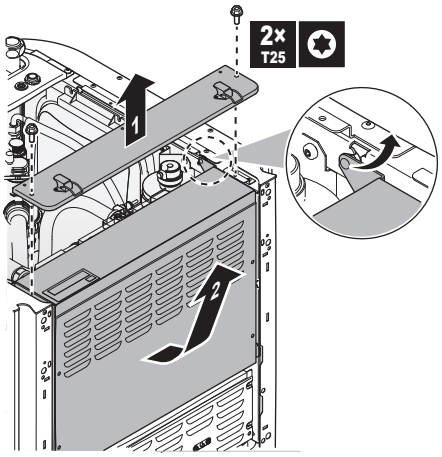

3 Varni kutinë shpërndarëse përpara kapakut të kutisë shpërndarëse të tensionit të lartë. Përdorni 2 menteshat e vendosura më poshtë në njësi.

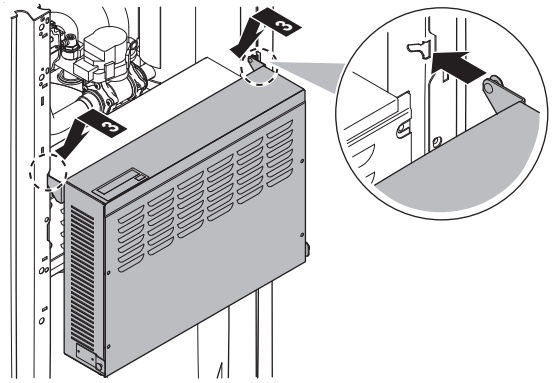

NJOFTIM

Kur të kaloni kabllon e furnizimit me energji elektrike, lini gjatësi shtesë të mjaftueshme për të mundësuar uljen e pllakës së qarkut të printuar. Fiksojeni kabllon në mënyrë që të mos prekë tubacionet kur kutia e çelësit të jetë në pozicionin normal të punës.

7.2.4 Mbyllja e njësisë së brendshme

1 Mbyllni kapakun e kutisë shpërndarëse.
2 Vendoseni kutinë shpërndarëse përsëri në vend.
3 Montoni përsëri panelin e sipërm.
4 Montoni përsëri panelet anësore.
5 Montoni përsëri panelin ballor.
6 Rilidhni kabllot në panelin e ndërfaqes së përdoruesit.
7 Montoni përsëri panelin e ndërfaqes së përdoruesit.

NJOFTIM

Kur të mbyllni njësinë e brendshme, sigurohuni që forca e shtrëngimit të MOS jetë mbi 4,1 N•m.

7.3 Montimi i njësisë së brendshme

7.3.1 Rreth montimit të njësisë së jashtme

Kur

Ju duhet të montoni njësinë e jashtme dhe njësinë e brendshme përpara se të lidhni tubacionet e gazit ftohës dhe të ujit.

Ngarkesa tipike e punës

Montimi i njësisë e brendshme zakonisht përfshin fazat e mëposhtme:

1 Lidhjen e zorrës së kullimit në tubin e kullimit.
2 Instalimin e njësisë e brendshme.

7.3.2 Masat paraprake kur montohet njësia e brendshme

7.3.3 Për të lidhur zorrën e kullimit me kanalin e kullimit

Uji që del nga valvula e çlirimit të presionit mblidhet në enën grumbulluese të kullimit. Ena grumbulluese e kullimit është e lidhur me një zorrë kullimi brenda njësisë. Lidhni zorrën e kullimit në një kullim të përshtatshëm sipas legjislacionit të zbatueshëm. Ju mund ta shtrini zorrën e kullimit përmes panelit të majtë ose të djathtë.

Kushti paraprak: Paneli i ndërfaqes së përdoruesit dhe paneli ballor janë hequr.

1. Hiqni një nga panelet anësore.
2. Pritni rondelën e gomës.
3. Kaloni zorrën e kullimit përmes vrimës.
4. Rivendosni panelin anësor. Sigurohuni që uji mund të rrjedhë përmes tubit të kullimit.

Rekomandohet të përdorni një hinkë për të mbledhur ujin.

Opsioni 1: Përmes panelit të majtë

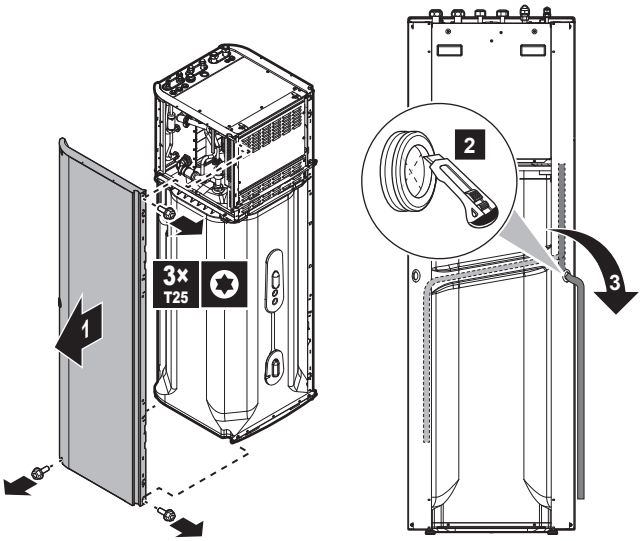

Opsioni 2: Përmes panelit të djathtë

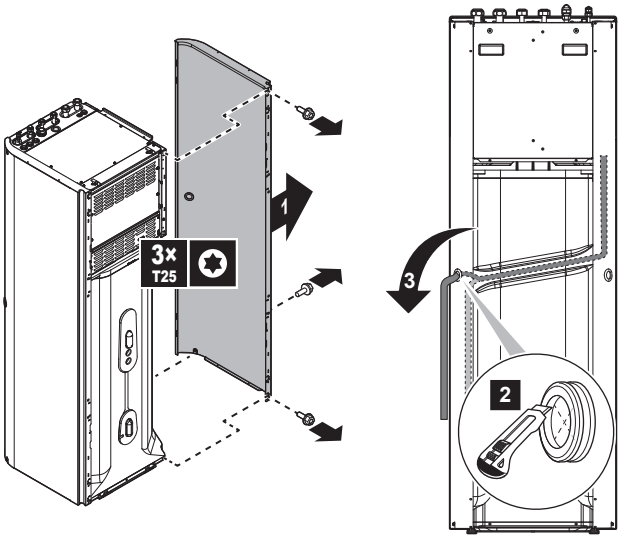

7.3.4 Instalimi i njësisë së brendshme

1. Ngrini njësinë e brendshme nga paleta dhe vendoseni atë në dysheme. Shihni edhe "4.1.3 Për të manovruar njësinë e brendshme" [▸ 21].
2. Lidhni zorrën e kullimit në tubin e kullimit. Shihni "7.3.3 Për të lidhur zorrën e kullimit me kanalin e kullimit" [▸ 52].
3. Rrëshqitni njësinë e brendshme në pozicion.
4. Rregulloni lartësinë e këmbëve të nivelimit për të kompensuar parregullsitë e dyshemesë. Devijimi maksimal i lejuar është 1°.

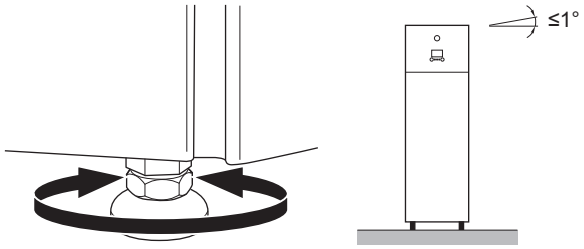

NJOFTIM

MOS e anoni njësinë përpara:

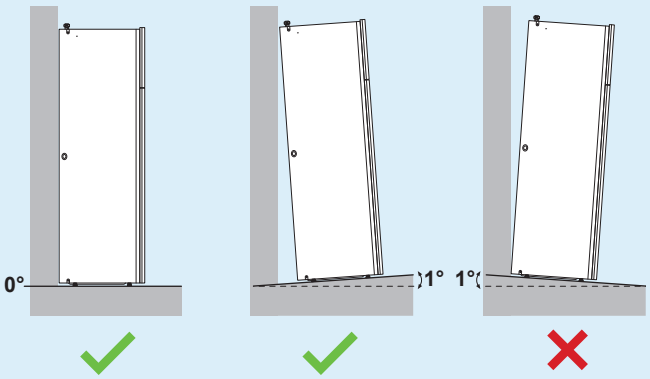

8 Instalimi i tubacionit

Në këtë kapitull

8.1 Përgatitja e tubacionit të ftohësit 54
8.1.1 Kërkesat e tubacionit të ftohësit 54
8.1.2 Izolimi i tubacionit të ftohësit 55
8.2 Lidhja e tubacionit të ftohësit 55
8.2.1 Lidhja e tubacionit të ftohësit me njësinë e brendshme 55
8.2.2 Masat paraprake kur bëhet lidhja e tubacionit të ftohësit 56
8.2.3 Lidhja e tubacionit të ftohësit me njësinë e brendshme 57
8.3 Kontrolli i tubacionit të ftohësit 57
8.4 Ngarkimi i ftohësit 57
8.5 Përgatitja e tubave të ujit 57
8.5.1 Kërkesat për qarkun e ujit 58
8.5.2 Formula për të llogaritur presionin paraprak të enës së zgjerimit 60
8.5.3 Për të kontrolluar vëllimin e ujit dhe shkallën e rrjedhës 60
8.5.4 Ndryshimi i presionit paraprak të enës së zgjerimit 62
8.5.5 Për të kontrolluar vëllimin e ujit: Shembuj 63
8.6 Lidhja e tubave të ujit 63
8.6.1 Rreth lidhjes së tubave të ujit 63
8.6.2 Masat e kujdesit gjatë lidhjes së tubave të ujit 64
8.6.3 Për të lidhur tubat e ujit 64
8.6.4 Për të lidhur tubacionin e riqarkullimit 66
8.6.5 Për të mbushur qarkun e ujit 67
8.6.6 Për të mbushur depozitën e ujit të ngrohtë sanitar 67
8.6.7 Për të izoluar tubat e ujit 67

8.1 Përgatitja e tubacionit të ftohësit

8.1.1 Kërkesat e tubacionit të ftohësit

INFORMACION

Lexoni gjithashtu masat paraprake dhe kërkesat në "2 Masat paraprake të sigurisë së përgjithshme" [▸ 9].

Shihni edhe "7.1.2 Kërkesat e veçanta për njësitë R32" [▸ 39] për kërkesat shtesë.

Gjatësia e tubacionit

Shihni "7.1.1 Kërkesat e vendit të instalimit për njësinë e brendshme" [▸ 37].

Materiali i tubacionit

Bakër i butë acido-fosforik i deoksiduar

Lidhjet e tubacioneve

Lejohen vetëm lidhjet me bordurë konike dhe lidhjet me saldim të fortë. Njësia e brendshme dhe njësia e jashtme kanë lidhje konike me gotë. Lidhni të dy skajet duke mos përdorur saldimin. Nëse nevojitet saldim, merrni parasysh udhëzimet në manualin referencë për instaluesin.

Lidhjet e telit të zgjeruar

Përdor vetëm material të kalitur.

Diametri i tubacionit

Tubacioni i lëngut	Tubacioni i gazit
Ø6,35 mm (1/4")	Ø15,9 mm (5/8")

Shkalla e kalitjes dhe trashësia e tubacioneve

Diametri i jashtëm (Ø)	Shkalla e temperaturës	Trashësia (t)[a]	
6,35 mm (1/4")	Temperuar (O)	≥0,8 mm	
15,9 mm (5/8")	Temperuar (O)	≥1,0 mm	

[a] Në varësi të legjislacionit në fuqi dhe presionit maksimal në gjendje të pune të njësisë (shihni "PS High" te pllaka e emrit të njësisë), mund të kërkohet një trashësi më e madhe e tubacionit.

8.1.2 Izolimi i tubacionit të ftohësit

- Përdor sfungjer polietileni si material izolimi:
  - me një shkallë transferimi të nxehtësisë mes 0,041 dhe 0,052 W/mK (0,035 dhe 0,045 kcal/mh°C)
  - me një rezistencë ndaj ngrohjes prej të paktën 120°C
- Trashësia e izolimit:

Diametri i jashtëm i tubit ($Ø_p$)	Diametri i brendshëm i izolimit ($Ø_i$)	Trashësia e izolimit (t)
6,35 mm (1/4")	7~10 mm	≥13 mm
15,9 mm (5/8")	17~20 mm	≥13 mm

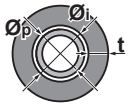

Nëse temperatura është më e lartë se 30°C dhe lagështia është më e madhe se RH 80% (lagështia relative), trashësia e materialeve të izolimit duhet të jetë të paktën 20 mm për të parandaluar kondensimin mbi sipërfaqen e izolimit.

INFORMACION

Shihni udhëzuesin e referencës së instaluesit të njësisë së jashtme për më shumë informacion.

8.2 Lidhja e tubacionit të ftohësit

8.2.1 Lidhja e tubacionit të ftohësit me njësinë e brendshme

Para lidhjes së tubacionit të ftohësit

Sigurohu që njësia e jashtme dhe e brendshme janë montuar.

Ngarkesa tipike e punës

Lidhja e tubacionit të ftohësit përfshin:

- Lidhja e tubacionit të ftohësit me njësinë e jashtme
- Lidhja e tubacionit të ftohësit me njësinë e brendshme
- Izolimi i tubacionit të ftohësit

- Mbajtja parasysh e udhëzimeve për:
  - Lakimi i tubit
  - Fundet e tubit ngjeshës
  - Ngjitja
  - Përdorimi i valvuleve të ndalimit

8.2.2 Masat paraprake kur bëhet lidhja e tubacionit të ftohësit

INFORMACION

Lexo gjithashtu masat paraprake dhe kërkesat në kapitujt vijues:

- "2 Masat paraprake të sigurisë së përgjithshme" [▶ 9]
- "8.1 Përgatitja e tubacionit të ftohësit" [▶ 54]

RREZIK: RREZIK DJEGIEJE//PËRVËLIMI

NJOFTIM

- MOS përdorni vaj mineral në pjesën e zgjeruar.
- MOS ripërdorni tubacion nga instalime të mëparshme.
- KURRË mos instaloni tharëse me këtë R32 për të garantuar jetëgjatësinë e saj. Materiali i tharjes mund të shpërbëhet dhe dëmtojë sistemin.

NJOFTIM

Merrni parasysh këto masa paraprake te tubacioni i ftohësit:

- Shmangni çdo gjë përveç përzierjes së ftohësit të caktuar në ciklin e tij (p.sh. ajri).
- Përdor vetëm R32 kur shton ftohës.
- Përdor vetëm veglat e instalimit (p.sh. kompleti i matësit të kolektorit), që përdoren ekskluzivisht për instalimet R32 për t'i rezistuar presionit dhe për të penguar materialet e huaja (p.sh. vajërat mineralë dhe lagështinë) nga përzierja në sistem.
- Instaloni tubacionin që zgjerimi MOS të bëhet subjekt i presionit mekanik.
- MOS i lini tubat pa mbikëqyrje në vendin e punës. Nëse instalimi NUK kryhet në 1 ditë, mbroni tubacionin siç përshkruhet në tabelën vijuese për të penguar hyrjen e pisllëkut, lëngjeve ose pluhurit në tubacion.
- Bëni kujdes kur kaloni tuba bakri nga muret (shikoni figurën e mëposhtme).

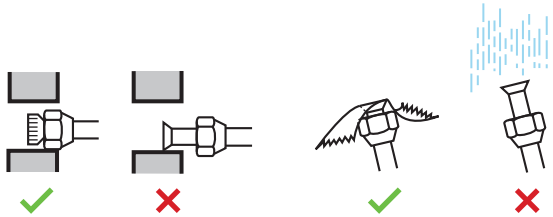

Njësia	Periudha e instalimit	Metoda e mbrojtjes
Njësia e jashtme	>1 muaj	Shtrëngo tubin
	<1 muaj	Shtrëngo tubin ose lidhe me ngjitëse
Njësia e brendshme	Pavarësisht periudhës	

INFORMACION

Shihni udhëzuesin e referencës së instaluesit të njësisë së jashtme për më shumë informacion.

8.2.3 Lidhja e tubacionit të ftohësit me njësinë e brendshme

1 Lidhni valvulën e ndërprerjes së lëngut nga njësia e jashtme në lidhjen e lëngut të gazit ftohës të njësisë së brendshme.

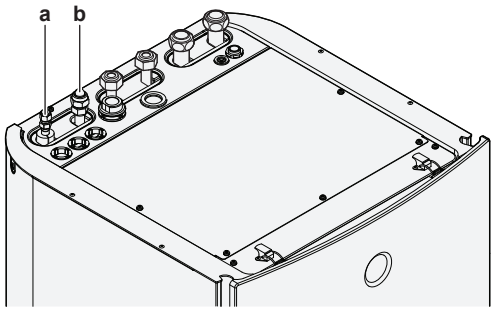

a Lidhja e lëngut për gazin ftohës
b Lidhja e gazit për gazin ftohës

2 Lidhni valvulën e ndërprerjes së gazit nga njësia e jashtme në lidhjen e gazit të gazit ftohës të njësisë së brendshme.

NJOFTIM

Rekomandohet që tubacioni i ftohësit mes njësisë së brendshme dhe të jashtme është i instaluar në një sistem tubash ose tubacioni i ftohësit është i veshur me ngjitëse.

8.3 Kontrolli i tubacionit të ftohësit

INFORMACION

Shihni udhëzuesin e referencës së instaluesit të njësisë së jashtme për më shumë informacion.

8.4 Ngarkimi i ftohësit

INFORMACION

Shihni udhëzuesin e referencës së instaluesit të njësisë së jashtme për më shumë informacion.

8.5 Përgatitja e tubave të ujit

NJOFTIM

Sigurohuni që cilësia e ujit të përshtatet me direktivën e BE-së 2020/2184.

8.5.1 Kërkesat për qarkun e ujit

INFORMACION

Lexoni gjithashtu masat paraprake dhe kërkesat në "2 Masat paraprake të sigurisë së përgjithshme" [▸ 9].

NJOFTIM

Në rastin e tubave plastikë, sigurohuni që ato janë plotësisht hermetikë ndaj difuzionit të oksigjenit, sipas standardit DIN 4726. Difuzioni i oksigjenit në tuba mund të çojë në shtim të korrozionit.

- **Lidhja e tubave – Legjislacioni.** Realizoni të gjitha lidhjet e tubave në përputhje me legjislacionin e zbatueshëm dhe me udhëzimet në kapitullin "Montimi", duke respektuar hyrjen dhe daljen e ujit.
- **Lidhja e tubave – Forca.** MOS ushtroni forcë të tepruar kur lidhni tubat. Deformimi i tubave mund të shkaktojë probleme funksionimi të njësisë.
- **Lidhja e tubave – Veglat.** Përdorni vetëm vegla të përshtatshme për të manovruar tunxhin, që është një material i butë. PËRNDRYSHE, tubat do të dëmtohen.
- **Lidhja e tubave – Ajri, lagështia, pluhuri.** Nëse brenda qarkut futet ajër, lagështi ose pluhur, mund të ndodhin probleme. Për ta parandaluar këtë:
  - Përdorni VETËM tuba të pastër.
  - Mbajini fundet e tubave të kthyer poshtë kur hiqni papastërtitë.
  - Mbuloni fundin e tubit kur e futni përmes një muri, për të parandaluar futjen brenda në tub të pluhurit dhe/ose të grimcave të tij.
  - Përdorni një izolues të përshtatshëm për filetat, për të izoluar lidhjet.
  - Kur përdorni tubacione metalike jo prej tunxhi, sigurohuni të izoloni të dyja materialet nga njëri-tjetri për të parandaluar korrozionin galvanik.
  - Meqenëse tunxhi është material i butë, përdorni veglat e duhura për të lidhur qarkun e ujit. Veglat e papërshtatshme do të shkaktojnë dëmtim të tubave.
- **Qark i mbyllur.** Përdoreni njësinë e brendshme VETËM në një sistem uji me qark të mbyllur. Përdorimi i sistemit në një sistem uji me qark të hapur do të shkaktojë korrozion të tepërt.
- **Glikoli.** Për arsye sigurie, NUK lejohet të shtoni asnjë lloj glikoli në qarkun e ujit.
- **Gjatësia e tubave.** Rekomandohet që të shmanget shtrirja e gjatë e tubave midis depozitës së ujit të ngrohtë sanitar dhe pikës fundore të ujit të ngrohtë (dush, vaskë,...), si dhe rekomandohet shmangia e fundeve të mbyllura.
- **Diametri i tubacionit.** Zgjidhni diametrin e tubacionit të ujit në lidhje me rrjedhën e kërkuar të ujit dhe presionin e jashtëm presion i jashtëm statik disponueshëm të pompës. Shihni "16 Të dhënat teknike" [▸ 199] për kurbat e presionit të jashtëm statik të njësisë e brendshme.
- **Rrjedha e ujit.** Mund ta gjeni rrjedhën minimale të kërkuar të ujit për funksionimin e njësisë së brendshme në tabelën e mëposhtme. Në të gjitha rastet, kjo rrjedhë duhet të garantohet. Kur rrjedha është më e ulët, njësia e brendshme ndalojë funksionimin dhe do të shfaqë gabimin 7H.

Shkalla minimale e kërkuar e rrjedhës
12 l/min

- **Komponentët që sigurohen në terren – Uji.** Përdorni vetëm materiale që janë të përputhshme me ujin e përdorur në sistem dhe me materialet e përdorura në njësinë e brendshme.

- **Komponentët që sigurohen në terren – Presioni i ujit dhe temperatura.** Verifikoni nëse të gjithë komponentët në tubacionin në terren mund të përballojnë presionin e ujit dhe temperaturën e ujit.
- **Presioni i ujit – Uji i ngrohtë sanitar.** Presioni maksimal i ujit është 10 bar (=1,0 MPa) dhe duhet të jetë në përputhje me legjislacionin e zbatueshëm. Siguroni masa mbrojtëse të përshtatshme në qarkun e ujit për të garantuar që presioni i ujit të MOS tejkalohet (shihni "8.6.3 Për të lidhur tubat e ujit" [▸ 64]). Presioni minimal i ujit për funksionimin është 1 bar (=0,1 MPa).
- **Presioni i ujit – Qarku i ngrohjes/ftohjes së ambienteve.** Presioni maksimal i ujit është 3 bar (=0,3 MPa). Merrni masa të përshtatshme mbrojtëse në qarkun e ujit për të siguruar që presioni maksimal të mos tejkalohet. Presioni minimal i ujit për funksionimin është 1 bar (=0,1 MPa).
- **Temperatura e ujit.** Të gjithë tubat dhe aksesorët e tubave të instaluar (valvula, lidhjet,...) DUHET t'u rezistojnë temperaturave të mëposhtme:

INFORMACION

Figura e mëposhtme është një shembull dhe NUK mund të përputhet plotësisht me planin e sistemit tuaj.

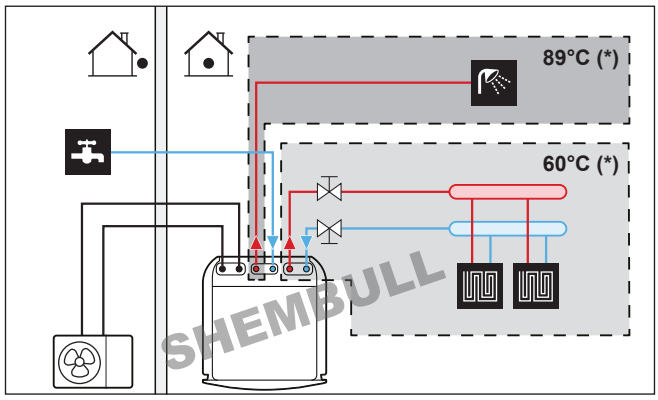

(*) Temperatura maksimale për tubacionin dhe aksesorët

- **Kullimi - Pikat e ulëta.** Siguroni çezmat e kullimit në të gjitha pikat e ulëta të sistemit në mënyrë që të lejoni kullimin e plotë të qarkut të ujit.
- **Kullimi - Valvula e çlirimit të presionit.** Lidhni zorrën e kullimit siç duhet me kullimin për të shmangur pikimin e ujit nga njësia. Shihni "7.3.3 Për të lidhur zorrën e kullimit me kanalin e kullimit" [▸ 52].
- **Vrimat e ajrit.** Siguroni vrima për nxjerrjen e ajrit në të gjitha pikat e larta të sistemit, të cilat duhet të jenë gjithashtu lehtësisht të arritshme për shërbim. Dy pastrime automatike të ajrit ofrohen në njësinë e brendshme. Kontrolloni që pastrimet e ajrit NUK janë shtrënguar shumë, në mënyrë që çlirimi automatik i ajrit në qarkun e ujit jetë i mundur.
- **Pjesë të veshura me Zn.** Mos përdorni KURRË pjesë të veshura me zink në qarkun qark i ujit. Për shkak se qarku i brendshëm i ujit të njësisë përdor tubacione bakri, mund të ndodhë korrozioni i tepërt.
- **Tubacionet metalike jo prej tunxhi.** Nëse përdorni tubacione metalike jo prej tunxhi, izoloni si duhet pjesët prej tunxhi dhe jo prej tunxhi, që të MOS kenë kontakt me njëra-tjetrën. Kjo është për të parandaluar korrozionin galvanik.
- **Valvula – Koha e kalimit.** Kur përdorni një valvul me 2 drejtime ose një valvul me 3 drejtime në qarkun e ujit, koha maksimale e kalimit të valvulës duhet të jetë 60 sekonda.

- **Depozita e ujit të ngrohtë sanitar – Kapaciteti.** Për të shmangur ndenjen e ujit, është e rëndësishme që kapaciteti mbajtës i depozitës së ujit të ngrohtë sanitar të plotësojë konsumin ditor të ujit të ngrohtë sanitar.
- **Depozita e ujit të ngrohtë sanitar – Pas instalimit.** Menjëherë pas instalimit, depozita e ujit të ngrohtë sanitar duhet shpëlarë me ujë të freskët. Kjo procedurë duhet përsëritur të paktën një herë në ditë, në 5 ditët e para rresht pas instalimit.
- **Depozita e ujit të ngrohtë sanitar – Qëndrimet.** Në rastet kur për periudha të gjata kohe nuk ka fare konsum të ujit të ngrohtë, pajisjet DUHEN shpëlarë me ujë të freskët përpara përdorimit.
- **Depozita e ujit të ngrohtë sanitar – Dezinfektimi.** Për funksionin e dezinfektimit të depozitës së ujit të ngrohtë sanitar, shihni "10.6.5 Depozita" [▸ 131] dhe "6.3.5 Pompë e ujit të ngrohtë për dezinfektim" [▸ 34].
- **Valvulat termostatike të përzierjes.** Sipas legjislacionit të zbatueshëm, mund të jetë e nevojshme të instalohen valvula termostatike të përzierjes.
- **Masat higjienike.** Montimi duhet bërë në përputhje me legjislacionin e zbatueshëm dhe mund të kërkojë masa shtesë higjienike për instalimin.
- **Pompa e riqarkullimit.** Sipas legjislacionit të zbatueshëm, mund të kërkohet lidhja e një pompe riqarkullimi midis pikës fundore të ujit të ngrohtë dhe lidhjes së riqarkullimit të depozitës së ujit të ngrohtë sanitar (d.m.th. midis **c** dhe **a**).

  Kërkesa për Francën (Arrêté du 30/11/05): Nëse vëllimi i ujit midis daljes së ujit të nxehtë të depozitës dhe pikës së rubinetit (d.m.th. midis **b** dhe **c**) tejkalon 3 litra, temperatura e ujit duhet të mbahet në ose mbi 50°C në të gjithë sistemin e shpërndarjes.

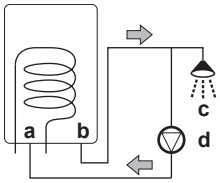

a Lidhja e riqarkullimit
b Lidhja e ujit të ngrohtë
c Dushi
d Pompa e riqarkullimit

8.5.2 Formula për të llogaritur presionin paraprak të enës së zgjerimit

Presioni paraprak (Pg) i enës varet nga ndryshimi i lartësisë së instalimit (H):

Pg=0,3+(H/10) (bar)

8.5.3 Për të kontrolluar vëllimin e ujit dhe shkallën e rrjedhës

Njësia e brendshme ka një enë zgjerimi me vëllim 10 litra dhe presion paraprak të caktuar në fabrikë prej 1 bar.

Për të siguruar funksionimin e duhur të njësisë:

- DUHET të kontrolloni vëllimin minimal dhe maksimal të ujit.
- Mund të jetë e nevojshme të rregulloni presionin paraprak të enës së zgjerimit.

Vëllimi minimal i ujit

Instalimi duhet të realizohet në mënyrë që në qarkun e ngrohjes/ftohjes së ambientit të jetë gjithmonë i disponueshëm vëllimi minimal i ujit (shih tabelën më poshtë), edhe nëse vëllimi i ujit që qarkullon drejt njësisë zvogëlohet për shkak të mbylljes së valvulave (emetuesit e nxehtësisë, valvulat termostatike etj.) në qarkun

e ngrohjes/ftohjes. Vëllimi i ujit që ndodhet brenda njësisë së brendshme NUK llogaritet si pjesë e këtij vëllimi minimal.

Nëse…	Atëherë volumi minimal i ujit është…
Funksionimi i ftohjes	10 l
Funksionimi i ngrohjes	10 l

INFORMACION

Në proceset kritike ose në dhomat me ngarkesë të lartë termike, mund të nevojitet ujë shtesë.

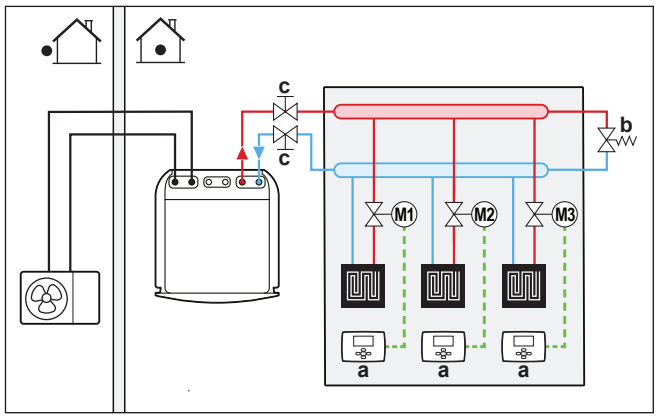

a Termostati individual i dhomës (opsional)
b Valvula e anashkalimit me presion diferencial (e përfshirë si aksesor)
c Valvula e mbylljes (e përfshirë si aksesor)
M1...3 Valvul individuale me motor për kontrollin e çdo qarku (sigurohet në vend)

Vëllimi maksimal i ujit

Përdorni grafikun e mëposhtëm për të përcaktuar vëllimin maksimal të ujit për presionin paraprak të llogaritur.

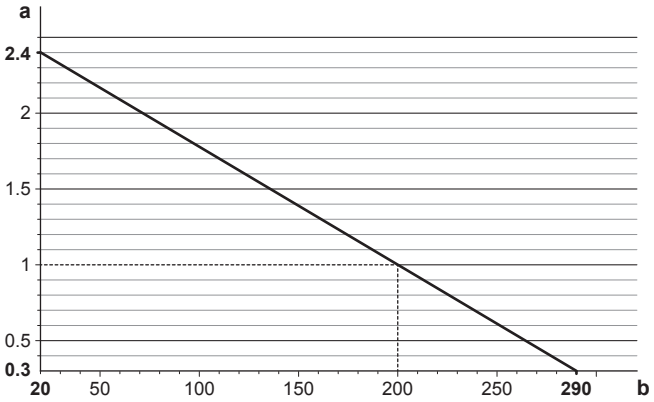

a Presioni paraprak (bar)
b Vëllimi maksimal i ujit (l)

Example: Vëllimi maksimal i ujit dhe presioni paraprak i enës së zgjerimit

Diferenca e lartësisë së instalimit[a]	Vëllimi i ujit	
	≤200 l	>200 l
≤7 m	Nuk kërkohet rregullim i presionit paraprak.	Veproni si më poshtë: ▪ Ulni presionin paraprak sipas diferencës së kërkuar të lartësisë së instalimit. Presioni paraprak duhet të ulet me 0,1 bar për çdo metër nën 7 m. ▪ Kontrolloni që vëllimi i ujit të MOS e tejkalojë vëllimin maksimal të lejuar të ujit.
>7 m	Veproni si më poshtë: ▪ Rritni presionin paraprak sipas diferencës së kërkuar të lartësisë së instalimit. Presioni paraprak duhet të rritet me 0,1 bar për çdo metër mbi 7 m. ▪ Kontrolloni që vëllimi i ujit të MOS e tejkalojë vëllimin maksimal të lejuar të ujit.	Ena e zgjerimit e njësisë së brendshme është shumë e vogël për instalimin. Në këtë rast, rekomandohet të instaloni një enë shtesë jashtë njësisë.

[a] Kjo është diferenca e lartësisë (m) ndërmjet pikës më të lartë të qarkut të ujit dhe njësisë së brendshme. Nëse njësia e brendshme ndodhet në pikën më të lartë të instalimit, lartësia e instalimit është 0 m.

Shpejtësia minimale e qarkullimit

Verifikoni që shkalla minimale e rrjedhës në instalim të garantohet në çdo kusht pune. Kjo shkallë minimale e rrjedhës kërkohet gjatë funksionimit në ngrohje për ciklin e shkrirjes ose gjatë funksionimit të rezistencës mbështetëse. Për këtë qëllim përdorni valvulën bypass të presionit diferencial, e cila furnizohet së bashku me njësinë.

Shkalla minimale e kërkuar e rrjedhës
12 l/min

NJOFTIM

Kur qarkullimi në një ose disa qarqe të ngrohjes së ambientit kontrollohet nga valvula të komandueshme në distancë, është e rëndësishme të garantohet shkalla minimale e rrjedhës edhe nëse të gjitha valvulat janë të mbyllura. Nëse nuk arrihet shkalla minimale e rrjedhës, do të gjenerohet gabimi 7H i rrjedhës (pa ngrohje ose pa funksionim).

Shihni procedurën e rekomanduar që përshkruhet te "11.4 Lista e plotë gjatë komisionimit" [▸ 168].

8.5.4 Ndryshimi i presionit paraprak të enës së zgjerimit

NJOFTIM

VETËM një instalues i licencuar mund të rregullojë presionin paraprak të enës së zgjerimit.

Presioni i paracaktuar paraprak i enës së zgjerimit është 1 bar. Kur kërkohet ndryshimi i presionit paraprak, merrni parasysh udhëzimet e mëposhtme:

- Përdorni vetëm azot të thatë për të vendosur presionin e enës së zgjerimit.
- Vendosja e papërshtatshme e presionit paraprak të enës së zgjerimit do të çojë në mosfunksionimin e sistemit.

Ndryshimi i presionit paraprak të enës së zgjerimit duhet të bëhet duke lëshuar ose rritur presionin e azotit përmes valvulës Schrader të enës së zgjerimit.

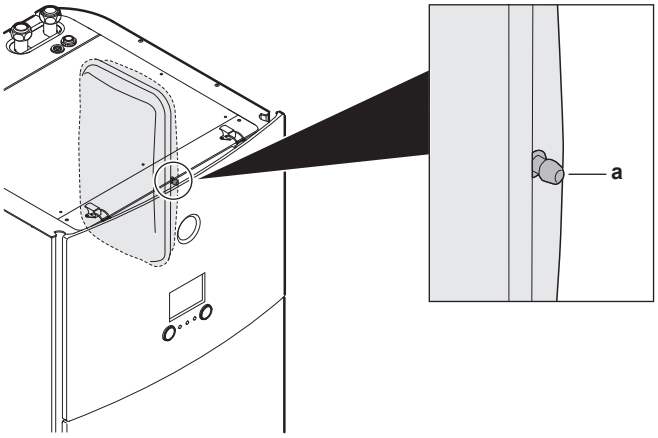

a Valvula Schrader

8.5.5 Për të kontrolluar vëllimin e ujit: Shembuj

Shembulli 1

Njësia e brendshme është instaluar 5 m poshtë pikës më të lartë të qarkut të ujit. Vëllimi total i ujit në qarkun e ujit është 100 l.

Nuk kërkohet asnjë veprim ose rregullim.

Shembulli 2

Njësia e brendshme është instaluar në pikën më të lartë të qarkut të ujit. Vëllimi total i ujit në qarkun e ujit është 250 l.

Veprimet:

- Meqenëse vëllimi total i ujit (250 l) është më i madh se vëllimi i paracaktuar i ujit (200 l), presioni paraprak duhet të ulet.
- Presioni paraprak i nevojshëm është:

  Pg = (0,3+(H/10)) bar = (0,3+(0/10)) bar = 0,3 bar
- Vëllimi maksimal përkatës i ujit në 0,3 bar është 290 l. (Shihni grafikun te "Vëllimi maksimal i ujit" [▸ 61]).
- Meqenëse 250 l është më pak se 290 l, ena e zgjerimit është e përshtatshme për instalimin.

8.6 Lidhja e tubave të ujit

8.6.1 Rreth lidhjes së tubave të ujit

Përpara lidhjes së tubave të ujit

Sigurohuni që njësia e brendshme dhe njësia e jashtme janë montuar.

Ngarkesa tipike e punës

Në mënyrë tipike lidhja e tubave të ujit përbëhet nga fazat e mëposhtme:

1 Lidhja e tubave të ujit në njësinë e brendshme.

2 Lidhja e tubacionit të riqarkullimit.
3 Lidhjen e zorrës së kullimit në tubin e kullimit.
4 Mbushja e qarkut të ujit.
5 Mbushja e depozitës së ujit të ngrohtë sanitar.
6 Izolimi i tubave të ujit.

8.6.2 Masat e kujdesit gjatë lidhjes së tubave të ujit

INFORMACION

Lexoni gjithashtu masat e kujdesit dhe kërkesat në kapitujt e mëposhtëm:

- "2 Masat paraprake të sigurisë së përgjithshme" [▸ 9]
- "8.5 Përgatitja e tubave të ujit" [▸ 57]

8.6.3 Për të lidhur tubat e ujit

NJOFTIM

MOS ushtroni forcë të tepruar kur lidhni tubat. Deformimi i tubave mund të shkaktojë probleme funksionimi të njësisë.

Për të lehtësuar servisimin dhe mirëmbajtjen, janë parashikuar 2 valvula ndërprerjeje dhe 1 valvulë bypass e presionit diferencial. Montoni valvulat e ndërprerjes në hyrjen dhe daljen e ujit të qarkut të ngrohjes së ambienteve. Për të garantuar shkallën minimale të rrjedhës dhe për të parandaluar mbinxehjen, instaloni valvulën bypass të presionit diferencial në daljen e ujit të qarkut të ngrohjes së ambienteve.

1 Instaloni valvulat e ndërprerjes në tubacionet e ujit të qarkut të ngrohjes së ambienteve.

2 Vidhosni dadot e njësisë së brendshme në valvulën e bllokimit.

3 Lidhni ujin e ngrohtë sanitar në tubat e hyrjes dhe të daljes në njësinë e brendshme.

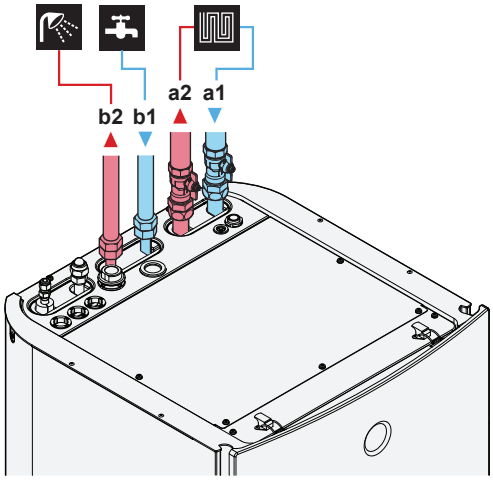

a1 Ngrohja/ftohja e hapësirës – HYRJA e ujit (lidhje me filetë, 1")
a2 Ngrohja/ftohja e hapësirës – DALJA e ujit (lidhje me filetë, 1")
b1 DHW – HYRJA e ujit të ftohtë (lidhje me filetë, 3/4")
b2 DHW – DALJA e ujit të ngrohtë (lidhje me filetë, 3/4")

4 Lidhni komponentët e mëposhtëm (sigurohen në terren) në hyrjen e ujit të ftohtë të depozitës DHW:

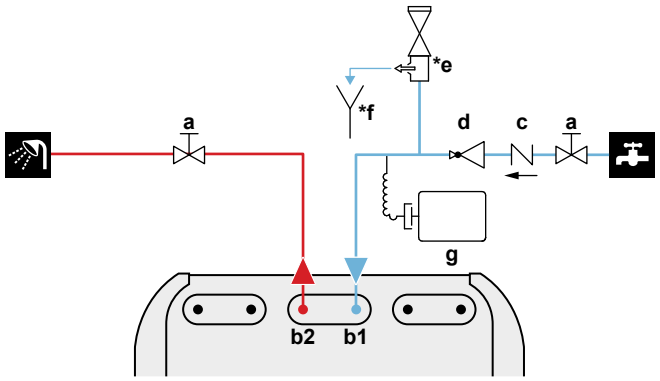

a Valvul bllokimi (e rekomanduar)
b1 DHW – HYRJA e ujit të ftohtë (lidhje me filetë, 3/4")
b2 DHW – DALJA e ujit të ngrohtë (lidhje me filetë, 3/4")
c Valvul moskthimi (e rekomanduar)
d Valvul reduktuese presioni (e rekomanduar)
***e** Valvula e çlirimit të presionit (maks. 10 bar (=1,0 MPa))(e detyrueshme)
***f** Dalje shkarkimi (e detyrueshme)
g Enë zgjerimi (e rekomanduar)

NJOFTIM

- Rekomandohet instalimi i valvulave bllokuese/mbyllëse në lidhjet e hyrjes së ujit të ftohtë sanitar dhe lidhjet e daljes së ujit të ngrohtë sanitar. Këto valvula bllokuese sigurohen në terren.
- **Sidoqoftë, sigurohuni që nuk ka asnjë valvul midis valvulës së çlirimit të presionit (sigurohet në terren) dhe depozitës DHW.**
- Zgjidhni valvulat që përputhen me EN 1487, EN 1488, EN 1489, EN 1490 dhe EN 1491.

NJOFTIM

Për të shmangur dëmtimin e ambientit përreth nëse rrjedh ujë, rekomandohet që t'i mbyllni valvulat bllokuese të hyrjes së ujit të ftohtë sanitar gjatë periudhave të mungesës.

NJOFTIM

Një valvul e çlirimit të presionit (sigurohet në terren) me presion hapjeje maksimumi 10 bar (=1 MPa) duhet instaluar në lidhjen e hyrjes së ujit të ftohtë sanitar, në përputhje me legjislacionin e zbatueshëm.

NJOFTIM

- Një pajisje kullimi dhe një pajisje e çlirimit të presionit duhet të instalohen në lidhjen e hyrjes së ujit të ftohtë të cilindrit të ujit të ngrohtë sanitar.
- Për të shmangur kthimin pas për shkak të sifonimit, rekomandohet instalimi i një valvule moskthimi në hyrjen e ujit të depozitës së ujit të ngrohtë sanitar në përputhje me legjislacionin e zbatueshëm. Sigurohuni që ajo të MOS jetë midis valvulës së çlirimit të presionit dhe depozitës së DHW.
- Rekomandohet të instaloni një valvul reduktuese të presionit në hyrjen e ujit të ftohtë në përputhje me legjislacionin e zbatueshëm.
- Rekomandohet të instaloni një enë zgjerimi në hyrjen e ujit të ftohtë në përputhje me legjislacionin e zbatueshëm.
- Rekomandohet të instaloni valvulën e çlirimit të presionit në një pozicion më të lartë se pjesa e sipërme e depozitës së ujit të ngrohtë sanitar. Ngrohja e depozitës së ujit të ngrohtë sanitar bën që uji të bymehet dhe, pa valvulën e çlirimit të presionit, presioni i ujit brenda depozitës mund të rritet mbi presionin e dizajnit të depozitës. Gjithashtu, instalimi në terren (tubacionet, pikat e rubinetave etj.) i lidhur me depozitën i nënshtrohet këtij presioni të lartë. Për ta parandaluar këtë, duhet të instalohet një valvul e çlirimit të presionit. Parandalimi i mbipresionit varet nga funksionimi i saktë i valvulës së çlirimit të presionit, që instalohet në terren. Nëse kjo NUK funksionon si duhet, mbipresioni do të deformojë depozitën dhe mund të ndodhë rrjedhje uji. Për të konfirmuar funksionimin e mirë, kërkohet mirëmbajtje e rregullt.

NJOFTIM

Valvula e anashkalimit me presion diferencial (e përfshirë si aksesor). Rekomandohet instalimi i valvulës bypass të presionit diferencial në qarkun e ujit të ngrohjes së ambienteve.

- Kur të zgjidhni vendin e instalimit të valvulës bypass të presionit diferencial, merrni parasysh vëllimin minimal të ujit, pavarësisht nëse valvula instalohet në njësinë e brendshme apo në kolektor. Shihni "8.5.3 Për të kontrolluar vëllimin e ujit dhe shkallën e rrjedhës" [▸ 60].
- Kur të rregulloni valvulën bypass të presionit diferencial, merrni parasysh shkallën minimale të kërkuar të rrjedhës. Shihni "8.5.3 Për të kontrolluar vëllimin e ujit dhe shkallën e rrjedhës" [▸ 60] dhe "11.4.1 Shpejtësia minimale e qarkullimit" [▸ 169].

NJOFTIM

Instaloni valvulat e pastrimit të ajrit në të gjitha pikat e larta lokale.

8.6.4 Për të lidhur tubacionin e riqarkullimit

Kushti paraprak: Kërkohet vetëm nëse ju nevojitet riqarkullim në sistemin tuaj.

1. Hiqni panelin e sipërm nga njësia, shihni "7.2.2 Për të hapur njësinë e brendshme" [▸ 48].
2. Pritni rondelën e gomës në krye të njësisë dhe hiqni ndaluesin. Bashkuesi i riqarkullimit vendoset poshtë vrimës.

3 Drejtoni tubacionin e riqarkullimit përmes rondelës dhe lidheni atë në bashkuesin e riqarkullimit.

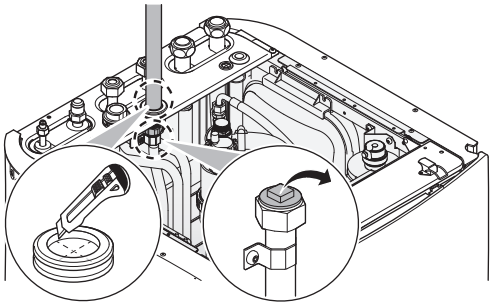

4 Rivendosni panelin e sipërm.

8.6.5 Për të mbushur qarkun e ujit

Për të mbushur qarkun e ujit përdorni një komplet mbushës që sigurohet në terren. Sigurohuni të veproni në përputhje me legjislacionin e zbatueshëm.

NJOFTIM

Pompa. Për të parandaluar bllokimin e rotorit të pompës, vini në përdorim njësinë sa më shpejt të jetë e mundur pas mbushjes së qarkut të ujit.

INFORMACION

Sigurohuni që të dy valvulat e ajrimit (njëra në filtrin magnetik dhe tjetra në rezistencën mbështetëse) të jenë të hapura.

NJOFTIM

Sigurohuni që cilësia e ujit të përshtatet me direktivën e BE-së 2020/2184.

8.6.6 Për të mbushur depozitën e ujit të ngrohtë sanitar

1 Hapni çdo rubinet të ujit të nxehtë për të nxjerrë ajrin nga rrjeti i tubave të sistemit.
2 Hapni valvulën e furnizimit me ujë të ftohtë.
3 Mbyllni të gjithë rubinetat e ujit pasi të ketë dalë i gjithë ajri.
4 Kontrolloni për rrjedhje uji.
5 Vini në punë manualisht valvulën e çlirimit të presionit të instaluar në vend, për të garantuar një rrjedhje të lirë të ujit nëpër tubin e shkarkimit.

8.6.7 Për të izoluar tubat e ujit

Tubacioni në qarkun e plotë të ujit DUHET të jetë i izoluar për të parandaluar kondensimin gjatë funksionimit në ftohje dhe zvogëlimin e kapacitetit të ngrohjes dhe ftohjes.

Nëse temperatura është më e lartë se 30°C dhe lagështia është më e madhe se RH 80% (lagështia relative), trashësia e materialeve të izolimit duhet të jetë të paktën 20 mm për të parandaluar kondensimin mbi sipërfaqen e izolimit.

9 Instalimi elektrik

PARALAJMËRIM

Sigurohuni që instalimet elektrike NUK prekin tubin e gazit ftohës, i cili mund të jetë shumë i nxehtë.

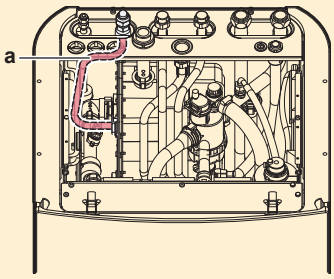

a Tubi i gazit ftohës

PARALAJMËRIM

Sigurohuni që kabllot elektrike të kenë hapësirë të mjaftueshme për të mundësuar uljen e kutisë së çelësit gjatë instalimit.

Sigurohuni që gjatë uljes së kutisë së çelësit kabllot elektrike të mos prekin skaje të mprehta, sipërfaqe të nxehta ose tubacione.

Në këtë kapitull

9.1 Rreth lidhjes së instalimeve elektrike 68
9.1.1 Masat paraprake kur kryen lidhjet e instalimeve elektrike 68
9.1.2 Udhëzimet kur kryen lidhjet e instalimeve elektrike 69
9.1.3 Rreth pajisjes elektrike 71
9.1.4 Përmbledhje e lidhjeve elektrike, përveç aktuatorëve të jashtëm 71
9.2 Lidhjet në njësinë e brendshme 71
9.2.1 Për të lidhur ushqimin elektrik nga rrjeti 74
9.2.2 Për të lidhur ushqimin elektrik të rezistencës mbështetëse 75
9.2.3 Për të lidhur pompën e ujit të ngrohtë sanitar 78
9.2.4 Për të lidhur daljen e alarmit 79
9.2.5 Për të lidhur daljen ON/OFF të ngrohjes/ftohjes së ambientit 80
9.2.6 Për të lidhur termostatin e sigurisë 82
9.2.7 Për të lidhur pompën dytësore 83
9.3 Pas lidhjes së instalimeve elektrike në njësinë e brendshme 84

9.1 Rreth lidhjes së instalimeve elektrike

Para se të bëni lidhjen e instalimeve elektrike

Kontrolloni që:

- Tubacioni i ftohësit është i lidhur dhe kontrolluar
- Tubacioni i ujit është i lidhur

Ngarkesa tipike e punës

Lidhja e instalimeve elektrike zakonisht përbëhet nga këto faza:

- "9.2 Lidhjet në njësinë e brendshme" [▸ 71]

9.1.1 Masat paraprake kur kryen lidhjet e instalimeve elektrike

RREZIK: RREZIK VRASJEJE NGA GODITJA ELEKTRIKE

PARALAJMËRIM

- Të gjitha instalimet elektrike DUHEN kryer nga një elektricist i autorizuar dhe DUHET të pajtohen me rregulloren kombëtare të instalimeve elektrike.
- Kryeni lidhjet elektrike tek instalimet e montuara.
- Të gjithë komponentët e prokuruar në vend dhe të gjitha punimet elektrike DUHET të përputhen me legjislacionin në fuqi.

PARALAJMËRIM

GJITHMONË përdor kabllo me shumë bërthama për kabllot e furnizimit me energji elektrike.

INFORMACION

Lexoni gjithashtu masat paraprake dhe kërkesat në "2 Masat paraprake të sigurisë së përgjithshme" [▸ 9].

PARALAJMËRIM

- Nëse furnizimit me energji elektrike i mungon faza-N ose është e gabuar, pajisja mund të prishet.
- Vendos tokëzimin e duhur. MOS e tokëzoni njësinë te tubat e shërbimeve utilitare, përthithësi i fryrjeve apo tokëzimet e telefonit. Tokëzimi i paplotë mund të shkaktojë goditje elektrike.
- Instalo siguresat e kërkuara ose siguresat e qarkut.
- Siguroji instalimet elektrike me lidhëse kabllosh që kabllot të mos bin në kontakt me tehet e mprehta apo tubacionin, veçanërisht në anën e presionit të lartë.
- MOS e instaloni kondensatorin për përparimin e fazës, sepse kjo pajisje është e pajisur me një inverter. Kondensatori për përparimin e fazës ul performancën dhe mund të shkaktojë aksidente.

KUJDES

MOS e shtyni apo mos e vini kabllon e mbetur në njësi.

NJOFTIM

Distanca midis kabllove të tensionit të lartë dhe kabllove të tensionit të ulët duhet të jetë të paktën 50 mm.

PARALAJMËRIM

MOS e zgjatni kabllon e korrentit ose të ndërlidhjes duke përdorur lidhës telash, kapëse telash, tela me ngjitëse, zgjatues.

Këta mund të shkaktojnë mbinxehje, goditje elektrike ose zjarr.

9.1.2 Udhëzimet kur kryen lidhjet e instalimeve elektrike

NJOFTIM

Rekomandojmë përdorimin e telave të fortë (tek bërthamë). Nëse përdoren telat e bllokuar, rrotulloni ngadalë telat për të konsoliduar fundin e përçuesin për secilin prej përdorim të drejtpërdrejtë në kapësen e terminalit ose vendosjen në një terminal të rrumbullakët të llojit dredhë.

Përgatitja e telit të bllokuar të përçuesit për instalim

Metoda 1: Përdredhja e përçuesit

1 Hiqni izolimin (20 mm) nga telat.

2 Përdridhni ngadalë anën fundore të përçues për të krijuar një lidhje "të fortë".

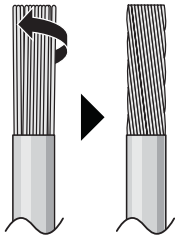

Metoda 2: Përdorimi i terminalit të rrumbullakët të llojit dredhë (rekomandohet)

1 Zhvishni izolimin nga telat dhe përdridhni ngadalë fundin e secilit tel.

2 Vendosni një terminal të rrumbullakët të llojit dredhë në fundin e telit. Vendosni terminalin e rrumbullakët i llojit dredhë në tel deri te pjesa e mbuluar dhe shtrëngoni terminalin me mjetin e duhur.

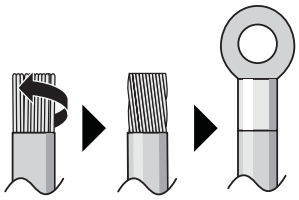

Përdorni metodat vijuese për instalimin e telave:

Lloji i telit	Metoda e instalimit
Tel me tek bërthamë Ose Teli i bllokuar i përçuesit i përdredhur në lidhje "të fortë"	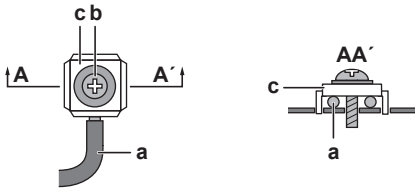 **a** Tel i dredhur (teli i bllokuar i përçuesit me tek bërthamë ose i përdredhur) **b** Vidhë **c** Rondele e sheshtë
Tel i bllokuar përçuesi me terminal të rrumbullakët të llojit dredhë	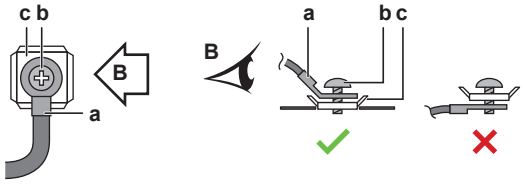 **a** Terminal **b** Vidhë **c** Rondele e sheshtë ✓ Lejohet ✗ NUK lejohet

Forcat e shtrëngimit

Njësia e brendshme:

Artikulli	Forca e shtrëngimit (N•m)
X1M	2,45 ±10%
X2M	0,88 ±10%

Artikulli	Forca e shtrëngimit (N•m)
X5M	0,88 ±10%
X6M	2,45 ±10%
X10M	0,88 ±10%
M4 (toka)	1,47 ±10%

9.1.3 Rreth pajisjes elektrike

Vetëm për rezistencën mbështetëse të njësisë së brendshme

Shihni "9.2.2 Për të lidhur ushqimin elektrik të rezistencës mbështetëse" [▸ 75].

9.1.4 Përmbledhje e lidhjeve elektrike, përveç aktuatorëve të jashtëm

Furnizimi elektrik
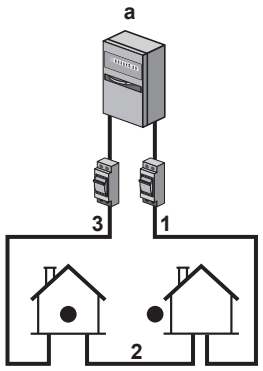

a Furnizimi elektrik

1 Furnizimi me energji elektrike për njësinë e jashtme

2 Kablloja e furnizimit me energji elektrike dhe e ndërlidhjes me njësinë e brendshme

3 Furnizimi me energji elektrike për kaldajën me gaz

9.2 Lidhjet në njësinë e brendshme

Artikull	Përshkrimi
Furnizimi elektrik (nga rrjeti)	Shihni "9.2.1 Për të lidhur ushqimin elektrik nga rrjeti" [▸ 74].
Furnizimi elektrik (rezistenca mbështetëse)	Shihni "9.2.2 Për të lidhur ushqimin elektrik të rezistencës mbështetëse" [▸ 75].
Pompa e ujit të ngrohtë sanitar	Shihni "9.2.3 Për të lidhur pompën e ujit të ngrohtë sanitar" [▸ 78].
Dalja e alarmit	Shihni "9.2.4 Për të lidhur daljen e alarmit" [▸ 79].
Kontrolli i ftohjes/ngrohjes së ambienteve	Shihni "9.2.5 Për të lidhur daljen ON/OFF të ngrohjes/ftohjes së ambientit" [▸ 80].
Termostati i sigurisë	Shihni "9.2.6 Për të lidhur termostatin e sigurisë" [▸ 82].

Artikull	Përshkrimi	
Pompa dytësore	Shihni "9.2.7 Për të lidhur pompën dytësore" [▸ 83].	
Termostati i ambientit (me kabllo ose me valë)		Shihni tabelën më poshtë.
		Përçuesit: 0,75 mm² Rryma maksimale e funksionimit: 100 mA
		Për zonën kryesore: ▪ [2.9] `Kontrolli` ▪ [2.A] `Lloji i termostatit të jashtëm`
Konvektor i pompës së nxehtësisë		Për konvektorët e pompës së nxehtësisë mund të përdoren mënyra të ndryshme kontrolli dhe konfigurimi. Në varësi të konfigurimit, mund të nevojitet edhe instalimi i një releje (sigurohet në vendin e instalimit, shihni manualin shtesë për pajisjet opsionale). Për më shumë informacion, shihni: ▪ Manuali i instalimit të konvektorëve të pompës së nxehtësisë ▪ Manuali i instalimit të pajisjeve opsionale për konvektorët e pompës së nxehtësisë ▪ Libri shtesë për pajisjet opsionale
		Përçuesit: 0,75 mm² Rryma maksimale e funksionimit: 100 mA
		Për zonën kryesore: ▪ [2.9] `Kontrolli` ▪ [2.A] `Lloji i termostatit të jashtëm`
Sensori i brendshëm në distancë		Shihni: ▪ Manualin e instalimit të sensorit të brendshëm në distancë ▪ Libri shtesë për pajisjet opsionale
		Përçuesit: 2×0,75 mm²
		[9.B.1]=2 (`Sensori i jashtëm` = `Ambienti`) [1.7] `Kompensimi i sensorit të dhomës`

Artikull	Përshkrimi	
Ndërfaqja e komfortit të njeriut		Shihni: ▪ Manualin e instalimit dhe të përdorimit të ndërfaqes së komfortit të njeriut ▪ Libri shtesë për pajisjet opsionale
		Përçuesit: 2×(0,75~1,25 mm²) Gjatësia maksimale: 500 m
		[2.9] `Kontrolli` [1.6] `Kompensimi i sensorit të dhomës`
Adaptori LAN		Shihni: ▪ Manualin e instalimit të adaptorit LAN ▪ Libri shtesë për pajisjet opsionale
		Përçuesit: 2×(0,75~1,25 mm²). Kablloja duhet të jetë e veshur. Gjatësia maksimale: 200 m
		Shihni manualin e instalimit të adaptorit LAN.
Karta e Wi-Fi		Shihni: ▪ Manuali i instalimit të kartës së Wi-Fi ▪ Manuali referencë për instaluesin
		—
		[D] `Portë Wireless`
Moduli i Wi-Fi		Shihni: ▪ Manualin e instalimit të modulit WLAN ▪ Libri shtesë për pajisjet opsionale ▪ Manuali referencë për instaluesin
		Përdorni kabllon e furnizuar me modulin WLAN.
		[D] `Portë Wireless`
Kompleti për dy zona (vetëm për ftohjen e ambienteve në kombinim me ngrohjen nën dysheme)		Shihni: ▪ Manualin e instalimit të kompletit për dy zona ▪ Libri shtesë për pajisjet opsionale
		Përdorni kabllon e përfshirë në kompletin për dy zona.
		[9.P] `Kiti dyzonal`

për termostatin e ambientit (me kabllo ose me valë):

Në rast të...	Shihni...
Termostat ambienti me valë	▪ Manualin e instalimit të termostatit të ambientit me valë ▪ Libri shtesë për pajisjet opsionale
Termostat ambienti me kabllo pa njësi bazë me shumë zona	▪ Manualin e instalimit të termostatit të ambientit me kabllo ▪ Libri shtesë për pajisjet opsionale

9.2.1 Për të lidhur ushqimin elektrik nga rrjeti

NJOFTIM

Pompa është e pajisur me një funksion mbrojtës kundër bllokimit. Kjo do të thotë se pompa vihet në punë për një periudhë të shkurtër çdo 24 orë gjatë periudhave të gjata të mosfunksionimit, për të parandaluar bllokimin e saj. Që ky funksion të jetë aktiv, njësia duhet të mbetet e lidhur me furnizimin me energji elektrike gjatë gjithë vitit.

	Kablloja e lidhjes (= furnizimi elektrik nga rrjeti)	Përçuesit: ▪ Përdorni vetëm kabllo të harmonizuar me izolim të dyfishtë, të përshtatshme për tensionin përkatës. ▪ Kabllo me 4 përçues (3+GND). ▪ Minimumi 1,5 mm^2 sipas rrymës.
	—	

1 Hapni sa më poshtë (shihni "7.2.2 Për të hapur njësinë e brendshme" [▸ 48]):

1	Paneli lart
2	Paneli i ndërfaqes së përdoruesit
3	Kapaku i sipërm i kutisë së çelësit

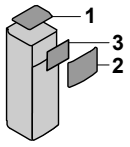

2 Lidhni furnizimin elektrik nga rrjeti.

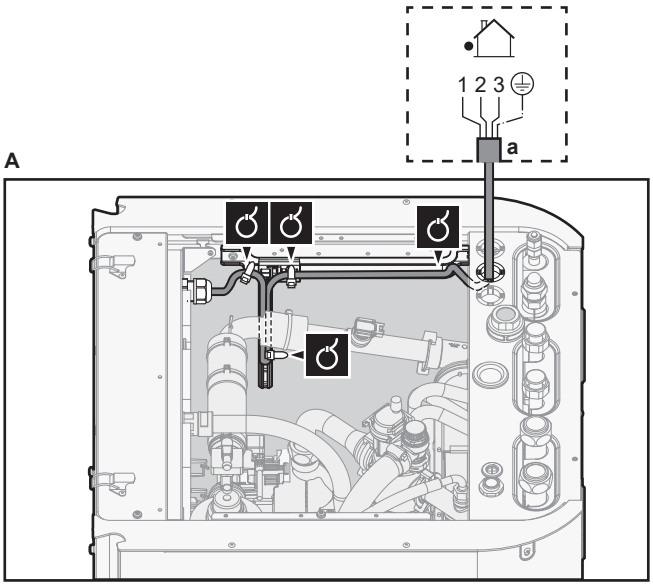

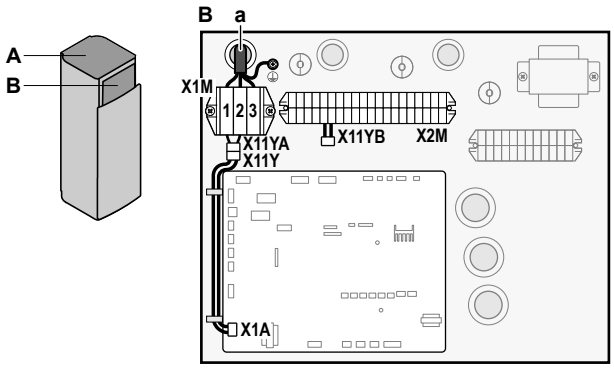

a Kablloja e lidhjes (=furnizimi elektrik nga rrjeti)

9.2.2 Për të lidhur ushqimin elektrik të rezistencës mbështetëse

	Për specifikimet e komponentëve të kabllimit, shihni tabelën më poshtë.
	[9.3] `Rezistenca ndihmëse`

Furnizimi me energji elektrike i produktit			
Komponenti	**Modeli i furnizimit me energji elektrike të rezistencës mbështetëse**		
	4V3	**4T1**	**9WN**
Tensioni	220-240 V	220-240 V	390-410 V
Fuqia	4,5 kW	4,5 kW	9 kW
Rryma e vlerësuar	19,6 A	11,3 A	13,0 A
Faza	1N~	3~	3N~
Frekuenca	50 Hz	50 Hz	50 Hz

Instalimi/automati (sigurohet në vendin e instalimit)			
Komponenti	**Furnizimi me energji elektrike i rezistencës mbështetëse**		
	4V3	**4T1**	**9WN**
Kablloja e furnizimit me energji elektrike	Duhet të jetë në përputhje me rregulloret kombëtare për instalimet elektrike.		
	Kabllo me 3 tela 2+GND	Kabllo me 4 tela 3+GND	Kabllo me 5 përçues 4+GND
	Trashësia e kabllos duhet të përcaktohet sipas rrymës nominale, por nuk duhet të jetë më e vogël se 2,5 mm².		
Automati i rekomanduar	4 pole 20 A		
Automati me shkarkim tokëzimi/ pajisja e rrymës së mbetur	Në linjën e furnizimit me energji elektrike duhet të instalohet një automat i tipit B, në përputhje me rregulloret kombëtare për instalimet elektrike.		

PARALAJMËRIM

Rezistenca mbështetëse DUHET të furnizohet nga një qark elektrik i veçantë dhe DUHET të mbrohet nga pajisjet mbrojtëse të kërkuara sipas rregulloreve kombëtare për instalimet elektrike.

KUJDES

Për të garantuar që njësia të jetë plotësisht e tokëzuar, lidhni GJITHMONË ushqimin elektrik të rezistencës mbështetëse dhe kabllon e tokëzimit.

Kapaciteti i rezistencës mbështetëse ndryshon në varësi të modelit të njësisë së brendshme. Sigurohuni që furnizimi elektrik është në përputhje me kapacitetin e rezistencës mbështetëse, siç renditet në tabelën më poshtë.

Lloji i rezistencës mbështetëse	Kapaciteti i rezistencës mbështetëse	Furnizimi elektrik	Rryma maksimale e funksionimit	Z_{max}
*4V	4,5 kW	1N~ 230 V[(a)]	19.6 A[(b)(c)]	0,22 Ω
	4,5 kW	3~ 230 V[(d)]	11,3 A	—
*9W	3 kW	3N~ 400 V	4 A	—
	6 kW	3N~ 400 V	9 A	—
	9 kW	3N~ 400 V	13 A	—

(a) 4V3

(b) Elektriket pajisja që përputhet me EN/IEC 61000-3-12 (Standardi evropian/ndërkombëtar teknik që cakton kufijtë për rrymat harmonike prodhuar nga pajisjet e lidhura me sistemet publike me voltazh të ulët dhe me rrymë inputi >16 A dhe ≤75 A për fazë).

(c) Kjo pajisje përputhet me standardin EN/IEC 61000-3-11 (standard evropian/ndërkombëtar që përcakton kufijtë për ndryshimet e tensionit, luhatjet e tensionit dhe dridhjet e tensionit në rrjetet publike të tensionit të ulët për pajisje me rrymë nominale ≤75 A), me kusht që impedanca e sistemit Z_{sys} pikën e lidhjes ndërmjet instalimit të përdoruesit dhe rrjetit publik të jetë më e vogël ose e barabartë me Z_{max}. Instaluesi ose përdoruesi është përgjegjës të sigurojë, duke u konsultuar me operatorin e rrjetit të shpërndarjes nëse është e nevojshme, që pajisja të lidhet vetëm me një rrjet ku impedanca e sistemit Z_{sys} është më e vogël ose e barabartë me Z_{max}.

(d) 4T1

Lidhni furnizimin elektrik të rezistencës mbështetëse si më poshtë:

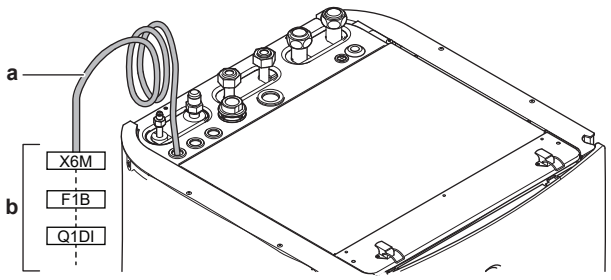

a Kablloja e montuar në fabrikë e lidhur në kontaktorin e rezistencës mbështetëse, brenda kutisë shpërndarëse (K5M)

b Instalimi në terren (shih tabelën më poshtë)

Modeli (furnizimi elektrik)	Lidhjet në furnizimin elektrik të rezistencës mbështetëse
*4V (4V3: 1N~ 230 V)	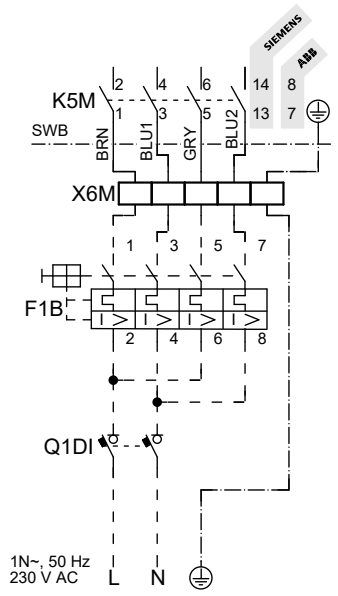
*4V (4T1: 3~ 230 V)	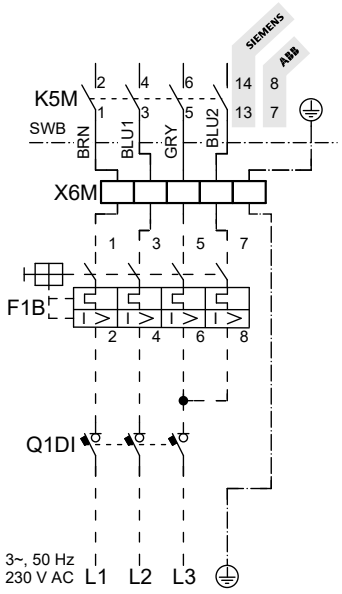

Modeli (furnizimi elektrik)	Lidhjet në furnizimin elektrik të rezistencës mbështetëse
*9W (3N~ 400 V)	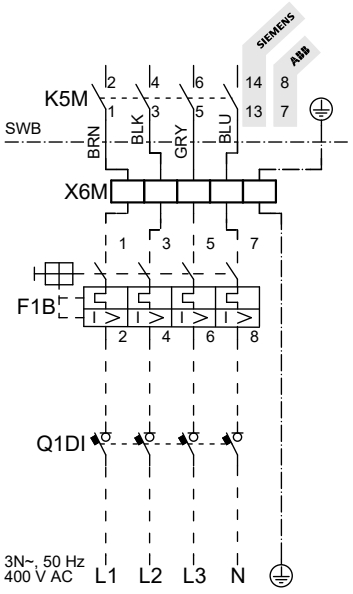

F1B Siguresa e mbirrymës (sigurohet në terren). Siguresa e rekomanduar: 4 pole, 20 A, 400 V, karakteristikë C.
K5M Kontaktori i sigurisë (në kutinë e tensionit të ulët)
Q1DI Çelësi automat për rrjedhje të tokëzimit (sigurohet në terren)
SWB Kutia shpërndarëse
X6M Terminali (sigurohet në terren)

NJOFTIM

Nëse kablloja e furnizuar është shumë e shkurtër, zëvendësojeni me një kabllo me përmasa të përshtatshme të siguruar në vendin e instalimit ose zgjateni duke përdorur lidhës të miratuar. Sigurohuni që instalimi të jetë në përputhje me të gjitha rregulloret kombëtare të zbatueshme për instalimet elektrike.

NJOFTIM

MOS e prisni ose mos e hiqni kabllon e ushqimit elektrik të rezistencës mbështetëse.

9.2.3 Për të lidhur pompën e ujit të ngrohtë sanitar

Përçuesit:
- DUHET të jetë në përputhje me rregulloret kombëtare për instalimet elektrike.
- Përdorni vetëm kabllo të harmonizuar me izolim të dyfishtë, të përshtatshme për tensionin përkatës.
- Kabllo me 3 përçues.
- Minimumi 1,0 mm² sipas rrymës.

Dalja e pompës së ujit të ngrohtë sanitar. Ngarkesa maksimale: 2 A (rrymë nisjeje), 230 V AC; 1 A (funksionim i vazhdueshëm).

[9.2.2] `Pompa e DHW`

[9.2.3] `Planifikimi i pompës së DHW`

1 Hapni sa më poshtë (shihni "7.2.2 Për të hapur njësinë e brendshme" [▸ 48]):

1	Paneli lart	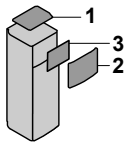
2	Paneli i ndërfaqes së përdoruesit	
3	Kapaku i sipërm i kutisë së çelësit	

2 Lidhni kabllon e pompës së ujit të ngrohtë sanitar në terminalet e duhura siç tregohet në ilustrimin më poshtë.

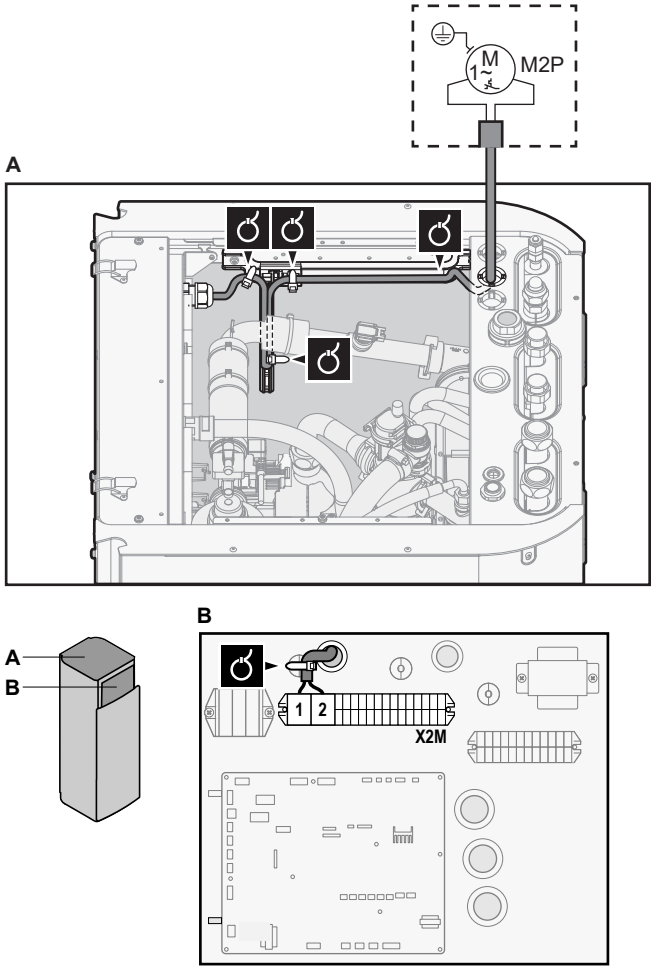

3 Fiksoni kabllon me lidhëset e kabllove në mbajtëset e lidhëses së kabllove.

9.2.4 Për të lidhur daljen e alarmit

	Përçuesit: ▪ Përdorni vetëm kabllo të harmonizuar me izolim të dyfishtë, të përshtatshme për tensionin përkatës. ▪ Përçuesit: (2+1)×0,75 mm² Ngarkesa maksimale: 0,3 A, 250 V AC
	[9.D] `Dalja e alarmit`

1 Hapni sa më poshtë (shihni "7.2.2 Për të hapur njësinë e brendshme" [▸ 48]):

1	Paneli lart	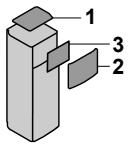
2	Paneli i ndërfaqes së përdoruesit	
3	Kapaku i sipërm i kutisë së çelësit	

2 Lidhni kabllon e daljes së alarmit me terminalet përkatëse, siç tregohet në ilustrimin më poshtë.

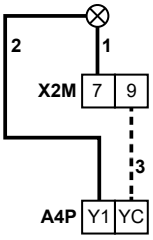

1+2	Përçuesit e lidhur me daljen e alarmit
3	Përçues midis X2M dhe A4P
A4P	Instalimi i EKRP1HBAA është i nevojshëm.

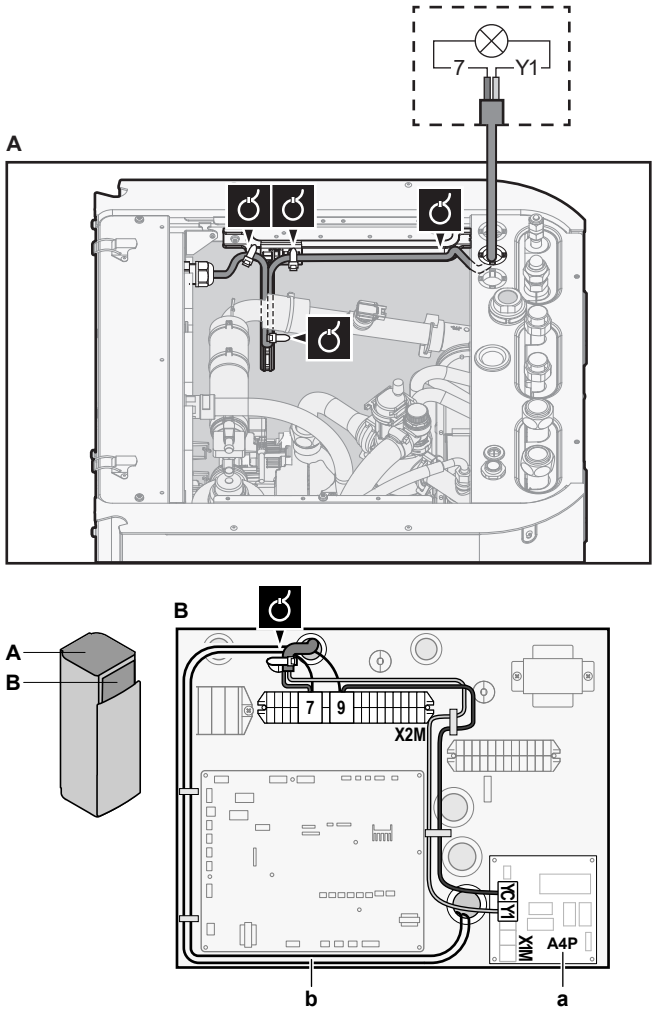

a Instalimi i EKRP1HBAA është i nevojshëm.
b Instalim paraprak midis X2M/7+9 dhe Q1L (mbrojtësi termik i rezistencës mbështetëse). MOS e ndryshoni.

3 Fiksoni kabllon me lidhëset e kabllove në mbajtëset e lidhëses së kabllove.

9.2.5 Për të lidhur daljen ON/OFF të ngrohjes/ftohjes së ambientit

INFORMACION

Njësitë e brendshme DX kanë dy modalitete funksionimi: ngrohje dhe ftohje.

Për njësitë e brendshme të montuara në dysheme:

- Ftohja lejohet vetëm në kombinim me ngrohjen nën dysheme + kompletin për dy zona.
- Në modalitetin e ftohjes, pika e referencës për qarkun e ngrohjes nën dysheme nuk mund të vendoset nën 18°C.
- Ftohja me njësi "fan coil" ose radiatorë nuk lejohet.

	Përçuesit: ▪ Përdorni vetëm kabllo të harmonizuar me izolim të dyfishtë, të përshtatshme për tensionin përkatës. ▪ Përçuesit: (2+1)×0,75 mm² Ngarkesa maksimale: 0,3 A, 250 V AC
	—

1 Hapni sa më poshtë (shihni "7.2.2 Për të hapur njësinë e brendshme" [▸ 48]):

1	Paneli lart
2	Paneli i ndërfaqes së përdoruesit
3	Kapaku i sipërm i kutisë së çelësit

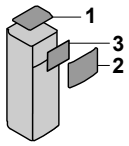

2 Lidhni kabllon e daljes ON/OFF për ngrohjen/ftohjen e ambientit me terminalet përkatëse, siç tregohet në ilustrimin më poshtë.

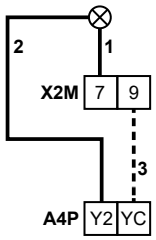

1+2	Përçuesit e lidhur me daljen ON/OFF të ngrohjes/ftohjes së ambientit
3	Përçues midis X2M dhe A4P
A4P	Instalimi i EKRP1HBAA është i nevojshëm.

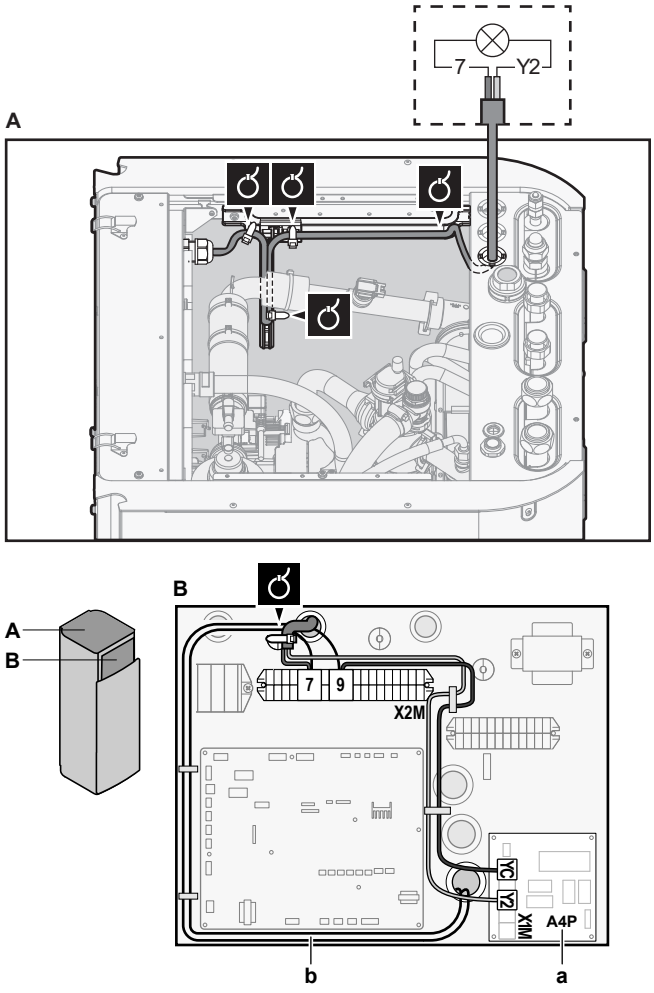

a Instalimi i EKRP1HBAA është i nevojshëm.

b Instalim paraprak midis X2M/7+9 dhe Q1L (mbrojtësi termik i rezistencës mbështetëse). MOS e ndryshoni.

3 Fiksoni kabllon me lidhëset e kabllove në mbajtëset e lidhëses së kabllove.

9.2.6 Për të lidhur termostatin e sigurisë

Shënim: Termostat i sigurisë = kontakt normalisht i mbyllur.

	Përçuesit: ▪ DUHET të jetë në përputhje me rregulloret kombëtare për instalimet elektrike. ▪ Përdorni vetëm kabllo të harmonizuar me izolim të dyfishtë, të përshtatshme për tensionin përkatës. ▪ Kabllo me 2 përçues. ▪ Minimumi 0,75 mm² sipas rrymës. Gjatësia maksimale: 50 m Kontakti i termostatit të sigurisë: zbulim i sinjalit 16 V DC (tension i furnizuar nga PCB). Kontakti pa tension duhet të sigurojë një ngarkesë minimale prej 15 V DC, 10 mA.
	—

1 Hapni sa më poshtë (shihni "7.2.2 Për të hapur njësinë e brendshme" [▸ 48]):

1	Paneli lart
2	Paneli i ndërfaqes së përdoruesit
3	Kapaku i sipërm i kutisë së çelësit

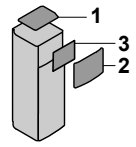

2 Lidhni kabllon e termostatit të sigurisë (normalisht i mbyllur) me terminalet përkatëse, siç tregohet në ilustrimin më poshtë.

Shënim: Hiqni kabllon jumper (të montuar në fabrikë) nga terminalet përkatëse.

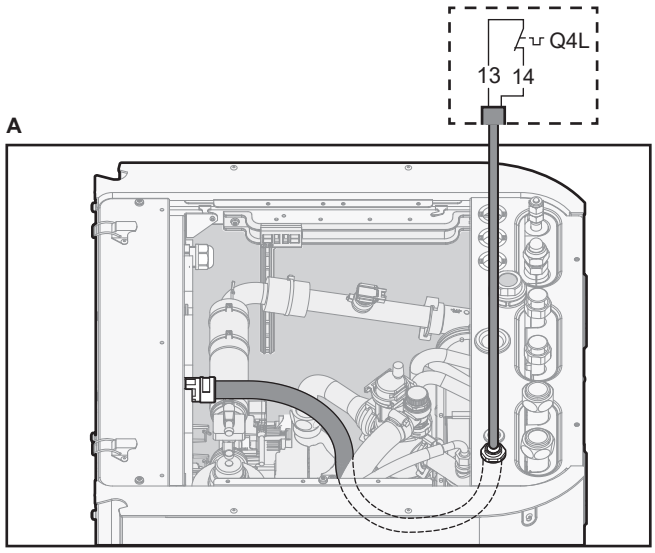

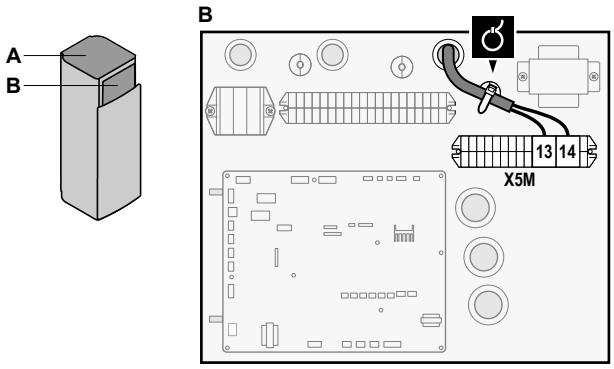

3 Fiksoni kabllon me lidhëset e kabllove në mbajtëset e lidhëses së kabllove.

NJOFTIM

Sigurohuni që termostati i sigurisë të zgjidhet dhe të instalohet në përputhje me rregulloret kombëtare për instalimet elektrike.

Për të shmangur aktivizimin e panevojshëm të termostatit të sigurisë, rekomandohet sa vijon:

- Termostati i sigurisë duhet të rivendoset automatikisht.
- Shpejtësia maksimale e ndryshimit të temperaturës së termostatit të sigurisë duhet të jetë 2°C/min.
- Duhet të ruhet një distancë minimale prej 2 m ndërmjet termostatit të sigurisë dhe valvulës me tre rrugë.

NJOFTIM

Gabim. Nëse hiqni jumper-in (qark i hapur) pa lidhur termostatin e sigurisë, do të shfaqet gabimi 8H-03.

9.2.7 Për të lidhur pompën dytësore

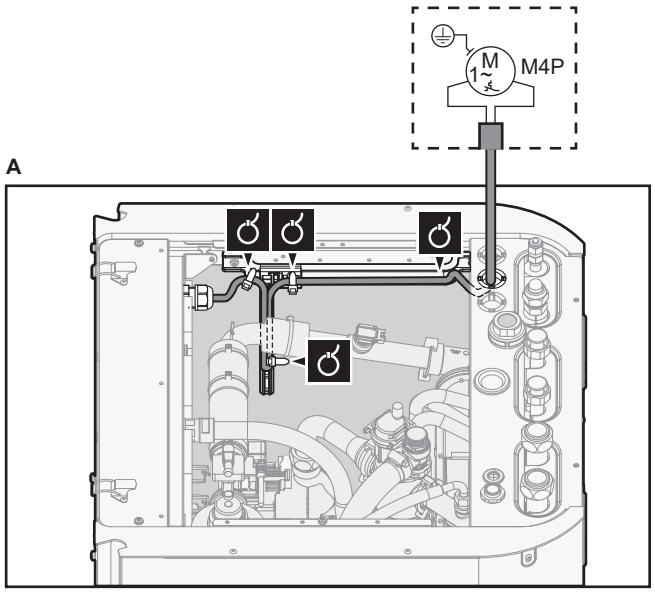

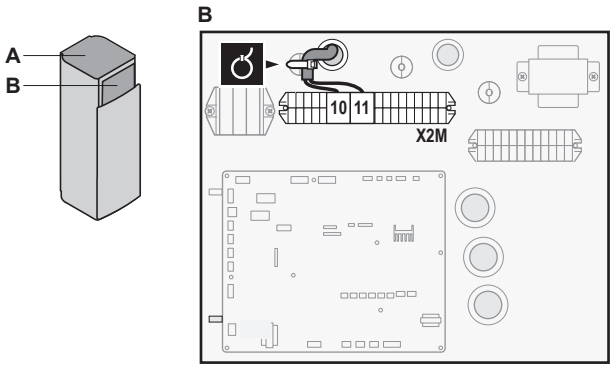

	Përçuesit: ▪ DUHET të jetë në përputhje me rregulloret kombëtare për instalimet elektrike. ▪ Përdorni vetëm kabllo të harmonizuar me izolim të dyfishtë, të përshtatshme për tensionin përkatës. ▪ Kabllo me 3 përçues. ▪ Minimumi 1,0 mm² sipas rrymës. Dalja dytësore e pompës. Ngarkesa maksimale: 0,3 A, 230 V AC.
	K3R: `Pompë dytësore`
	[9.S] `Pompë dytësore` ose aktivizoni cilësimin [2-07] Pompë dytësore e pranishme = 1. Për më shumë informacion, shihni udhëzuesin e aplikimit në manualin e referencës për instaluesin.

9.3 Pas lidhjes së instalimeve elektrike në njësinë e brendshme

Për të parandaluar hyrjen e ujit në kutinë shpërndarëse, izoloni vrimën e hyrjes së instalimit elektrik të tensionit të ulët duke përdorur shiritin izolues (të dërguar si aksesor).

Pa kabllo të tensionit të ulët	Me kabllo të tensionit të ulët
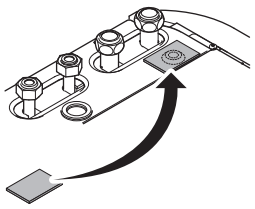	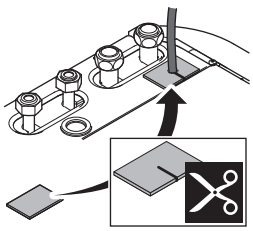

10 Konfigurimi

INFORMACION

Njësitë e brendshme DX kanë dy modalitete funksionimi: ngrohje dhe ftohje.

Për njësitë e brendshme të montuara në dysheme:

- Ftohja lejohet vetëm në kombinim me ngrohjen nën dysheme + kompletin për dy zona.
- Në modalitetin e ftohjes, pika e referencës për qarkun e ngrohjes nën dysheme nuk mund të vendoset nën 18°C.
- Ftohja me njësi "fan coil" ose radiatorë nuk lejohet.

Në këtë kapitull

10.1 Përmbledhje: Konfigurimi ... 85
10.1.1 Hyrja në komandat për të përdorura ... 86
10.1.2 Për të lidhur kabllon e PC në kutinë shpërndarëse ... 88
10.2 Ndihmuesi i konfigurimit ... 89
10.3 Pamjet e mundshme të ekranit ... 90
10.3.1 Pamjet e mundshme të ekranit: Përmbledhje ... 90
10.3.2 Ekrani kryesor ... 91
10.3.3 Pamja e menysë kryesore ... 92
10.3.4 Pamja e ekranit të menysë ... 94
10.3.5 Pamja e ekranit të vlerës së caktuar ... 94
10.3.6 Pamja e detajuar e ekranit me vlerat ... 95
10.4 Vlerat e paracaktuara dhe programet ... 95
10.4.1 Përdorimi i vlerave të paracaktuara ... 95
10.4.2 Përdorimi dhe programimi i programeve ... 96
10.4.3 Ekrani i programit: Shembull ilustrues ... 100
10.5 Kurba në varësi të motit ... 104
10.5.1 Çfarë është kurba në varësi të motit? ... 104
10.5.2 Kurba pjerrësi-kompensim ... 105
10.5.3 Kurba me 2 pika ... 107
10.5.4 Përdorimi i kurbave në varësi të motit ... 107
10.6 Menyja e cilësimeve ... 109
10.6.1 Funksionimi me defekt ... 109
10.6.2 Brenda ... 110
10.6.3 Zona kryesore ... 114
10.6.4 Ngrohja/ftohja e ambienteve ... 123
10.6.5 Depozita ... 131
10.6.6 Cilësimet për përdoruesin ... 141
10.6.7 Informacion ... 145
10.6.8 Cilësimet për instaluesin ... 146
10.6.9 Vënia në përdorim ... 159
10.6.10 Profili i përdoruesit ... 160
10.6.11 Funksionimi ... 160
10.6.12 Wi-Fi ... 160
10.7 Struktura e menysë: Përmbledhje e cilësimeve për përdoruesin ... 164
10.8 Struktura e menysë: Përmbledhje e cilësimeve për instaluesin ... 165

10.1 Përmbledhje: Konfigurimi

Ky kapitull përshkruan ato çfarë ju nevojitet të dini dhe të bëni për të konfiguruar sistemin pasi ai të montohet.

Pse

Nëse NUK e konfiguroni sistemin saktë, ai mund të MOS punojë siç pritet. Konfigurimi ndikon te:

- Llogaritjet e softuerit
- Ajo çfarë shihni dhe çfarë mund të bëni në ndërfaqen e përdoruesit

Si

Ju mund ta konfiguroni përmes ndërfaqes së përdoruesit.

- **Hera e parë – Ndihmuesi i konfigurimit.** Kur ndizni ndërfaqen e përdoruesit për herë të parë (nga njësia), ndihmuesi i konfigurimit fillon t'ju ndihmojë në konfigurimin e sistemit.
- **Rihapni ndihmuesin e konfigurimit.** Nëse sistemi është konfiguruar më parë, ju mund ta rihapni ndihmuesin e konfigurimit. Për të rihapur ndihmuesin e konfigurimit, shkoni te `Cilësimet e instaluesit` > `Ndihmuesi i konfigurimit`. Për të hyrë te `Cilësimet e instaluesit`, shihni "10.1.1 Hyrja në komandat për të përdorura" [▸ 86].
- **Më pas.** Nëse nevojitet, mund të bëni ndryshime në konfigurim në strukturën e menysë ose në cilësimet e përgjithshme.

> **INFORMACION**
> Kur ndihmuesi i konfigurimit të përfundojë, ndërfaqja e përdoruesit do të tregojë një pamje ekrani përmbledhëse dhe kërkon konfirmim. Kur konfirmohen, sistemi do të rindizet dhe do të shfaqet ekrani kryesor.

Hyrja te cilësimet – Legjenda për tabelat

Ju mund të hyni te cilësimet për instaluesin duke përdorur dy metoda të ndryshme. Megjithatë, JO të gjitha cilësimet mund të shihen nga të dyja metodat. Nëse është kështu, kolonat e tabelave përkatëse në këtë kapitull kanë shënimin N/A (nuk ka).

Metoda	Kolona në tabela
Hyrja te cilësimet nga pema e lundrimit tek **ekrani i menysë kryesore** ose te **struktura e menysë**. Për të aktivizuar pemën e lundrimit, shtypni butonin **?** në ekranin kryesor.	**#** Për shembull: [2.9]
Hyrja te cilësimet nga kodi te **përmbledhja e cilësimeve të fushave**.	**Kodi** Për shembull: [C-07]

Shihni edhe:

- "Për të hyrë në cilësimet për instaluesin" [▸ 87]
- "10.8 Struktura e menysë: Përmbledhje e cilësimeve për instaluesin" [▸ 165]

10.1.1 Hyrja në komandat për të përdorura

Ndryshimi i nivelit të autorizimit të përdoruesit

Ju mund ta ndryshoni nivelin e autorizimit të përdoruesit si më poshtë:

1	Shkoni te [B]: `Profili i përdoruesit`. 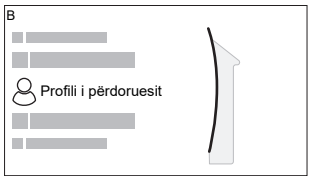	

2	Futni kodin PIN të kërkuar për nivelin e autorizimit të përdoruesit.	—
	▪ Lundroni nëpër listën e numrave dhe ndryshoni numrin e zgjedhur.	○···◎
	▪ Konfirmoni shifrën për të vijuar në shifrën tjetër.	○···◎ ose ◎···○
	▪ OSE, lëvizni kursorin nga e majta në të djathtë.	●···○
	▪ Konfirmoni kodin PIN dhe vazhdoni më tej.	◎···○

Kodi PIN i instaluesit

Kodi PIN për `Instaluesi` është **5678**. Pas futjes së kodit disponohen pika shtesë të menysë dhe cilësimet për instaluesin.

Kodi PIN për përdoruesin e avancuar

Kodi PIN për `Përdoruesi i avancuar` është **1234**. Pas futjes së kodit disponohen pika shtesë të menysë për përdoruesin.

Kodi PIN i përdoruesit

Kodi PIN për `Përdoruesi` është **0000**.

Për të hyrë në cilësimet për instaluesin

1. Vendosni nivelin e autorizimit të përdoruesit në `Instaluesi`.
2. Shkoni te [9]: `Cilësimet e instaluesit`.

Për të modifikuar një cilësim të përgjithshëm

Shembull: Modifikoni [1-01] nga 15 në 20.

Shumica e cilësimeve mund të konfigurohen përmes strukturës së menysë. Nëse për ndonjë arsye nevojitet të ndryshohet një cilësim duke përdorur cilësimet e përgjithshme, atëherë hyni në cilësimet e përgjithshme si më poshtë:

1	Vendosni nivelin e autorizimit të përdoruesit në `Instaluesi`. Shihni "Ndryshimi i nivelit të autorizimit të përdoruesit" [▸ 86].	—
2	Shkoni te [9.I]: `Cilësimet e instaluesit` > `Përmbledhje e parametrave të vendosur`.	◎···○

3	Rrotulloni çelësin rrotullues të majtë për të zgjedhur pjesën e parë të cilësimit dhe konfirmoni zgjedhjen duke shtypur çelësin rrotullues. 0 1 2 3 / 00 01 02 03 04 / 05 06 07 08 09 / 0A 0B 0C 0D 0E	
4	Rrotulloni çelësin rrotullues të majtë për të zgjedhur pjesën e dytë të cilësimit 1 / 00 01 02 03 04 / 15 / 05 06 07 08 09 / 0A 0B 0C 0D 0E	
5	Rrotulloni çelësin rrotullues të djathtë për të modifikuar vlerën nga 15 në 20. 1 / 00 01 02 03 04 / 20 / 05 06 07 08 09 / 0A 0B 0C 0D 0E	
6	Shtypni çelësin rrotullues të majtë për të konfirmuar cilësimin e ri.	
7	Shtypni butonin në qendër për t'u kthyer në ekranin kryesor.	

INFORMACION

Kur ndryshoni cilësimet e përgjithshme dhe ktheheni në ekranin kryesor, ndërfaqja e përdoruesit shfaq një dritare kërcyese dhe kërkon që të rindizni sistemin.

Kur kjo konfirmohet, sistemi do të rindizet dhe do të aplikohen ndryshimet e fundit.

10.1.2 Për të lidhur kabllon e PC në kutinë shpërndarëse

Kjo lidhje midis kompjuterit dhe PCB të Hydro nevojitet kur përditësoni softuerin Hydro dhe EEPROM.

Kushti paraprak: Për këtë nevojitet kompleti EKPCCAB4.

1. Lidhni konektorin USB të kabllos në kompjuterin tuaj.
2. Lidhni fishën e kabllos në folenë X10A në A1P të kutisë shpërndarëse në njësinë e brendshme.

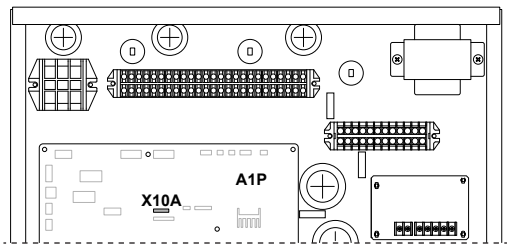

3 Kushtojini vëmendje pozicionit të fishës!

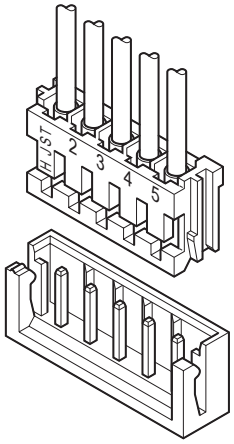

10.2 Ndihmuesi i konfigurimit

Në ndezjen e parë elektrike të sistemit, ndërfaqja e përdoruesit hap një ndihmues konfigurimi. Përdorni këtë ndihmues për të vendosur shumicën e cilësimeve fillestare të rëndësishme, që njësia të funksionojë si duhet. Nëse nevojitet, mund të konfiguroni më pas më shumë cilësime. Të gjitha këto cilësime mund t'i ndryshoni nëpërmjet strukturës së menysë.

Këtu do të gjeni një përmbledhje të shkurtër të cilësimeve te konfigurimi. Të gjitha cilësimet mund të rregullohen edhe në menynë e cilësimeve (përdorni pemët e lundrimit).

Për cilësimin…		Referohuni te…
`Gjuha` [7.1]		
`Ora/data` [7.2]		—
	`Orët`	
	`Minutat`	
	`Viti`	
	`Muaji`	
	`Data`	
`Sistemi`		"10.6.8 Cilësimet për instaluesin" [▸ 146]
	`Lloji i njësisë së brendshme` (vetëm për lexim)	
	`Lloji i rezistencës ndihmëse` [9.3.1]	
	`Uji i ngrohtë sanitar` [9.2.1]	
	`Emergjenca` [9.5]	
`Rezistenca ndihmëse`		"Rezistenca mbështetëse" [▸ 148]
	`Tensioni` [9.3.2]	
	`Konfigurimi` [9.3.3]	
	`Kapaciteti hapi 1` [9.3.4]	
	`Kapaciteti shtesë hapi 2` [9.3.5] (nëse zbatohet)	

Për cilësimin...		Referohuni te...
Zona kryesore		"10.6.3 Zona kryesore" [▸ 114]
	Lloji i emetuesit [2.7]	
	Kontrolli [2.9]	
	Modaliteti i setpoint [2.4]	
	Kurba e ngrohjes në varësi të motit [2.5] (nëse zbatohet)	
	Kurba e ftohjes në varësi të motit [2.6] (nëse zbatohet)	
	Planifikimi Orar [2.1]	
	Lloji i kurbës në varësi të motit [2.E]	
Depozita		"10.6.5 Depozita" [▸ 131]
	Mënyra e ngrohjes [5.6]	
	Setpointi i rehatisë [5.2]	
	Setpointi ECO [5.3]	
	Setpointi i ringrohjes [5.4]	
	Histerezia [5.9] dhe [5.A]	
	Modalitetet e funksionimit [5.G]	

10.3 Pamjet e mundshme të ekranit

10.3.1 Pamjet e mundshme të ekranit: Përmbledhje

Pamjet më të zakonshme të ekranit janë si më poshtë:

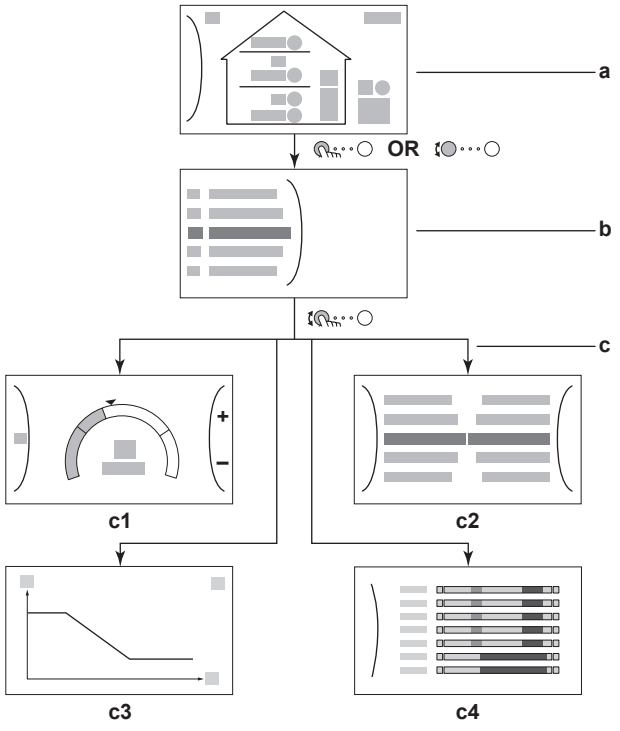

a Ekrani kryesor

b Pamja e menysë kryesore
c Pamjet e ekranit të niveleve më të poshtme:
c1: Pamja e ekranit të vlerës së caktuar
c2: Pamja e detajuar e ekranit me vlerat
c3: Pamja e ekranit me kurbën në varësi të motit
c4: Pamja e ekranit me programin

10.3.2 Ekrani kryesor

Shtypni butonin ⌂ për t'u kthyer në ekranin kryesor. Ju mund të shihni një përmbledhje të konfigurimit të njësisë dhe të temperaturës së dhomës dhe të temperaturës së vlerës së caktuar. Në ekranin kryesor janë të dukshme vetëm simbolet e zbatueshme për konfigurimin tuaj.

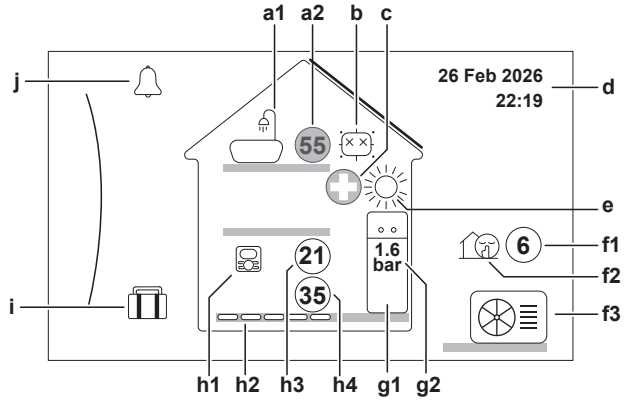

Veprimet e mundshme në ekran	
···○	Kaloni përmes listës së menysë kryesore.
···○	Shkoni tek ekrani i menysë kryesore.
?	Aktivizoni/çaktivizoni pemët e lundrimit.

	Artikull		Përshkrimi
a	**Uji i ngrohtë sanitar**		
	a1		Uji i ngrohtë sanitar
	a2	55	Temperatura e matur e depozitës[(a)]
b	**Dezinfektimi / I fuqishëm**		
			Modaliteti i dezinfektimit aktiv
			Modaliteti i funksionimit të fuqishëm aktiv
c	**Emergjenca**		
			Pompa e nxehtësisë ka dështuar dhe sistemi funksionon në modalitetin `Emergjenca`, ose pompa e nxehtësisë është fikur me forcë.
d	**Data dhe ora aktuale**		
e	**Modaliteti i funksionimit të ambienteve**		
			Ftohje
			Ngrohje

Artikull			Përshkrimi
f	**Modaliteti Jashtë / i qetë**		
	f1	6	Temperatura e jashtme e matur[a]
	f2		Modaliteti i qetë aktiv
	f3		Njësi e jashtme
g	**Njësia e brendshme / depozita e ujit të ngrohtë sanitar**		
	g1		Njësi e brendshme e montuar në dysheme me depozitë të integruar
	g2	1.6 bar	Presioni i ujit
h	**Zona kryesore**		
	h1	Lloji i termostatit të instaluar të dhomës:	
			Funksionimi i njësisë përcaktohet sipas temperaturës së ambientit të matur nga ndërfaqja e dedikuar e komfortit të njeriut (BRC1HHDA e përdorur si termostat ambienti).
			Funksionimi i njësisë përcaktohet nga termostati i jashtëm i dhomës (me kabllo ose me valë).
		—	Nuk është instaluar ose konfiguruar asnjë termostat dhome. Funksionimi i njësisë përcaktohet sipas temperaturës së ujit në dalje, pavarësisht nga temperatura aktuale e dhomës dhe/ose kërkesa për ngrohje të ambientit.
	h2	Lloji i emetuesit të instaluar të nxehtësisë	
			`Ngrohje nën dysheme`
			`Njësi ventilkonvektor`
			`Radiator`
	h3	21	Temperatura e matur e ambientit[a]
	h4	35	Vlera e caktuar e temperaturës së ujit që largohet[a]
i	**Modaliteti i pushimeve**		
			Modaliteti i pushimeve aktiv
j	**Defekt**		
			Ka ndodhur një defekt.
			Shihni "14.4.1 Për të shfaqur tekstin e ndihmës në rast defekti" [▸ 192] për më shumë informacion.

[a] Nëse funksioni përkatës (për shembull, ngrohja e ambientit) nuk është aktive, rrethi shfaqet me ngjyrë gri.

10.3.3 Pamja e menysë kryesore

Duke u nisur nga ekrani kryesor, shtypni ( ) ose rrotulloni ( ) çelësin rrotullues të majtë për të hapur ekranin e menysë kryesore. Nga menyja kryesore, mund të hyni në ekranet e vlerave të caktuara të ndryshme dhe në nënmeny.

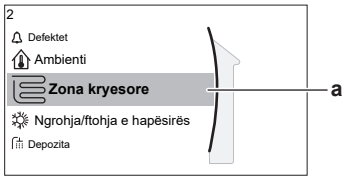

a Nënmenyja e zgjedhur

Veprimet e mundshme në ekran	
···○	Kaloni përmes listës.
···○	Hyni në nënmeny.
?	Aktivizoni/çaktivizoni pemët e lundrimit.

Nënmeny		Përshkrimi
[0]	ose Defektet	**Kufizim:** Shfaqet vetëm nëse ndodh ndonjë defekt. Shihni "14.4.1 Për të shfaqur tekstin e ndihmës në rast defekti" [▶ 192] për më shumë informacion.
[1]	Ambienti	**Kufizim:** Shfaqet vetëm nëse një ndërfaqe e dedikuar e komfortit për njeriun (BRC1HHDA e përdorur si termostat ambienti) kontrollon njësinë e brendshme. Vendosni temperaturën e ambientit.
[2]	Zona kryesore	Shfaq simbolin përkatës për llojin kryesor të emetuesit në zonën tuaj. Vendosni temperaturën e ujit në dalje për zonën kryesore.
[4]	Ngrohja/ftohja e hapësirës	Shfaq simbolin përkatës për njësinë tuaj. Vendoseni njësinë në modalitetin e ngrohjes ose të ftohjes. Nuk mund ta ndryshoni modalitetin nëse ftohja nuk është aktivizuar nga instaluesi.
[5]	Depozita	Vendosni temperaturën e depozitës së ujit të ngrohtë sanitar.
[7]	Cilësimet e përdoruesit	Mundëson hyrjen te cilësimet për përdoruesin, si për shembull modaliteti i pushimeve dhe modaliteti i qetë.
[8]	Informacion	Shfaq të dhëna dhe informacione rreth njësisë së brendshme.
[9]	Cilësimet e instaluesit	**Kufizim:** Vetëm për instaluesin. Mundëson hyrjen te cilësimet e avancuara.
[A]	Vënia në përdorim	**Kufizim:** Vetëm për instaluesin. Kryen testimet dhe mirëmbajtjen.
[B]	Profili i përdoruesit	Ndryshoni profilin aktiv të përdoruesit.
[C]	Funksionimi	Ndizni dhe fikni funksionin e ngrohjes/ftohjes dhe të përgatitjes së ujit të ngrohtë sanitar.

Nënmeny		Përshkrimi
[D]	Portë Wireless	**Kufizim:** Shfaqet vetëm nëse është instaluar një LAN me valë (Wi-Fi). Përmban cilësimet që nevojiten kur konfigurohet aplikacioni ONECTA.

10.3.4 Pamja e ekranit të menysë

Shembull:

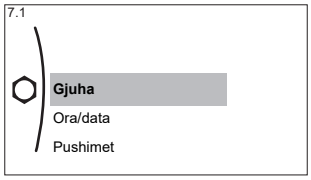

Veprimet e mundshme në ekran	
	Kaloni përmes listës.
	Hyni në nënmeny/te cilësimi.

10.3.5 Pamja e ekranit të vlerës së caktuar

Pamja e ekranit të vlerës së caktuar shfaqet për ekranet që përshkruajnë komponentët e sistemit që kanë nevojë për një vlerë të caktuar.

Shembuj

[1] Ekrani i temperaturës së ambientit

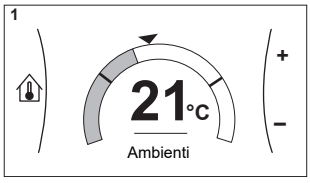

[2] Ekrani i zonës kryesore

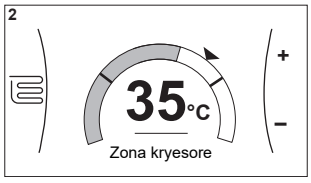

[5] Pamja e ekranit e temperaturës së depozitës

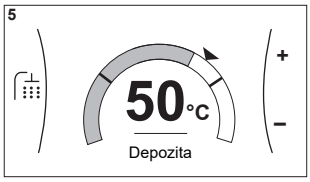

Shpjegimi

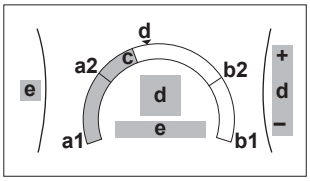

Veprimet e mundshme në ekran	
	Kaloni përmes listës së nënmenysë.
	Shkoni te nënmenyja.

Veprimet e mundshme në ekran	
○···◉⁝	Rregulloni dhe aplikoni automatikisht temperaturën e dëshiruar.

Artikull	Përshkrimi	
Kufiri i temperaturës minimale	**a1**	I fiksuar nga njësia
	a2	I kufizuar nga instaluesi
Kufiri i temperaturës maksimale	**b1**	I fiksuar nga njësia
	b2	I kufizuar nga instaluesi
Temperatura aktuale	**c**	E matur nga njësia
Temperatura e dëshiruar	**d**	Rrotulloni çelësin rrotullues të djathtë për ta rritur ose ulur.
Nënmeny	**e**	Rrotulloni ose shtypni çelësin rrotullues të majtë për të shkuar te nënmenyja.

10.3.6 Pamja e detajuar e ekranit me vlerat

Shembull:

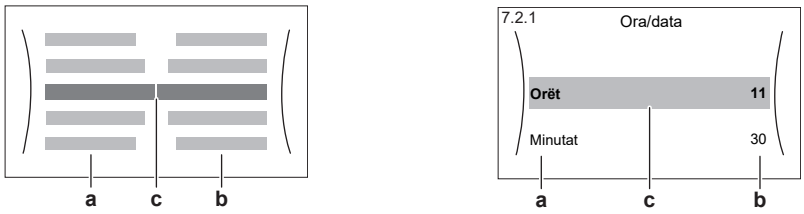

a Cilësimet
b Vlerat
c Cilësimi i zgjedhur dhe vlera

Veprimet e mundshme në ekran	
⁝◉···○	Kaloni përmes listës së cilësimeve.
○···◉⁝	Ndryshoni vlerën.
○···◠	Shkoni te cilësimi tjetër.
◠···○	Konfirmoni ndryshimet dhe vazhdoni më tej.

10.4 Vlerat e paracaktuara dhe programet

10.4.1 Përdorimi i vlerave të paracaktuara

Rreth vlerave të paracaktuara

Për disa cilësime në sistem, ju mund të vendosni vlera të paracaktuara. Juve ju nevojitet që t'i vendosni këto vlera të paracaktuara vetëm një herë, e më pas t'i ripërdorni këto vlera në ekranet e tjera, si për shembull ekrani i programimit. Nëse dëshironi ta ndryshoni më vonë vlerën, ju duhet ta bëni këtë gjë vetëm në një vend.

Vlerat e paracaktuara të mundshme

Ju mund të vendosni vlerat e paracaktuara të mëposhtme që konfigurohen nga përdoruesi:

Vlera e paracaktuar		Ku përdoret
Temperatura e synuar e depozitës, **Modaliteti i funksionimit**, **Kohëmatësi i modalitetit të shpejtë**	[5.2] **Setpointi i rehatisë**	Mund t'i përdorni këto vlera të paracaktuara te [5.5] **Planifikimi Orar** (ekrani i programimit javor për depozitën e ujit të ngrohtë sanitar) nëse modaliteti i depozitës së ujit të ngrohtë sanitar është një nga të mëposhtmit: ▪ **Vetëm planifikim** ▪ **Programi + ringrohje**
	[5.3] **Setpointi ECO**	
	[5.4] **Setpointi i ringrohjes**	Softueri përdor këtë vlerë të paracaktuar nëse modaliteti i depozitës së DHW është **Programi + ringrohje**
	[5.G] **Modaliteti i funksionimit**	Mund të zgjidhni dy lloje përdorimi të ujit të ngrohtë sanitar, që lidhet me kuotën e rezistencës mbështetëse: ▪ **Efikas** ▪ **I shpejtë**
	[5.H] **Kohëmatësi i modalitetit të shpejtë**	Ky kohëmatës hyn në punë vetëm nëse opsioni "**I shpejtë** " zgjidhet si **Modaliteti i funksionimit**. Mund të zgjidhen tre kohëmatës të paracaktuar: ▪ **Turbo** (10 minuta) ▪ **Normal** (20 minuta) ▪ **Ekonomik** (30 minuta)

Përveç vlerave të paracaktuara që konfigurohen nga përdoruesi, sistemi përmban edhe disa vlera të paracaktuara që përcaktohen nga sistemi, të cilat mund t'i përdorni kur programoni programet.

Shembull: Te [7.4.2] **Cilësimet e përdoruesit** > **I qetë** > **Planifikimi Orar** (programimi javor që përcakton se cilin nivel të modalitetit të qetë duhet të përdorë njësia dhe kur), mund të përdorni vlerat e mëposhtme të paracaktuara nga sistemi: **Më i qetë** / **I heshtur**.

10.4.2 Përdorimi dhe programimi i programeve

Rreth programeve

Në varësi të ndërtimit të sistemit dhe të konfigurimit nga instaluesi, mund të ofrohen programe për disa kontrolle.

Ju mund të...	Shihni...
Vendosni nëse një kontroll specifik duhet të hyjë në veprim sipas një programi.	"**Ekrani i aktivizimit**" te "Programet e mundshme" [▸ 97]
Zgjidhni se cilin program dëshironi të përdorni aktualisht për një kontroll specifik. Sistemi përmban disa programe të parapërcaktuara. Ju mund të:	

	Ju mund të…	Shihni…
	Konsultohuni se cili program është zgjedhur aktualisht.	"**Programi/Kontrolli**" te "Programet e mundshme" [▶ 97]
	Të zgjidhni një orar tjetër nëse është e nevojshme.	"Për të zgjedhur cilin orar dëshironi të përdorni aktualisht" [▶ 97]
	Programoni programet tuaja individuale nëse programet e parapërcaktuara nuk janë sipas dëshirave tuaja. Veprimet që mund të programoni janë specifike sipas kontrollit.	▪ "**Veprimet e mundshme**" te "Programet e mundshme" [▶ 97] ▪ "10.4.3 Ekrani i programit: Shembull ilustrues" [▶ 100]

Për të zgjedhur cilin orar dëshironi të përdorni aktualisht

1	Shkoni te programimi i orarit për funksionin përkatës të kontrollit. Shihni "**Programi/Kontroll**" në "Programet e mundshme" [▶ 97]. **Shembull:** Për të programuar orarin e temperaturës së dëshiruar të dhomës në modalitetin e ngrohjes, shkoni te [1.2] `Ambienti` > `Planifikimi i ngrohjes`.	
2	Zgjidhni emrin e programit aktual. 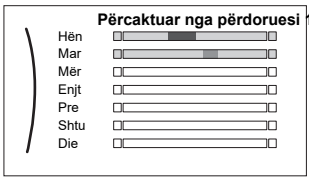	
3	Zgjidhni `Zgjidh`. 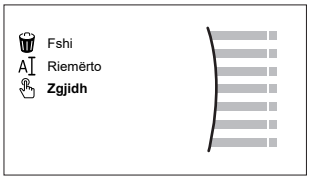	
4	Zgjidhni orarin që dëshironi të përdorni në atë moment.	

Programet e mundshme

Tabela përmban informacionin e mëposhtëm:

- **Programi/Kontrolli**: Kjo kolonë ju tregon se ku mund të kontrolloni orarin e zgjedhur aktualisht për funksionin përkatës të kontrollit. Nëse nevojitet, ju mund të:
  - Të zgjidhni një orar tjetër. Shihni "Për të zgjedhur cilin orar dëshironi të përdorni aktualisht" [▶ 97].
  - Programoni programet tuaja individuale. Shihni "10.4.3 Ekrani i programit: Shembull ilustrues" [▶ 100].
- **Oraret e paracaktuara**: Numri i orareve të paracaktuara të disponueshme në sistem për funksionin përkatës të kontrollit. Nëse nevojitet, mund të programoni programet tuaja individuale.

- **Ekrani i aktivizimit**: Për shumicën e funksioneve të kontrollit, një orar zbatohet vetëm nëse është aktivizuar në ekranin përkatës të aktivizimit. Kjo pikë ju tregon se ta aktivizoni atë.
- **Veprimet e mundshme**: Veprimet që mund të përdorni gjatë programimit të një orari. Për shumicën e orareve, mund të programoni deri në 6 veprime në ditë.

Programi/Kontrolli	Përshkrimi
[1.2] `Ambienti` > `Planifikimi i ngrohjes` Orari i temperaturës së dëshiruar të dhomës në modalitetin e ngrohjes.	**Oraret e paracaktuara:** 3 **Ekrani i aktivizimit**: [1.1] `Planifikimi Orar` **Veprimet e mundshme**: Temperatura brenda diapazonit.
[1.3] `Ambienti` > `Planifikimi i ftohjes` Orari i temperaturës së dëshiruar të dhomës në modalitetin e ftohjes.	**Oraret e paracaktuara:** 1 **Ekrani i aktivizimit**: [1.1] `Planifikimi Orar` **Veprimet e mundshme**: Temperatura brenda diapazonit.
[2.2] `Zona kryesore` > `Planifikimi i ngrohjes` Orari i temperaturës së dëshiruar të ujit në dalje për zonën kryesore në modalitetin e ngrohjes.	**Oraret e paracaktuara:** 3 **Ekrani i aktivizimit**: [2.1] `Planifikimi Orar` **Veprimet e mundshme**: ▪ Në rastin e funksionimit në varësi të kushteve atmosferike: Zhvendosja e temperaturave brenda diapazonit. ▪ Në rastet e tjera: Temperatura brenda diapazonit
[2.3] `Zona kryesore` > `Planifikimi i ftohjes` Orari i temperaturës së dëshiruar të ujit në dalje për zonën kryesore në modalitetin e ftohjes.	**Oraret e paracaktuara:** 1 **Ekrani i aktivizimit**: [2.1] `Planifikimi Orar` **Veprimet e mundshme**: ▪ Në rastin e funksionimit në varësi të kushteve atmosferike: Zhvendosja e temperaturave brenda diapazonit. ▪ Në rastet e tjera: Temperatura brenda diapazonit
[4.2] `Ngrohja/ftohja e hapësirës` > `Planifikimi i modalitetit të funksionimit` Orari (sipas muajve) që përcakton se kur njësia duhet të funksionojë në modalitetin e ngrohjes dhe kur në modalitetin e ftohjes.	Shihni "Për të zgjedhur modalitetin e funksionimit" [▸ 124].

Programi/Kontrolli	Përshkrimi
[5.5] Depozita > Planifikimi Orar Programi për temperaturën e depozitës së ujit të ngrohtë sanitar, për nevojat tuaja normale për ujë të ngrohtë sanitar.	**Oraret e paracaktuara:** 1 **Ekrani i aktivizimit**: Nuk zbatohet. Ky program aktivizohet automatikisht nëse modaliteti i DHW është një nga modalitetet më poshtë: ▪ Vetëm planifikim ▪ Programi + ringrohje **Veprimet e mundshme**: ▪ Komforti: Kur duhet të fillojë ngrohja e depozitës deri në vlerën e paracaktuar nga përdoruesi për [5.2] Setpointi i rehatisë. ▪ Ekonomik: Kur duhet të fillojë ngrohja e depozitës deri në vlerën e paracaktuar nga përdoruesi për [5.3] Setpointi ECO. ▪ Ndalo: Kur duhet të ndalet ngrohja e depozitës, edhe nëse temperatura e dëshiruar e depozitës nuk është arritur ende. **Shënim:** Në modalitetin Programi + ringrohje, sistemi merr parasysh edhe vlerën e paracaktuar nga përdoruesi për ringrohje [5.4] Setpointi i ringrohjes.
[5.F] Depozita > Planifikimi i prioritetit Program për njësinë e jashtme, për të përcaktuar prioritetin midis funksionimit të depozitës së ujit të ngrohtë sanitar dhe ajrit të kondicionuar	**Oraret e paracaktuara:** Uji i ngrohtë sanitar ka përparësi për çdo muaj **Ekrani i aktivizimit**: Nuk zbatohet. Ky program përdoret vetëm kur në njësinë e jashtme është lidhur më shumë se një njësi e brendshme (p.sh. 1 depozitë + njësi 1 A/C). **Veprimet e mundshme**: ▪ DHW : Nëse ka kërkesa nga disa njësi të brendshme njëkohësisht, njësia e jashtme do t'i japë përparësi prodhimit të ujit të ngrohtë sanitar. ▪ A/C : Nëse ka kërkesa nga disa njësi të brendshme njëkohësisht, njësia e jashtme do t'i japë përparësi funksionimit të kondicionimit të ajrit (ngrohje/ftohje).

Programi/Kontrolli	Përshkrimi
[7.4.2] `Cilësimet e përdoruesit` > `I qetë` > `Planifikimi Orar` Program për rastin kur njësia duhet të përdorë një nga nivelet e modalitetit të qetësisë.	**Oraret e paracaktuara:** 1 **Ekrani i aktivizimit**: [7.4.1] `Aktivizimi` (i disponueshëm vetëm për instaluesit). **Veprimet e mundshme**: Mund të përdorni vlerat e mëposhtme të paracaktuara nga sistemi: ▪ `Fikur` ▪ `I qetë` Ky cilësim i paracaktuar nuk mbështetet në këtë model. Zgjedhja e këtij cilësimi të paracaktuar nuk ndikon në funksionim. ▪ `Më i qetë` ▪ `I heshtur` Shihni "Rreth modalitetit të qetë" [▸ 142].

10.4.3 Ekrani i programit: Shembull ilustrues

Ky shembull tregon se si të caktoni një orar për temperaturën e ambientit në modalitetin e ngrohjes.

INFORMACION

Procedurat për programimin e orareve të tjera janë të ngjashme.

Për të programuar programin: përmbledhje

Shembull: Ju dëshironi të programoni programin e mëposhtëm:

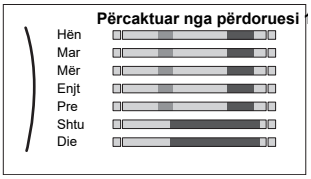

Kushti paraprak: Orari i temperaturës së ambientit është i disponueshëm vetëm nëse kontrolli me termostat ambienti është aktiv. Nëse e lini aktiv kontrollin e temperaturës së ujit, mund të programoni orarin e zonës kryesore.

1. Shkoni te programi.
2. (opsionale) Pastroni përmbajtjen e programit për të gjithë javën ose përmbajtjen e programit për një ditë të zgjedhur.
3. Programoni programin për ditën `E hënë`.
4. Kopjoni programin në ditët e tjera të javës.
5. Programoni programin për ditën `E shtunë` dhe kopjojeni atë në ditën `E diel`.
6. Jepini një emër orarit.

Për të shkuar te programi

1	Shkoni te [1.1]: `Ambienti` > `Planifikimi Orar`.	
2	Vendoseni planifikimin në `Po`.	
3	Shkoni te [1.2]: `Ambienti` > `Planifikimi i ngrohjes`.	

Për të pastruar përmbajtjen e programit javor

1	Zgjidhni emrin e programit aktual. 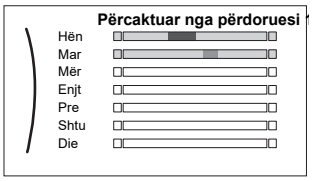	
2	Zgjidhni **Fshi**. 	
3	Zgjidhni **OK** për ta konfirmuar.	

Për të pastruar përmbajtjen e programit të një dite

1	Zgjidhni ditën për të cilën dëshironi të pastroni përmbajtjen. Për shembull **E premte** 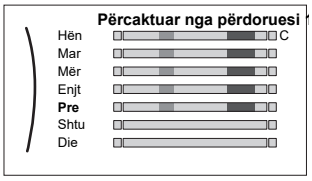	
2	Zgjidhni **Fshi**. 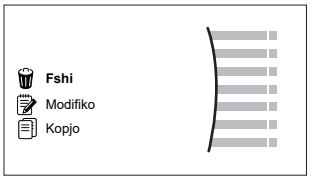	
3	Zgjidhni **OK** për ta konfirmuar.	

Për të programuar programin për ditën E hënë

1	Zgjidhni **E hënë**. 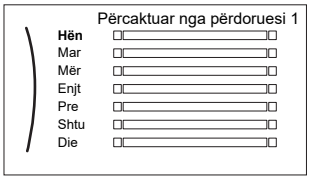	
2	Zgjidhni **Modifiko**. 	

3	Përdorni çelësin rrotullues të majtë për të zgjedhur një pikë dhe modifikoni pikën me çelësin rrotullues të djathtë. Mund të programoni deri në 6 veprime për çdo ditë. Në shirit, temperatura më e lartë paraqitet me një ngjyrë më të errët se temperatura më e ulët. 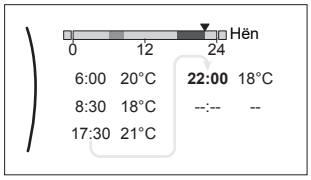 **Shënim:** Për të pastruar një veprim, vendosni kohën e tij si kohë të veprimit të mëparshëm.	
4	Konfirmoni ndryshimet. **Rezultati:** Përcaktohet programi për ditën e hënë. Vlera e veprimit të fundit është ende e vlefshme deri në veprimin e ardhshëm të programuar. Në këtë shembull, Monday/E hënë është dita e parë që keni programuar. Në këtë mënyrë, veprimi i fundit i programuar është i vlefshëm deri në veprimin e parë të së hënës së ardhshme.	

Për të kopjuar programin në ditët e tjera të javës

1	Zgjidhni `E hënë`. 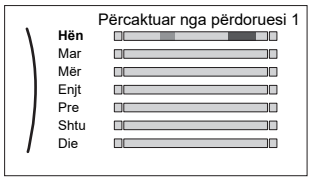 	
2	Zgjidhni `Kopjo`. **Rezultati:** Ngjitur me ditën e kopjuar shfaqet “C”.	
3	Zgjidhni `E martë`. 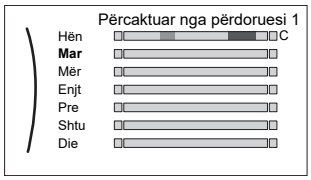 	

4	Zgjidhni **Ngjit**. 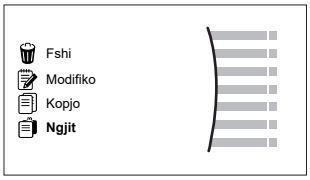 **Rezultati:** 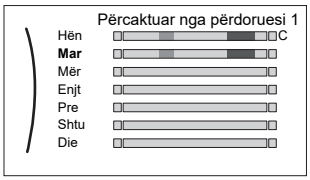	
5	Përsëritni këtë veprim për të gjitha ditët e tjera të javës. 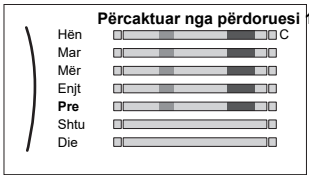	—

Për të programuar programin për ditën E shtunë dhe për ta kopjuar atë në ditën E diel

1	Zgjidhni **E shtunë**.	
2	Zgjidhni **Modifiko**.	
3	Përdorni çelësin rrotullues të majtë për të zgjedhur një pikë dhe modifikoni pikën me çelësin rrotullues të djathtë. 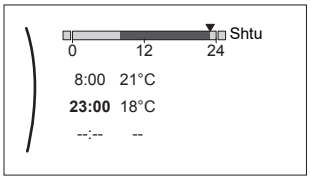	
4	Konfirmoni ndryshimet.	
5	Zgjidhni **E shtunë**.	
6	Zgjidhni **Kopjo**.	
7	Zgjidhni **E diel**.	
8	Zgjidhni **Ngjit**. **Rezultati:** 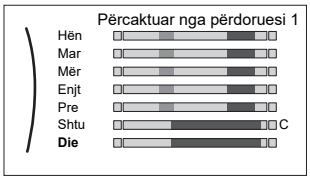	

Për të riemërtuar orarin

1	Zgjidhni emrin e programit aktual. 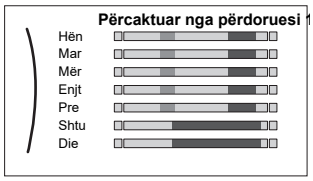	
2	Zgjidhni `Riemërto`. 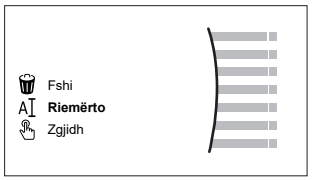	
3	(opsionale) Për të fshirë emrin aktual të orarit, lëvizni nëpër listën e karaktereve derisa të shfaqet ←, më pas shtypeni për të fshirë karakterin e mëparshëm. Përsëriteni këtë veprim për secilin karakter të emrit.	
4	Për të vendosur emrin e ri, lëvizni nëpër listën e karaktereve dhe konfirmoni secilin karakter të zgjedhur. Emri i orarit mund të përmbajë deri në 15 karaktere.	
5	Konfirmoni emrin e ri.	

INFORMACION

Jo të gjitha oraret mund të riemërtohen.

Shembull përdorimi: Punoni me sistem me 3 turne

Nëse punoni me sistem me 3 turne, mund të veproni si më poshtë:

1. Programoni 3 orare të temperaturës së dhomës dhe vendosuni emra të përshtatshëm. **Shembull:** Turni i mëngjesit, Turni i ditës dhe Turni i mbrëmjes
2. Zgjidhni orarin që dëshironi të përdorni në atë moment.

10.5 Kurba në varësi të motit

10.5.1 Çfarë është kurba në varësi të motit?

Funksionimi në varësi të motit

Njësia funksionon “në varësi të motit”, nëse temperatura e dëshiruar e ujit që largohet ose temperatura e depozitës përcaktohet automatikisht nga temperatura e jashtme. Nëse temperatura e jashtme bie ose rritet, njësia kompenson në moment. Në këtë mënyrë, njësisë nuk i duhet të presë reagimin nga termostati për të rritur ose për të ulur temperaturën e ujit që largohet ose të depozitës. Meqë ajo reagon më shpejt, kjo parandalon rritjet dhe rëniet e larta të temperaturës së brendshme dhe të temperaturës së ujit në rubineta.

Avantazhi

Funksionimi në varësi të motit zvogëlon konsumin e energjisë.

Kurba në varësi të motit

Që të jetë në gjendje të kompensojë diferencat në temperaturë, njësia mbështetet në kurbën e saj në varësi të motit. Kjo kurbë përcakton sesa e madhe duhet të jetë diferenca midis temperaturës së depozitës apo ujit që largohet dhe temperaturave të jashtme. Meqenëse pjerrësia e kurbës varet nga rrethanat lokale të tilla si klima dhe izolimi i ndërtesës, kurba mund të përshtatet nga instaluesi ose përdoruesi.

Llojet e kurbës në varësi të motit

Ekzistojnë dy lloje kurbash në varësi të motit:

- Kurba me 2 pika
- Kurba pjerrësi-kompensim

Lloji i kurbës në të cilën dëshironit të bëni rregullime varet nga preferencat personale. Shihni "10.5.4 Përdorimi i kurbave në varësi të motit" [▸ 107].

Disponueshmëria

Kurba në varësi të motit disponohet për:

- Zonën kryesore - Ngrohje
- Zonën kryesore - Ftohje
- Depozitën (ofrohet vetëm për instaluesit)

INFORMACION

Për të përdorur funksionimin në varësi të kushteve atmosferike, konfiguroni saktë pikën e vendosur të zonës kryesore ose të rezervuarit. Shihni "10.5.4 Përdorimi i kurbave në varësi të motit" [▸ 107].

10.5.2 Kurba pjerrësi-kompensim

Pjerrësia dhe kompensimi

Përcaktoni kurbën në varësi të motit në varësi të pjerrësisë së saj dhe kompensimit:

- Ndryshoni **pjerrësinë** për të rritur ose ulur në mënyrë jo lineare temperaturën e ujit në dalje në varësi të temperaturës së jashtme. Për shembull, nëse temperatura e ujit në dalje është përgjithësisht e përshtatshme, por në temperatura shumë të ulëta të jashtme rezulton tepër e ulët, rritni pjerrësinë. Kështu temperatura e ujit në dalje do të rritet më shumë sa më shumë të bjerë temperatura e jashtme.
- Ndryshoni **kompensimin** për të rritur ose ulur në mënyrë të njëtrajtshme temperaturën e ujit në dalje në të gjitha temperaturat e jashtme. Për shembull, nëse temperatura e ujit në dalje është gjithmonë pak më e ulët se sa dëshironi, pavarësisht temperaturës së jashtme, rrisni kompensimin për ta ngritur në mënyrë të barabartë temperaturën e ujit në dalje në të gjitha kushtet.

Shembuj

Kurba në varësi të motit kur zgjidhet pjerrësia:

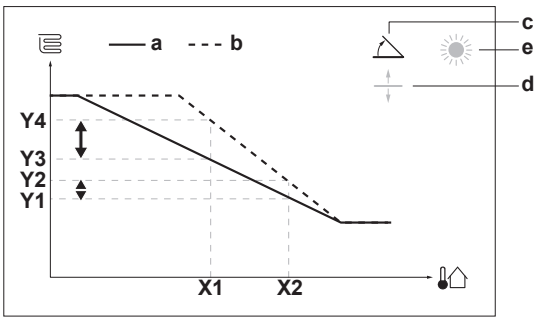

Kurba në varësi të motit kur zgjidhet kompensimi:

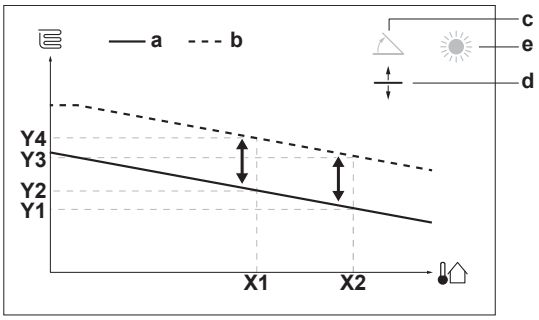

Artikull	Përshkrimi
a	Kurba në varësi të motit përpara ndryshimeve.
b	Kurba në varësi të motit pas ndryshimeve (si shembull): ▪ Kur ndryshohet pjerrësia, temperatura e re e preferuar në X1 është në mënyrë jo të barabartë më e lartë sesa temperatura e preferuar në X2. ▪ Kur ndryshohet kompensimi, temperatura e re e preferuar në X1 është njëlloj më e lartë si temperatura e preferuar në X2.
c	Pjerrësia
d	Kompensimi
e	Zona e zgjedhur në varësi të motit: ▪ : Ngrohja e zonës kryesore ▪ : Ftohja e zonës kryesore ▪ : Ujë i ngrohtë sanitar
X1, X2	Shembuj të temperaturës së jashtme të ambientit
Y1, Y2, Y3, Y4	Shembuj të temperaturës së synuar të rezervuarit ose të ujit në dalje. Ikona korrespondon me emetuesin e nxehtësisë për atë zonë: ▪ : Ngrohje nën dysheme ▪ : Njësi fan coil ▪ : Radiator ▪ : Depozita e ujit të ngrohtë sanitar

Veprimet e mundshme në ekran	
○···●	Zgjidhni pjerrësinë ose kompensimin.
●···○	Rritni ose ulni pjerrësinë/kompensimin.
○···	Kur zgjidhet pjerrësia: vendosni pjerrësinë dhe shkoni te kompensimi. Kur zgjidhet kompensimi: vendosni kompensimin.

Veprimet e mundshme në ekran	
	Konfirmoni ndryshimet dhe kthehuni te nënmenyja.

10.5.3 Kurba me 2 pika

Përcaktoni kurbën në varësi të motit me këto dy vlera të caktuara:

- Vlera e caktuar (X1, Y2)
- Vlera e caktuar (X2, Y1)

Shembull

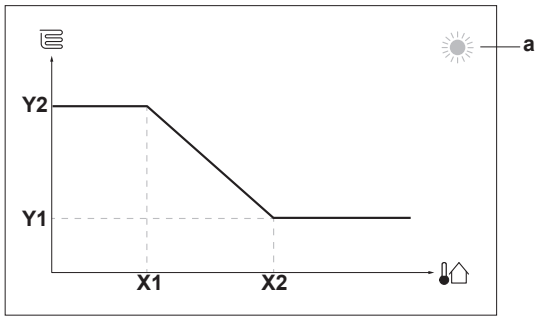

Artikull	Përshkrimi
a	Zona e zgjedhur në varësi të motit: ▪ : Ngrohja e zonës kryesore ▪ : Ftohja e zonës kryesore ▪ : Ujë i ngrohtë sanitar
X1, X2	Shembuj të temperaturës së jashtme të ambientit
Y1, Y2	Shembuj të temperaturës së synuar të rezervuarit ose të ujit në dalje. Ikona korrespondon me emetuesin e nxehtësisë për atë zonë: ▪ : Ngrohje nën dysheme ▪ : Njësi fan coil ▪ : Radiator ▪ : Depozita e ujit të ngrohtë sanitar

Veprimet e mundshme në ekran	
	Kaloni përmes temperaturave.
	Ndryshoni temperaturën.
	Shkoni në temperaturën tjetër.
	Konfirmoni ndryshimet dhe vazhdoni më tej.

10.5.4 Përdorimi i kurbave në varësi të motit

Konfiguroni kurbat në varësi të motit si më poshtë:

Për të përcaktuar modalitetin e vlerës së caktuar

Për të përdorur kurbën në varësi të motit, juve ju duhet të përcaktoni modalitetin e saktë të vlerës së caktuar:

Shkoni në modalitetin e vlerës së caktuar…	Vendosni modalitetin e vlerës së caktuar në…
Zona kryesore – Ngrohje	

Shkoni në modalitetin e vlerës së caktuar…	Vendosni modalitetin e vlerës së caktuar në…
[2.4] Zona kryesore > Modaliteti i setpoint	Ngrohje në varësi të motit, ftohja fikse OSE Në varësi të motit
Zona kryesore – Ftohje	
[2.4] Zona kryesore > Modaliteti i setpoint	Në varësi të motit
Depozita	
[5.B] Depozita > Modaliteti i setpoint	**Kufizim:** Ofrohet vetëm për instaluesit. Në varësi të motit

Për të ndryshuar llojin e kurbës në varësi të motit

Për të ndryshuar llojin e kurbës për zonën kryesore dhe rezervuarin, shkoni te [2.E] Zona kryesore > Lloji i kurbës në varësi të motit.

Llojin e kurbës së zgjedhur mund ta shihni gjithashtu te:

- [5.E] Depozita > Lloji i kurbës në varësi të motit

  Kufizim: Ofrohet vetëm për instaluesit.

Për të ndryshuar kurbën në varësi të motit

Zona	Shkoni te…
Zona kryesore – Ngrohje	[2.5] Zona kryesore > Kurba e ngrohjes në varësi të motit
Zona kryesore – Ftohje	[2.6] Zona kryesore > Kurba e ftohjes në varësi të motit
Depozita	**Kufizim:** Ofrohet vetëm për instaluesit. [5.C] Depozita > Kurba në varësi të motit

INFORMACION

Vlerat e caktuara maksimale dhe minimale

Ju nuk mund të konfiguroni kurbën me temperatura më të larta ose më të ulëta se piketat maksimale dhe minimale të vendosura për zonën ose për rezervuarin. Kur arrihet vlera e caktuar maksimale ose minimale, kurba drejtohet.

Për akordim të imët të kurbës në varësi të motit: kurba pjerrësi-kompensim

Tabela e mëposhtme përshkruan se si të rregulloni me saktësi kurbën e varur nga moti të zonës ose rezervuarit:

Ju ndjeni …		Akordimi i imët me pjerrësinë dhe kompensimin:	
Në temperatura të jashtme normale…	Në temperatura të jashtme të ftohta…	Pjerrësia	Kompensimi
OK	Ftohtë	↑	—
OK	Nxehtë	↓	—
Ftohtë	OK	↓	↑
Ftohtë	Ftohtë	—	↑

Ju ndjeni …		Akordimi i imët me pjerrësinë dhe kompensimin:	
Në temperatura të jashtme normale…	**Në temperatura të jashtme të ftohta…**	**Pjerrësia**	**Kompensimi**
Ftohtë	Nxehtë	↓	↑
Nxehtë	OK	↑	↓
Nxehtë	Ftohtë	↑	↓
Nxehtë	Nxehtë	—	↓

Shihni "10.5.2 Kurba pjerrësi-kompensim" [▶ 105].

Për akordim të imët të kurbës në varësi të motit: kurba me 2 pika

Tabela e mëposhtme përshkruan se si të rregulloni me saktësi kurbën e varur nga moti të zonës ose rezervuarit:

Ju ndjeni …		Akordimi i imët me vlerat e caktuara:			
Në temperatura të jashtme normale…	**Në temperatura të jashtme të ftohta…**	**Y2[(a)]**	**Y1[(a)]**	**X1[(a)]**	**X2[(a)]**
OK	Ftohtë	↑	—	↑	—
OK	Nxehtë	↓	—	↓	—
Ftohtë	OK	—	↑	—	↑
Ftohtë	Ftohtë	↑	↑	↑	↑
Ftohtë	Nxehtë	↓	↑	↓	↑
Nxehtë	OK	—	↓	—	↓
Nxehtë	Ftohtë	↑	↓	↑	↓
Nxehtë	Nxehtë	↓	↓	↓	↓

[(a)] Shihni "10.5.3 Kurba me 2 pika" [▶ 107].

10.6 Menyja e cilësimeve

Ju mund të vendosni cilësime shtesë duke përdorur ekranin e menysë kryesore dhe nënmenytë e saj. Cilësimet më të rëndësishme paraqiten këtu.

10.6.1 Funksionimi me defekt

Në rast defekti, në ekranin kryesor shfaqet 🔔 ose ⚠. Për të shfaqur kodin e gabimit, hapni pamjen e ekranit të menysë dhe shkoni te [0] `Defektet`. Shtypni **?** për më shumë informacion rreth gabimit.

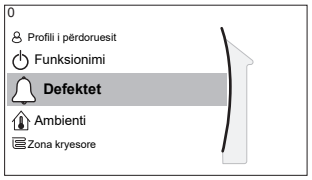

[0] `Defektet`

10.6.2 Brenda

Përmbledhje

Në nënmeny janë të renditura pikat e mëposhtme:

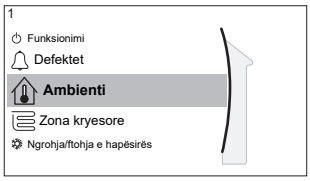

[1] `Ambienti`

Pamja e ekranit të vlerës së caktuar

[1.1] `Planifikimi Orar`

[1.2] `Planifikimi i ngrohjes`

[1.3] `Planifikimi i ftohjes`

[1.4] `Kundërngrirja`

[1.5] `Diapazoni i setpointit`

[1.6] `Kompensimi i sensorit të dhomës`

[1.7] `Kompensimi i sensorit të dhomës`

[1.9] `Setpointi i komfortit të dhomës`

Pamja e ekranit të vlerës së caktuar

Kontrolloni temperaturën e dhomës së zonës kryesore përmes ekranit të vlerës së përcaktuar [1] `Ambienti`.

Shihni "10.3.5 Pamja e ekranit të vlerës së caktuar" [▸ 94].

Planifikimi Orar

Përcaktoni nëse temperatura e dhomës kontrollohet sipas një orari apo jo.

#	Kodi	Përshkrimi
[1.1]	N/A	`Planifikimi Orar`: ▪ `Jo`: Temperatura e dhomës kontrollohet drejtpërdrejt nga përdoruesi. ▪ `Po`: Temperatura e dhomës kontrollohet sipas një orari dhe mund të ndryshohet nga përdoruesi.

Planifikimi i ngrohjes

Zbatohet për të gjitha modelet.

Përcaktoni një orar ngrohjeje për temperaturën e dhomës te [1.2] `Planifikimi i ngrohjes`.

Shihni "10.4.3 Ekrani i programit: Shembull ilustrues" [▸ 100].

Planifikimi i ftohjes

Përcaktoni një orar ftohjeje për temperaturën e dhomës te [1.3] `Planifikimi i ftohjes`.

Shihni "10.4.3 Ekrani i programit: Shembull ilustrues" [▸ 100].

Kundërngrirja

[1.4] `Kundërngrirja` parandalon uljen e tepërt të temperaturës së dhomës. Ky cilësim zbatohet kur [2.9] `Kontrolli=Termostati i dhomës`, por ofron funksionalitet edhe për kontrollin e temperaturës së ujit në dalje dhe kontrollin me termostat të jashtëm të dhomës. Në dy rastet e fundit, `Kundërngrirja` mund të aktivizohet duke ndryshuar cilësimin [2-06]=1.

Mbrojtja e dhomës nga ngrirja, edhe kur është e aktivizuar, nuk garantohet nëse nuk ka një termostat dhome që mund të aktivizojë pompën e nxehtësisë. Kjo ndodh kur:

- [2.9] `Kontrolli=Termostati i jashtëm i dhomës` dhe [C.2] `Ngrohja/ftohja e hapësirës=Fikur`, ose nëse
- [2.9] `Kontrolli=Uji që largohet`.

Në rastet e mësipërme, `Kundërngrirja` do ta ngrohë ujin e ngrohjes së ambienteve deri në një vlerë të përcaktuar më të ulët kur temperatura e jashtme është nën 6°C.

Metoda e kontrollit të njësisë së zonës kryesore [2.9]	Përshkrimi
Kontrolli i temperaturës së ujit në dalje ([C-07]=0)	Mbrojtja e dhomës nga ngrirja NUK garantohet.
Kontrolli me termostat të jashtëm të dhomës ([C-07]=1)	Lejoni që termostati i jashtëm i dhomës të sigurojë mbrojtjen e dhomës nga ngrirja: ▪ Vendosni [C.2] `Ngrohja/ftohja e hapësirës=Ndezur`.
Kontrolli me termostat dhome ([C-07]=2)	Lejoni që ndërfaqja e dedikuar e komfortit të përdoruesit (BRC1HHDA, e përdorur si termostat dhome) të sigurojë mbrojtjen e dhomës nga ngrirja: ▪ Vendoseni mbrojtjen nga ngrirja [1.4.1] `Aktivizimi=Po`. ▪ Caktoni temperaturën e funksionit të mbrojtjes nga ngrirja te [1.4.2] `Setpointi i ambientit`.

INFORMACION

Nëse ndodh një gabim U4, mbrojtja e dhomës nga ngrirja NUK garantohet.

NJOFTIM

Nëse cilësimi i `Kundërngrirja` është aktiv dhe ndodh një gabim U4, njësia do ta nisë automatikisht funksionin e `Kundërngrirja` përmes ngrohësit rezervë. Nëse përdorimi i ngrohësit rezervë nuk lejohet për mbrojtjen e dhomës nga ngrirja gjatë një gabimi U4, cilësimi i `Kundërngrirja` DUHET të çaktivizohet.

NJOFTIM

Mbrojtja nga ngrica e ambientit. he nëse çaktivizoni funksionin e ngrohjes/ftohjes së ambienteve ([C.2]: `Funksionimi` > `Ngrohja/ftohja e hapësirës`), funksioni i mbrojtjes nga ngrica e ambientit, nëse është aktivizuar, mund të vazhdojë të funksionojë. Megjithatë, kur përdoret kontrolli sipas temperaturës së ujit ose një termostat i jashtëm ambienti, kjo mbrojtje NUK garantohet.

Për informacion më të hollësishëm rreth mbrojtjes së dhomës nga ngrirja në lidhje me metodën përkatëse të kontrollit të njësisë, shihni seksionet më poshtë.

Kontrolli i temperaturës së ujit në dalje ([C-07]=0)

Gjatë kontrollit të temperaturës së ujit në dalje, mbrojtja e dhomës nga ngrirja NUK garantohet. Megjithatë, nëse mbrojtja e dhomës nga ngrirja [2-06] është aktivizuar, njësia mund të ofrojë mbrojtje të kufizuar nga ngrirja:

Nëse...	Atëherë...
▪ `Ngrohja/ftohja e hapësirës`=`Fikur`, dhe ▪ Temperatura e ambientit të jashtëm bie nën 6°C	▪ Njësia do të furnizojë me ujë në dalje elementet emetuese të nxehtësisë për të ngrohur përsëri dhomën, dhe ▪ vlera e përcaktuar e temperaturës së ujit në dalje do të ulet.
▪ `Ngrohja/ftohja e hapësirës`=`Ndezur`, dhe ▪ `Modaliteti i funksionimit`=`Ngrohje`	Njësia do të furnizojë me ujë në dalje elementet emetuese të nxehtësisë për të ngrohur përsëri dhomën sipas logjikës normale të funksionimit.
▪ `Ngrohja/ftohja e hapësirës`=`Ndezur`, dhe ▪ `Modaliteti i funksionimit`=`Ftohje`	Nuk ka mbrojtje të dhomës nga ngrirja.

Kontrolli me termostat të jashtëm të dhomës ([C-07]=1)

Gjatë kontrollit me termostat të jashtëm të dhomës, mbrojtja e dhomës nga ngrirja garantohet nga termostati i jashtëm i dhomës, me kusht që:

- [C.2] `Ngrohja/ftohja e hapësirës`=`Ndezur`, dhe
- [9.5.1] `Emergjenca`=`Automatike` ose `SH auto normal/DHW fikur`.

Megjithatë, nëse aktivizohet [1.4.1] `Kundërngrirja`, njësia mund të ofrojë mbrojtje të kufizuar nga ngrirja.

Në rastin e një zone të vetme të temperaturës së ujit në dalje:

Nëse...	Atëherë...
▪ `Ngrohja/ftohja e hapësirës`=`Fikur`, dhe ▪ Temperatura e ambientit të jashtëm bie nën 6°C	▪ Njësia do të furnizojë me ujë në dalje elementet emetuese të nxehtësisë për të ngrohur përsëri dhomën, dhe ▪ vlera e përcaktuar e temperaturës së ujit në dalje do të ulet.
▪ `Ngrohja/ftohja e hapësirës`=`Ndezur`, dhe ▪ Termostati i jashtëm i dhomës është "Termostati JOAKTIV", dhe ▪ Temperatura e jashtme bie nën 6°C	▪ Njësia do të furnizojë me ujë në dalje elementet emetuese të nxehtësisë për të ngrohur përsëri dhomën, dhe ▪ vlera e përcaktuar e temperaturës së ujit në dalje do të ulet.
▪ `Ngrohja/ftohja e hapësirës`=`Ndezur`, dhe ▪ Termostati i jashtëm i dhomës është "Termostati AKTIV"	Mbrojtja e dhomës nga ngrirja garantohet nga logjika normale e funksionimit.

Kontrolli me termostat dhome ([C-07]=2)

Gjatë kontrollit me termostat dhome, mbrojtja e dhomës nga ngrirja [2-06] garantohet kur është e aktivizuar. Në këtë rast, nëse temperatura e dhomës bie nën temperaturën e mbrojtjes së dhomës nga ngrirja [2-05], njësia do të furnizojë me ujë në dalje elementet emetuese të nxehtësisë për të ngrohur përsëri dhomën.

#	Kodi	Përshkrimi
[1.4.1]	[2-06]	`Aktivizimi`: ▪ 0 `Jo`: Funksioni i mbrojtjes nga ngrirja është ÇAKTIVIZUAR. ▪ 1 `Po`: Funksioni i mbrojtjes nga ngrirja është aktiv.
[1.4.2]	[2-05]	`Setpointi i ambientit`: ▪ 4°C~16°C

INFORMACION

Kur ndërfaqja e dedikuar e komfortit të përdoruesit (BRC1HHDA përdoret si termostat ambienti) shkëputet (për shkak të lidhjeve elektrike të pasakta ose dëmtimit të kabllos), mbrojtja e dhomës nga ngrirja NUK garantohet.

NJOFTIM

Nëse `Emergjenca` është caktuar në `Manuale` ([9.5.1]=0), dhe njësia merr sinjalin për të nisur funksionimin në modalitetin e emergjencës, njësia do të ndalet dhe do të duhet të rikthehet manualisht në funksionim përmes ndërfaqes së përdoruesit. Për ta rikthyer manualisht në funksionim, shkoni te ekrani i menysë kryesore i `Defektet` dhe konfirmoni funksionimin në modalitetin e emergjencës përpara nisjes.

Mbrojtja e dhomës nga ngrirja është aktive edhe nëse përdoruesi nuk e konfirmon funksionimin në modalitetin e emergjencës.

Diapazoni i setpointit

Zbatohet vetëm për kontrollin me termostat dhome.

Për të kursyer energji duke parandaluar mbinxehjen ose ftohjen e tepërt të dhomës, mund të kufizoni diapazonin e temperaturës së dhomës për ngrohjen dhe/ose ftohjen.

NJOFTIM

Kur rregulloni diapazonet e temperaturës së dhomës, të gjitha temperaturat e dëshiruara të dhomës rregullohen gjithashtu për të garantuar që të jenë brenda kufijve.

#	Kodi	Përshkrimi
[1.5.1]	[3-07]	`Minimumi i ngrohjes`
[1.5.2]	[3-06]	`Maksimumi i ngrohjes`
[1.5.3]	[3-09]	`Minimumi i ftohjes`
[1.5.4]	[3-08]	`Maksimumi i ftohjes`

Kompensimi i sensorit të dhomës

Zbatohet vetëm për kontrollin me termostat dhome.

Për të kalibruar sensorin (e jashtëm) të temperaturës së dhomës, aplikoni një korrigjim në vlerën e termistorit të dhomës, të matur nga ndërfaqja e komfortit të përdoruesit (BRC1HHDA, e përdorur si termostat dhome) ose nga sensori i jashtëm i dhomës. Ky cilësim mund të përdoret për të kompensuar rastet kur ndërfaqja e komfortit të përdoruesit ose sensori i jashtëm i dhomës nuk mund të instalohet në vendin ideal.

Shihni "6.5 Konfigurimin e një sensori të jashtëm të temperaturës" [▸ 35].

#	Kodi	Përshkrimi
[1.6]	[2-0A]	Kompensimi i sensorit të dhomës (ndërfaqja e komfortit të përdoruesit (BRC1HHDA, e përdorur si termostat dhome)): Korrigjimi i temperaturës aktuale të dhomës, të matur nga ndërfaqja e komfortit të përdoruesit. ▪ –5°C~5°C, hapi 0,5°C
[1.7]	[2-09]	Kompensimi i sensorit të dhomës (opsioni i sensorit të jashtëm të dhomës): Zbatohet vetëm nëse opsioni i sensorit të jashtëm të dhomës është instaluar dhe konfiguruar. ▪ –5°C~5°C, hapi 0,5°C

10.6.3 Zona kryesore

Përmbledhje

Në nënmeny janë të renditura pikat e mëposhtme:

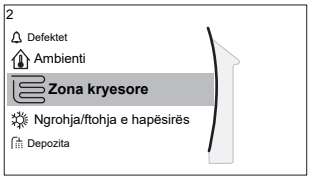

[2] Zona kryesore

Pamja e ekranit të vlerës së caktuar

[2.1] Planifikimi Orar

[2.2] Planifikimi i ngrohjes

[2.3] Planifikimi i ftohjes

[2.4] Modaliteti i setpoint

[2.5] Kurba e ngrohjes në varësi të motit

[2.6] Kurba e ftohjes në varësi të motit

[2.7] Lloji i emetuesit

[2.8] Diapazoni i setpointit

[2.9] Kontrolli

[2.A] Lloji i termostatit të jashtëm

[2.B] Delta T

[2.C] Modulimi

[2.E] Lloji i kurbës në varësi të motit

Pamja e ekranit të vlerës së caktuar

Kontrolloni temperaturën e ujit në dalje për zonën kryesore përmes ekranit të vlerës së përcaktuar [2] Zona kryesore.

Shihni "10.3.5 Pamja e ekranit të vlerës së caktuar" [▸ 94].

INFORMACION

Zgjidhni vlerën e përcaktuar të temperaturës së ujit në dalje sipas grafikut të diapazonit aktual të funksionimit (shihni https://daikintechnicaldatahub.eu), për të:

- shmangur përdorimin e tepërt të ngrohësit rezervë;
- mundësuar funksionimin e vazhdueshëm/të njëkohshëm të ngrohjes së ambienteve me njësitë DX.

Planifikimi Orar

Përcaktoni nëse temperatura e ujit në dalje caktohet sipas një programimi apo jo.

Ndikimi i modalitetit të vlerës së përcaktuar të temperaturës së ujit në dalje [2.4] është si më poshtë:

- Në modalitetin e vlers së caktuar **Fikse** të LWT, programet kohore përbëhen nga temperaturat e synuara të ujit në dalje, qoftë të paracaktuara ose të personalizuara.
- Në modalitetin e vlerës së caktuar **Në varësi të motit** të LWT, programet kohore përbëhen nga veprimet e dëshiruara të zhvendosjes, të paracaktuara ose të personalizuara.

#	Kodi	Përshkrimi
[2.1]	N/A	**Planifikimi Orar**: ▪ 0: **Jo** ▪ 1: **Po**

Programimi i ngrohjes

Përcaktoni një programim të temperaturës së ngrohjes për zonën kryesore përmes [2.2] **Planifikimi i ngrohjes**.

Shihni "10.4.3 Ekrani i programit: Shembull ilustrues" [▸ 100].

Programimi i ftohjes

Përcaktoni një programim të temperaturës së ftohjes për zonën kryesore përmes [2.3] **Planifikimi i ftohjes**.

Shihni "10.4.3 Ekrani i programit: Shembull ilustrues" [▸ 100].

Modaliteti i setpoint

Përcaktoni modalitetin e vlerës së caktuar:

- **Fikse**: temperatura e synuar e ujit në dalje nuk varet nga temperatura e jashtme.
- Në modalitetin **Ngrohje në varësi të motit, ftohja fikse**, temperatura e synuar e ujit në dalje:
  - varet nga temperatura e jashtme gjatë ngrohjes
  - nuk varet nga temperatura e jashtme gjatë ftohjes
- Në modalitetin **Në varësi të motit**, temperatura e synuar e ujit në dalje përcaktohet në bazë të temperaturës së jashtme.

#	Kodi	Përshkrimi
[2.4]	N/A	**Modaliteti i setpoint**: ▪ **Fikse** ▪ **Ngrohje në varësi të motit, ftohja fikse** ▪ **Në varësi të motit**

Kur funksionimi i varur nga kushtet atmosferike është aktiv, sa më e ulët të jetë temperatura e jashtme, aq më e lartë do të jetë temperatura e ujit në dalje, dhe anasjelltas. Gjatë funksionimit të varur nga kushtet atmosferike, përdoruesi mund ta rrisë ose ta ulë temperaturën e ujit në dalje deri në 10°C.

Kurba e ngrohjes në varësi të kushteve atmosferike

Caktoni ngrohjen në varësi të kushteve atmosferike për zonën kryesore (nëse [2.4]=1 ose 2):

#	Kodi	Përshkrimi
[2.5]	[1-00] [1-01] [1-02] [1-03]	Caktoni ngrohjen në varësi të kushteve atmosferike: **Shënim:** Ekzistojnë 2 metoda për caktuar kurbën në varësi të motit. Shihni "10.5.3 Kurba me 2 pika" [▸ 107] dhe "10.5.2 Kurba pjerrësi-kompensim" [▸ 105]. Që të dyja llojet e kurbave kërkojnë konfigurimin e 4 cilësime të fushave sipas figurës më poshtë. 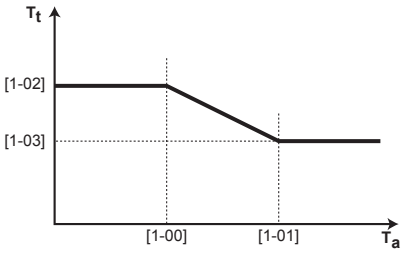 ▪ T_t: Temperatura e synuar e ujit në dalje (zona kryesore) ▪ T_a: Temperatura e jashtme ▪ [1-00]: Temperatura e ulët e ambientit të jashtëm. -40°C~+5°C ▪ [1-01]: Temperatura e lartë e ambientit të jashtëm. 10°C~25°C ▪ [1-02]: Temperatura e dëshiruar e ujit në dalje kur temperatura e jashtme është e barabartë me temperaturën e ulët të ambientit ose bie nën të. [9-01]°C~[9-00]°C **Shënim:** Kjo vlerë duhet të jetë më e lartë se [1-03], pasi në temperatura të ulëta të jashtme nevojitet ujë më i ngrohtë. ▪ [1-03]: Temperatura e dëshiruar e ujit në dalje kur temperatura e jashtme është e barabartë me temperaturën e lartë të ambientit ose rritet mbi të. [9-01]°C~min(45, [9-00])°C **Shënim:** Kjo vlerë duhet të jetë më e ulët se [1-02], pasi në temperatura të larta të jashtme nevojitet ujë më pak i ngrohtë.

Kurba e ftohjes në varësi të kushteve atmosferike

Caktoni ftohjen në varësi të kushteve atmosferike për zonën kryesore (nëse [2.4]=2):

#	Kodi	Përshkrimi
[2.6]	[1-06] [1-07] [1-08] [1-09]	Caktoni ftohjen në varësi të kushteve atmosferike: **Shënim:** Ekzistojnë 2 metoda për caktuar kurbën në varësi të motit. Shihni "10.5.3 Kurba me 2 pika" [▸ 107] dhe "10.5.2 Kurba pjerrësi-kompensim" [▸ 105]. Që të dyja llojet e kurbave kërkojnë konfigurimin e 4 cilësime të fushave sipas figurës më poshtë. 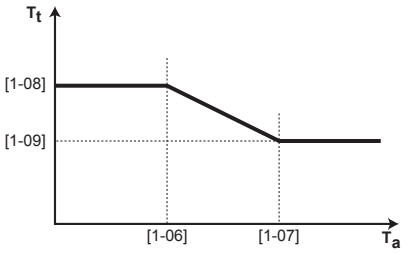 ▪ T_t: Temperatura e synuar e ujit në dalje (zona kryesore) ▪ T_a: Temperatura e jashtme ▪ [1-06]: Temperatura e ulët e ambientit të jashtëm. 10°C~25°C ▪ [1-07]: Temperatura e lartë e ambientit të jashtëm. 25°C~43°C ▪ [1-08]: Temperatura e dëshiruar e ujit në dalje kur temperatura e jashtme është e barabartë me temperaturën e ulët të ambientit ose bie nën të. [9-03]°C~[9-02]°C **Shënim:** Kjo vlerë duhet të jetë më e lartë se [1-09], pasi në temperatura të ulëta të jashtme nevojitet ujë më pak i ftohtë. ▪ [1-09]: Temperatura e dëshiruar e ujit në dalje kur temperatura e jashtme është e barabartë me temperaturën e lartë të ambientit ose rritet mbi të. [9-03]°C~[9-02]°C **Shënim:** Kjo vlerë duhet të jetë më e ulët se [1-08], pasi në temperatura të larta të jashtme nevojitet ujë më i ftohtë.

Lloji i emetuesit

Koha e nevojshme për ngrohjen ose ftohjen e zonës kryesore mund të ndryshojë. Kjo varet nga:

- Vëllimi i ujit në sistem
- Lloji i emetuesit të nxehtësisë në zonën kryesore

Parametri `Lloji i emetuesit` mund të kompensojë sjelljen e një sistemi ngrohjeje/ftohjeje të ngadaltë ose të shpejtë gjatë funksionimit. Kur përdoret kontrolli me termostat ambienti, parametri `Lloji i emetuesit` ndikon në modulimin maksimal të temperaturës së synuar të ujit në dalje, si edhe në mundësinë e kalimit automatik midis ngrohjes dhe ftohjes bazuar në temperaturën e ambientit.

Është e rëndësishme që parametri `Lloji i emetuesit` të konfigurohet saktë dhe në përputhje me sistemin tuaj. Prej tij varet edhe vlera e synuar e Delta T për zonën kryesore.

#	Kodi	Përshkrimi
[2.7]	[2-0C]	`Lloji i emetuesit`: ▪ 0: `Ngrohje nën dysheme` ▪ 1: `Njësi ventilkonvektor` ▪ 2: `Radiator`

Cilësimi i `Lloji i emetuesit` ndikon në diapazonin e vlerave të përcaktuara për ngrohjen e ambienteve dhe në diferencën e synuar të temperaturës (delta T) gjatë ngrohjes, si më poshtë:

`Lloji i emetuesit` Zona kryesore	Diapazoni i vlerave të përcaktuara për ngrohjen e ambienteve [9-01]~[9-00]	Diferenca e synuar e temperaturës (delta T) gjatë ngrohjes [1-0B]
0: `Ngrohje nën dysheme`	Maksimumi 55°C	E ndryshueshme (shihni [2.B.1])
1: `Njësi ventilkonvektor`	Maksimumi 55°C	E ndryshueshme (shihni [2.B.1])
2: `Radiator`	Maksimumi 60°C	Fikse 8°C

NJOFTIM

Temperatura mesatare e emetuesit = Temperatura e ujit në dalje – (Delta T)/2

Kjo do të thotë se, për të njëjtën temperaturë të synuar të ujit në dalje, temperatura mesatare e emetuesve me radiatorë është më e ulët se ajo e sistemit të ngrohjes nën dysheme, për shkak të një vlere Delta T më të lartë.

Shembull për radiatorët:**40–8/2=36°C**

Shembull për ngrohjen nën dysheme:**40–5/2=37,5°C**

Për të kompensuar, mund të:

- Rritni kurbën e varur nga kushtet atmosferike për temperaturat e synuara [2.5].
- Aktivizoni modulimin e temperaturës së ujit në dalje dhe rrisni vlerën maksimale të modulimit [2.C].

Diapazoni i setpointit

Për të parandaluar një temperaturë të papërshtatshme (pra shumë të lartë ose shumë të ulët) të ujit në dalje për zonën kryesore të temperaturës së ujit në dalje, kufizoni diapazonin e temperaturës së saj.

NJOFTIM

Temperatura maksimale e ujit në dalje për funksionimin e ngrohjes duhet të jetë të paktën 10°C më e ulët se temperatura maksimale e lejuar sipas specifikimeve të instalimit të ngrohjes nën dysheme.

NJOFTIM

- Kur rregulloni diapazonet e temperaturës së ujit në dalje, rregullohen gjithashtu të gjitha temperaturat e dëshiruara të ujit në dalje për të garantuar që ato të mbeten brenda kufijve.
- Ruani gjithmonë një ekuilibër ndërmjet temperaturës së dëshiruar të ujit në dalje, temperaturës së dëshiruar të dhomës dhe/ose kapacitetit (sipas projektimit dhe përzgjedhjes së elementeve emetuese të nxehtësisë). Temperatura e dëshiruar e ujit në dalje është rezultat i disa cilësimeve (vlerat e paracaktuara, vlerat e korrigjimit, kurbat në varësi të kushteve atmosferike, modulimi). Si rezultat, mund të krijohen temperatura tepër të larta ose tepër të ulëta të ujit në dalje, të cilat shkaktojnë temperatura të tepërta ose mungesë kapaciteti. Duke kufizuar diapazonin e temperaturës së ujit në dalje në vlera të përshtatshme (në varësi të elementit emetues të nxehtësisë), mund të shmangen situata të tilla.

Shembull: Në modalitetin e ngrohjes, temperaturat e ujit në dalje duhet të jenë mjaftueshëm më të larta se temperaturat e dhomës. Për të shmangur situatën kur dhoma nuk mund të ngrohet në temperaturën e dëshiruar, caktoni temperaturën minimale të ujit në dalje në 28°C.

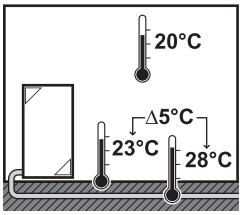

#	Kodi	Përshkrimi
Diapazoni i temperaturës së ujit në dalje për zonën kryesore të temperaturës së ujit në dalje (= zona e temperaturës së ujit në dalje me temperaturën më të ulët të ujit në dalje gjatë funksionimit të ngrohjes dhe temperaturën më të lartë të ujit në dalje gjatë funksionimit të ftohjes)		
[2.8.1]	[9-01]	`Minimumi i ngrohjes`: ▪ 15°C~37°C
[2.8.2]	[9-00]	`Maksimumi i ngrohjes`: ▪ [2-0C]=2 (lloji i elementit emetues të zonës kryesore = radiator) 37°C~60°C ▪ Përndryshe: 37°C~55°C
[2.8.3]	[9-03]	`Minimumi i ftohjes`: ▪ 5°C~18°C
[2.8.4]	[9-02]	`Maksimumi i ftohjes`: ▪ 18°C~22°C

Kontrolli

Përcaktoni mënyrën e kontrollit të funksionimit të njësisë.

Kontrolli	Në këtë kontroll...
`Uji që largohet`	Funksionimi i njësisë përcaktohet në bazë të temperaturës së ujit në dalje, pavarësisht temperaturës aktuale të ambientit dhe/ose kërkesës për ngrohje ose ftohje.
`Termostati i jashtëm i dhomës`	Funksionimi i njësisë kontrollohet nga një termostat i jashtëm i ambientit ose nga pajisje ekuivalente (p.sh. konvektor i pompës së nxehtësisë).
`Termostati i dhomës`	Funksionimi i njësisë përcaktohet sipas temperaturës së ambientit të matur nga ndërfaqja e dedikuar e komfortit të njeriut (BRC1HHDA e përdorur si termostat ambienti).

#	Kodi	Përshkrimi
[2.9]	[C-07]	▪ 0: `Uji që largohet` ▪ 1: `Termostati i jashtëm i dhomës` ▪ 2: `Termostati i dhomës`

Lloji i termostatit të jashtëm

Vlen vetëm kur përdoret kontrolli me termostat të jashtëm të ambientit.

NJOFTIM

Nëse përdoret një termostat i jashtëm i ambientit, ai do të kontrollojë funksionin e mbrojtjes nga ngrica për ambientin. Megjithatë, mbrojtja nga ngrica e ambientit është e disponueshme vetëm nëse [C.2] `Ngrohja/ftohja e hapësirës=Ndezur`.

#	Kodi	Përshkrimi
[2.A]	[C-05]	Lloji i termostatit të jashtëm të ambientit për zonën kryesore: ▪ 1: `1 kontakt`: Termostati i jashtëm i dhomës që përdoret mund të dërgojë vetëm një sinjal të aktivizimit/çaktivizimit të termostatit. Nuk bën dallim midis kërkesës për ngrohje dhe asaj për ftohje. Termostati i dhomës lidhet vetëm me 1 hyrje digjitale (X2M/35). Zgjidhni këtë vlerë në rast lidhjeje me konvektorin e pompës së nxehtësisë (FWXV). ▪ 2: `2 kontakte`: Termostati i jashtëm i dhomës që përdoret mund të dërgojë sinjale të veçanta të aktivizimit/çaktivizimit të termostatit për ngrohjen dhe ftohjen. Termostati i dhomës lidhet me 2 hyrje digjitale (X2M/35 dhe X2M/34). Zgjidhni këtë vlerë në rast lidhjeje me kontrolle me kabllo për shumë zona (shihni "5.2.2 Opsionet e mundshme për njësinë e brendshme" [▸ 23]), termostate dhome me kabllo (EKRTWA) ose termostate dhome pa kabllo (EKRTRB)

Temperatura e ujit në dalje: Delta T

Gjatë ngrohjes së zonës kryesore, diferenca e synuar e temperaturës (delta T) varet nga lloji i elementit emetues të zgjedhur për zonën kryesore.

Delta T është vlera absolute e diferencës së temperaturës ndërmjet ujit në dalje dhe ujit në hyrje.

Njësia është projektuar për të mbështetur funksionimin e qarqeve të ngrohjes nën dysheme. Temperatura e rekomanduar e ujit në dalje për qarqet e ngrohjes nën dysheme është 35°C. Në këtë rast, njësia do të krijojë një diferencë temperature prej 5°C, që do të thotë se temperatura e ujit në hyrje është rreth 30°C.

Në varësi të llojit të elementeve emetuese të nxehtësisë të instaluara (radiatorë, konvektorë të pompës së nxehtësisë, qarqe të ngrohjes nën dysheme) ose të situatës, mund të ndryshoni diferencën ndërmjet temperaturës së ujit në hyrje dhe në dalje.

Shënim: Pompa do të rregullojë prurjen për të ruajtur diferencën e temperaturës (delta T). Në disa raste të veçanta, diferenca e matur e temperaturës (delta T) mund të ndryshojë nga vlera e caktuar.

INFORMACION

Kur gjatë ngrohjes është aktiv vetëm ngrohësi rezervë, diferenca e temperaturës (delta T) do të kontrollohet sipas kapacitetit fiks të ngrohësit rezervë. Është e mundur që kjo diferencë e temperaturës (delta T) të jetë e ndryshme nga diferenca e synuar e temperaturës (delta T) e zgjedhur.

INFORMACION

Gjatë ngrohjes, diferenca e synuar e temperaturës (delta T) do të arrihet vetëm pas njëfarë kohe funksionimi, kur temperatura t'i afrohet vlerës së përcaktuar, për shkak të diferencës së madhe ndërmjet vlerës së përcaktuar të temperaturës së ujit në dalje dhe temperaturës së ujit në hyrje gjatë ndezjes.

INFORMACION

Nëse zona kryesore është e pajisur me radiatorë, diferenca e synuar e temperaturës (delta T) që njësia do të përdorë gjatë ngrohjes do të jetë fikse, 10°C.

#	Kodi	Përshkrimi
[2.B.1]	[1-0B]	`Delta T ngrohja`: Për funksionimin e duhur të elementeve emetuese të nxehtësisë në modalitetin e ngrohjes, kërkohet një diferencë minimale e temperaturës. ▪ Nëse [2-0C]=2, kjo është fikse në 8°C ▪ Përndryshe: 3°C~10°C
[2.B.2]	[1-0D]	`Delta T ftohja`: Për funksionimin e duhur të elementeve emetuese të nxehtësisë në modalitetin e ftohjes, kërkohet një diferencë minimale e temperaturës. ▪ 3°C~10°C

Temperatura e ujit në dalje: Modulimi

Zbatohet vetëm në rastin e kontrollit me termostat dhome.

Kur përdoret funksioni i termostatit të dhomës, klienti duhet të caktojë temperaturën e dëshiruar të dhomës. Njësia do të furnizojë me ujë të ngrohtë elementet emetuese të nxehtësisë dhe dhoma do të ngrohet.

Përveç kësaj, duhet të konfigurohet edhe temperatura e dëshiruar e ujit në dalje: nëse **Modulimi** është aktivizuar, njësia e llogarit automatikisht temperaturën e dëshiruar të ujit në dalje. Këto llogaritje bazohen në:

- temperaturat e paracaktuara, ose
- temperaturat e dëshiruara në varësi të kushteve atmosferike (nëse ky funksion është aktivizuar)

Për më tepër, kur **Modulimi** është aktivizuar, temperatura e dëshiruar e ujit në dalje ulet ose rritet në varësi të temperaturës së dëshiruar të dhomës dhe diferencës ndërmjet temperaturës aktuale dhe asaj të dëshiruar të dhomës. Kjo sjell:

- temperatura të qëndrueshme të dhomës, që përputhen saktësisht me temperaturën e dëshiruar (nivel më i lartë komforti)
- më pak cikle aktivizimi/çaktivizimi (nivel më i ulët zhurme, komfort më i lartë dhe efikasitet më i lartë)
- temperatura sa më të ulëta të ujit për të arritur temperaturën e dëshiruar (efikasitet më i lartë)

Nëse **Modulimi** është çaktivizuar, caktoni temperaturën e dëshiruar të ujit në dalje përmes [2] **Zona kryesore**.

#	Kodi	Përshkrimi
[2.C.1]	[8-05]	**Modulimi**: ▪ 0 **Jo** (çaktivizuar) ▪ 1 **Po** (aktivizuar) **Shënim:** Temperatura e dëshiruar e ujit në dalje mund të lexohet vetëm në ndërfaqen e përdoruesit.
[2.C.2]	[8-06]	**Modulimi maksimal**: ▪ 0°C~10°C Kjo është vlera e temperaturës me të cilën rritet ose ulet temperatura e dëshiruar e ujit në dalje.

INFORMACION

Kur modulimi i temperaturës së ujit në dalje është aktivizuar, kurba në varësi të kushteve atmosferike duhet të caktohet në një pozicion më të lartë se [8-06], plus vlerën minimale të përcaktuar të temperaturës së ujit në dalje që nevojitet për të arritur një gjendje të qëndrueshme në temperaturën e përcaktuar të komfortit të dhomës. Për të rritur efikasitetin, modulimi mund të ulë vlerën e përcaktuar të temperaturës së ujit në dalje. Duke e caktuar kurbën në varësi të kushteve atmosferike në një pozicion më të lartë, ajo nuk mund të bjerë nën vlerën minimale të përcaktuar. Shihni ilustrimin më poshtë.

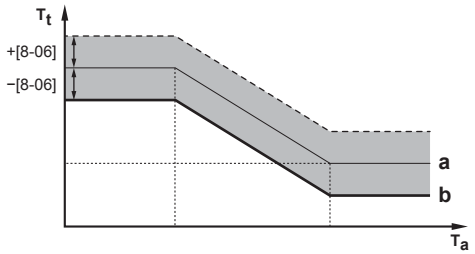

a Kurba në varësi të motit
b Vlera minimale e përcaktuar e temperaturës së ujit në dalje që nevojitet për të arritur një gjendje të qëndrueshme në temperaturën e përcaktuar të komfortit të dhomës.

Lloji i kurbës në varësi të motit

Kurba në varësi të kushteve atmosferike mund të përcaktohet duke përdorur metodën `2 pika` ose metodën `Pjerrësi-Kompensim`.

Shihni "10.5.3 2-points curve" [▶ 107] dhe "10.5.2 Slope-offset curve" [▶ 105].

#	Kodi	Përshkrimi
[2.E]	N/A	▪ `2 pika` ▪ `Pjerrësi-Kompensim`

10.6.4 Ngrohja/ftohja e ambienteve

Përmbledhje

Në nënmeny janë të renditura pikat e mëposhtme:

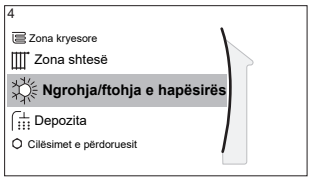

[4] `Ngrohja/ftohja e hapësirës`

[4.1] `Modaliteti i funksionimit`

[4.2] `Planifikimi i modalitetit të funksionimit`

[4.3] `Diapazoni i funksionimit`

[4.5] `Modaliteti i funksionimit të pompës`

[4.6] `Lloji i njësisë`

[4.7] ose [4.8] `Kufizimi i pompës`

[4.9] `Pompa jashtë diapazonit`

[4.A] `Rritja rreth 0°C`

[4.B] `Tejkalim`

[4.C] `Kundërngrirja`

INFORMACION

- Ftohja dhe ngrohja e ambienteve nuk mund të funksionojnë njëkohësisht.
- Kur kondicioneri i lidhur funksionon në modalitetin e ftohjes, ngrohja e ambienteve dhe prodhimi i ujit të ngrohtë sanitar mund të mos jenë përkohësisht të disponueshme.
- Kur kondicioneri i lidhur funksionon në modalitetin e ngrohjes, ftohja e ambienteve nuk është e disponueshme.
- Kur modaliteti i kërkuar të jetë sërish i disponueshëm, njësia do ta rifillojë funksionimin automatikisht.

Rreth modaliteteve të funksionimit të ambienteve

Njësia juaj mund të jetë vetëm për ngrohje ose për ngrohje dhe ftohje, nëse është e pajisur me kompletin e përzierjes.

- Nëse njësia juaj është vetëm për ngrohje, ajo mund të përdoret vetëm për ngrohjen e ambienteve.
- Nëse njësia juaj mbështet ngrohjen dhe ftohjen, ajo mund të përdoret si për ngrohjen, ashtu edhe për ftohjen e ambienteve. Duhet t'i tregoni sistemit se cilin modalitet funksionimi të përdorë.

Për të përcaktuar nëse është instaluar një model pompe nxehtësie për ngrohje/ftohje

1	Shkoni te [4]: `Ngrohja/ftohja e hapësirës`.	

2	Kontrolloni nëse [4.1] `Modaliteti i funksionimit` është i listuar dhe mund të ndryshohet. Nëse po, është instaluar një model pompe nxehtësie për ngrohje/ftohje.	

Për të zgjedhur modalitetin e funksionimit të ambienteve, mund të:

Ju mund të…	Vendndodhja
Kontrolloni modalitetin aktual të funksionimit.	Ekrani kryesor
Vendosni modalitetin e funksionimit në mënyrë të përhershme.	Menyja kryesore
Kufizoni kalimin automatik sipas muajve	

Për të kontrolluar modalitetin aktual të funksionimit

Modaliteti aktual i funksionimit shfaqet në ekranin kryesor:

- Kur njësia është në modalitetin e ngrohjes, shfaqet ikona e ngrohjes.
- Kur njësia është në modalitetin e ftohjes, shfaqet ikona e ftohjes.

Treguesi i statusit tregon nëse njësia është në funksion:

- Kur njësia nuk është në funksion, treguesi i statusit pulson me dritë blu çdo rreth 5 sekonda.
- Kur njësia është në funksion, treguesi i statusit qëndron ndezur me ngjyrë blu.

Për të zgjedhur modalitetin e funksionimit

1	Shkoni te [4.1]: `Ngrohja/ftohja e hapësirës` > `Modaliteti i funksionimit`	
2	Zgjidhni një nga opsionet e mëposhtme: ▪ `Ngrohje`: Vetëm ngrohje ▪ `Ftohje`: Vetëm ftohje ▪ `Automatike` Modaliteti i funksionimit kalon automatikisht nga ngrohja në ftohje dhe anasjelltas, në varësi të temperaturës së jashtme. Ky funksion kufizohet sipas programit `Planifikimi i modalitetit të funksionimit` [4.2].	

Kur zgjidhet `Automatike`, njësia e ndryshon modalitetin e funksionimit në bazë të `Planifikimi i modalitetit të funksionimit` [4.2]. Në këtë programim, përdoruesi përfundimtar përcakton se cili funksionim lejohet për çdo muaj.

Për të kufizuar kalimin automatik sipas një programi

Kushtet: Modaliteti i funksionimit është vendosur në `Automatike`.

1	Shkoni te [4.2]: `Ngrohja/ftohja e hapësirës` > `Planifikimi i modalitetit të funksionimit`.	
2	Zgjidhni një muaj.	
3	Për çdo muaj, zgjidhni një opsion: ▪ `I kthyeshëm`: Pa kufizime ▪ `Vetëm ngrohje`: I kufizuar ▪ `Vetëm ftohje`: I kufizuar	
4	Konfirmoni ndryshimet.	

Example: Kufizimet e kalimit ndërmjet modaliteteve

Kur	Kufizimi
Gjatë sezonit të ftohtë. **Shembull:** Tetor, nëntor, dhjetor, janar, shkurt dhe mars.	`Vetëm ngrohje`
Gjatë sezonit të ngrohtë. **Shembull:** Qershor, korrik dhe gusht.	`Vetëm ftohje`
Gjatë periudhës kalimtare. **Shembull:** Prill, maj dhe shtator.	`I kthyeshëm`

Njësia e përcakton modalitetin e funksionimit sipas temperaturës së jashtme nëse:

- `Modaliteti i funksionimit`=`Automatike`, dhe
- `Planifikimi i modalitetit të funksionimit`=`I kthyeshëm`.

Njësia e përcakton modalitetin e funksionimit në mënyrë që të qëndrojë gjithmonë brenda diapazoneve të mëposhtme të funksionimit:

- `Temperatura e fikjes së ngrohjes së hapësirës`
- `Temperatura e fikjes së ftohjes së hapësirës`

Temperatura e jashtme mesatarizohet në kohë. Nëse temperatura e jashtme bie, modaliteti i funksionimit do të kalojë në ngrohje dhe anasjelltas.

Nëse temperatura e jashtme është ndërmjet `Temperatura e fikjes së ngrohjes së hapësirës` dhe `Temperatura e fikjes së ftohjes së hapësirës`, modaliteti i funksionimit mbetet i pandryshuar.

Diapazoni i funksionimit

Në varësi të temperaturës mesatare të jashtme, funksionimi i njësisë për ngrohjen ose ftohjen e ambienteve ndalohet.

#	Kodi	Përshkrimi
[4.3.1]	[4-02]	`Temperatura e fikjes së ngrohjes së hapësirës`: Kur temperatura mesatare e jashtme rritet mbi këtë vlerë, ngrohja e ambienteve çaktivizohet.[(a)] ▪ 14°C~35°C
[4.3.2]	[F-01]	`Temperatura e fikjes së ftohjes së hapësirës`: Kur temperatura mesatare e jashtme bie nën këtë vlerë, ftohja e ambienteve çaktivizohet.[(a)] ▪ 10°C~35°C

[(a)] Ky cilësim përdoret gjithashtu gjatë kalimit automatik ndërmjet ngrohjes dhe ftohjes.

Përjashtim: Nëse sistemi është konfiguruar për kontroll me termostat dhome, me një zonë të temperaturës së ujit në dalje dhe elemente emetuese të nxehtësisë me reagim të shpejtë, modaliteti i funksionimit do të ndryshojë në bazë të temperaturës së matur të brendshme. Përveç temperaturës së dëshiruar të dhomës për ngrohje/ftohje, instaluesi cakton një vlerë histereze (p.sh. gjatë ngrohjes, kjo vlerë lidhet me temperaturën e dëshiruar të ftohjes) dhe një vlerë korrigjimi (p.sh. gjatë ngrohjes, kjo vlerë lidhet me temperaturën e dëshiruar të ngrohjes).

Shembull: Një njësi është konfiguruar si më poshtë:

- Temperatura e dëshiruar e dhomës në modalitetin e ngrohjes: 22°C

- Temperatura e dëshiruar e dhomës në modalitetin e ftohjes: 24°C
- Vlera e histerezës: 1°C
- Korrigjimi: 4°C

Kalimi nga ngrohja në ftohje do të ndodhë kur temperatura e dhomës të rritet mbi vlerën më të lartë ndërmjet temperaturës së dëshiruar të ftohjes plus vlerën e histerezës (pra 24+1=25°C) dhe temperaturës së dëshiruar të ngrohjes plus vlerën e korrigjimit (pra 22+4=26°C).

Në të kundërt, kalimi nga ftohja në ngrohje do të ndodhë kur temperatura e dhomës të bjerë nën vlerën më të ulët ndërmjet temperaturës së dëshiruar të ngrohjes minus vlerën e histerezës (pra 22–1=21°C) dhe temperaturës së dëshiruar të ftohjes minus vlerën e korrigjimit (pra 24–4=20°C).

Kohëmatës mbrojtës për të parandaluar kalimet tepër të shpeshta nga ngrohja në ftohje dhe anasjelltas.

#	Kodi	Përshkrimi
Cilësimet e kalimit ndërmjet modaliteteve që lidhen me temperaturën e brendshme. Zbatohet vetëm kur është zgjedhur **Automatike** dhe sistemi është konfiguruar për kontroll me termostat dhome, me 1 zonë të temperaturës së ujit në dalje dhe elemente emetuese të nxehtësisë me reagim të shpejtë.		
N/A	[4-0B]	Histereza: siguron që kalimi ndërmjet modaliteteve të kryhet vetëm kur është e nevojshme. Modaliteti i funksionimit për ambientet kalon nga ngrohja në ftohje vetëm kur temperatura e dhomës rritet mbi temperaturën e dëshiruar të ftohjes plus vlerën e histerezës. ▪ Diapazoni: 1°C~10°C
N/A	[4-0D]	Korrigjimi: siguron që temperatura e dëshiruar aktive e dhomës të arrihet gjithmonë. Në modalitetin e ngrohjes, modaliteti i funksionimit për ambientet ndryshon vetëm kur temperatura e dhomës rritet mbi temperaturën e dëshiruar të ngrohjes plus vlerën e korrigjimit. ▪ Diapazoni: 1°C~10°C

Modaliteti i funksionimit të pompës

Kur ngrohja/ftohja e ambienteve është ÇAKTIVIZUAR, pompa është gjithmonë e FIKUR. Kur ngrohja/ftohja e ambienteve është AKTIVIZUAR, mund të zgjidhni ndërmjet modaliteteve të mëposhtme të funksionimit:

#	Kodi	Përshkrimi
[4.5]	[F–0D]	`Modaliteti i funksionimit të pompës`: ▪ 0 `I vazhdueshëm`: Funksionim i vazhdueshëm i pompës, pavarësisht nëse termostati është AKTIV apo JOAKTIV. **Koment:** Funksionimi i vazhdueshëm i pompës kërkon më shumë energji sesa funksionimi me kampionim ose sipas kërkesës. 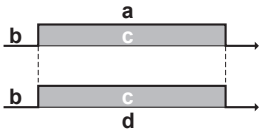 **a** Kontrolli i ngrohjes/ftohjes së ambienteve **b** Fikur **c** Ndezur **d** Funksionimi i pompës
[4.5]	[F-0D]	▪ 1 `Me mostra`: Pompa është AKTIVE kur ka kërkesë për ngrohje ose ftohje, pasi temperatura e ujit në dalje nuk e ka arritur ende temperaturën e dëshiruar. Kur termostati kalon në gjendjen JOAKTIVE, pompa funksionon çdo 3 minuta për të kontrolluar temperaturën e ujit dhe për të kërkuar ngrohje ose ftohje nëse është e nevojshme. **Koment:** Funksionimi me kampionim është i disponueshëm VETËM gjatë kontrollit të temperaturës së ujit në dalje. 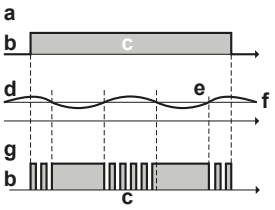 **a** Kontrolli i ngrohjes/ftohjes së ambienteve **b** Fikur **c** Ndezur **d** Temperatura e ujit në dalje **e** Aktuale **f** E dëshiruar **g** Funksionimi i pompës

#	Kodi	Përshkrimi
[4.5]	[F-0D]	▪ 2 `Kërkesa`: Funksionimi i pompës në bazë të kërkesës. **Shembull:** Përdorimi i një termostati dhome dhe i termostatit krijon gjendjen e aktivizimit/çaktivizimit të termostatit. **Koment:** NUK disponohet gjatë kontrollit të temperaturës së ujit në dalje. 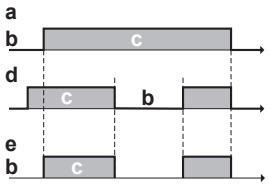 **a** Kontrolli i ngrohjes/ftohjes së ambienteve **b** Fikur **c** Ndezur **d** Kërkesa për ngrohje (nga termostati i jashtëm i dhomës ose termostati i dhomës) **e** Funksionimi i pompës

Lloji i njësisë

Në këtë pjesë të menysë mund të shihni se cili lloj njësie përdoret:

#	Kodi	Përshkrimi
[4.6]	[E-02]	`Lloji i njësisë`: ▪ 0 `I kthyeshëm` ▪ 1 `Vetëm ngrohje`

Kufizimi i pompës

Kufizimi i shpejtësisë së pompës përcakton shpejtësinë maksimale të pompës. Në kushte normale, cilësimi i paracaktuar NUK duhet të ndryshohet. Kufizimi i shpejtësisë së pompës do të anashkalohet kur prurja është në diapazonin e prurjes minimale (gabimi 7H).

Në shumicën e rasteve, në vend që të përdorni [9-0D]/[9-0E], mund të parandaloni zhurmat e rrjedhës duke kryer balancimin hidraulik.

#	Kodi	Përshkrimi
[4.7]	[9-0D]	**Kufizim:** Shfaqet vetëm kur kompleti me dy zona (EKMIKPOA ose EKMIKPHA) NUK është instaluar. `Kufizimi i pompës` Vlerat e mundshme: shihni më poshtë.
[4.8.1]	[9-0E]	**Kufizim:** Shfaqet vetëm kur kompleti me dy zona (EKMIKPOA ose EKMIKPHA) është instaluar. `Kufizimi i pompës Mixed zone` Vlerat e mundshme: shihni më poshtë.
[4.8.2]	[9-0D]	**Kufizim:** Shfaqet vetëm kur kompleti me dy zona (EKMIKPOA ose EKMIKPHA) është instaluar. `Kufizimi i pompës Njësia` Vlerat e mundshme: shihni më poshtë.

Possible values:

Vlerë	Përshkrimi
0	Asnjë kufizim
1~4	Kufizim i përgjithshëm. Kufizimi zbatohet në të gjitha kushtet. Kontrolli i kërkuar i diferencës së temperaturës (delta T) dhe komforti NUK garantohen. ▪ 1: 90% e shpejtësisë së pompës ▪ 2: 80% e shpejtësisë së pompës ▪ 3: 70% e shpejtësisë së pompës ▪ 4: 60% e shpejtësisë së pompës
5~8	Kufizim kur nuk ka aktuatorë. Kur nuk ka prodhim nxehtësie, zbatohet kufizimi i shpejtësisë së pompës. Kur ka prodhim nxehtësie, shpejtësia e pompës përcaktohet vetëm nga diferenca e temperaturës (delta T) në lidhje me kapacitetin e kërkuar. Me këtë diapazon kufizimi, diferenca e temperaturës (delta T) mund të arrihet dhe komforti garantohet. Gjatë funksionimit me kampionim, pompa funksionon për një kohë të shkurtër për të matur temperaturat e ujit, të cilat tregojnë nëse kërkohet funksionimi apo jo. ▪ 5: 90% e shpejtësisë së pompës gjatë marrjes së mostrës ▪ 6: 80% e shpejtësisë së pompës gjatë marrjes së mostrës ▪ 7: 70% e shpejtësisë së pompës gjatë marrjes së mostrës ▪ 8: 60% e shpejtësisë së pompës gjatë marrjes së mostrës

Vlerat maksimale varen nga lloji i njësisë:

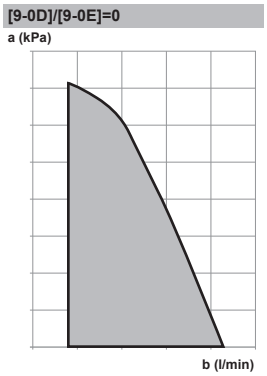

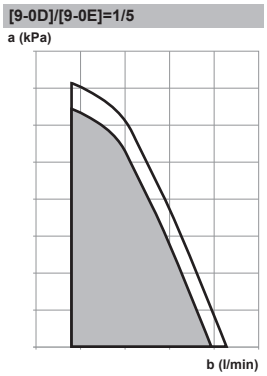

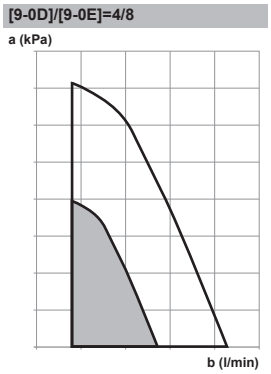

a Presioni statik i jashtëm
b Prurja e ujit

Pompa jashtë diapazonit

Kur funksioni i funksionimit të pompës është çaktivizuar, pompa do të ndalet nëse temperatura e jashtme është më e lartë se vlera e caktuar te **Temperatura e fikjes së ngrohjes së hapësirës** [4-02], ose nëse temperatura e jashtme bie nën vlerën e caktuar te **Temperatura e fikjes së ftohjes së hapësirës** [F-01]. Kur funksionimi i pompës është aktivizuar, pompa mund të funksionojë në të gjitha temperaturat e jashtme.

#	Kodi	Përshkrimi
[4.9]	[F-00]	Funksionimi i pompës: ▪ 0 I kufizuar: Çaktivizohet nëse temperatura e jashtme është më e lartë se [4-02] ose më e ulët se [F-01], në varësi të modalitetit të funksionimit të ngrohjes/ftohjes. ▪ 1 I lejuar: Mundësohet në të gjitha temperaturat e jashtme.

Rritja rreth 0°C

Përdoreni këtë cilësim për të kompensuar humbjet e mundshme të nxehtësisë së ndërtesës për shkak të avullimit të akullit ose borës së shkrirë. (p.sh. në vendet me klimë të ftohtë).

Gjatë funksionimit të ngrohjes, temperatura e dëshiruar e ujit në dalje rritet lokalisht rreth temperaturës së jashtme prej 0°C. Ky kompensim mund të zgjidhet kur përdoret një temperaturë e dëshiruar absolute ose në varësi të kushteve atmosferike (shihni ilustrimin më poshtë).

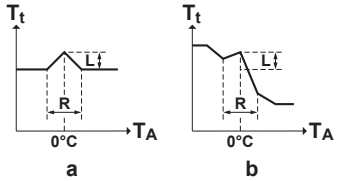

a Temperatura e dëshiruar absolute e ujit në dalje
b Temperatura e dëshiruar e ujit në dalje në varësi të kushteve atmosferike
T_t Temperatura e synuar e ujit në dalje
T_A Temperatura e jashtme
L Rritja
R Diapazoni

#	Kodi	Përshkrimi
[4.A]	[D-03]	`Rritja rreth 0°C`: ▪ 0: `Jo` ▪ 1: `rrit 2°C, intervali 4°C` ▪ 2: `rrit 4°C, intervali 4°C` ▪ 3: `rrit 2°C, intervali 8°C` ▪ 4: `rrit 4°C, intervali 8°C`

Tejkalim

Kufizim: Ky funksion zbatohet vetëm në modalitetin e ngrohjes.

Ky funksion përcakton se sa mund të rritet temperatura e ujit mbi temperaturën e dëshiruar të ujit në dalje përpara se kompresori të ndalet. Kompresori do të ndizet përsëri kur temperatura e ujit në dalje të bjerë nën temperaturën e dëshiruar të ujit në dalje.

#	Kodi	Përshkrimi
[4.B]	[9-04]	`Tejkalim`: ▪ 1°C~4°C

Ulja nën temperaturën e përcaktuar

Kufizim: Ky funksion zbatohet vetëm në modalitetin e ftohjes gjatë ndezjes së kompresorit. NUK zbatohet gjatë funksionimit të qëndrueshëm.

Ky funksion përcakton se sa mund të bjerë temperatura e ujit nën temperaturën e dëshiruar të ujit në dalje përpara se kompresori të ndalet. Kompresori do të ndizet përsëri kur temperatura e ujit në dalje të rritet mbi temperaturën e dëshiruar të ujit në dalje.

#	Kodi	Përshkrimi
N/A	[9-09]	Ulja nën temperaturën e përcaktuar: ▪ 1°C~18°C

Kundërngrirja

`Kundërngrirja` [1.4] ose [4.C] parandalon uljen e tepërt të temperaturës së dhomës. Për më shumë informacion rreth mbrojtjes së dhomës nga ngrirja, shihni "10.6.2 Brenda" [▸ 110].

10.6.5 Depozita

Përmbledhje

Në nënmeny janë të renditura pikat e mëposhtme:

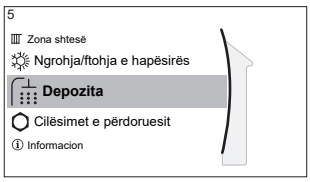

[5] Depozita

Pamja e ekranit të vlerës së caktuar

[5.1] Funksionim i fuqishëm

[5.2] Setpointi i rehatisë

[5.3] Setpointi ECO

[5.4] Setpointi i ringrohjes

[5.5] Planifikimi Orar

[5.6] Mënyra e ngrohjes

[5.7] Dezinfektim

[5.8] Maksimumi

[5.9] Histerezia

[5.A] Histerezia

[5.B] Modaliteti i setpoint

[5.C] Kurba në varësi të motit

[5.D] Marzhi

[5.E] Lloji i kurbës në varësi të motit

[5.F] Planifikimi i prioritetit

[5.G] Modaliteti i funksionimit

[5.H] Kohëmatësi i modalitetit të shpejtë

INFORMACION

Për të bërë të mundur shkrirjen e depozitës, ne rekomandojmë një temperaturë minimale të depozitës prej 35°C.

Pamja e ekranit të vlerës së caktuar për depozitën

Ju mund të vendosni temperaturën e ujit të ngrohtë sanitar duke përdorur pamjen e ekranit të vlerës së caktuar. Për më shumë informacion sesi ta bëni këtë, shihni "10.3.5 Pamja e ekranit të vlerës së caktuar" [▸ 94].

Funksionim i fuqishëm

Mund të përdorni funksionimin me fuqi të lartë për të filluar menjëherë ngrohjen e ujit deri në vlerën e paracaktuar (Komforti i ruajtjes). Megjithatë, kjo konsumon energji shtesë. Nëse funksionimi i fuqishëm është aktiv, në ekranin kryesor shfaqet .

Për të aktivizuar funksionimin e fuqishëm

Aktivizoni ose çaktivizoni Funksionim i fuqishëm si më poshtë:

1	Shkoni te [5.1]: Depozita > Funksionim i fuqishëm	
2	Vendosni funksionimin e fuqishëm në Fikur ose Ndezur.	

Shembull përdorimi: Ju nevojitet menjëherë më shumë ujë i ngrohtë

Nëse jeni në rrethanën e mëposhtme:

- Keni konsumuar shumicën ujit të ngrohtë.
- Nuk mund të prisni veprimin tjetër të programuar për të ngrohur depozitën e ujit të ngrohtë sanitar.

Atëherë mund të aktivizoni funksionimin e fuqishëm të depozitës së ujit të ngrohtë.

Përfitimi: Depozita e ujit të ngrohtë sanitar fillon menjëherë ngrohjen e ujit deri në vlerën e paracaktuar (Komforti i ruajtjes).

Setpointi i rehatisë

Vlen vetëm kur përgatitja e ujit të ngrohtë sanitar është me `Vetëm planifikim` ose `Programi + ringrohje`. Kur programoni programin, mund të përdorni vlerën e caktuar të komfortit si vlerë të paracaktuar. Nëse dëshironi ta ndryshoni më vonë vlerën e caktuar të ruajtjes, ju duhet ta bëni këtë gjë vetëm në një vend.

Depozita do të ngrohet derisa të arrihet **temperatura e komfortit e ruajtjes**. Është temperatura më e lartë e dëshiruar kur programohet veprimi i komfortit të ruajtjes.

Përveç kësaj, mund të programohet edhe ndalimi i ruajtjes. Kjo veçori vendos ndalimin e ngrohjes së depozitës, edhe nëse vlera e caktuar NUK është arritur. Programoni ndalimin e ruajtjes vetëm kur ngrohja e depozitës nuk dëshirohet në asnjë mënyrë.

#	Kodi	Përshkrimi
[5.2]	[6-0A]	`Setpointi i rehatisë`: ▪ 30°C~[6-0E]°C

Setpointi ECO

Temperatura ekonomike e ruajtjes përcakton temperaturën e ulët të dëshiruar të depozitës. Është temperatura e dëshiruar kur programohet veprimi i ruajtjes ekonomike (ndoshta gjatë ditës).

#	Kodi	Përshkrimi
[5.3]	[6-0B]	`Setpointi ECO`: ▪ 30°C~min(50,[6-0E])°C

Setpointi i ringrohjes

Temperatura e dëshiruar e ringrohjes së depozitës, përdoret:

- në modalitetin `Programi + ringrohje`, në modalitetin e ringrohjes: temperatura minimale e garantuar e depozitës vendoset nga `Setpointi i ringrohjes` minus histerezinë e ringrohjes. Nëse temperatura e depozitës bie nën këtë vlerë, depozita do të nxehet.
- gjatë funksionit Storage comfort, për t'i dhënë përparësi përgatitjes së ujit të ngrohtë sanitar. Kur temperatura e rezervuarit tejkalon këtë vlerë, përgatitja e ujit të ngrohtë sanitar dhe ngrohja/ftohja e ambienteve kryhen në mënyrë alternative.

#	Kodi	Përshkrimi
[5.4]	[6-0C]	`Setpointi i ringrohjes`: ▪ 30°C~min(50,[6-0E])°C

Planifikimi Orar

Ju mund të vendosni programin e temperaturës së depozitës duke përdorur pamjen e ekranit të programit. Për më shumë informacion rreth kësaj pamjeje të ekranit, shihni "10.4.3 Ekrani i programit: Shembull ilustrues" [▸ 100].

Mënyra e ngrohjes

Uji i ngrohtë sanitar mund të përgatitet në 3 mënyra të ndryshme. Ato ndryshojnë nga njëra-tjetra nga mënyra sesi vendoset temperatura e dëshiruar e depozitës dhe si reagon njësia kundrejt kësaj.

#	Kodi	Përshkrimi
[5.6]	[6-0D]	`Mënyra e ngrohjes`: ▪ 0: `Vetëm ringrohje`: Lejohet vetëm veprimi i ringrohjes. ▪ 1: `Programi + ringrohje`: Depozita e ujit të ngrohtë sanitar ngrohet sipas një programi dhe midis cikleve të programuara të nxehjes, lejohet veprimi i ringrohjes. ▪ 2: `Vetëm planifikim`: Depozita e ujit të ngrohtë sanitar mund të ngrohet VETËM sipas një programi.

Shihni manualin e përdorimit për më shumë detaje.

Dezinfektim

Vlen vetëm për instalimet me depozitë të ujit të ngrohtë sanitar.

Funksioni i dezinfektimit dezinfekton depozitën e ujit të ngrohtë sanitar, duke e nxehur në mënyrë periodike ujin e ngrohtë sanitar deri në një temperaturë të veçantë.

KUJDES

Cilësimet e funksionit të dezinfektimit DUHEN konfiguruar nga instaluesi në përputhje me legjislacionin e zbatueshëm.

#	Kodi	Përshkrimi
[5.7.1]	[2-01]	`Aktivizimi`: ▪ 0: `Jo` ▪ 1: `Po`
[5.7.2]	[2-00]	`Dita e funksionimit`: ▪ 0: `Çdo ditë` ▪ 1: `E hënë` ▪ 2: `E martë` ▪ 3: `E mërkurë` ▪ 4: `E enjte` ▪ 5: `E premte` ▪ 6: `E shtunë` ▪ 7: `E diel`
[5.7.3]	[2-02]	`Koha e fillimit`
[5.7.4]	[2-03]	`Setpointi i depozitës`: 60°C
[5.7.5]	[2-04]	`Kohëzgjatja`: 40~60 minuta

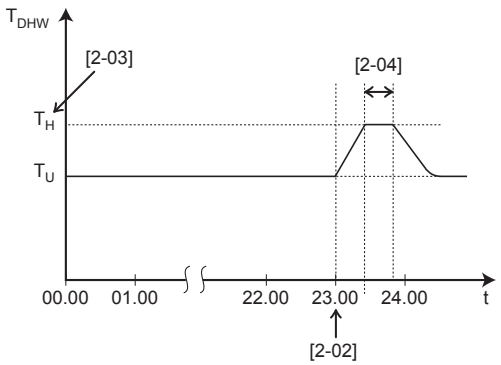

T_{DHW} Temperatura e ujit të ngrohtë sanitar
T_U Temperatura e vlerës së caktuar nga përdoruesi
T_H Temperatura e lartë e përcaktuar [2-03]
t Koha

PARALAJMËRIM

Mbani parasysh se temperatura e ujit të ngrohtë sanitar në rubinetin e ujit të ngrohtë do të jetë e barabartë me vlerën e zgjedhur në cilësimin e fushës [2-03] pas një operacioni dezinfektimi.

Kur temperatura e lartë e ujit të ngrohtë sanitar mund të jetë një rrezik i mundshëm për lëndim të personave, një valvul përzierjeje (sigurohet në terren) duhet instaluar në lidhjen e daljes së ujit të ngrohtë në depozitën e ujit të ngrohtë sanitar. Kjo valvul përzierjeje do të sigurojë që temperatura e ujit të ngrohtë në rubinetin e ujit të ngrohtë të rritet kurrë mbi një vlerë maksimale të caktuar. Kjo temperaturë maksimale e lejuar e ujit të ngrohtë duhet zgjedhur në përputhje me legjislacionin e zbatueshëm.

KUJDES

Siguroni që koha e fillimit të funksionit të dezinfektimit [5.7.3] me kohëzgjatje të përcaktuar [5.7.5] të MOS ndërpritet nga kërkesa e mundshme për ujë të ngrohtë sanitar.

NJOFTIM

Modaliteti i dezinfektimit. Edhe nëse e fikni funksionin e ngrohjes së depozitës ([C.3]: `Funksionimi` > `Depozita`), modaliteti i dezinfektimit do të mbetet aktiv. Megjithatë, nëse e fikni atë kur dezinfektimi është në proces, ndodh një gabim AH.

INFORMACION

Nëse shfaqet kodi i gabimit AH dhe nuk ka pasur asnjë ndërprerje të funksionit të dezinfektimit si rezultat i marrjes së ujit të ngrohtë sanitar nga çezma, rekomandohen veprimet e mëposhtme:

- Nëse zgjidhet modaliteti `Vetëm ringrohje` ose `Programi + ringrohje`, rekomandohet të programoni nisjen e funksionit të dezinfektimit të paktën 4 orë më vonë sesa tërheqja më e madhe e fundit e pritshme e ujit të ngrohtë në çezma. Kjo nisje mund të caktohet në cilësimet për instaluesin (funksioni i dezinfektimit).
- Nëse zgjidhet modaliteti `Vetëm planifikim`, rekomandohet të programoni veprimin `Ekonomik` 3 orë përpara nisjes së programuar të funksionit të dezinfektimit, për të nxehur paraprakisht depozitën.

INFORMACION

Funksioni i dezinfektimit fillon përsëri në rast se temperatura e ujit të ngrohtë sanitar bie 5°C nën temperaturën e synuar të dezinfektimit brenda kohës së kohëzgjatjes.

INFORMACION

Gjatë këtij procesi, rezistenca mbështetëse përdoret për ta ngritur temperaturën e ujit deri në vlerën e kërkuar për dezinfektim. Për këtë arsye, konsumi i energjisë elektrike mund të rritet përkohësisht.

INFORMACION

Gjatë ciklit të dezinfektimit të depozitës, nëse përparësia e A/C dhe funksionimi i ftohjes DX janë aktive, ngrohja e ujit kryhet nga ngrohësi rezervë në vend të pompës së nxehtësisë. Kjo mund të shkaktojë rritje të konsumit të energjisë elektrike gjatë ciklit të dezinfektimit.

Vlera e caktuar e temperaturës maksimale të ujit të ngrohtë sanitar

Temperatura maksimale që përdoruesit mund të zgjedhin për ujin e ngrohtë sanitar. Ju mund të përdorni këtë cilësim për të kufizuar temperaturat në rubinetat e ujit të ngrohtë.

INFORMACION

Gjatë dezinfektimit të depozitës së ujit të ngrohtë sanitar, temperatura e ujit të ngrohtë sanitar mund ta kalojë këtë temperaturë maksimale.

INFORMACION

Kufizoni temperaturën maksimale të ujit të ngrohtë në përputhje me legjislacionin e zbatueshëm.

#	Kodi	Përshkrimi
[5.8]	[6-0E]	Maksimumi: Temperatura maksimale që përdoruesit mund të zgjedhin për ujin e ngrohtë sanitar. Ju mund të përdorni këtë cilësim për të kufizuar temperaturën në rubinetat e ujit të ngrohtë. Temperatura maksimale NUK është e vlefshme për funksionin e dezinfektimit. Shihni funksionin e dezinfektimit.

Histerezia (histerezia e pompës së nxehtësisë ndezur)

Përdoret kur përgatitja e ujit të ngrohtë sanitar bëhet me modalitetin vetëm ringrohje. Nëse temperatura e depozitës bie nën temperaturën e ringrohjes minus temperaturën e histerezisë së pompës së nxehtësisë ndezur, depozita nxehet deri në temperaturën e ringrohjes.

Temperatura minimale e aktivizimit është 20°C, edhe nëse histereza e vlerës së përcaktuar është më e vogël se 20°C.

#	Kodi	Përshkrimi
[5.9]	[6-00]	Histerezia e pompës së nxehtësisë ndezur ▪ 2°C~40°C

Histerezia (histerezia e ringrohjes)

Përdoret kur përgatitja e ujit të ngrohtë sanitar bëhet me modalitetin Programim+ringrohje. Nëse temperatura e depozitës bie nën temperaturën e ringrohjes minus temperaturën e histerezisë së ringrohjes, depozita nxehet deri në temperaturën e ringrohjes.

#	Kodi	Përshkrimi
[5.A]	[6-08]	Histerezia e ringrohjes ▪ 2°C~20°C

Modaliteti i setpoint

#	Kodi	Përshkrimi
[5.B]	N/A	`Modaliteti i setpoint`: ▪ `Fikse` ▪ `Në varësi të motit`

Kurba në varësi të motit

Kur funksionimi në varësi të motit është aktiv, temperatura e synuar e depozitës përcaktohet automatikisht në varësi të temperaturës së jashtme mesatare: temperaturat e jashtme të ulëta do të rezultojnë në temperatura më të larta të dëshiruara të depozitës, sepse rubineti i ujit të ftohtë është më i ftohtë dhe anasjellas.

Në rastin e përgatitjes së ujit të ngrohtë sanitar me modalitetin `Vetëm planifikim` ose `Programi + ringrohje`, temperatura e komfortit e ruajtjes është në varësi të motit (sipas kurbës në varësi të motit), temperatura e ringrohjes dhe temperatura ekonomike e ruajtjes NUK janë në varësi të motit.

Në rastin e përgatitjes së ujit të ngrohtë sanitar me modalitetin `Vetëm ringrohje`, temperatura e dëshiruar e depozitës është në varësi të motit (sipas kurbës në varësi të motit). Gjatë funksionimit në varësi të motit, përdoruesi fundor nuk mund ta rregullojë temperaturën e dëshiruar të depozitës në ndërfaqen e përdoruesit. Shihni edhe "10.5 Kurba në varësi të motit" [▸ 104].

#	Kodi	Përshkrimi
[5.C]	[0-0E] [0-0D] [0-0C] [0-0B]	`Kurba në varësi të motit`: **Shënim:** Ekzistojnë 2 metoda për caktuar kurbën në varësi të motit. Shihni "10.5.3 Kurba me 2 pika" [▸ 107] dhe "10.5.2 Kurba pjerrësi-kompensim" [▸ 105] për më shumë informacion rreth llojeve të ndryshme të kurbave. Që të dyja llojet e kurbave kërkojnë konfigurimin e 4 cilësime të fushave sipas figurës më poshtë. 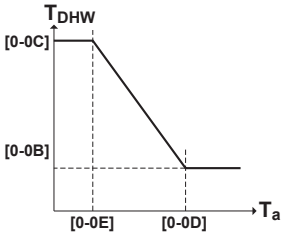 ▪ T_{DHW}: Temperatura e dëshiruar e depozitës. ▪ T_a: Temperatura (mesatare) e jashtme e ambientit ▪ [0-0E]: temperatura e ulët e jashtme e ambientit: –40°C~5°C ▪ [0-0D]: temperatura e lartë e jashtme e ambientit: 10°C~25°C ▪ [0-0C]: temperatura e dëshiruar e depozitës kur temperatura e jashtme barazohet ose bie nën temperaturën e ulët të ambientit: 45°C~[6-0E] °C ▪ [0-0B]: temperatura e dëshiruar e depozitës kur temperatura e jashtme barazohet ose rritet mbi temperaturën e lartë të ambientit: 35°C~[6-0E]°C

Marzhi

Në përdorimin e ujit të ngrohtë sanitar, për funksionimin e pompës së nxehtësisë mund të vendoset vlera e histerezisë më poshtë:

#	Kodi	Përshkrimi
[5.D]	[6-01]	Diferenca e temperaturës së përcakton temperaturën e fikjes së pompës së nxehtësisë. Diapazoni: 0°C~10°C

Shembull: vlera e caktuar (T_U)>temperatura maksimale e pompës së nxehtësisë–[6-01] ($T_{HP\ MAX}$–[6-01])

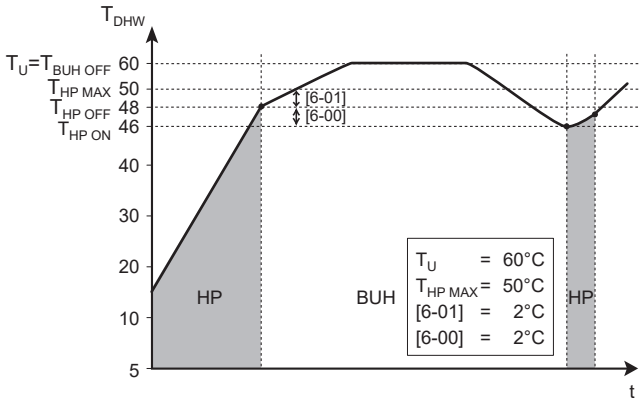

BUH Rezistenca mbështetëse

HP Pompa e nxehtësisë. Nëse koha e ngrohjes nga pompa së nxehtësisë zgjat shumë, mund të bëhet ngrohje ndihmëse nga rezistenca mbështetëse

$T_{BUH\ OFF}$ Temperatura e fikjes së rezistencës mbështetëse (T_U)

$T_{HP\ MAX}$ Temperatura maksimale e pompës së nxehtësisë në sensorin në depozitën e ujit të ngrohtë sanitar

$T_{HP\ OFF}$ Temperatura e fikjes së pompës së nxehtësisë ($T_{HP\ MAX}$–[6-01])

$T_{HP\ ON}$ Temperatura e ndezjes së pompës së nxehtësisë ($T_{HP\ OFF}$–[6-00])

T_{DHW} Temperatura e ujit të ngrohtë sanitar

T_U Temperatura e vlerës së caktuar nga përdoruesi (që është vendosur në ndërfaqen e përdoruesit)

t Koha

Shembull: vlera e caktuar (T_U)≤temperatura maksimale e pompës së nxehtësisë–[6-01] ($T_{HP\ MAX}$–[6-01])

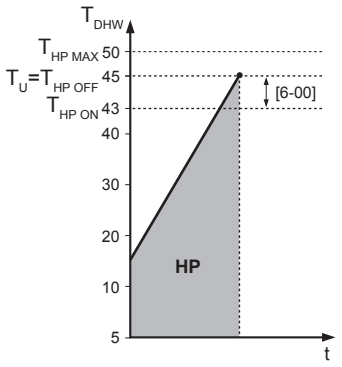

HP Pompa e nxehtësisë. Nëse koha e ngrohjes nga pompa së nxehtësisë zgjat shumë, mund të bëhet ngrohje ndihmëse nga rezistenca mbështetëse

$T_{HP\ MAX}$ Temperatura maksimale e pompës së nxehtësisë në sensorin në depozitën e ujit të ngrohtë sanitar

$T_{HP\ OFF}$ Temperatura e fikjes së pompës së nxehtësisë ($T_{HP\ MAX}$–[6-01])

$T_{HP\ ON}$ Temperatura e ndezjes së pompës së nxehtësisë ($T_{HP\ OFF}$–[6-00])

T_{DHW} Temperatura e ujit të ngrohtë sanitar

T_U Temperatura e vlerës së caktuar nga përdoruesi (që është vendosur në ndërfaqen e përdoruesit)

t Koha

INFORMACION

Temperatura maksimale e pompës së nxehtësisë varet nga temperatura e ambientit. Për më shumë informacion, shihni diapazonin e funksionimit.

Lloji i kurbës në varësi të motit

Ekzistojnë 2 metoda për të përcaktuar kurbat në varësi të motit:

- `2 pika` (shihni "10.5.3 Kurba me 2 pika" [▸ 107])
- `Pjerrësi-Kompensim` (shihni "10.5.2 Kurba pjerrësi-kompensim" [▸ 105])

Te [2.E] `Lloji i kurbës në varësi të motit`, mund të zgjidhni se cilën metodë dëshironi të përdorni.

Te [5.E] `Lloji i kurbës në varësi të motit`, metoda e zgjedhur shfaqet vetëm për lexim (e njëjta vlerë si te [2.E]).

#	Kodi	Përshkrimi
[2.E] / [5.E]	N/A	▪ 0: `2 pika` ▪ 1: `Pjerrësi-Kompensim`

Programi i prioritetit

Në rastin e disa njësive të brendshme (p.sh. 1 depozitë, 1 kondicioner) Ky cilësim zgjedh funksionimin që duhet të ketë prioritet (mund të caktohet për çdo muaj) nga njësia e jashtme: Ujë i ngrohtë sanitar (DHW) ose Ajër i kondicionuar (A/C). Në varësi të prioritetit të zgjedhur njësi e jashtme mund të vendosë t'i mbulojë të dyja funksionimet së bashku (nuk është e mundur nëse A/C kërkon funksionim në ftohje) ose të kryejë vetëm një nga operacionet e kërkuara.

#	Kodi	Përshkrimi
[5.F]	[A-00]	Programi i prioritetit: ▪ 0: **DHW** ▪ 1: **A/C**

Nëse kërkesa e DHW dhe A/C ndodh në të njëjtën kohë, rezultatet e mundshme bazuar në cilësimet e prioritetit të programuar janë si më poshtë[(1)]:

Nëse …			Funksionimi i pompës së nxehtësisë = …
Cili është prioriteti?	**Kërkesa e A/C është …**	**A i bën dot të dyja njësia e jashtme?[(a)]**	
DHW	Ftohje	-	DHW, kurse A/C vendoset në pritje
	Ngrohje	Po	DHW dhe A/C bashkë
		Jo	DHW, kurse A/C vendoset në pritje
A/C	Ftohje	-	A/C, kurse DHW realizohet nga rezistenca mbështetëse
	Ngrohje	Po	DHW dhe A/C bashkë
		Jo	A/C, kurse DHW realizohet nga rezistenca mbështetëse

[(a)] Përcaktohet nga njësia e jashtme.

Modaliteti i funksionimit dhe kohëmatësi i modalitetit Quick

Gjatë prodhimit të ujit të ngrohtë sanitar (DHW), lejimi i rezistencës mbështetëse[(2)] mund të zgjidhet/kufizohet si më poshtë:

[(1)] *zbatohet kur temperatura e jashtme e ambientit dhe temperatura e synuar e depozitës janë brenda diapazonit të funksionimit të njësisë së jashtme

[(2)] Kur temperatura e ambientit dhe/ose temperatura e synuar është jashtë diapazonit të funksionimit të njësisë së jashtme, rezistenca mbështetëse lejohet gjithashtu të hyjë në punë. Referojuni tabelës së diapazonit të funksionimit të njësisë e jashtme për më shumë informacion.

#	Kodi	Përshkrimi
[5.G]	[A-01]	Programi i prioritetit: ▪ 0: **Efikas**: Rezistenca mbështetëse është e ndaluar[a], përveçse kur njësia e jashtme e ka të pamundur të prodhojë DHW (shih Programi i prioritetit) ▪ 1: **I shpejtë**: Rezistenca mbështetëse lejohet të ndihmojë pompën e nxehtësisë gjatë prodhimit të DHW
[5.H]	[8-03]	Kur zgjidhet **I shpejtë**, rezistenca mbështetëse mund të fillojë të ndihmojë funksionimin e pompës së nxehtësisë pas një kohe vonese. Koha e vonesës varet nga **Kohëmatësi i modalitetit të shpejtë** i zgjedhur: ▪ **Turbo** (10 minuta) ▪ **Normal** (20 minuta) ▪ **Ekonomik** (30 minuta)

[a] Kur dezinfektimi i depozitës kryhet me modalitetin **Efficient**, rezistenca mbështetëse mund të niset sërish pas 20 minutash për të ndihmuar pompën e nxehtësisë.

10.6.6 Cilësimet për përdoruesin

Përmbledhje

Në nënmeny janë të renditura pikat e mëposhtme:

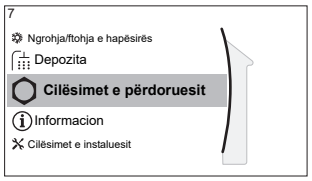

[7] **Cilësimet e përdoruesit**

[7.1] **Gjuha**

[7.2] **Ora/data**

[7.3] **Pushimet**

[7.4] **I qetë**

Gjuha

#	Kodi	Përshkrimi
[7.1]	N/A	Gjuha

Ora/data

#	Kodi	Përshkrimi
[7.2]	N/A	Vendosni orën lokale dhe datën

INFORMACION

Në mënyrë të paracaktuar është e aktivizuar ora verore dhe formati i orës është i vendosur në format 24 orë. Këto cilësime mund të ndryshohen gjatë konfigurimit fillestar ose përmes strukturës së menysë [7.2]: **Cilësimet e përdoruesit** > **Ora/data**.

Pushimet

Rreth modalitetit të pushimeve

Gjatë pushimeve tuaja, ju mund të përdorni modalitetin e pushimeve për të devijuar nga programet normale, pa qenë nevoja t'i ndryshoni ato. Kur modaliteti i pushimeve është aktiv, ngrohja/ftohja e ambienteve dhe prodhimi i ujit të ngrohtë sanitar do të çaktivizohen. Mbrojtja e dhomës nga ngrirja dhe funksioni i dezinfektimit do të mbeten aktive.

Ngarkesa tipike e punës

Përdorimi i modalitetit të pushimeve në mënyrë tipike përbëhet nga fazat e mëposhtme:

1 Aktivizimi i modalitetit të pushimeve.
2 Vendosja e datës së fillimit dhe datës së mbarimit të pushimeve tuaja.

Për të kontrolluar nëse modaliteti i pushimeve është aktivizuar dhe/ose në punë

Nëse në ekranin kryesor është shfaqur , modaliteti i pushimeve është aktiv.

Për të konfiguruar pushimet

1	Aktivizoni modalitetin e pushimeve.	—
	▪ Shkoni te [7.3.1]: `Cilësimet e përdoruesit` > `Pushimet` > `Aktivizimi`. 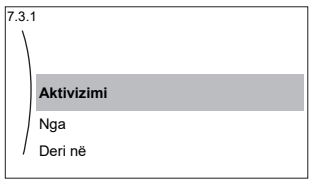	
	▪ Zgjidhni `Ndezur`.	
2	Vendosni ditën e parë të pushimeve.	—
	▪ Shkoni te [7.3.2]: `Nga`.	
	▪ Zgjidhni një datë.	
	▪ Konfirmoni ndryshimet.	
3	Vendosni ditën e fundit të pushimeve.	—
	▪ Shkoni te [7.3.3]: `Deri në`.	
	▪ Zgjidhni një datë.	
	▪ Konfirmoni ndryshimet.	

I qetë

Rreth modalitetit të qetë

Ju mund të përdorni modalitetin e qetë për të ulur zhurmën e njësisë së jashtme. Sidoqoftë, kjo ul gjithashtu kapacitetin e sistemit në ftohje/ngrohje. Ekzistojnë disa nivele të modalitetit të qetë.

Instaluesi mund të:

- Çaktivizojë plotësisht modalitetin e qetë
- Aktivizojë manualisht një nivel të modalitetit të qetë

- Caktojë përdoruesin të programojë një program të modalitetit të qetë
- Konfigurojë kufizimet në bazë të rregulloreve lokale

Nëse caktohet nga instaluesi, përdoruesi mund të programojë një program të modalitetit të qetë.

INFORMACION

Nëse temperatura e jashtme është nën zero, ne rekomandojmë të MOS përdorni nivelin më të qetë.

Për të kontrolluar nëse modalitet i qetë është aktiv

Nëse në ekranin kryesor është shfaqur , modaliteti i qetë është aktiv.

Për të përdorur modalitetin e qetë

1	Shkoni te [7.4.1]: `Cilësimet e përdoruesit` > `I qetë` > `Modaliteti`.	
2	Kryeni një nga veprimet më poshtë:	—

Nëse përdoruesi dëshiron të…	Atëherë…	
Çaktivizojë plotësisht modalitetin e qetë	Zgjidhni `Fikur`. **Rezultati:** Njësia nuk punon asnjëherë në modalitetin e qetë. Përdoruesi nuk mund ta ndryshojë këtë.	
Aktivizojë manualisht një nivel të modalitetit të qetë	Zgjidhni `Manuale`.	
	Shkoni te [7.4.3] `Niveli` dhe zgjidhni nivelin përkatës të modalitetit të qetë (për këtë model zbatohen vetëm "Më i qetë" ose "Maksimalisht i qetë"). **Shembull:** `I heshtur`. **Rezultati:** Njësia punon gjithmonë në nivelin e zgjedhur të modalitetit të qetë. Përdoruesi nuk mund ta ndryshojë këtë.	

Nëse përdoruesi dëshiron të...	Atëherë...	
▪ Caktojë përdoruesin të programojë një program të modalitetit të qetë, DHE/OSE ▪ Konfigurojë kufizimet në bazë të rregulloreve lokale	Zgjidhni **Automatike**. **Rezultati:** ▪ Përdoruesi (ose ju) mund ta programojë orarin te [7.4.2] **Planifikimi Orar**. Për më shumë informacion rreth programimit, shihni "10.4.3 Ekrani i programit: Shembull ilustrues" [▸ 100]. ▪ Mund të konfiguroni kufizimet te [7.4.4] **Kufizimet**. Shihni më poshtë. ▪ Rezultatet e mundshme për modalitetin e qetë ndryshojnë në varësi të programit (nëse është programuar) dhe në varësi të kufizimeve (nëse janë aktivizuar/ përcaktuar). Shihni më poshtë.	

Për të konfiguruar kufizimet

1	Aktivizoni kufizimet. Shkoni te [7.4.4.1]: **Cilësimet e përdoruesit** > **I qetë** > **Kufizimet** > **Aktivizo** dhe zgjidhni **Po**.	
2	Përcaktoni kufizimet (koha + niveli) për t'u përdorur përpara mesditës (AM): ▪ [7.4.4.2] **Koha e kufizuar AM** **Shembull:** Nga ora 9 a.m. deri në orën 11 a.m. ▪ [7.4.4.3] **Niveli i kufizuar AM** **Shembull:** **Më i qetë**	
3	Përcaktoni kufizimet (koha + niveli) për t'u përdorur pas mesditës (PM): ▪ [7.4.4.4] **Koha e kufizuar PM** **Shembull:** Nga ora 3 p.m. deri në orën 7 p.m. ▪ [7.4.4.5] **Niveli i kufizuar PM** **Shembull:** **I heshtur**	

Rezultatet e mundshme kur modaliteti i qetë është vendosur në Automatike

Nëse...			Atëherë modaliteti i qetë =...
Kufizimet të aktivizuara?	**Kufizimet të përcaktuara (koha + niveli)?**	**Programi i programuar?**	
Jo	N/A	Jo	JOAKTIV
		Po	Ndjek programin

Nëse...			Atëherë modaliteti i qetë =...
Kufizimet të aktivizuara?	**Kufizimet të përcaktuara (koha + niveli)?**	**Programi i programuar?**	
Po	Jo	Jo	JOAKTIV
		Po	Ndjek programin
	Po	Jo	Ndjek kufizimin
		Po	▪ **Gjatë periudhës së kufizuar:** Nëse niveli i kufizimit është më i rreptë se niveli i programuar, atëherë ndiqet kufizimi. Në rast tjetër, ndiqet programi. ▪ **Jashtë periudhës së kufizuar:** Ndjek orarin.

10.6.7 Informacion

Përmbledhje

Në nënmeny janë të renditura pikat e mëposhtme:

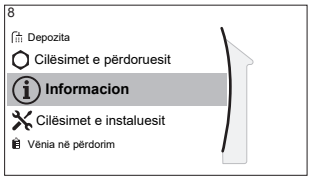

[8] Informacion
[8.1] Të dhënat e energjisë
[8.2] Historia e defekteve
[8.3] Informacioni i shitësit
[8.4] Sensorët
[8.5] Aktuatorët
[8.6] Modalitetet e funksionimit
[8.7] Rreth
[8.8] Statusi i lidhjes
[8.9] Orët e punës
[8.A] Rivendos

Informacioni i shitësit

Instaluesi mund të plotësojë këtu numrin e tij të kontaktit.

#	Kodi	Përshkrimi
[8.3]	N/A	Numri që përdoruesit mund të telefonojnë në rast problemesh.

Rivendos

Riktheni mbrapsht cilësimet e konfigurimit të ruajtura në MMI (ndërfaqja e përdoruesit e njësisë së brendshme).

Shembull: Matjet e korrentit, cilësimet e pushimeve.

INFORMACION
Kjo nuk rikthen mbrapsht cilësimet e konfigurimit dhe cilësimet e fushave të njësisë së brendshme.

#	Kodi	Përshkrimi
[8.A]	N/A	Riktheni EEPROM të MMI ë cilësimet e paracaktuara nga fabrika

Informacioni i mundshëm për lexim

Në meny…	Ju mund të lexoni…
[8.1] `Të dhënat e energjisë`	Energjia e prodhuar dhe energjia elektrike e konsumuar
[8.2] `Historia e defekteve`	Historia e defekteve
[8.3] `Informacioni i shitësit`	Numri i kontaktit/sportelit të ndihmës
[8.4] `Sensorët`	Temperatura e dhomës, temperatura e jashtme, temperatura e ujit që largohet,…
[8.5] `Aktuatorët`	Statusi/modaliteti i çdo aktuatori **Shembull:** Ndezja/fikja e njësisë së pompës
[8.6] `Modalitetet e funksionimit`	Modaliteti aktual i funksionimit **Shembull:** Modaliteti shkrirje/kthimi i vajit
[8.7] `Rreth`	Informacioni i versionit të sistemit
[8.8] `Statusi i lidhjes`	Informacioni rreth statusit të lidhjes së njësisë, termostatit të dhomës dhe Wi-Fi
[8.9] `Orët e punës`	Orët e punës së komponentëve specifikë të sistemit

10.6.8 Cilësimet për instaluesin

Përmbledhje

Në nënmeny janë të renditura pikat e mëposhtme:

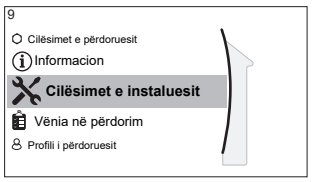

[9] Cilësimet e instaluesit

[9.1] Ndihmuesi i konfigurimit

[9.2] Uji i ngrohtë sanitar

[9.3] Rezistenca ndihmëse

[9.5] Emergjenca

[9.6] Balancimi

[9.7] Parandalimi i ngrirjes së tubave të ujit

[9.A] Matja e energjisë

[9.B] Sensorët

[9.D] Dalja e alarmit

[9.E] Rindezja automatike

[9.F] Funksioni i kursimit të energjisë

[9.G] Çaktivizo mbrojtjet

[9.I] Përmbledhje e parametrave të vendosur

[9.N] Eksporto cilësimet e MMI

[9.P] Kiti dyzonal

[9.Q] Daikin HomeHub

[9.S] Pompë dytësore

Ndihmuesi i konfigurimit

Në ndezjen e parë elektrike të sistemit, ndërfaqja e përdoruesit do t'ju orientojë duke përdorur ndihmuesin e konfigurimit. Në këtë mënyrë ju mund të vendosni cilësimet fillestare më të rëndësishme. Si rezultat, njësia do të jetë në gjendje të funksionojë si duhet. Pas kësaj, cilësimet më të detajuara mund të realizohen përmes strukturës së menysë, nëse nevojitet.

Për të rihapur ndihmuesin e konfigurimit, shkoni te Cilësimet e instaluesit > Ndihmuesi i konfigurimit [9.1].

Uji i ngrohtë sanitar

Uji i ngrohtë sanitar

Shfaqet lloji i depozitës, por ai nuk mund të ndryshohet.

Pompa e DHW

#	Kodi	Përshkrimi
[9.2.2]	[D-02]	Pompa e DHW: ▪ 0: Nuk ka pompë të DHW: Nuk është instaluar ▪ 1: Ujë i ngrohtë në çast: Është instaluar për të siguruar ujë të ngrohtë të menjëhershëm kur hapet rubineti. Përdoruesi vendos kohën e funksionimit të pompës së ujit të ngrohtë sanitar duke përdorur orarin. Kontrolli i kësaj pompe është i mundur me ndërfaqen e përdorimit. ▪ 2: Dezinfektim: Është instaluar për dezinfektim. Ekzekutohet kur funksioni i dezinfektimit të depozitës së ujit të ngrohtë sanitar është duke funksionuar. Nuk nevojiten cilësime të mëtejshme.

Shihni edhe:

- "6.3.4 Pompë uji të ngrohtë për ujë të ngrohtë të menjëhershëm" [▸ 33]
- "6.3.5 Pompë e ujit të ngrohtë për dezinfektim" [▸ 34]

Planifikimi i pompës së DHW

Programoni një orar për pompën e ujit të ngrohtë **(vetëm për pompë uji të ngrohtë sanitar të furnizuar në terren për kthim dytësor) .**

Programoni një orar të pompë e ujit të ngrohtë sanitar për të përcaktuar se kur duhet të ndizni dhe fikni pompën.

Kur ndizet, pompa funksionon dhe sigurohet që uji i ngrohtë të jetë menjëherë i disponueshëm në rubinet. Për të kursyer korrent, ndizeni pompën vetëm gjatë periudhave të ditës kur është i nevojshëm uji i ngrohtë i menjëhershëm.

Rezistenca mbështetëse

Përveç llojit të rezistencës mbështetëse, tensioni, konfigurimi dhe kapaciteti duhet të vendosen në ndërfaqen e përdoruesit.

Kapacitetet për hapat e ndryshëm të rezistencës mbështetëse duhet të vendosen që veçoria e matjes së energjisë dhe/ose e konsumit elektrik të funksionojë siç duhet. Kur matni vlerën e rezistencës së secilit ngrohës, mund të vendosni kapacitetin e saktë të ngrohësit dhe kjo do të çojë në të dhëna më të sakta të energjisë.

Lloji i rezistencës ndihmëse

Rezistenca mbështetëse është përshtatur për t'u lidhur me rrjetet më të zakonshme evropiane të energjisë elektrike. Lloji i rezistencës mbështetëse mund të shihet, por jo të ndryshohet.

#	Kodi	Përshkrimi
[9.3.1]	[E-03]	▪ 3: 4.5V ▪ 4: 9W

Tensioni

- Për modelin `4.5V`, mund të zgjidhni konfigurimet e mëposhtme:
  - `230 V, 1 fazor`
  - `230 V, 3 fazor`
- Për modelin `9W`, konfigurimi është i fiksuar në `400 V, 3 fazor`.

#	Kodi	Përshkrimi
[9.3.2]	[5-0D]	▪ 0: `230 V, 1 fazor` ▪ 1: `230 V, 3 fazor` ▪ 2: `400 V, 3 fazor`

Konfigurimi

Rezistenca mbështetëse mund të konfigurohet në mënyra të ndryshme. Mund të zgjidhet një rezistencë mbështetëse me një fazë ose me dy faza. Nëse përdoren dy faza, kapaciteti i fazës së dytë varet nga ky cilësim. Gjithashtu mund të zgjidhet që në modalitetin e emergjencës faza e dytë të ketë kapacitet më të lartë.

#	Kodi	Përshkrimi
[9.3.3]	[4-0A]	▪ 0: Releja 1 ▪ 1: Releja 1 / Releja 1+2 ▪ 2: Releja 1 / Releja 2 ▪ 3: Releja 1 / Releja 2 `Emergjenca` Releja 1+2

INFORMACION

Cilësimet [9.3.3] dhe [9.3.5] janë të ndërlidhura. Ndryshimi i njërës prej tyre ndikon edhe në tjetrën. Nëse ndryshoni njërën, kontrolloni që edhe tjetra të jetë ende e konfiguruar sipas nevojës.

INFORMACION

Gjatë funksionimit normal, p.sh. kur [4-0A]=1, kapaciteti i fazës së dytë të rezistencës mbështetëse në tension nominal është i barabartë me [6-03]+[6-04].

INFORMACION

Nëse [4-0A]=3 dhe modaliteti i emergjencës është aktiv, konsumi i energjisë i fazës së dytë të rezistencës mbështetëse në tension nominal është i barabartë me [6-03]+[6-04].

INFORMACION

Vetëm për sistemet me depozitë të emaluar të ujit të ngrohtë sanitar: Nëse temperatura e vendosur e depozitës është mbi 50°C, Daikin rekomandon të mos çaktivizohet faza e dytë e rezistencës mbështetëse, pasi kjo do të rrisë ndjeshëm kohën e nevojshme për ngrohjen e depozitës së ujit të ngrohtë sanitar.

Kapaciteti hapi 1

#	Kodi	Përshkrimi
[9.3.4]	[6-03]	▪ Kapaciteti i elementit të parë (Releja 1) të rezistencës mbështetëse në tension nominal.

Kapaciteti shtesë hapi 2

#	Kodi	Përshkrimi
[9.3.5]	[6-04]	▪ Kapaciteti i elementit të dytë (Releja 2) të rezistencës mbështetëse në tension nominal.

Ekuilibri

#	Kodi	Përshkrimi
[9.3.6]	[5-00]	`Ekuilibri`: Të çaktivizohet ngrohësi rezervë (ose burimi i jashtëm rezervë i nxehtësisë në rastin e një sistemi bivalent) mbi temperaturën e ekuilibrit për ngrohjen e ambienteve? ▪ 0: `Jo` ▪ 1: `Po`
[9.3.7]	[5-01]	`Temperatura e ekuilibrit`: Temperatura e jashtme nën të cilën lejohet funksionimi i ngrohësit rezervë (ose i burimit të jashtëm rezervë të nxehtësisë në rastin e një sistemi bivalent). Diapazoni: -15°C~35°C

INFORMACION

Zbatohet nëse [5-00]=1:

Mbi temperaturën e ambientit prej 10°C, pompa e nxehtësisë do të funksionojë deri në 55°C. Konfigurimi i një vlere më të lartë të përcaktuar, kur temperatura e ambientit është më e lartë se temperatura e caktuar e ekuilibrit, do të pengojë aktivizimin e ngrohësit rezervë për të ndihmuar. Ngrohësi rezervë do të ndihmojë VETËM nëse e rritni temperaturën e ekuilibrit [5-01] deri në temperaturën e nevojshme të ambientit për të arritur vlerën më të lartë të përcaktuar.

Funksionimi

#	Kodi	Përshkrimi
[9.3.8]	[4-00]	`Rezistenca ndihmëse`: ▪ 0: `Kufizuar`: Funksionimi i ngrohësit rezervë është çaktivizuar. ▪ 1: `Lejohet`: Funksionimi i ngrohësit rezervë është aktivizuar. ▪ 2: `Vetëm DHW`: Funksionimi i ngrohësit rezervë është aktivizuar për ujin e ngrohtë sanitar dhe çaktivizuar për ngrohjen e ambienteve. MOS e përdorni këtë cilësim në rastin e njësive të montuara në mur (EHBH/X, ETBH/X, ELBH/X, EBBH/X) dhe njësive monobllok (EB/DLA, EWA/YA).

INFORMACION

Kur ngrohja e ujit të ngrohtë sanitar nga pompa e nxehtësisë është shumë e ngadaltë, kjo mund të ndikojë në funksionimin komod të qarkut të ngrohjes/ftohjes së ambienteve. Në këtë rast, lejoni që ngrohësi rezervë të ndihmojë gjatë prodhimit të ujit të ngrohtë sanitar duke caktuar [4-00]=1 ose 2.

INFORMACION

Vetëm për sistemet me depozitë të integruar të ujit të ngrohtë sanitar: Nëse funksionimi i ngrohësit rezervë gjatë ngrohjes së ambienteve duhet të kufizohet, por mund të lejohet gjatë prodhimit të ujit të ngrohtë sanitar, atëherë caktoni [4-00] në 2.

Marrja përsipër e ngrohjes së ambienteve nga ngrohësi gjatë funksionimit të kondicionimit të ajrit

#	Kodi	Përshkrimi
[9.3.C]	[0-09]	`Marrja përsipër e ngrohjes së ambienteve nga ngrohësi gjatë funksionimit të kondicionimit të ajrit`: ▪ 0: `Nuk lejohet`: Funksionimi i ngrohësit rezervë është çaktivizuar. ▪ 1: `Lejohet`: Ngrohësi rezervë merr përsipër ngrohjen e ambienteve kur funksionimit të ngrohjes DX i jepet përparësi për të parandaluar rrymat e ajrit të ftohtë.

INFORMACION

Për të shmangur përdorimin e tepërt të ngrohësit rezervë, rekomandohet që [0-09] të caktohet në `Nuk lejohet`.
Kur [0-09] është caktuar në `Nuk lejohet`, ngrohja e ambienteve mund të ndërpritet përkohësisht gjatë kushteve të caktuara të funksionimit që synojnë mbrojtjen e njësisë.

Emergjenca

Emergjenca

Kur pompa e nxehtësisë nuk punon, rezistenca mbështetëse mund të shërbejë si ngrohëse emergjence. Pas kësaj ajo merr përsipër peshën e ngrohjes ose automatikisht, ose përmes ndërhyrjes manuale.

- Kur parametri `Emergjenca` është vendosur në `Automatike` dhe pompa e nxehtësisë pëson një defekt, rezistenca mbështetëse merr automatikisht përsipër ngrohjen e ujit të ngrohtë sanitar dhe ngrohjen e ambienteve.
- Kur parametri `Emergjenca` është vendosur në `Manuale` dhe pompa e nxehtësisë pëson një defekt, si ngrohja e ujit të ngrohtë sanitar ashtu edhe ngrohja e ambienteve ndërpriten.

  Për ta rikuperuar manualisht përmes ndërfaqes së përdoruesit, shkoni në ekranin e menysë kryesore `Defektet` dhe konfirmoni nëse rezistenca mbështetëse mund ta marrë përsipër ose jo peshën e ngrohjes.
- Gjithashtu, kur `Emergjenca` është vendosur në:
  - `SH auto i reduktuar/DHW ndezur`, Ngrohja e ambienteve reduktohet, ndërsa uji i ngrohtë sanitar mbetet i disponueshëm.
  - `SH auto i reduktuar/DHW fikur`, ngrohja e ambienteve reduktohet dhe uji i ngrohtë sanitar nuk është i disponueshëm.
  - `SH auto normal/DHW fikur`, ngrohja e ambienteve funksionon normalisht, ndërsa uji i ngrohtë sanitar nuk është i disponueshëm.

  Ashtu si në modalitetin `Manuale`, përdoruesi mund të aktivizojë rezistencën mbështetëse nga ekrani kryesor `Defektet` në mënyrë që ai të marrë përsipër të gjithë ngarkesën e ngrohjes.

Për ta mbajtur të ulët konsumin e energjisë, ne rekomandojmë që **Emergjenca** të vendoset në **SH auto i reduktuar/DHW fikur** nëse në shtëpi nuk ka njeri për periudha të gjata.

#	Kodi	Përshkrimi
[9.5.1]	[4-06]	▪ **0: Manuale** ▪ 1: Automatike ▪ 2: SH auto i reduktuar/DHW ndezur ▪ 3: SH auto i reduktuar/DHW fikur ▪ 4: SH auto normal/DHW fikur

INFORMACION

Cilësimi automatik i emergjencës mund të vendoset vetëm në strukturën e menysë të ndërfaqes së përdoruesit.

INFORMACION

Nëse ndodh një defekt në pompën e nxehtësisë dhe parametri **Emergjenca** nuk është vendosur në **Automatike** (cilësimi 1), funksionet e mëposhtme do të mbeten aktive edhe nëse përdoruesi NUK konfirmon funksionimin në modalitetin e emergjencës:

- Mbrojtja nga ngrica e ambientit

Tharja e llaçit për ngrohje nën dysheme

Megjithatë, funksioni i dezinfektimit do të aktivizohet VETËM nëse përdoruesi konfirmon funksionimin në modalitetin e emergjencës përmes ndërfaqes së përdoruesit.

Kompresori fikje e detyruar

Modaliteti **Kompresori fikje e detyruar** mund të aktivizohet për të lejuar që vetëm ngrohësi rezervë të sigurojë ujë të ngrohtë sanitar dhe ngrohje të ambienteve. Kur aktivizohet ky modalitet:

- Funksioni i pompës së nxehtësisë NUK është i mundur
- Ftohja NUK është e mundur

#	Kodi	Përshkrimi
[9.5.2]	[7-06]	Aktivizimi i modalitetit **Kompresori fikje e detyruar**: ▪ 0: Çaktivizuar ▪ 1: Aktivizuar

Balancimi

Përparësitë

Për sistemet me depozitë të integruar të ujit të ngrohtë sanitar.

#	Kodi	Përshkrimi
[9.6.1]	[5-02]	`Prioritet i ngrohjes së hapësirës`: Përcakton nëse ngrohësi rezervë do të ndihmojë pompën e nxehtësisë gjatë prodhimit të ujit të ngrohtë sanitar. Për funksionim optimal dhe konsum sa më të ulët të energjisë, rekomandohet fuqimisht të ruhet cilësimi i paracaktuar (**0**). Nëse funksionimi i ngrohësit rezervë është i kufizuar ([4-00]=0) dhe temperatura e jashtme është më e ulët se cilësimi [5-03], uji i ngrohtë sanitar nuk do të ngrohet nga ngrohësi rezervë.
[9.6.2]	[5-03]	`Temperatura prioritare`: Përdoret për llogaritjen e kohëmatësit kundër cikleve të shpeshta. Nëse [5-02]=1, përcakton temperaturën e jashtme nën të cilën ngrohësi rezervë do të ndihmojë gjatë ngrohjes së ujit të ngrohtë sanitar. [5-01] Temperatura e ekuilibrit dhe [5-03] Temperatura e përparësisë së ngrohjes së ambienteve lidhen me ngrohësin rezervë. Prandaj, duhet ta caktoni [5-03] të barabartë ose disa gradë më të lartë se [5-01].
[9.6.3]	[5-04]	`Kompensimi i setpoinit të rezistencës përforcuese`: Korrigjimi i vlerës së përcaktuar të temperaturës së ujit të ngrohtë sanitar: korrigjimi i temperaturës së dëshiruar të ujit të ngrohtë sanitar, që zbatohet në temperatura të ulëta të jashtme kur është aktivizuar përparësia e ngrohjes së ambienteve. Vlera e korrigjuar (më e lartë) e përcaktuar do të sigurojë që kapaciteti total termik i ujit në depozitë të mbetet përafërsisht i pandryshuar, duke kompensuar shtresën më të ftohtë të ujit në pjesën e poshtme të depozitës (pasi serpentina e shkëmbyesit të nxehtësisë nuk është në funksionim) me një shtresë më të ngrohtë në pjesën e sipërme. Diapazoni: 0°C~20°C

Kohëmatësit

Për kërkesat e njëkohshme për ngrohjen e ambienteve dhe prodhimin e ujit të ngrohtë sanitar.

[8-02]: `Kohëmatësi kundër riciklimit`

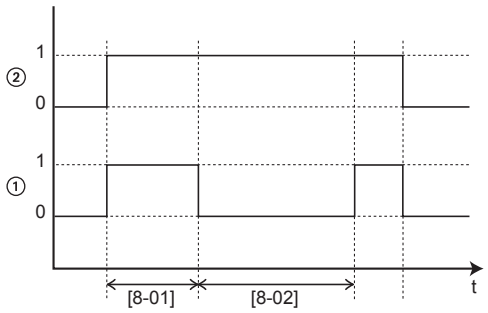

1 Modaliteti i ngrohjes së ujit të ngrohtë sanitar nga pompa e nxehtësisë (1=aktiv, 0=joaktiv)
2 Kërkesa për ujë të ngrohtë nga pompa e nxehtësisë (1=ka kërkesë, 0=nuk ka kërkesë)
t Koha

[8-04]: `Kohëmatësi shtesë` në [4-02]/[F-01]

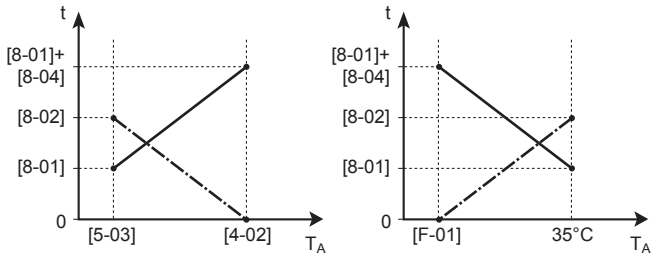

T_A Temperatura e ambientit (të jashtëm)
t Koha
`Kohëmatësi kundër riciklimit`
Koha maksimale e funksionimit për ujin e ngrohtë sanitar

#	Kodi	Përshkrimi
[9.6.4]	[8-02]	`Kohëmatësi kundër riciklimit`: Koha minimale ndërmjet dy cikleve të prodhimit të ujit të ngrohtë sanitar. Koha reale ndërmjet cikleve varet gjithashtu nga cilësimi [8-04]. Diapazoni: 0~10 orë **Koment:** Koha minimale është 0,5 orë edhe kur vlera e zgjedhur është 0.
[9.6.5]	[8-00]	`Kohëmatësi i funksionimit minimal`: MOS e ndryshoni.

#	Kodi	Përshkrimi
[9.6.6]	[8-01]	`Kohëmatësi i funksionimit maksimal` për prodhimin e ujit të ngrohtë sanitar. Ngrohja e ujit të ngrohtë sanitar ndalet edhe nëse temperatura e synuar e ujit të ngrohtë sanitar NUK është arritur. Koha reale maksimale e funksionimit varet gjithashtu nga cilësimi [8-04]. ▪ Kur `Kontrolli`=`Termostati i dhomës`: Kjo vlerë e paracaktuar merret parasysh vetëm nëse ka kërkesë për ngrohjen ose ftohjen e ambienteve. Nëse NUK ka kërkesë për ngrohjen/ftohjen e ambienteve, depozita ngrohet derisa të arrihet vlera e përcaktuar. ▪ Kur `Kontrolli`≠`Termostati i dhomës`: Kjo vlerë e paracaktuar merret gjithmonë parasysh. Diapazoni: 5~95 minuta **Koment:** NUK lejohet që [8-01] të caktohet në një vlerë më të ulët se 10 minuta.
[9.6.7]	[8-04]	`Kohëmatësi shtesë`: Koha shtesë e funksionimit për kohën maksimale të funksionimit, në varësi të temperaturës së jashtme [4-02] ose [F-01]. Diapazoni: 0~95 minuta

Mbrojtja e tubave të ujit nga ngrirja

Ka rëndësi vetëm për instalimet me tubacione uji në ambiente të jashtme. Ky funksion synon të mbrojë tubacionet e jashtme të ujit nga ngrirja.

#	Kodi	Përshkrimi
[9.7]	[4-04]	`Parandalimi i ngrirjes së tubave të ujit`: ▪ 2: `Fikur` (vetëm për lexim)

Sensorët

Sensori i jashtëm

#	Kodi	Përshkrimi
[9.B.1]	[C–08]	`Sensori i jashtëm`: Kur lidhet një sensor opsional i jashtëm i temperaturës së ambientit, duhet të caktohet lloji i sensorit. ▪ 0 `Asnjë` : NUK është instaluar. Për matje përdoren termistori në ndërfaqen e dedikuar të komfortit të përdoruesit dhe termistori në njësinë e jashtme. ▪ 1 `Jashtë`: Ky cilësim nuk zbatohet për këtë model. ▪ 2 `Ambienti`: Lidhet me pllakën e qarkut të printuar (PCB) të njësisë së brendshme për matjen e **temperaturës së brendshme**. Sensori i temperaturës në ndërfaqen e dedikuar të komfortit të përdoruesit NUK përdoret më. **Koment:** Kjo vlerë ka kuptim vetëm gjatë kontrollit me termostat dhome.

Koha mesatare

Kohëmatësi mesatar korrigjon ndikimin e luhatjeve të temperaturës së ambientit. Llogaritja e vlerës së caktuar të funksionimit në varësi të motit bëhet bazuar në temperaturën e jashtme mesatare.

Temperatura e jashtme mesatarizohet për periudhën kohore të zgjedhur.

#	Kodi	Përshkrimi
[9.B.3]	[1-0A]	`Koha mesatare`: ▪ 0: Asnjë mesatarizim i temperaturës ▪ 1: 12 orë ▪ 2: 24 orë ▪ 3: 48 orë ▪ 4: 72 orë

INFORMACION

Nëse funksioni i kursimit të energjisë është aktivizuar (shihni [E-08]), llogaritja e temperaturës mesatare të jashtme është e mundur vetëm nëse përdoret sensori i jashtëm i temperaturës. Shihni "6.5 Konfigurimin e një sensori të jashtëm të temperaturës" [▸ 35].

Dalja e alarmit

Dalja e alarmit

#	Kodi	Përshkrimi
[9.D]	[C–09]	`Dalja e alarmit`: Tregon logjikën e daljes së alarmit në pllakën e qarkut të printuar (PCB) të hyrjeve/daljeve digjitale gjatë një mosfunksionimi me gabim të nivelit të lartë të njësisë së brendshme. Gabimet e nivelit të ulët (sinjalizimet për kujdes/paralajmërimet) NUK do të transmetohen në daljen e alarmit. ▪ 0 `Anormal`: Dalja e alarmit do të furnizohet me energji kur të ndodhë një alarm. Duke caktuar këtë vlerë, bëhet dallimi ndërmjet zbulimit të një alarmi dhe zbulimit të një ndërprerjeje të furnizimit me energji elektrike. ▪ 1 `Normal`: Dalja e alarmit NUK do të furnizohet me energji kur të ndodhë një alarm. Shihni gjithashtu tabelën më poshtë (Logjika e daljes së alarmit).

Logjika e daljes së alarmit

[C-09]	Alarm	Pa alarm	Njësia nuk furnizohet me energji elektrike
0	Dalje e mbyllur	Dalje e hapur	Dalje e hapur
1	Dalje e hapur	Dalje e mbyllur	

Rindezja automatike

Rindezja automatike

Kur rikthehet energjia pas një ndërprerjeje të furnizimit me energji, funksioni i rindezjes automatike aplikon përsëri cilësimet e ndërfaqes së përdoruesit që ishin në kohën e ndërprerjes së energjisë. Për këtë arsye, rekomandohet që ta aktivizoni gjithmonë këtë funksion.

#	Kodi	Përshkrimi
[9.E]	[3-00]	`Rindezja automatike`: ▪ 0: `Manuale` ▪ 1: `Automatike`

Funksioni i kursimit të energjisë

Funksioni i kursimit të energjisë

Përcakton nëse ushqimi elektrik i njësisë së jashtme mund të ndërpritet (nga brenda nga njësia e brendshme) gjatë periudhave të ndalimit (kur nuk ka kërkesa për ujë të ngrohtë sanitar). Vendimi përfundimtar për të lejuar ndërprerjen e energjisë së njësisë së jashtme gjatë periudhës së ndalimit varet nga temperatura e ambientit, kushtet e kompresorit dhe kohëmatësit minimale të brendshëm.

Për të aktivizuar cilësimin e funksionit të kursimit të energjisë, [E-08] duhet aktivizuar në ndërfaqen e përdoruesit.

#	Kodi	Përshkrimi
[9.F]	[E-08]	`Funksioni i kursimit të energjisë` për njësinë e jashtme: ▪ 0: `Jo` ▪ 1: `Po`

INFORMACION

Për të aktivizuar funksionin e kursimit të energjisë elektrike, cilësimi duhet të aktivizohet si në njësinë e jashtme, ashtu edhe në njësinë e brendshme. Për hollësi rreth funksionit të kursimit të energjisë elektrike, referojuni udhëzuesit të referencës për instaluesin të njësisë së jashtme.

Çaktivizimi i mbrojtjeve

Funksionet mbrojtëse

Njësia është e pajisur me funksionet mbrojtëse të mëposhtme:

- Mbrojtja e ambientit nga ngrica [2-06]
- Dezinfektimi i depozitës [2-01]

#	Kodi	Përshkrimi
[9.G]	N/A	`Çaktivizo mbrojtjet`: ▪ 0: `Jo` ▪ 1: `Po`

Përmbledhje e cilësimeve të fushave

Pothuajse të gjitha cilësimet mund të bëhen duke përdorur strukturën e menysë. Nëse për ndonjë arsye nevojitet të ndryshohet një cilësim duke përdorur cilësimet e përgjithshme, atëherë hyni në cilësimet e përgjithshme si te [9.I] `Përmbledhje e parametrave të vendosur`. Shihni "Për të modifikuar një cilësim të përgjithshëm" [▸ 87].

Eksportimi i cilësimeve të MMI

Rreth eksportimit të cilësimeve të konfigurimit

Eksportoni cilësimet e konfigurimit të njësisë në një pajisje USB, nëpërmjet MMI (ndërfaqja e përdoruesit e njësisë së brendshme). Gjatë lokalizimit dhe zgjidhjes së problemeve, këto cilësime mund t'i jepen departamentit tonë të shërbimit.

#	Kodi	Përshkrimi
[9.N]	N/A	`Cilësimet e MMI do të eksportohen në pajisjen ruajtëse të lidhur`: ▪ `Kthehu` ▪ `OK`

Për të eksportuar cilësimet e MMI

1	Hapni panelin e ndërfaqes së përdorimit dhe futni një memorie USB. 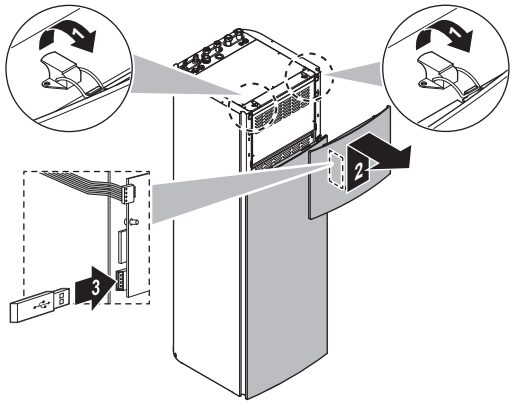 	—
2	Në ndërfaqen e përdoruesit, shkoni te [9.N] `Eksporto cilësimet e MMI`.	
3	Zgjidhni **OK**.	
4	Hiqni memorien USB dhe mbyllni panelin e ndërfaqes së përdorimit.	—

Kompleti për dy zona

#	Kodi	Përshkrimi
[9.P.1]	[E-0B]	`Kiti dyzonal i instaluar`: ▪ 0 `Jo` : Sistemi ka vetëm një zonë kryesore dhe funksionon vetëm për ngrohje. ▪ 1 N/A ▪ 2 `Po`: Është instaluar një komplet me dy zona për të mundësuar ftohjen e ambienteve.

`Daikin HomeHub`

Për më shumë informacion, referojuni `Daikin HomeHub`.

`Pompë dytësore`

#	Kodi	Përshkrimi
[9.S]	[2-07]	`Pompë dytësore`: ▪ 0:`Jo` ▪ 1:`Po`

10.6.9 Vënia në përdorim

Përmbledhje

Në nënmeny janë të renditura pikat e mëposhtme:

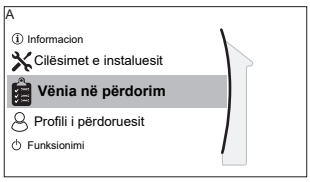

[A] Vënia në përdorim

[A.1] Prova e funksionimit

[A.2] Testi i aktuatorit

[A.3] Nxjerrja e ajrit

[A.4] Tharja e betonit të dyshemesë UFH

Rreth vënies në përdorim

Shihni: "11 Vënia në punë" [▶ 166]

10.6.10 Profili i përdoruesit

[B] **Profili i përdoruesit**: shihni "Ndryshimi i nivelit të autorizimit të përdoruesit" [▶ 86].

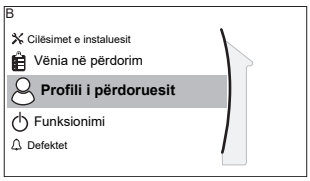

[B] Profili i përdoruesit

10.6.11 Funksionimi

Përmbledhje

Në nënmeny janë të renditura pikat e mëposhtme:

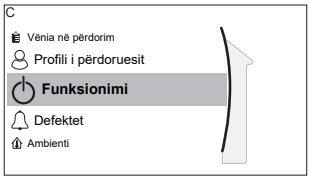

[C] Funksionimi

[C.2] Ngrohja/ftohja e hapësirës

[C.3] Depozita

Për të aktivizuar ose për të çaktivizuar funksionet

Në menynë e funksionimit, mund të aktivizoni ose të çaktivizoni më vete funksionet e njësisë.

#	Kodi	Përshkrimi
[C.2]	N/A	Ngrohja/ftohja e hapësirës: ▪ 0: Fikur ▪ 1: Ndezur
[C.3]	N/A	Depozita: ▪ 0: Fikur ▪ 1: Ndezur

10.6.12 Wi-Fi

INFORMACION

Kufizim: Cilësimet e WLAN-it janë të dukshme vetëm kur është instaluar një kartë WLAN ose një modul WLAN.

Përmbledhje

Në nënmeny janë të renditura pikat e mëposhtme:

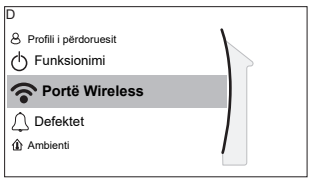

[D] Portë Wireless

[D.1] Aktivizo modalitetin AP

[D.2] Rindiz

[D.3] WPS

[D.4] Hiq nga re-ja (cloud)

[D.5] Lidhja me rrjetin e shtëpisë

[D.6] Lidhja me re-në (cloud)

Rreth kartës WLAN ose modulit WLAN

Karta WLAN ose moduli WLAN (nevojitet vetëm njëri prej tyre) e lidh sistemin me internetin. Përdoruesi mund ta kontrollojë më pas sistemin nëpërmjet aplikacionit ONECTA.

Kjo kërkon komponentët e mëposhtëm **në rastin e kartës WLAN**:

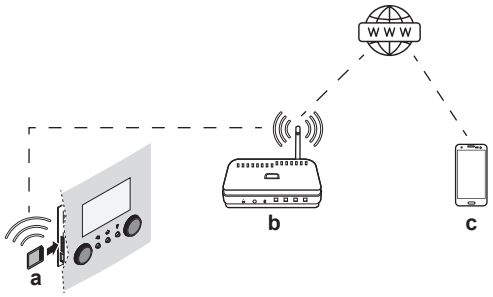

Kjo kërkon komponentët e mëposhtëm **në rastin e modulit WLAN**:

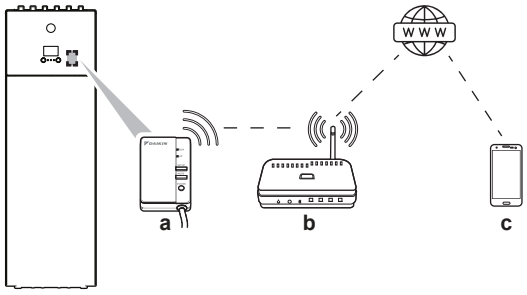

a	Karta e Wi-Fi	Karta e Wi-Fi nevojitet për t'u futur në ndërfaqen e përdoruesit. Shihni manualin e instalimit të kartës së Wi-Fi.
	Moduli i Wi-Fi	Moduli WLAN duhet të instalohet nga instaluesi në njësinë e brendshme (në anën e brendshme të panelit të përparmë). Shihni: ▪ Manualin e instalimit të modulit WLAN ▪ Libri shtesë për pajisjet opsionale
b	Ruteri	Sigurohet në terren.
c	Smartfoni + aplikacioni	Nevojitet që aplikacioni ONECTA të instalohet në smartfonin e përdoruesit. Shihni: http://www.onlinecontroller.daikineurope.com/

Konfigurimi

Për të konfiguruar aplikacionin ONECTA ndiqni udhëzimet e aplikacionit. Gjatë këtij procesi, në ndërfaqen e përdoruesit nevojiten veprimet dhe informacionet e mëposhtme ([D.1]~[D.6]):

[D.1] `Aktivizo modalitetin AP`: Aktivizoni kartën/modulin WLAN si pikë aksesi.

#	Kodi	Përshkrimi
[D.1]	N/A	Ky cilësim gjeneron një SSID dhe çelës të rastësishëm (+ kod QR) të nevojshëm nga aplikacioni ONECTA: Ky ekran del automatikisht pas 10 minutash ose kur shtypni ⌂ ose ↰ (dhe konfirmoni): 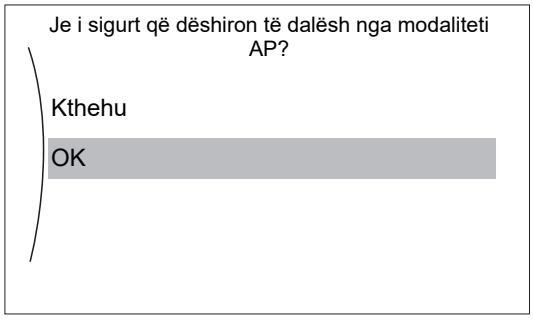

[D.2] `Rindiz`: Rinisni kartën/modulin WLAN.

#	Kodi	Përshkrimi
[D.2]	N/A	`Rindiz ruterin`: ▪ `Kthehu` ▪ `OK`

[D.3] `WPS`: Lidhni kartën/modulin WLAN me ruterin.

#	Kodi	Përshkrimi
[D.3]	N/A	`WPS`: ▪ `Jo` ▪ `Po`

INFORMACION

Ju mund ta përdorni këtë funksion vetëm nëse ai mbështetet nga versioni i softuerit i Wi-Fi dhe versioni i softuerit i aplikacionit ONECTA.

[D.4] `Hiq nga re-ja (cloud)`: Hiqni kartën/modulin WLAN nga cloud.

#	Kodi	Përshkrimi
[D.4]	N/A	Hiq nga re-ja (cloud): ▪ Jo ▪ Po

[D.5] **Lidhja me rrjetin e shtëpisë**: Kontrolloni statusin e lidhjes me rrjetin e shtëpisë.

#	Kodi	Përshkrimi
[D.5]	N/A	Lidhja me rrjetin e shtëpisë: ▪ U shkëput nga [WLAN_SSID] ▪ U lidh me [WLAN_SSID]

[D.6] **Lidhja me re-në (cloud)**: Kontrolloni statusin e lidhjes me cloud.

#	Kodi	Përshkrimi
[D.6]	N/A	Lidhja me re-në (cloud): ▪ Jo i lidhur ▪ I lidhur

10.7 Struktura e menysë: Përmbledhje e cilësimeve për përdoruesin

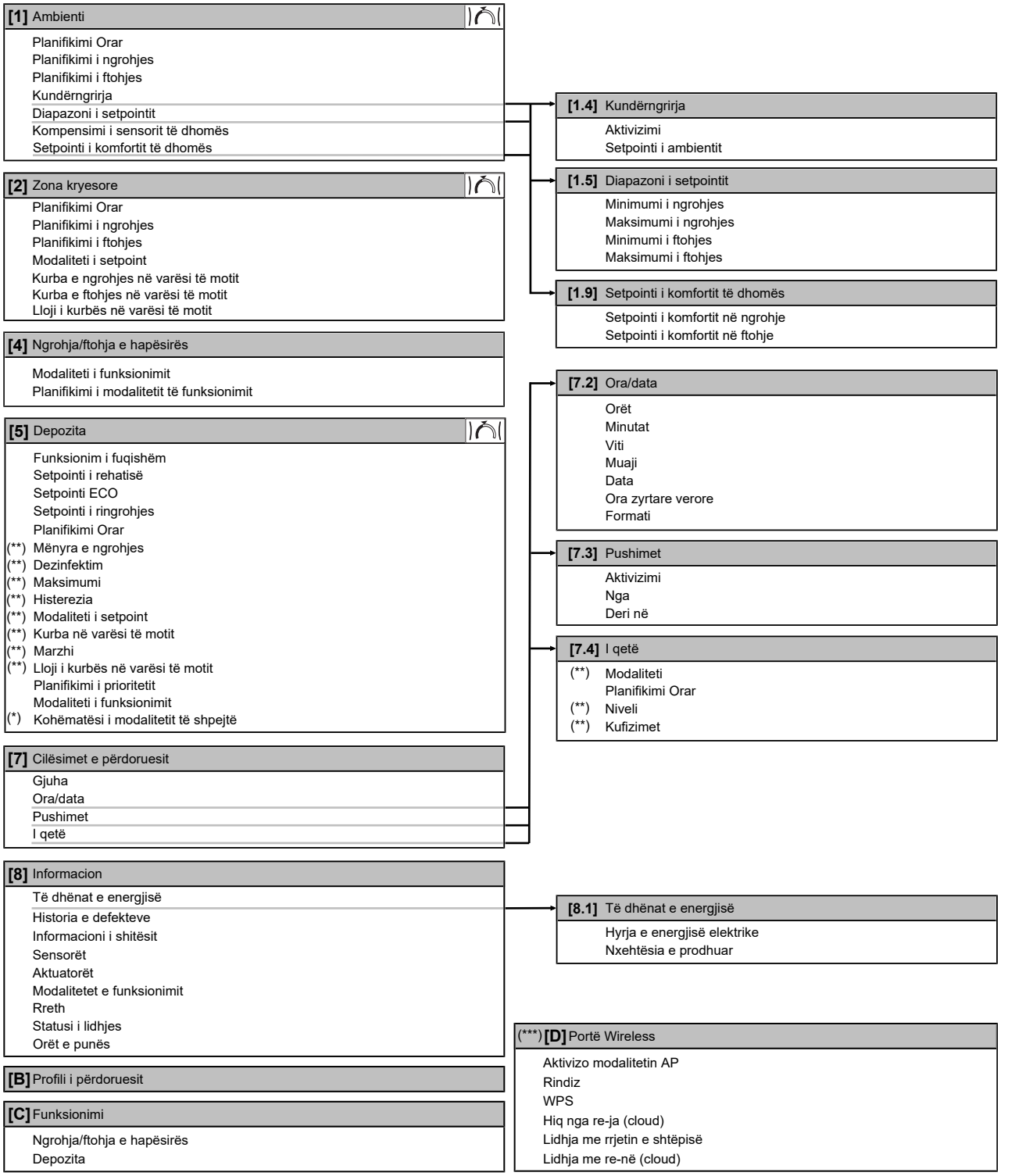

Pamja e ekranit të vlerës së caktuar
(*) Vlen vetëm kur modaliteti Operation është Quick
(**) Mund të aksesohet vetëm nga instaluesi
(***) Vlen vetëm kur është instaluar Wi-Fi

INFORMACION

Në varësi të cilësimeve të zgjedhura për instaluesin dhe të llojit të njësisë, cilësimet mund të jenë të dukshme/të padukshme.

10.8 Struktura e menysë: Përmbledhje e cilësimeve për instaluesin

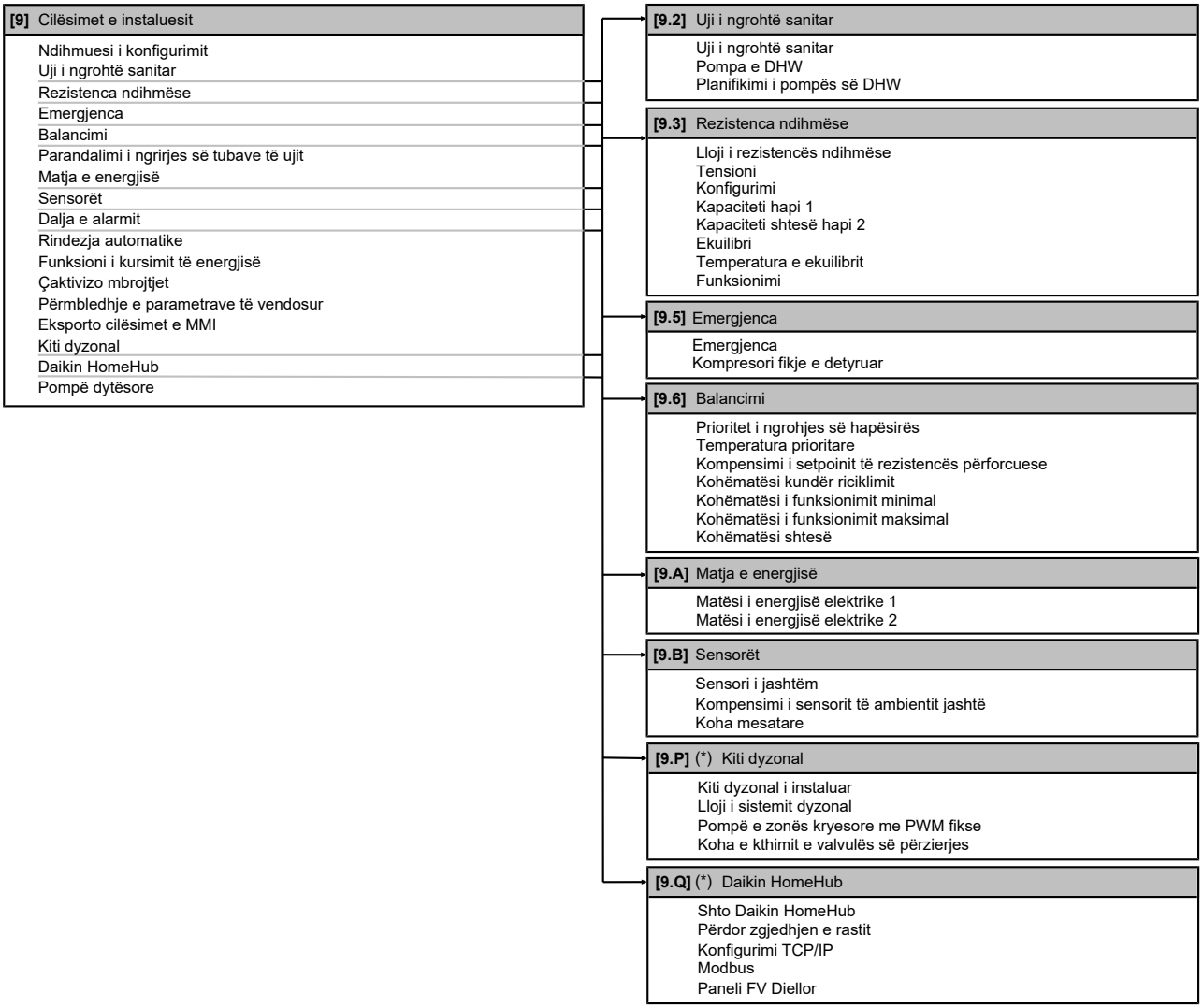

(*) Për të aktivizuar ftohjen e ambienteve pasi të jetë lidhur kompleti me dy zona, fillimisht vendosni [E-0B] në 2, [E-0C] në 1, [3-0D] në 1, dhe më pas ndryshoni [E-02] në 0.

INFORMACION

Parametrimet e kitit diellor shfaqen, por nuk zbatohen për këtë njësi. Këto cilësime NUK duhet të përdoren ose të ndryshohen.

INFORMACION

Në varësi të cilësimeve të zgjedhura për instaluesin dhe të llojit të njësisë, cilësimet mund të jenë të dukshme/të padukshme.

11 Vënia në punë

NJOFTIM

Lista e plotë e komisionimit të përgjithshëm. Përkrah udhëzimeve të komisionimit në këtë kapitull, disponohet gjithashtu një listë e plotë e komisionimit të përgjithshëm në Daikin Library (kërkohet vërtetimi).

Lista e plotë e komisionimit të përgjithshëm është plotësuese e udhëzimeve në këtë kapitull dhe mund të përdoret si udhëzim dhe shabllon raportimi gjatë komisionimit dhe dorëzimit te përdoruesi.

NJOFTIM

Pompa është e pajisur me një funksion mbrojtës kundër bllokimit. Kjo do të thotë se pompa vihet në punë për një periudhë të shkurtër çdo 24 orë gjatë periudhave të gjata të mosfunksionimit, për të parandaluar bllokimin e saj. Që ky funksion të jetë aktiv, njësia duhet të mbetet e lidhur me furnizimin me energji elektrike gjatë gjithë vitit.

NJOFTIM

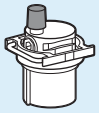

Sigurohuni që të dy valvulat e ajrimit brenda njësisë së brendshme (njëra në filtrin magnetik dhe tjetra në rezitencën mbështetëse) të jenë të hapura.

Të gjitha valvulat automatike të ajrimit DUHET të mbeten të hapura edhe pas vënies në punë.

NJOFTIM

Pompa. Për të parandaluar bllokimin e rotorit të pompës, vini në përdorim njësinë sa më shpejt të jetë e mundur pas mbushjes së qarkut të ujit.

INFORMACION

Funksionet mbrojtëse – "Modaliteti Instaluesi në vend". Softueri është i pajisur me funksione mbrojtëse, të tilla si funksioni i dezinfektimit nga Legionella. Njësia e ekzekuton automatikisht këtë funksion sipas kohës së saj të planifikuar.

Ky veprim nuk dëshirohet gjatë montimit ose shërbimit. Kështu që funksionet mbrojtëse mund të çaktivizohen:

- **Në ndezjen e parë elektrike:** Funksionet mbrojtëse janë të çaktivizuara në mënyrë të paracaktuar. Ato do të aktivizohen automatikisht pas 12 orësh.
- **Më pas:** Një instalues mund t'i çaktivizojë manualisht funksionet mbrojtëse nëpërmjet cilësimit [9.G]: `Çaktivizo mbrojtjet` = `Po`. Pas përfundimit të punës, ai mund t'i aktivizojë funksionet mbrojtëse nëpërmjet cilësimit [9.G]: `Çaktivizo mbrojtjet` = `Jo`.

Shihni edhe "Funksionet mbrojtëse" [▸ 158].

INFORMACION

Në rastin e një njësie të jashtme dhe lidhjes vetëm me enë, ngrohësi rezervë mund të përdoret në vend të pompës së ngrohjes gjatë kushteve të ftohta të jashtme ose temperaturës së lartë fillestare të ujit. Kjo mund të ndodhë brenda 7 orëve të para pas ndezjes së furnizimit me energji për të garantuar operimin e qëndrueshëm të kompresorit.

Në këtë kapitull

11.1 Pamja e përgjithshme: Autorizimi 167
11.2 Masat paraprake kur jep autorizim 167
11.3 Lista e plotë para komisionimit 167
11.4 Lista e plotë gjatë komisionimit 168
11.4.1 Shpejtësia minimale e qarkullimit 169
11.4.2 Funksioni i pastrimit të ajrit 169
11.4.3 Prova e funksionimit të aktuatorit 171
11.4.4 Prova e funksionimit 172
11.4.5 Tharja e shtresës së dyshemesë me ngrohje nën dysheme 173

11.1 Pamja e përgjithshme: Autorizimi

Ky kapitull përshkruan çfarë duhet të bëni dhe dini për të vënë në punë sistemin pas instalimit dhe konfigurimit.

Ngarkesa tipike e punës

Zakonisht komisionimi kalon në këto faza:

1. Kontrolli i "Lista e kontrollit përpara vënies në përdorim".
2. Kryerja e nxjerrjes së ajrit.
3. Kryerja e një prove funksionimi të sistemit.
4. Nëse nevojitet, kryerja e një prove funksionimi për një ose më shumë aktuatorë.
5. Nëse është e nevojshme, kryerja e tharjes së shtresës së dyshemesë me ngrohje nën dysheme.

11.2 Masat paraprake kur jep autorizim

NJOFTIM

GJITHMONË përdorni njësinë me rezistorët elektrikë dhe/ose sensorët/çelësat e presionit. Nëse JO, mund të ndodhë djegia e kompresorit.

NJOFTIM

GJITHMONË kompletoni tubacionin e ftohësit të njësisë para se ta operoni. Nëse JO, kompresori do të prishet.

INFORMACION

Gjatë periudhës së funksionimit të parë të njësisë, energjia e kërkuar mund të jetë më e lartë se ajo e konstatuar në pllakën e markës së njësisë. Ky fenomen është shkaktuar nga kompresori, i cili ka nevojë për një kohë të vazhdueshme funksionimi prej 50 orësh para arritjes së operimit normal dhe konsumimit të qëndrueshëm të energjisë.

11.3 Lista e plotë para komisionimit

1. Pas instalimit të njësisë, sigurohuni që softueri i ndërfaqes së përdoruesit (MMI) të jetë versioni 7.11.0 ose më i lartë. Nëse jo, përditësoni atë dhe kontrolloni pikat e listuara më poshtë.
2. Mbyllni njësinë.
3. Ndizni njësinë.

☐	Lexo udhëzimet e instalimit të plotë, siç përshkruhen në **udhëzuesin e instaluesit të referimit**.
☐	**Njësia e brendshme** është e montuar si duhet.
☐	**Njësia e jashtme** është montuar siç duhet.
☐	**Instalimet elektrike në vend** në vijim realizohen në përputhje me këtë dokument dhe me legjislacionin e zbatueshëm: ▪ Midis panelit lokal të furnizimit dhe njësisë së jashtme ▪ Midis njësisë së brendshme dhe njësisë së jashtme ▪ Midis panelit lokal të furnizimit dhe njësisë së brendshme ▪ Midis njësisë së dhe valvulave (nëse ka) ▪ Midis njësisë së brendshme dhe termostatit të ambientit (nëse përdoret)
☐	Sistemi është **tokëzuar** siç duhet dhe terminalet e tokëzimit janë shtrënguar.
☐	**Siguresat, çelësat** ose **pajisjet e mbrojtjes të instaluara lokalisht** të një madhësie dhe lloji të specifikuar në këtë dokument dhe NUK kanë kaluar në rrugë anësore.
☐	**Voltazhi i furnizimit me energji elektrike** përputhet me voltazhin në etiketën identifikuese të njësisë.
☐	NUK ka **lidhje të lira** ose përbërës të dëmtuar elektrikë në kutinë e çelësit.
☐	NUK ka **përbërës të dëmtuar** ose **tuba të ngjeshur** në pjesën e brendshme të njësive të brendshme dhe jashtme.
☐	**Çelësi automat i rezistencës mbështetëse** F1B (sigurohet në terren) është i ndezur.
☐	NUK ka **rrjedhje të ftohësit**.
☐	**Tubat e ftohësit** (të gazit dhe lëngut) janë të izoluara termikisht.
☐	Madhësia e duhur e tubit instalohet dhe **tubat** izolohen siç duhet.
☐	Nuk ka ASNJË **rrjedhje uji** brenda njësisë së brendshme.
☐	**Valvulat e bllokimit** janë instaluar siç duhet dhe janë plotësisht të hapura.
☐	**Valvulet e ndalimit** (gazit dhe lëngjeve) në njësinë e jashtme janë plotësisht të hapura.
☐	Valvula e **pastrimit të ajrit** është e hapur (të paktën 2 rrotullime).
☐	**Tubacionet në terren** më poshtë në hyrjen e ujit të ftohtë të depozitës së DHW është kryer sipas këtij dokumenti dhe legjislacionit të zbatueshëm: ▪ Valvula e moskthimit ▪ Valvula reduktuese e presionit ▪ Valvula e çlirimit të presionit (dhe pastron ujin e pastër kur hapet) ▪ Hinka e ndërmjetme ▪ Ena e zgjerimit
☐	**Valvula e çlirimit të presionit** (qarku i ngrohjes së ambienteve) shkarkon ujë kur aktivizohet. Jashtë DUHET të dalë ujë i pastër.
☐	**Vëllimi minimal i ujit** është i garantuar në të gjitha kushtet. Shihni "Për të kontrolluar vëllimin e ujit dhe shpejtësinë e qarkullimit" te "8.5 Përgatitja e tubave të ujit" [▸ 57].
☐	**Depozita e ujit të ngrohtë sanitar** është mbushur plot.

11.4 Lista e plotë gjatë komisionimit

☐	**Boshatisja e ajrit.**

☐	Për të kontrolluar që **shpejtësia minimale e qarkullimit**[1] gjatë funksionimit të rezistencës mbështetëse/në shkrirje është i garantuar në të gjitha kushtet. Shihni "Për të kontrolluar vëllimin e ujit dhe shpejtësinë e qarkullimit" te "8.5 Përgatitja e tubave të ujit" [▸ 57].
☐	Kryerja e një **testimi të aktivizuesit**.
☐	Kryerja një **testimi**.

11.4.1 Shpejtësia minimale e qarkullimit

Qëllimi

Për një njësi të saktë operative, është e rëndësishme të kontrolloni nëse arrihet shpejtësia minimale e qarkullimit. Nëse është e nevojshme, ndryshoni cilësimin e valvulës së anashkalimit.

Shkalla minimale e kërkuar e rrjedhës
12 l/min

Për të kontrolluar shpejtësinë minimale të qarkullimit

1	Kontrolloni konfigurimin hidraulik për të zbuluar se cilat qarqe të ngrohjes së hapësirës mund të mbyllen me valvula mekanike, elektronike ose të tjera.	—
2	Mbyllni të gjitha qarqet e ngrohjes së hapësirës që mund të mbyllen.	—
3	Filloni provën e funksionimit të pompës (shihni "11.4.3 Prova e funksionimit të aktuatorit" [▸ 171]).	—
4	Lexoni shpejtësinë e qarkullimit[a] dhe ndryshoni konfigurimin e valvulës së anashkalimit për të arritur shpejtësinë minimale të kërkuar të qarkullimit + 2 l/min.	—

[a] Gjatë provës së funksionimit të pompës, njësia mund të funksionojë nën shpejtësinë minimale të kërkuar të qarkullimit.

11.4.2 Funksioni i pastrimit të ajrit

Qëllimi

Kur vini në përdorim dhe instaloni njësinë, është shumë e rëndësishme të hiqni të gjithë ajrin në qarkun e ujit. Kur vepron funksioni i pastrimit të ajrit, pompa punon pa përdorim konkret të njësisë dhe fillon heqja e ajrit në qarkun e ujit.

NJOFTIM

Para fillimit të pastrimit të ajrit, hapni valvulën e sigurisë dhe kontrolloni nëse qarku është i mbushur mjaftueshëm me ujë. Vetëm nëse uji del nga valvula pas hapjes së kësaj, mund të filloni procedurën e pastrimit të ajrit.

Manuale ose automatike

Ka 2 mënyra për pastrimin e ajrit:

- Manual: Mund ta caktoni shpejtësinë e pompës në të ulët ose të lartë. Mund ta caktoni qarkun (pozicionin e valvulës me 3 drejtime) në Ambientet ose Depozita. Nxjerrja e ajrit duhet të kryhet si për qarkun e ngrohjes së ambienteve, ashtu edhe për qarkun e depozitës (ujit të ngrohtë sanitar).

[1] Nëse pastrimi i ajrit bëhet siç duhet, duhet të arrihet kjo shpejtësi qarkullimi.

- Automatik: Njësia ndryshon automatikisht shpejtësinë e pompës dhe kalon pozicionin e valvulës me 3 drejtime ndërmjet qarkut të ngrohjes së ambienteve dhe qarkut të ujit të ngrohtë sanitar.

Ngarkesa tipike e punës

Pastrimi i ajrit nga sistemi duhet të përfshijë:

1 Kryerjen e një pastrimi manual të ajrit
2 Kryerjen e një pastrimi automatik të ajrit

INFORMACION

Filloni duke kryer një pastrim manual të ajrit. Kur pothuajse i gjithë ajri hiqet, kryeni një pastrim automatik të ajrit. Nëse është e nevojshme, përsëritni kryerjen e pastrimit automatik të ajrit derisa të jeni i sigurt se i gjithë ajri hiqet nga sistemi. Gjatë pastrimit të ajrit, kufizimi i shpejtësisë së pompës [9-0D] NUK është i zbatueshëm.

Funksioni pastrim i ajrit ndalet automatikisht pas 30 minutash.

INFORMACION

Për rezultate më të mira, pastroni çdo cikël veç e veç.

Për të kryer një pastrim manual të ajrit

Kushtet: Sigurohuni që i gjithë funksionimi është i çaktivizuar. Shkoni te [C]: `Funksionimi` dhe çaktivizoni funksionet `Ngrohja/ftohja e hapësirës` dhe `Depozita`.

1	Vendosni nivelin e autorizimit të përdoruesit në `Instaluesi`. Shihni "Ndryshimi i nivelit të autorizimit të përdoruesit" [▶ 86].	—
2	Shkoni te [A.3]: `Vënia në përdorim` > `Nxjerrja e ajrit`.	
3	Në menynë, vendos `Lloji` ni =`Manuale`.	
4	Zgjidhni `Fillo nxjerrjen e ajrit`.	
5	Zgjidhni **OK** për ta konfirmuar. **Rezultati:** Fillon pastrimi i ajrit. Ndalet automatikisht kur është gati.	
6	Gjatë funksionimit manual: ▪ Mund ta ndryshoni shpejtësinë e pompës. ▪ Duhet të ndryshoni qarkun. [A.3.1.5]Për t'i ndryshuar këto cilësime gjatë nxjerrjes së ajrit, hapni menynë dhe shkoni te: `Cilësimet`.	
	▪ Shkoni te `Qarku` dhe vendoseni në`Hapësira/Depozita`.	
	▪ Shkoni te `Shpejtësia e pompës` dhe vendoseni në`I ulët/I lartë`.	
7	Për të ndaluar manualisht pastrimin e ajrit:	—
	1 Hapni menynë dhe shkoni te `Ndalo nxjerrjen e ajrit`.	
	2 Zgjidhni **OK** për ta konfirmuar.	

Për të kryer një pastrim automatik të ajrit

Kushtet: Sigurohuni që i gjithë funksionimi është i çaktivizuar. Shkoni te [C]: `Funksionimi` dhe çaktivizoni funksionet `Ngrohja/ftohja e hapësirës` dhe `Depozita`.

1	Vendosni nivelin e autorizimit të përdoruesit në `Instaluesi`. Shihni "Ndryshimi i nivelit të autorizimit të përdoruesit" [▸ 86].		—
2	Shkoni te [A.3]: `Vënia në përdorim` > `Nxjerrja e ajrit`.		
3	Në menynë, vendos `Lloji` ni =`Automatike`.		
4	Zgjidhni `Fillo nxjerrjen e ajrit`.		
5	Zgjidhni **OK** për ta konfirmuar. **Rezultati:** Fillon pastrimi i ajrit. Ndalet automatikisht kur mbaron.		
6	Për të ndaluar manualisht pastrimin e ajrit:		—
	1	Në meny, shkoni te `Ndalo nxjerrjen e ajrit`.	
	2	Zgjidhni **OK** për ta konfirmuar.	

11.4.3 Prova e funksionimit të aktuatorit

Qëllimi

Kryeni një provë funksionimi të aktuatorit për të konfirmuar funksionimin e aktuatorëve të ndryshëm. Për shembull, kur zgjidhni **Pompa**, do të nisë një provë e funksionimit të pompës.

Për të kryer një provë të aktuatorit

Kushtet: Sigurohuni që i gjithë funksionimi është i çaktivizuar. Shkoni te [C]: `Funksionimi` dhe çaktivizoni funksionet `Ngrohja/ftohja e hapësirës` dhe `Depozita`.

1	Vendosni nivelin e autorizimit të përdoruesit në Installer. Shihni "Ndryshimi i nivelit të autorizimit të përdoruesit" [▸ 86].		—
2	Shkoni te [A.2]: `Vënia në përdorim` > `Testi i aktuatorit`.		
3	Zgjidhni një test nga lista. **Shembull:** Pompa.		
4	Zgjidhni **OK** për ta konfirmuar. **Rezultati:** Do të fillojë procesi i testimit të aktuatorit. Ai ndalon automatikisht kur të jetë gati (±30 min).		
	Për të ndaluar manualisht provën e funksionimit:		—
	1	Në meny, shkoni te `Ndalo testin e funksionimit`.	
	2	Zgjidhni **OK** për ta konfirmuar.	

Provat e mundshme për aktuatorët

- Testimi i `Rezistenca ndihmëse 1`
- Testimi i `Rezistenca ndihmëse 2`
- Testimi i Pompa

INFORMACION

Sigurohuni që është nxjerrë i gjithë ajri para se të ekzekutoni provën e funksionimit. Gjithashtu shmangni shqetësimet në qarkun e ujit gjatë provës.

- Testimi i `Valvula devijuese` test (valvula me 3 rrugë për kalimin ndërmjet ngrohjes së ambienteve dhe ngrohjes së rezervuarit)
- Testimi i `Dalja e alarmit`
- Testimi i `Sinjali C/H`
- Testimi i `Pompa e DHW`

11.4.4 Prova e funksionimit

Qëllimi

Kryeni funksionime provë të njësisë dhe monitoroni temperaturat e ujit në dalje dhe të depozitës për të kontrolluar nëse njësia funksionon siç duhet. Duhet të kryhen funksionimet provë të mëposhtme:

- Ngrohje
- Ftohja (nëse zbatohet)
- Depozita

Për të kryer një provë funksionimi

Kushtet: Sigurohuni që i gjithë funksionimi është i çaktivizuar. Shkoni te [C]: `Funksionimi` dhe çaktivizoni funksionet `Ngrohja/ftohja e hapësirës` dhe `Depozita`.

1	Vendosni nivelin e autorizimit të përdoruesit në `Instaluesi`. Shihni "Ndryshimi i nivelit të autorizimit të përdoruesit" [▶ 86].	—
2	Shkoni te [A.1]: `Vënia në përdorim` > `Prova e funksionimit`.	
3	Zgjidhni një test nga lista. **Shembull:** `Ngrohje`.	
4	Zgjidhni **OK** për ta konfirmuar. **Rezultati:** Do të fillojë procesi i testimit. Ai ndalon automatikisht kur të jetë gati (±30 min).	
	Për të ndaluar manualisht provën e funksionimit:	—
	1 Në meny, shkoni te `Ndalo testin e funksionimit`.	
	2 Zgjidhni **OK** për ta konfirmuar.	

INFORMACION

Nëse temperatura e jashtme është jashtë diapazonit të funksionimit, njësia mund të MOS punojë ose të MOS ofrojë kapacitetin e kërkuar.

INFORMACION

Në rrethana specifike, kompresori mund të mbetet FIKUR për të siguruar besueshmërinë e vajit në rast se njësia AC nuk është e lidhur.

Për të monitoruar temperaturën e ujit në dalje dhe temperaturën e rezervuarit

Gjatë testimit të funksionimit, mund të verifikoni funksionimin korrekt të njësisë duke monitoruar temperaturën e ujit në dalje (në modalitetin e ngrohjes ose ftohjes) dhe temperaturën e rezervuarit (në modalitetin e ujit të ngrohtë sanitar).

Për të monitoruar temperaturat:

1	Në meny, shkoni te **Sensorët**.	
2	Zgjidhni informacionin e temperaturës.	

11.4.5 Tharja e shtresës së dyshemesë me ngrohje nën dysheme

Rreth tharjes së shtresës së dyshemesë me ngrohje nën dysheme

Qëllimi

Funksioni i tharjes së shtresës së dyshemesë me ngrohje nën dysheme (UFH) përdoret për tharjen e shtresës së dyshemesë së një sistemi ngrohjeje nën dysheme gjatë ndërtimit të ndërtesës.

NJOFTIM

Instaluesi është përgjegjës për:

- kontaktimin e prodhuesit të materialit të shtresës së dyshemesë për të përcaktuar temperaturën maksimale të lejuar të ujit, me qëllim shmangien e plasaritjes së shtresës,
- programimin e orarit të tharjes së shtresës së dyshemesë me ngrohje nën dysheme sipas udhëzimeve të prodhuesit të materialit për ngrohjen fillestare,
- kontrollimin e rregullt të funksionimit të duhur të konfigurimit,
- zbatimin e programit të duhur në përputhje me llojin e materialit të përdorur për shtresën e dyshemesë.

NJOFTIM

MOS i vini në punë njësitë DX gjatë tharjes së shtresës së dyshemesë me ngrohje nën dysheme.

Tharja e shtresës së dyshemesë me ngrohje nën dysheme përpara ose gjatë instalimit të njësisë së jashtme

Funksioni i tharjes së shtresës së dyshemesë me ngrohje nën dysheme mund të ekzekutohet pa përfunduar instalimin e njësisë së jashtme. Në këtë rast, ngrohësi rezervë do të kryejë tharjen e shtresës së dyshemesë dhe do të furnizojë me ujë në dalje pa funksionimin e pompës së nxehtësisë.

Për të programuar një orar për tharjen e shtresës së dyshemesë me ngrohje nën dysheme

Kohëzgjatja dhe temperatura

Instaluesi mund të programojë deri në 20 hapa. Për çdo hap duhet të vendosë:

1. kohëzgjatjen në orë, deri në 72 orë,
2. temperaturën e dëshiruar të ujit në dalje, deri në 55°C.

Shembull:

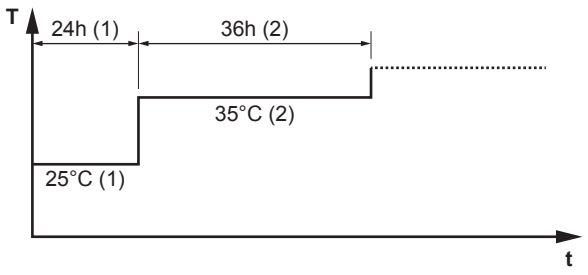

T Temperatura e dëshiruar e ujit në dalje (15~55°C)
t Kohëzgjatja (1~72 orë)

(1) Hapi i veprimit 1
(2) Hapi i veprimit 2

Hapat

1	Vendosni nivelin e autorizimit të përdoruesit në **Instaluesi**. Shihni "Ndryshimi i nivelit të autorizimit të përdoruesit" [▶ 86].	—
2	Shkoni te [A.4.2]: **Vënia në përdorim** > **Tharja e betonit të dyshemesë UFH** > **Programi**.	
3	Programoni orarin: Për të shtuar një hap të ri, zgjidhni rreshtin tjetër bosh dhe ndryshoni vlerën e tij. Për të fshirë një hap dhe të gjithë hapat pas tij, ulni kohëzgjatjen në "–".	—
	▪ Lëvizni nëpër orarin e programuar.	
	▪ Rregulloni kohëzgjatjen (ndërmjet 1 dhe 72 orëve) dhe temperaturat (ndërmjet 15°C dhe 55°C).	
4	Shtypni rrotëzën e majtë për të ruajtur orarin e programuar.	

Për të tharë llaçin për ngrohjen nën dysheme

INFORMACION

- Nëse **Emergjenca** është vendosur në **Manuale** ([9.5.1]=0), dhe njësia merr sinjalin për të nisur funksionimin në modalitetin e emergjencës, ndërfaqja e përdoruesit do të kërkojë konfirmim përpara nisjes. Funksioni i tharjes së shtresës së dyshemesë me ngrohje nën dysheme është aktiv edhe nëse përdoruesi NUK e konfirmon funksionimin në modalitetin e emergjencës.
- Gjatë tharjes së shtresës së dyshemesë me ngrohje nën dysheme, kufizimi i shpejtësisë së pompës [9-0D] NUK zbatohet.

NJOFTIM

Që tharja e shtresës së dyshemesë me ngrohje nën dysheme të mund të fillojë, sigurohuni që të plotësohen cilësimet e mëposhtme:

- [4-00]=1
- [C-02]=0
- [D-01]=0
- [4-08]=0
- [4-01]≠1

Hapat

Kushtet: Është programuar një orar për tharjen e shtresës së dyshemesë me ngrohje nën dysheme. Shihni "Për të programuar një orar për tharjen e shtresës së dyshemesë me ngrohje nën dysheme" [▶ 173].

Kushtet: Sigurohuni që i gjithë funksionimi është i çaktivizuar. Shkoni te [C]: **Funksionimi** dhe çaktivizoni funksionet **Ngrohja/ftohja e hapësirës** dhe **Depozita**.

1	Vendosni nivelin e autorizimit të përdoruesit në **Instaluesi**. Shihni "Ndryshimi i nivelit të autorizimit të përdoruesit" [▶ 86].	—
2	Shkoni te [A.4]: **Vënia në përdorim** > **Tharja e betonit të dyshemesë UFH**.	
3	Zgjidhni **Fillo tharjen e dyshemesë UFH**.	

4		Zgjidhni **OK** për ta konfirmuar. **Rezultati:** Fillon tharja e shtresës së dyshemesë me ngrohje nën dysheme. Ndalet automatikisht kur mbaron.	
5		Për ta ndaluar manualisht tharjen e shtresës së dyshemesë me ngrohje nën dysheme:	—
	1	Hapni menynë dhe shkoni te **Ndalo tharjen e dyshemesë UFH**.	
	2	Zgjidhni **OK** për ta konfirmuar.	

Për të kontrolluar statusin e tharjes së shtresës së dyshemesë me ngrohje nën dysheme

Kushtet: Po kryeni tharjen e shtresës së dyshemesë me ngrohje nën dysheme.

1		Shtypni butonin e kthimit. **Rezultati:** Shfaqet një grafik që tregon hapin aktual të orarit të tharjes së shtresës së dyshemesë, kohën totale të mbetur dhe temperaturën aktuale të dëshiruar të ujit në dalje.	
2		Shtypni rrotëzën e majtë për të hapur strukturën e menysë dhe për të:	
	1	Shikuar statusin e sensorëve dhe aktuatorëve.	—
	2	Rregulluar programin aktual	—

Për të ndaluar tharjen e shtresës së dyshemesë me ngrohje nën dysheme (UFH)

Gabimi U3

Kur programi ndalet për shkak të një gabimi ose çaktivizimit të funksionimit, gabimi U3 do të shfaqet në ndërfaqen e përdoruesit. Për të zgjidhur kodet e gabimeve, shihni "14.4 Zgjidhja e problemeve bazuar te kodet e gabimit" [▸ 191].

Në rast të ndërprerjes së energjisë elektrike, gabimi U3 nuk gjenerohet. Kur rikthehet furnizimi me energji elektrike, njësia rinis automatikisht hapin e fundit dhe vazhdon programin.

Ndalo tharjen e shtresës së dyshemesë me ngrohje nën dysheme

Për të ndaluar manualisht tharjen e shtresës së dyshemesë me ngrohje nën dysheme:

1	Shkoni te [A.4.3]: **Vënia në përdorim** > **Tharja e betonit të dyshemesë UFH**	—
2	Zgjidhni **Ndalo tharjen e dyshemesë UFH**.	
3	Zgjidhni **OK** për ta konfirmuar. **Rezultati:** Tharja e shtresës së dyshemesë me ngrohje nën dysheme ndalet.	

Kontrolloni statusin e tharjes së shtresës së dyshemesë me ngrohje nën dysheme

Kur programi ndalet për shkak të një gabimi, çaktivizimit të funksionimit ose ndërprerjes së energjisë elektrike, mund të kontrolloni statusin e tharjes së shtresës së dyshemesë me ngrohje nën dysheme:

1	Shkoni te [A.4.3]: **Vënia në përdorim** > **Tharja e betonit të dyshemesë UFH** > **Statusi**	

2	Këtu mund të shihni vlerën: **Ndaluar në** + hapin ku u ndal tharja e shtresës së dyshemesë me ngrohje nën dysheme.	—
3	Ndryshoni dhe rinisni ekzekutimin e programit[(a)].	—

[(a)] Nëse programi i tharjes së shtresës së dyshemesë me ngrohje nën dysheme është ndalur për shkak të ndërprerjes së energjisë elektrike, programi do të rinisë automatikisht nga hapi i fundit i ekzekutuar kur të rikthehet energjia.

12 Kthimi te përdoruesi

Sapo të mbarojë testimi dhe njësia të punojë si duhet, sigurohuni që për përdoruesin këto të jenë të qarta:

- Plotësoni tabelën e cilësimeve për instaluesin (në manualin e përdorimit) me cilësimet aktuale.
- Kontrolloni që përdoruesi e ka dokumentacionin të printuar dhe kërkojini që ta mbajë për referencë në të ardhmen. Informoni përdoruesin që ai/ajo mund të gjejë dokumentacionin e plotë në URL-në e përmendur më herët në këtë manual.
- Sqaroni për përdoruesin si ta përdorë si duhet sistemin dhe çfarë të bëjë në rast problemesh.
- Tregojani përdoruesit çfarë të bëjë për mirëmbajtjen e njësisë.
- Sqaroni këshillat mbi kursimin e energjisë për përdoruesin siç përshkruhet te manuali i përdorimit.

13 Mirëmbajtja dhe shërbimi

NJOFTIM

Lista e plotë e mirëmbajtjes/inspektimit të përgjithshëm. Përkrah udhëzimeve të mirëmbajtjes në këtë kapitull, disponohet gjithashtu një listë e plotë e mirëmbajtjes/inspektimit të përgjithshëm në Daikin Library (kërkohet vërtetimi).

Lista e plotë e mirëmbajtjes/inspektimit të përgjithshëm është plotësuese e udhëzimeve në këtë kapitull dhe mund të përdoret si udhëzim dhe shabllon raportimi gjatë mirëmbajtjes.

NJOFTIM

Mirëmbajtja DUHET të kryhet nga një instalues i autorizuar ose agjent shërbimi.

Ne rekomandojmë kryerjen e mirëmbajtjes të paktën një herë në vit. Megjithatë, legjislacioni në fuqi mund të kërkojë intervale më të shkurtra të mirëmbajtjes.

NJOFTIM

Legjislacioni në fuqi për **gazrat serë me fluor** kërkon që ngarkimi i ftohësit të njësisë të tregohet si në peshë ashtu edhe në ekuivalentin CO_2.

Formula për të llogaritur sasinë në tonet ekuivalente të CO_2: Vlera GWP e ftohësit × Ngarkesa totale e ftohësit [në kg] / 1000

Në këtë kapitull

13.1 Masat paraprake të sigurisë së mirëmbajtjes 178
13.2 Mirëmbajtja vjetore 178
13.2.1 Mirëmbajtja vjetore e njësisë së brendshme: përmbledhje 178
13.2.2 Mirëmbajtja vjetore e njësisë së brendshme: udhëzimet 179
13.3 Për të zbrazur depozitën e ujit të ngrohtë sanitar 181
13.4 Rreth pastrimit të filtrit të ujit në rast problemesh 182
13.4.1 Për të hequr filtrin e ujit 182
13.4.2 Për të pastruar filtrin e ujit në rast problemesh 183
13.4.3 Për të instaluar filtrin e ujit 184

13.1 Masat paraprake të sigurisë së mirëmbajtjes

RREZIK: RREZIK VRASJEJE NGA GODITJA ELEKTRIKE

RREZIK: RREZIK DJEGIEJE//PËRVËLIMI

NJOFTIM: Rrezik shkarkimi elektrostatik

Para kryerjes së ndonjë mirëmbajtjeje apo pune shërbimi, prekni një pjesë metalike të njësisë në mënyrë që të eliminoni elektricitetin statik dhe të mbroni PCB.

13.2 Mirëmbajtja vjetore

13.2.1 Mirëmbajtja vjetore e njësisë së brendshme: përmbledhje

- Presioni i ujit
- Filtri magnetik / ndarësi i papastërtive

- Valvula e çlirimit të presionit
- Zorra e valvulës së çlirimit
- Valvula e çlirimit të presionit të depozitës së ujit të ngrohtë sanitar
- Kutia shpërndarëse
- Zhgëlqerimi
- Dezinfektimi kimik

13.2.2 Mirëmbajtja vjetore e njësisë së brendshme: udhëzimet

Presioni i ujit

Mbani presionin e ujit mbi 1 bar. Nëse është më i ulët, shtoni ujë.

Filtri magnetik / ndarësi i papastërtive

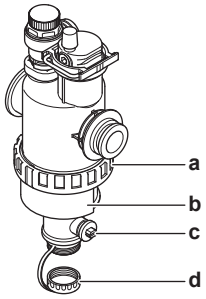

a Lidhje me vidë
b Mbështjellësja magnetike
c Valvula e kullimit
d Kapaku i shkarkimit

Mirëmbajtja vjetore e filtrit magnetik/ndarësit të papastërtive përbëhet nga:

- Kontrollimi nëse të dyja pjesët e filtrit magnetik/ndarësit të papastërtive janë ende të shtrënguara mirë me vidë (a).
- Zbrazja e ndarësit të papastërtive si më poshtë:

1. Hiqni mbështjellësen magnetike (b).
2. Zhvidhosni kapakun e shkarkimit (d).
3. Lidhni një zorrë shkarkimi në pjesën e poshtme të filtrit të ujit, në mënyrë që uji dhe papastërtitë të mblidhen në një enë të përshtatshme (shishe, lavaman etj.).
4. Hapni valvulën e shkarkimit për disa sekonda (c).

   Rezultati: Uji dhe papastërtitë do të dalin jashtë.
5. Mbyllni valvulën e shkarkimit.
6. Vidhosni përsëri kapakun e shkarkimit.
7. Rivendosni mbështjellësen magnetike.
8. Kontrolloni presionin e qarkut të ujit. Nëse është e nevojshme, shtoni ujë.

NJOFTIM

- Kur kontrolloni shtrëngimin e filtrit magnetik/ndarësit të papastërtive, mbajeni fort, në mënyrë që të MOS ushtroni forcë mbi tubacionet e ujit.
- MOS e izoloni filtrin magnetik/ndarësin e papastërtive duke mbyllur valvulat e mbylljes. Për të zbrazur siç duhet ndarësin e papastërtive, nevojitet presion i mjaftueshëm.
- Për të parandaluar mbetjen e papastërtive në ndarësin e papastërtive, hiqni GJITHMONË mbështjellësen magnetike.
- GJITHMONË zhvidhosni fillimisht kapakun e shkarkimit dhe lidhni një zorrë shkarkimi në pjesën e poshtme të filtrit të ujit, pastaj hapni valvulën e shkarkimit.

INFORMACION

Gjatë mirëmbajtjes vjetore, nuk është e nevojshme ta hiqni filtrin e ujit nga njësia për ta pastruar. Megjithatë, në rast problemesh me filtrin e ujit, mund të jetë e nevojshme ta hiqni për ta pastruar plotësisht. Në këtë rast, duhet të veproni si më poshtë:

- "13.4.1 Për të hequr filtrin e ujit" [▸ 182]
- "13.4.2 Për të pastruar filtrin e ujit në rast problemesh" [▸ 183]
- "13.4.3 Për të instaluar filtrin e ujit" [▸ 184]

Valvula e çlirimit të presionit

Hapni valvulën dhe kontrolloni nëse funksionon në saktë. **Uji mund të jetë shumë i nxehtë!**

Pikat e kontrollit janë:

- Rrjedha e ujit që vjen nga valvula e çlirimit është mjaft e lartë, nuk dyshohet asnjë bllokim i valvulës ose midis tubacioneve.
- Uji i ndotur që del nga valvula e çlirimit:
  - hapeni valvulën derisa uji i shkarkuar të MOS përmbajë më mbeturina ose papastërti.
  - shpëlani sistemin

Për t'u siguruar që ky ujë vjen nga depozita, kontrolloni pas një cikli të nxehjes së depozitës.

Rekomandohet ta bëni këtë mirëmbajtje më shpesh.

Tub i valvulës së çlirimit të presionit

Kontrolloni nëse zorra e valvulës së çlirimit të presionit është pozicionuar në mënyrë të përshtatshme për të kulluar. Shihni "7.3.3 Për të lidhur zorrën e kullimit me kanalin e kullimit" [▸ 52].

Valvula e çlirimit të presionit të depozitës së ujit të ngrohtë sanitar (sigurohet në terren)

Hapni valvulën.

KUJDES

Uji që del nga jashtë nga valvula mund të jetë shumë i nxehtë.

- Kontrolloni që asgjë të mos bllokojë ujin në valvul ose në tubacionin e ndërmjetëm. Rrjedha e ujit që del nga valvula e shkarkimit duhet të jetë mjaftueshëm e lartë.

- Kontrolloni nëse uji që del nga valvula e shkarkimit është i pastër. Nëse ai përmban mbeturina ose papastërti:
  - Hapni valvulën derisa uji i shkarkuar të mos përmbajë më mbeturina ose papastërti.
  - Shpëlani dhe pastroni të gjithë depozitën, duke përfshirë tubacionin midis valvulës së shkarkimit dhe hyrjes së ujit të ftohtë.

Për t'u siguruar që ky ujë vjen nga depozita, kontrolloni pas një cikli të nxehjes së depozitës.

INFORMACION

Rekomandohet që ta këtë mirëmbajtje ta kryeni më shumë se një herë në vit.

Kutia shpërndarëse

- Kryeni një kontroll vizual tërësor të kutisë shpërndarëse dhe shikoni për defekte të dukshme të tilla si lidhjet e liruara ose telat me defekt.
- Duke përdorur një matës rezistence, kontrolloni nëse kontaktorët K1M, K2M, K3M dhe K5M (në varësi të instalimit tuaj) funksionojnë saktë. Të gjitha kontaktet e këtyre kontaktorëve duhet të jenë në pozicionin hapur kur të FIKET korrenti.

PARALAJMËRIM

Nëse instalimi i brendshëm elektrik është dëmtuar, ai duhet zëvendësuar nga prodhuesi, agjenti i tij i shërbimit ose persona me kualifikim të ngjashëm.

Zhgëlqerimi

Në varësi të cilësisë së ujit dhe të temperaturës së caktuar, mund të depozitohet çmërs në shkëmbyesin e nxehtësisë brenda depozitës së ujit të ngrohtë sanitar, që mund të kufizojë transferimin e nxehtësisë. Për këtë arsye, zhgëlqerimi i shkëmbyesit të nxehtësisë mund të kërkohet në intervale të caktuara.

Dezinfektimi kimik

Nëse legjislacioni i zbatueshëm kërkon një dezinfektim kimik në situata specifike, duke përfshirë depozitën e ujit të ngrohtë sanitar, kini parasysh se depozita e ujit të ngrohtë sanitar është cilindër inoksi. Ne rekomandojmë të përdorni një dezinfektues me bazë jo kloruri të miratuar për përdorim me ujë të destinuar për konsum njerëzor.

NJOFTIM

Kur përdorni mjete për heqjen e ujit ose dezinfektim kimik, sigurohuni që cilësia e ujit ende në përputhje me direktivën e BE-së 2020/2184.

13.3 Për të zbrazur depozitën e ujit të ngrohtë sanitar

RREZIK: RREZIK DJEGIEJE//PËRVËLIMI

Uji brenda në depozitë mund të jetë shumë i nxehtë.

Kushti paraprak: Ndaloni funksionimin e njësisë përmes ndërfaqes së përdoruesit.

Kushti paraprak: Fikni automatin elektrik përkatës.

Kushti paraprak: Mbyllni furnizimin me ujë të ftohtë.

Kushti paraprak: Hapni të gjitha pikat e marrjes së ujit të ngrohtë për të lejuar futjen e ajrit në sistem.

1. Hiqni panelin e sipërm, panelin e ndërfaqes së përdorimit dhe panelin e përparmë.
2. Ulni kutinë e automatit.
3. Hiqni ndalesën nga pika e hyrjes në depozitë.
4. Përdorni një zorrë kullimi dhe një pompë për të kulluar depozitën përmes pikës së hyrjes.

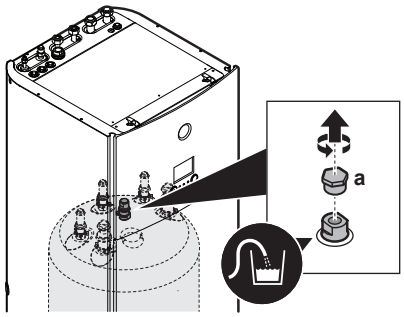

a Pika e hyrjes në depozitë

13.4 Rreth pastrimit të filtrit të ujit në rast problemesh

INFORMACION

Gjatë mirëmbajtjes vjetore, nuk është e nevojshme ta hiqni filtrin e ujit nga njësia për ta pastruar. Megjithatë, në rast problemesh me filtrin e ujit, mund të jetë e nevojshme ta hiqni për ta pastruar plotësisht. Në këtë rast, duhet të veproni si më poshtë:

- "13.4.1 Për të hequr filtrin e ujit" [▸ 182]
- "13.4.2 Për të pastruar filtrin e ujit në rast problemesh" [▸ 183]
- "13.4.3 Për të instaluar filtrin e ujit" [▸ 184]

13.4.1 Për të hequr filtrin e ujit

Kushti paraprak: Ndaloni funksionimin e njësisë përmes ndërfaqes së përdoruesit.

Kushti paraprak: Fikni automatin elektrik përkatës.

1. Filtri i ujit ndodhet pas kutisë së lidhjeve elektrike. Për të hyrë tek ai, shihni:
   - "7.2.2 Për të hapur njësinë e brendshme" [▸ 48]
   - "7.2.3 Për të ulur kutinë shpërndarëse" [▸ 50]
2. Mbyllni valvulat e mbylljes së qarkut të ujit.
3. Hiqni kapakun në pjesën e poshtme të filtrit magnetik/ndarësit të papastërtive.
4. Lidhni një zorrë shkarkimi në pjesën e poshtme të filtrit të ujit.
5. Hapni valvulën në pjesën e poshtme të filtrit të ujit për të kulluar ujin nga qarku i ujit. Mblidheni ujin e shkarkuar në një shishe, lavaman etj., duke përdorur zorrën e instaluar të shkarkimit.
6. Hiqni 2 kapëset që fiksojnë filtrin e ujit.

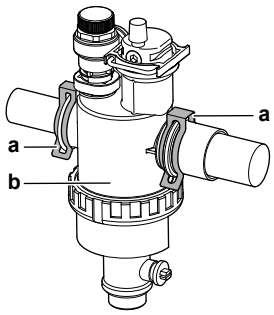

a Kapësja
b Filtri magnetik / ndarësi i papastërtive

7 Hiqni filtrin e ujit.

8 Hiqni zorrën e shkarkimit nga filtri i ujit.

NJOFTIM

Megjithëse uji është shkarkuar nga qarku, një sasi uji mund të derdhet gjatë heqjes së filtrit magnetik/ndarësit të papastërtive nga trupi i filtrit. Pastroni GJITHMONË ujin e derdhur.

13.4.2 Për të pastruar filtrin e ujit në rast problemesh

1 Hiqni filtrin e ujit nga njësia. Shihni "13.4.1 Për të hequr filtrin e ujit" [▸ 182].

NJOFTIM

Për të mbrojtur nga dëmtimi tubacionet e lidhura me filtrin magnetik/ndarësin e papastërtive, rekomandohet që kjo procedurë të kryhet pasi filtri magnetik/ndarësi i papastërtive të jetë hequr nga njësia.

2 Zhvidhosni pjesën e poshtme të trupit të filtrit të ujit. Përdorni një mjet të përshtatshëm nëse është e nevojshme.

NJOFTIM

Hapja e filtrit magnetik/ndarësit të papastërtive kërkohet VETËM në rast problemesh serioze. Preferohet që ky veprim të mos kryhet asnjëherë gjatë gjithë jetëgjatësisë së filtrit magnetik/ndarësit të papastërtive.

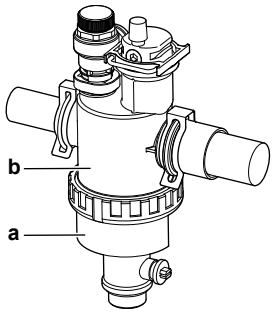

a Pjesa e poshtme që duhet të zhvidhoset
b Trupi i filtrit të ujit

3 Hiqni sitën dhe filtrin e mbështjellë nga trupi i filtrit të ujit dhe pastrojini me ujë.

4 Vendosni filtrin e mbështjellë dhe sitën e pastruar në trupin e filtrit të ujit.

INFORMACION

Vendoseni saktë sitën në trupin e filtrit magnetik/ndarësit të papastërtive duke përdorur pjesët e dala.

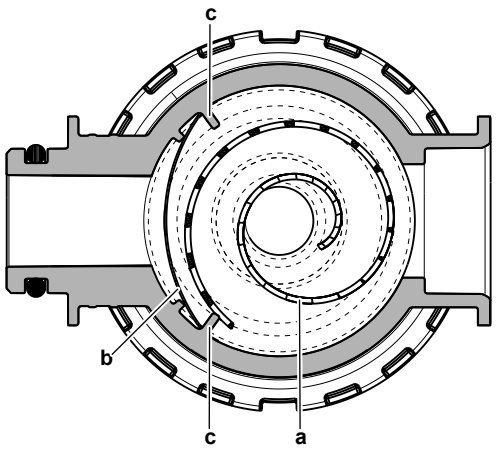

a Filtri i mbështjellë
b Sita
c Pjesa e dalë

5 Vendosni dhe shtrëngoni siç duhet pjesën e poshtme të trupit të filtrit të ujit.

13.4.3 Për të instaluar filtrin e ujit

NJOFTIM

Kontrolloni gjendjen e unazave O dhe zëvendësojini nëse është e nevojshme. Aplikoni ujë ose graso silikoni në unazat O përpara instalimit.

1 Instaloni filtrin e ujit në pozicionin e duhur.

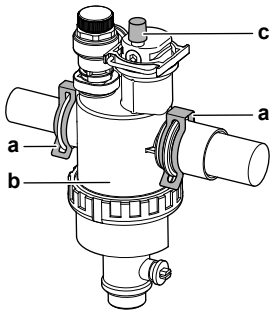

a Kapësja
b Filtri magnetik / ndarësi i papastërtive
c Valvula e nxjerrjes së ajrit

2 Vendosni 2 kapësset për të fiksuar filtrin e ujit në tubat e qarkut të ujit.

3 Sigurohuni që valvula e nxjerrjes së ajrit të filtrit të ujit të jetë në pozicionin e hapur.

4 Hapni valvulat e mbylljes dhe shtoni ujë në qarkun e ujit nëse është e nevojshme.

14 Lokalizimi dhe zgjidhja e problemeve

Në këtë kapitull

14.1 Pamje e përgjithshme: Zgjidhja e problemeve 185
14.2 Masat paraprake kur zgjidhni problemet 185
14.3 Zgjidhja e problemeve bazuar në simptoma 186
14.3.1 Simptoma: Njësia NUK ngroh ose ftoh ashtu siç pritet 186
14.3.2 Simptoma: Uji i ngrohtë NUK arrin temperaturën e dëshiruar 186
14.3.3 Simptoma: Kompresori NUK ndizet (ngrohja e ambienteve ose e ujit të ngrohtë sanitar) 187
14.3.4 Simptoma: Sistemi bën zhurma gurgulluese pas vënies në përdorim 187
14.3.5 Simptoma: Pompa është bllokuar 188
14.3.6 Simptoma: Pompa po bën zhurmë (kavitacion) 188
14.3.7 Simptoma: Hapet valvula e çlirimit të presionit 189
14.3.8 Simptoma: Rrjedh valvula e çlirimit të presionit 189
14.3.9 Simptoma: Ambienti NUK ngrohet mjaftueshëm në temperatura të ulëta të jashtme 190
14.3.10 Simptoma: Presioni në pikën e marrjes së ujit është përkohësisht jashtëzakonisht i lartë 191
14.3.11 Simptoma: Funksioni i dezinfektimit të depozitës NUK përfundon si duhet (gabim AH) 191
14.4 Zgjidhja e problemeve bazuar te kodet e gabimit 191
14.4.1 Për të shfaqur tekstin e ndihmës në rast defekti 192
14.4.2 Kodet e gabimeve: Përmbledhje 192

14.1 Pamje e përgjithshme: Zgjidhja e problemeve

Ky kapitull përshkruan se çfarë duhet të bëni në rast problemesh.

Ai përmban informacione për sa më poshtë:

- Zgjidhja e problemeve bazuar te simptomat
- Zgjidhja e problemeve bazuar te kodet e gabimeve

Para zgjidhjes së problemeve

Kryeni një inspektim vizual tërësor të njësisë dhe kërkoni të gjeni defekte të dukshme siç janë lidhjet e lira ose instalimet e dëmtuara elektrike.

14.2 Masat paraprake kur zgjidhni problemet

RREZIK: RREZIK VRASJEJE NGA GODITJA ELEKTRIKE

RREZIK: RREZIK DJEGIEJE//PËRVËLIMI

PARALAJMËRIM

- Kur kryeni një inspektim të kutisë së çelësit të njësisë, GJITHMONË sigurohuni që njësia është e shkëputur nga tubat kryesorë. Fikni çelësin përkatës.
- Kur aktivizohet një pajisje sigurie, ndalni njësinë dhe gjeni pse pajisja e sigurisë u aktivizua para rivendosjes. KURRË mos spostoni pajisjet e sigurisë apo të ndryshoni vlerat e tyre me një vlerë ndryshe nga ajo e cilësimit të parazgjedhjes nga fabrika. Nëse nuk arrini të gjeni shkakun e problemit, telefononi distributorin tuaj.

PARALAJMËRIM

Parandaloni rreziqet të shkaktuara nga rivendosja e shkujdesur e çelësit automatik termal: kjo aparaturë NUK DUHET të sigurohet përmes një pajisjeje të jashtme suiçing, siç është kohëmatësi, ose e lidhur me një qark që rregullisht NDIZET dhe FIKET nga shërbimi.

14.3 Zgjidhja e problemeve bazuar në simptoma

14.3.1 Simptoma: Njësia NUK ngroh ose ftoh ashtu siç pritet

Shkaqet e mundshme	Veprim korrigjues
Cilësimi i temperaturës NUK është i saktë	Kontrolloni cilësimin e temperaturës në telekomandë. Referojuni manualit të përdorimit.
Prurja e ujit është shumë e ulët	Kontrolloni dhe sigurohuni që: ▪ Të gjitha valvulat e mbylljes së qarkut të ujit janë plotësisht të hapura. ▪ Filtri i ujit të jetë i pastër. Pastrojeni nëse është e nevojshme. ▪ Të mos ketë ajër në sistem. Nxirrni ajrin nëse është e nevojshme. Mund ta nxirrni ajrin manualisht (shihni "Për të kryer një pastrim manual të ajrit" [▸ 170]) ose të përdorni funksionin e nxjerrjes automatike të ajrit (shihni "Për të kryer një pastrim automatik të ajrit" [▸ 171]). ▪ Presioni i ujit të jetë >1 bar. ▪ Ena e zgjerimit NUK është e prishur. ▪ Rezistenca në qarkun e ujit të MOS jetë shumë e lartë për pompën (shihni kurbën ESP). Nëse problemi vazhdon pasi të keni kryer të gjitha kontrollet e mësipërme, kontaktoni shitësin tuaj. Në disa raste, është normale që njësia të vendosë të përdorë një prurje të ulët uji.
Vëllimi i ujit në instalim është shumë i ulët	Sigurohuni që vëllimi i ujit në instalim të jetë mbi vlerën minimale të kërkuar (shihni "8.5.3 Për të kontrolluar vëllimin e ujit dhe shkallën e rrjedhës" [▸ 60]).

14.3.2 Simptoma: Uji i ngrohtë NUK arrin temperaturën e dëshiruar

Shkaqet e mundshme	Veprimi korrigjues
Një nga sensorët e temperaturës së depozitës është prishur.	Shihni manualin e shërbimit të njësisë për veprimin përkatës të korrigjimit.

14.3.3 Simptoma: Kompresori NUK ndizet (ngrohja e ambienteve ose e ujit të ngrohtë sanitar)

Shkaqet e mundshme	Veprim korrigjues
Kompresori nuk mund të fillojë nëse temperatura e ujit është shumë e ulët. Njësia do të përdorë ngrohësin rezervë për të arritur temperaturën minimale të ujit (shihni kufirin e funksionimit), pas së cilës kompresori mund të ndizet.	Nëse as rezistenca mbështetëse nuk fillon, kontrolloni dhe sigurohuni që: ▪ Furnizimi ushqim elektrik elektrike në rezistencën mbështetëse është i lidhur saktë. ▪ Mbrojtësi termik i rezistencës mbështetëse NUK aktivizohet. ▪ Lëshuesit e rezistencë mbështetëse NUK janë këputur. Nëse problemi vazhdon, kontaktoni me shitësin tuaj.
Prodhimi i ujit të ngrohtë sanitar (përfshirë dezinfektimin) dhe ngrohja e ambienteve janë programuar të fillojnë në të njëjtën kohë.	Ndryshoni orarin për të mos filluar të dy modalitetet në të njëjtin moment.

14.3.4 Simptoma: Sistemi bën zhurma gurgulluese pas vënies në përdorim

Shkak i mundshëm	Veprim korrigjues
Në sistem ka ajër.	Largoni ajrin nga sistemi.[a]
Ekuilibër i gabuar hidraulik.	Duhet kryer nga instaluesi: 1 kryeni balancimin hidraulik për të siguruar shpërndarjen e duhur të rrjedhës ndërmjet emetuesve. 2 Nëse ekuilibri hidraulik nuk është i mjaftueshëm, ndryshoni cilësimet e kufizimit të pompës ([9-0D] dhe [9-0E] nëse vlen për rastin).
Avari të ndryshme.	Kontrolloni nëse 🔔 apo ⚠ shfaqet në ekranin kryesor të ndërfaqes së përdorimit. Shihni "14.4.1 Për të shfaqur tekstin e ndihmës në rast defekti" [▶ 192] për më shumë informacion në lidhje me avarinë.

[a] Rekomandojmë pastrimin e ajrit me funksionin e pastrimit të ajrit të njësisë (që do të kryhet nga instaluesi). Nëse nxirrni ajrin nga emetuesit e nxehtësisë ose nga kolektorët, kini parasysh sa vijon:

PARALAJMËRIM

Ajrimi i emetuesve ose kolektorëve të ngrohjes Përpara ajrimit të emetuesve ose kolektorëve të ngrohjes, kontrolloni nëse në ekranin kryesor të ndërfaqes së përdoruesit shfaqet 🔔 ose ⚠.

- Nëse jo, mund ta nxirrni ajrin menjëherë.
- Nëse po, sigurohuni që dhoma ku dëshironi të nxirrni ajrin ka ajrim të mjaftueshëm. **Arsyeja:** Në rast defekti, ftohësi mund të depërtojë në qarkun e ujit dhe më pas të çlirohet në ambient gjatë ajrimit të emetuesve ose kolektorëve të ngrohjes.

14.3.5 Simptoma: Pompa është bllokuar

NJOFTIM

Pompa është e pajisur me një funksion mbrojtës kundër bllokimit. Kjo do të thotë se pompa vihet në punë për një periudhë të shkurtër çdo 24 orë gjatë periudhave të gjata të mosfunksionimit, për të parandaluar bllokimin e saj. Që ky funksion të jetë aktiv, njësia duhet të mbetet e lidhur me furnizimin me energji elektrike gjatë gjithë vitit.

Shkaqet e mundshme	Veprimi korrigjues
Nëse njësia është fikur për një kohë të gjatë, çmërsi mund të bllokojë rotorin e pompës.	Në varësi të llojit të pompës, bëni një nga sa vijon: ▪ Përdorni një kaçavidë kryq nr. 2 për të shtyrë vidën e zhbllokimit të rotorit brenda (0,5 cm). Pastaj ktheni vidën e zhbllokimit përpara dhe mbrapa derisa rotori të zhbllokohet.[a] **Shënim:** MOS ushtroni forcë të tepruar. ▪ Hiqni vidën e kasës së statorit dhe përdorni një kaçavidë për të kthyer para-mbrapa boshtin qeramik të rotorit derisa rotori të zhbllokohet.[a] **Shënim:** MOS ushtroni forcë të tepruar.

[a] Nëse nuk mund ta zhbllokoni rotorin e pompës me këtë metodë, do t'ju duhet të çmontoni pompën dhe ta ktheni rotorin me dorë.

14.3.6 Simptoma: Pompa po bën zhurmë (kavitacion)

Shkaqet e mundshme	Veprimi korrigjues
Në sistem ka ajër.	Pastrojeni ajrin manualisht (shih "Për të kryer një pastrim manual të ajrit" [▸ 170]) ose përdorni funksionin e pastrimit automatik të ajrit (shih "Për të kryer një pastrim automatik të ajrit" [▸ 171]).
Presioni i ujit në hyrjen e pompës është shumë i ulët	Kontrolloni dhe sigurohuni që: ▪ Presioni i ujit është >1 bar. ▪ Sensori i presionit të ujit NUK është e prishur. ▪ Ena e zgjerimit NUK është e prishur. ▪ Cilësimi i presionit paraprak të enës së zgjerimit është i saktë (shih "8.5.4 Ndryshimi i presionit paraprak të enës së zgjerimit" [▸ 62]).

14.3.7 Simptoma: Hapet valvula e çlirimit të presionit

Shkaqet e mundshme	Veprim korrigjues
Ena e zgjerimit e prishur	Ndërroni enën e zgjerimit.
Vëllimi i ujit në instalim është shumë i lartë	Sigurohuni që vëllimi i ujit në instalim të jetë nën vlerën maksimale të lejuar (shihni "8.5.3 Për të kontrolluar vëllimin e ujit dhe shkallën e rrjedhës" [▶ 60] dhe "8.5.4 Ndryshimi i presionit paraprak të enës së zgjerimit" [▶ 62]).
Diferenca e lartësisë në qarkun e ujit është shumë e madhe	Diferenca e lartësisë në qarkun e ujit është diferenca ndërmjet lartësisë së njësisë së brendshme dhe pikës më të lartë të qarkut të ujit. Nëse njësia e brendshme ndodhet në pikën më të lartë të instalimit, lartësia e instalimit konsiderohet 0 m. Diferenca maksimale e lartësisë në qarkun e ujit është 10 m. Kontrolloni kërkesat e instalimit.

14.3.8 Simptoma: Rrjedh valvula e çlirimit të presionit

Shkaqet e mundshme	Veprimi korrigjues
Papastërti bllokojnë daljen e valvulës së çlirimit të presionit	Kontrolloni nëse valvula e çlirimit të presionit funksionon si duhet duke e kthyer çelësin e kuq në valvul në drejtim kundërorar: ▪ Nëse NUK dëgjoni një tingull gërvishtjeje, kontaktoni shitësin tuaj. ▪ Nëse uji vazhdon të dalë nga njësia, mbyllni së pari valvulat mbyllëse të hyrjes dhe daljes së ujit dhe pastaj kontaktoni shitësin tuaj.

14.3.9 Simptoma: Ambienti NUK ngrohet mjaftueshëm në temperatura të ulëta të jashtme

Shkaqet e mundshme	Veprim korrigjues
Funksionimi i ngrohësit rezervë nuk është aktivizuar	Kontrolloni sa më poshtë: ▪ Modaliteti i funksionimit të ngrohësit rezervë është aktivizuar. Shkoni te: [9.3.8]: **Cilësimet e instaluesit** > **Rezistenca ndihmëse** > **Funksionimi** [4-00] ▪ Automati i mbrojtjes nga mbirryma i ngrohësit rezervë është i ndezur. Nëse jo, ndizeni përsëri. ▪ Mbrojtësi termik i ngrohësit rezervë NUK është aktivizuar. Nëse është aktivizuar, kontrolloni sa më poshtë dhe më pas shtypni butonin e rivendosjes në kutinë e lidhjeve elektrike: - Presionin e ujit - Nëse ka ajër në sistem - Funksionimin e nxjerrjes së ajrit
Temperatura e ekuilibrit të ngrohësit rezervë nuk është konfiguruar saktë	Rritni temperaturën e ekuilibrit për të aktivizuar funksionimin e ngrohësit rezervë në një temperaturë më të lartë të jashtme. Shkoni te: [9.3.7]: **Cilësimet e instaluesit** > **Rezistenca ndihmëse** > **Temperatura e ekuilibrit** [5-01]
Në sistem ka ajër.	Nxirrni ajrin manualisht ose automatikisht. Shihni funksionin e nxjerrjes së ajrit në kapitullin "11 Vënia në punë" [▸ 166].
Një pjesë shumë e madhe e kapacitetit të pompës së nxehtësisë përdoret për ngrohjen e ujit të ngrohtë sanitar	Kontrolloni nëse cilësimet e **Prioritet i ngrohjes së hapësirës** janë konfiguruar si duhet: ▪ Sigurohuni që **Prioritet i ngrohjes së hapësirës** të jetë aktivizuar. Shkoni te [9.6.1]: **Cilësimet e instaluesit** > **Balancimi** > **Prioritet i ngrohjes së hapësirës** [5-02] ▪ Rritni "temperaturën e përparësisë së ngrohjes së ambienteve" për të aktivizuar funksionimin e ngrohësit rezervë në një temperaturë më të lartë të jashtme. Shkoni te [9.6.3]: **Cilësimet e instaluesit** > **Balancimi** > **Temperatura prioritare** [5-03]

14.3.10 Simptoma: Presioni në pikën e marrjes së ujit është përkohësisht jashtëzakonisht i lartë

Shkaqet e mundshme	Veprimi korrigjues
Valvula e çlirimit të presionit është prishur ose është bllokuar.	▪ Shpëlani dhe pastroni të gjithë depozitën duke përfshirë tubacionin midis valvulës së çlirimit të presionit dhe hyrjes së ujit të ftohtë. ▪ Ndërroni valvulën e çlirimit të presionit.

14.3.11 Simptoma: Funksioni i dezinfektimit të depozitës NUK përfundon si duhet (gabim AH)

Shkaqet e mundshme	Veprimi korrigjues
Funksioni i dezinfektimit është ndërprerë nga marrja e ujit të ngrohtë sanitar	Programoni nisjen e funksionit të dezinfektimit në periudhën kur gjatë 4 orëve NUK parashikohet fare përdorim i ujit të ngrohtë sanitar.
Së fundi ka pasur përdorim të madh të ujit të ngrohtë sanitar, përpara nisjes së funksionit të dezinfektimit	Nëse te [5.6] **Depozita** > **Mënyra e ngrohjes** është zgjedhur modaliteti **Vetëm ringrohje** ose **Programi + ringrohje**, rekomandohet të programoni nisjen e funksionit të dezinfektimit të paktën 4 orë më vonë sesa tërheqja më e madhe e fundit e pritshme e ujit të ngrohtë në çezma. Kjo nisje mund të caktohet në cilësimet për instaluesin (funksioni i dezinfektimit). Nëse te [5.6] **Depozita** > **Mënyra e ngrohjes** është zgjedhur modaliteti **Vetëm planifikim**, rekomandohet të programoni veprimin **Ekonomik** 3 orë përpara nisjes së programuar të funksionit të dezinfektimit, për të nxehur paraprakisht depozitën.
Operacioni i dezinfektimit është ndërprerë manualisht: [C.3] **Funksionimi** > **Depozita** është fikur gjatë dezinfektimit.	MOS ndaloni funksionimin e depozitës gjatë dezinfektimit.

14.4 Zgjidhja e problemeve bazuar te kodet e gabimit

Nëse njësia ka probleme, ndërfaqja e përdoruesit shfaq një kod gabimi. Është e rëndësishme të kuptohet problemi dhe marrja e masave para rivendosjes së kodit të gabimit. Kjo duhet të bëhet nga një instalues i licencuar ose distributori juaj lokal.

Ky kapitull ju jep një përmbledhje të të gjitha kodeve të mundshme të gabimit dhe përshkrimin e tyre siç shfaqen në ndërfaqen e përdoruesit.

INFORMACION

Shikoni manualin e shërbimit për:

- Listën e plotë të kodeve të gabimit
- Një udhëzim më të detajuar për zgjidhjen e problemeve për secilin gabim

14.4.1 Për të shfaqur tekstin e ndihmës në rast defekti

Në rast defekti, në ekranin kryesor shfaqet një nga opsionet në vijim, në varësi të ashpërsisë:

- : Gabim
- : Defekt

Mund të merrni një përshkrim të shkurtër dhe një përshkrim të gjatë të defektit, si më poshtë:

1	Shtypni çelësin rrotullues të majtë për të hapur menynë kryesore dhe shkoni te **Defektet**. **Rezultati:** Në ekran shfaqet një përshkrim i shkurtër i gabimit dhe kodi i gabimit.	
2	Shtypni **?** në ekranin e gabimit. **Rezultati:** Në ekran shfaqet një përshkrim i gjatë i gabimit.	**?**

PARALAJMËRIM

Në rastin e kodit të gabimit F3-00, ekziston rreziku i mundshëm për rrjedhje të gazit ftohës. Kontaktoni me instaluesin.

14.4.2 Kodet e gabimeve: Përmbledhje

Kodet e gabimeve të njësisë

Kodi i gabimit	Përshkrimi	
7H-01		Problem me rrjedhjen e ujit
7H-04		Problem me rrjedhjen e ujit gjatë prodhimit të ujit të ngrohtë sanitar
7H-05		Problem me rrjedhjen e ujit gjatë ngrohjes/ marrjes së mostrës
7H-06		Problem me rrjedhjen e ujit gjatë ftohjes/ defrostit
7H-07		Problem me rrjedhjen e ujit. Zhbllokimi i pompës aktiv
7H-08		Anomali e pompës gjatë funksionimit (informacioni i pompës)
80-00		Problem i sensorit të temperaturës së ujit që kthehet
81-00		Problem i sensorit të temperaturës së ujit që largohet
81-01		Anomali e termistorit të ujit të përzier.

Kodi i gabimit	Përshkrimi	
81-06		Anomali e termistorit të temperaturës së ujit që hyn (njësia e brendshme)
89-01		Aktivizuar mbrojtja kundër ngrirjes e shkëmbyesit të nxehtësisë gjatë shkrirjes (gabim)
89-02		Aktivizuar mbrojtja kundër ngrirjes e shkëmbyesit të nxehtësisë gjatë funksionimit në ngrohje / DHW. (paralajmërim)
89-03		Aktivizuar mbrojtja kundër ngrirjes e shkëmbyesit të nxehtësisë gjatë shkrirjes (paralajmërim)
89-05		Mbrojtja kundër ngrirjes e shkëmbyesit të nxehtësisë aktivizuar gjatë funksionimit në ftohje. (gabim)
89-06		Aktivizuar mbrojtja kundër ngrirjes e shkëmbyesit të nxehtësisë gjatë funksionimit në ftohje. (paralajmërim)
8F-00		Rritje anormale e temperaturës së ujit të daljes (DHW)
8H-00		Rritje anormale e temperaturës së ujit në dalje
8H-01		Mbingrohje/nënftohje e qarkut të ujit të përzier
8H-02		Mbingrohje e qarkut të ujit të përzier (termostati)
8H-03		Mbingrohje e qarkut të ujit (termostati)
A1-00		Problem i diktimit të kryqëzimit të fazave
A5-00		OU: Ndërprerje nga piku i presionit të lartë / problem i diktimit të ngrirjes
AA-01		Rezistenca ndihmëse e mbingrohur ose kablloja e energjisë BUH nuk është e lidhur.
AH-00		Funksioni i dezinfektimit të depozitës nuk ka përfunduar si duhet
AJ-03		Kohë shumë e gjatë e nevojshme për nxehjen e DHW
C0-00		Defekt i sensorit të qarkullimit
C4-00		Problem i sensorit të temperaturës së shkëmbyesit të nxehtësisë
C5-00		Anomali e termistorit të shkëmbyesit të nxehtësisë
CJ-02		Problem i sensorit të temperaturës së dhomës
E1-00		OU: Defekt i PCB

Kodi i gabimit	Përshkrimi	
E2-00		Gabim i detektimit të rrjedhjes së rrymës
E3-00		OU: Aktivizimi i çelësit të presionit të lartë (HPS)
E3-24		Anomali e sensorit të presionit të lartë
E4-00		Presion thithjeje jo normal
E5-00		OU: Mbinxehje e motorit të kompresorit inverter
E6-00		OU: Defekt i nisjes së kompresorit
E7-00		OU: Defekt i motorit të ventilatorit të njësisë së jashtme
E8-00		OU: Mbitension i furnizimit me energji
E9-00		Defekt i valvulës elektronike të zgjerimit
EA-00		OU: Problem me kalimin nga ftohje/ngrohje
EC-00		Rritje anormale e temperaturës së depozitës
EC-04		Nxehja paraprake e depozitës
F3-00		OU: Defekt i temperaturës së tubit të shkarkimit
F6-00		OU: Presion i lartë anormal në ftohje
FA-00		OU: Presion i lartë jonormal, aktivizimi i HPS
H0-00		OU: Problem i sensorit të tensionit/rrymës
H1-00		Problem i sensorit të temperaturës së jashtme
H3-00		OU: Defekt i çelësit të presionit të lartë (HPS)
H4-00		Defekt i çelësit të presionit të ulët
H5-00		Defekt i mbrojtjes ndaj mbingarkesës së kompresorit
H6-00		OU: Defekt i sensorit të zbulimit të pozicionit
H8-00		OU: Defekt i sistemit të hyrjes së kompresorit (CT)
H9-00		OU: Defekt i termistorit të ajrit të jashtëm
HC-00		Problem i sensorit të temperaturës së depozitës
HC-01		Problem i sensorit dytësor të temperaturës së depozitës
HJ-10		Anomali e sensorit të presionit të ujit
J3-00		OU: Defekt i termistorit të tubit të shkarkimit

Kodi i gabimit		Përshkrimi
J3-10		Anomali e termistorit të portës së kompresorit
J5-00		Defekt i termistorit të tubit të thithjes
J6-00		OU: Defekt i termistorit të shkëmbyesit të nxehtësisë
J6-07		OU: Defekt i termistorit të shkëmbyesit të nxehtësisë
J8-00		Defekt i termistorit të gazit ftohës lëng
JA-00		OU: Defekt i sensorit të presionit të lartë
JC-00		Anomali e sensorit të presionit të ulët
JC-01		Anomali e presionit të avulluesit
L1-00		Defekt i PCB INV
L3-00		OU: Problem i rritjes së temperaturës së kutisë elektrike
L4-00		OU: Defekt i rritjes së temperaturës së fletës së rrezatimit të inverterit
L5-00		OU: Rrymë e lartë e menjëhershme e inverterit (DC)
L8-00		Defekti është aktivizuar nga mbrojtja termike në PCB të inverterit
L9-00		Parandalimi i bllokimit të kompresorit
LC-00		Defekt në sistemin e komunikimit të njësisë së jashtme
P1-00		Fazë e hapur, disbalancë në furnizimin me energji elektrike.
P3-00		Rrymë e vazhduar anormale
P4-00		OU: Defekt i sensorit të temperaturës së fletës së rrezatimit
PJ-00		Mospërputhje në vendosjen e kapacitetit
U0-00		OU: Mungesë e gazit ftohës
U1-00		Defekt nga faza e mbrashtë/faza e hapur
U2-00		OU: Defekt i tensionit të furnizimit me energji.
U3-00		Funksioni i tharjes së llaçit për ngrohjen nën dysheme nuk ka përfunduar si duhet
U4-00		Problem komunikimi njësi e brendshme/e jashtme
U5-00		Problem komunikimi i ndërfaqes së përdoruesit
U7-00		OU: Defekt transmetimi midis CPU kryesore - CPU INV

Kodi i gabimit	Përshkrimi	
U8-02		Lidhja me termostatin e dhomës u shkëput
U8-03		Nuk ka lidhje me termostatin e dhomës
U8-04		Pajisje USB e panjohur
U8-05		Defekt i skedarit
U8-06		Problem komunikimi i MMI/ kitit dyzonal
U8-07		Gabim komunikimi P1P2
U8-09		Gabim përputhshmërie versioni i softuerit të MMI {version_MMI_software} / njësia e brendshme [version_IU_modelname]
U8-11		Lidhja me ruterin wireless u shkëput.
UA-00		Problem i përputhjes njësi e brendshme, njësi e jashtme
UF-00		Diktim i lidhjes së tubave në të kundërt ose instalim i keq i komunikimit.

INFORMACION

Nëse shfaqet kodi i gabimit AH dhe nuk ka pasur asnjë ndërprerje të funksionit të dezinfektimit si rezultat i marrjes së ujit të ngrohtë sanitar nga çezma, rekomandohen veprimet e mëposhtme:

- Nëse zgjidhet modaliteti **Vetëm ringrohje** ose **Programi + ringrohje**, rekomandohet të programoni nisjen e funksionit të dezinfektimit të paktën 4 orë më vonë sesa tërheqja më e madhe e fundit e pritshme e ujit të ngrohtë në çezma. Kjo nisje mund të caktohet në cilësimet për instaluesin (funksioni i dezinfektimit).
- Nëse zgjidhet modaliteti **Vetëm planifikim**, rekomandohet të programoni veprimin **Ekonomik** 3 orë përpara nisjes së programuar të funksionit të dezinfektimit, për të nxehur paraprakisht depozitën.

NJOFTIM

Kur prurja minimale e ujit është më e ulët se vlera e treguar në tabelën më poshtë, njësia do ta ndalojë përkohësisht funksionimin dhe ndërfaqja e përdoruesit do të shfaqë gabimin 7H-01. Pas disa kohe, ky gabim do të rivendoset automatikisht dhe njësia do të rifillojë nga puna.

INFORMACION

Kur ndodh gabimi 7H-01, mund të shihni gjithashtu 7H-08 në listën e avarive të ndërfaqes së përdorimit. Në këtë rast shkaku kryesor mund të jetë ose tension i pamjaftueshëm drejt pompës, ose pompa është bllokuar.

INFORMACION

Nëse ndodh gabimi 89-05 ose 89-06, kontrolloni vëllimin minimal të ujit gjatë ftohjes.

INFORMACION

Gabimi AJ-03 hiqet automatikisht në momentin që ka një nxehje normale të depozitës.

INFORMACION

Nëse ndodh një gabim U8-04, gabimi mund të hiqet pas përditësimit me sukses të softuerit. Nëse përditësimi i softuerit nuk përfundon me sukses, atëherë sigurohuni që pajisja juaj USB ka formatin FAT32.

INFORMACION

Ndërfaqja e përdoruesit tregon sesi rivendoset një kod gabimi.

15 Hedhja

NJOFTIM

MOS provoni ta çmontoni vetë sistemin: çmontimi i sistemit, menaxhimi i ftohësit, vajit dhe pjesëve të tjera DUHET të përputhet me legjislacionin në fuqi. Njësitë DUHET të trajtohen në një vend për trajtim të specializuar për ripërdorim, riciklim dhe rikuperim.

16 Të dhënat teknike

Një **nëngrup** i të dhënave më të fundit teknike ofrohet në faqen rajonale të internetit të Daikin (e aksesueshme nga publiku). **Seti i plotë** i të dhënave më të fundit teknike ofrohet në Daikin Library (kërkohet autentikim).

Në këtë kapitull

16.1 Diagrami i tubacionit: Njësia e brendshme 200
16.2 Skema e qarkut: Njësia e brendshme 201
16.3 Kurba ESP: Njësia e brendshme 207

16.1 Diagrami i tubacionit: Njësia e brendshme

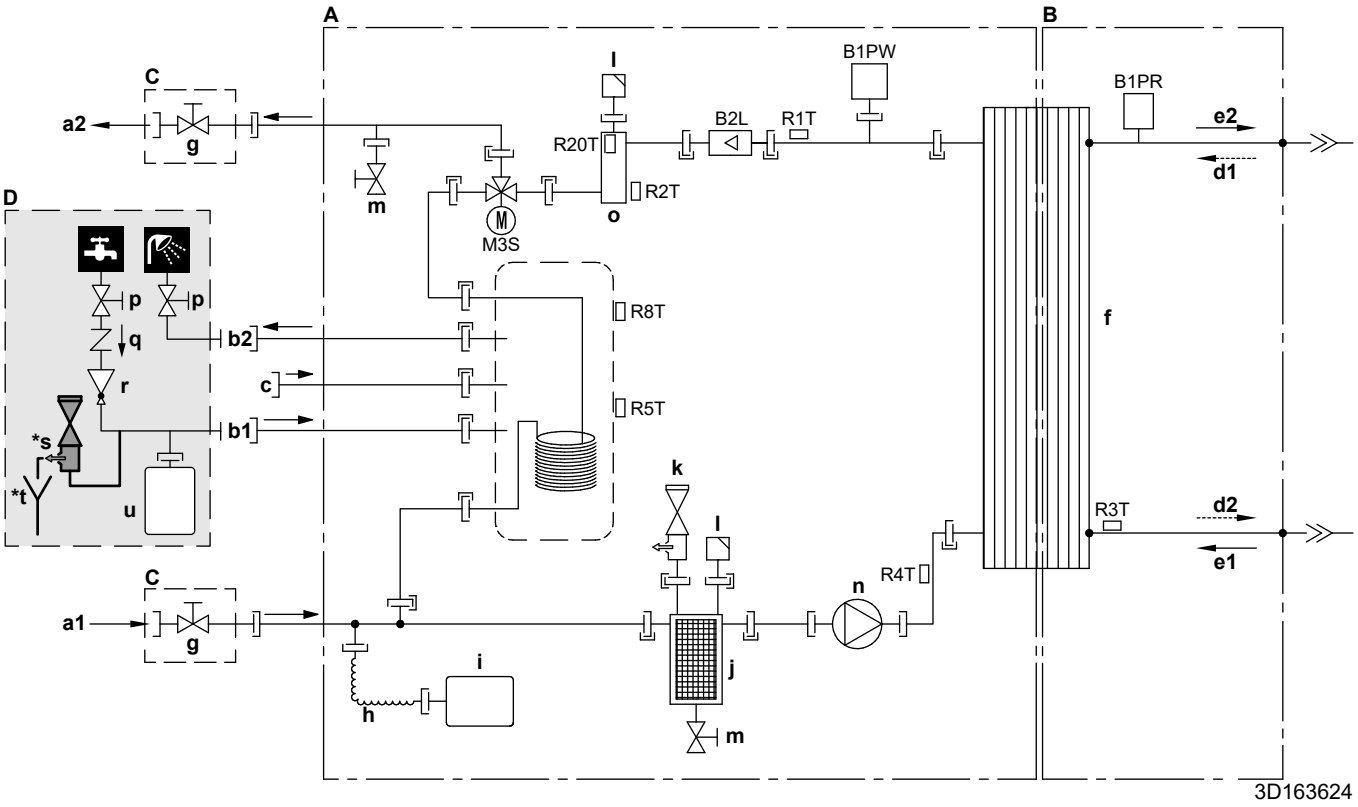

A Ana e ujit
B Ana e gazit ftohës
C Instalohet në vendin e instalimit (furnizohet me njësinë)
D Sigurohet në vendin e instalimit
a1 Ngrohja/ftohja e hapësirës – HYRJA e ujit (lidhje me filetë, 1")
a2 Ngrohja/ftohja e hapësirës – DALJA e ujit (lidhje me filetë, 1")
b1 DHW – HYRJA e ujit të ftohtë (lidhje me filetë, 3/4")
b2 DHW – DALJA e ujit të ngrohtë (lidhje me filetë, 3/4")
c Lidhja e riqarkullimit
d1 HYRJA e gazit ftohës (modaliteti i ngrohjes; kondensatori)
d2 DALJA e ftohësit të lëngshëm (modaliteti i ngrohjes; kondensatori)
e1 HYRJA e ftohësit të lëngshëm (modaliteti i ftohjes; avulluesi)
e2 DALJA e gazit ftohës (modaliteti i ftohjes; avulluesi)
f Shkëmbyesi i nxehtësisë me pllaka
g Valvula e bllokimit për mirëmbajtje
h Tubi fleksibël
i Ena e zgjerimit
j Filtri magnetik / ndarësi i papastërtive
k Valvula e sigurisë
l Nxjerrja automatike e ajrit
m Valvula e kullimit
n Pompa
o Rezistenca mbështetëse
p Valvul bllokimi (e rekomanduar)
q Valvul moskthimi (e rekomanduar)
r Valvul reduktuese presioni (e rekomanduar)
***s** Valvula e çlirimit të presionit (maks. 10 bar (=1,0 MPa))(e detyrueshme)
***t** Dalje shkarkimi (e detyrueshme)
u Enë zgjerimi (e rekomanduar)

B2L Sensori i qarkullimit

B1PR Sensor i presionit të gazit ftohës

B1PW Sensori i presionit të ujit të ngrohjes së hapësirës
M3S Valvula me 3 rrugë (ngrohja e ambienteve / uji i ngrohtë sanitar)

Termistorët:

R1T Shkëmbyesi i nxehtësisë së ujit në dalje

R2T Rezistenca mbështetëse e ujit në dalje
R3T Shkëmbyes i nxehtësisë, tubi i lëngut
R4T Uji në hyrje
R5T, R8T Depozita
R20T Pjesa e sipërme e rezistencës mbështetëse

Lidhjet:
Lidhje me vidë
Lidhje konike
Lidhje e shpejtë
Lidhje me saldim të fortë

16.2 Skema e qarkut: Njësia e brendshme

Shihni skemën e brendshme të qarkut të ofruar me njësinë (në brendësi të kapakut të kutisë shpërndarëse të njësisë së brendshme). Shkurtimet e përdorura jepen të renditura më poshtë.

Shënimet për të lexuar para se të ndizni njësinë

Anglisht	Përkthimi
Notes to go through before starting the unit	Shënimet për të lexuar para se të ndizni njësinë
X1M	Terminali kryesor i njësisë së jashtme
X2M	Terminali në vend i njësisë së brendshme AC
X5M	Terminali në vend i njësisë së brendshme DC
X6M	Terminali në vend për furnizimin me energji të rezistencës mbështetëse
—·—·—·—	Instalimi i tokëzimit
- - - - - - -	Sigurohet në terren
①	Disa mundësi instalimi elektrik
	Opsion
	Nuk është montuar në kutinë shpërndarëse
	Instalimi në varësi të modelit
	PCB
Note 1: Connection point of the power supply for the BUH should be foreseen outside the unit.	Shënimi 1: Pika e lidhjes së furnizimit elektrik të rezistencës mbështetëse duhet parashikuar jashtë njësisë.
Backup heater power supply	Furnizimi elektrik i rezistencës mbështetëse
☐ 4T1 (3~, 230 V, 4.5 kW)	☐ 4T1 (3~, 230 V, 4.5 kW)
☐ 4V3 (1N~, 230 V, 4.5 kW)	☐ 4V3 (1N~, 230 V, 4.5 kW)
☐ 9WN (3N~, 400 V, 9 kW)	☐ 9WN (3N~, 400 V, 9 kW)
User installed options	Opsionet e instaluara nga përdoruesi
☐ Remote user interface	☐ Ndërfaqja e dedikuar komfortit të njeriut (BRC1HHDA, e përdorur si termostat ambienti)
☐ Ext. indoor thermistor	☐ Termistor i jashtëm për ambientin e brendshëm
☐ Ext outdoor thermistor	☐ Termistor i jashtëm për ambientin e jashtëm
☐ Safety thermostat	☐ Termostati i sigurisë
☐ WLAN cartridge	☐ Karta e Wi-Fi
☐ Bizone mixing kit	☐ Kompleti i përzierjes me dy zona

Anglisht	Përkthimi
Main LWT	Temperatura e ujit në dalje për zonën kryesore
☐ On/OFF thermostat (wired)	☐ Termostat ON/OFF (me kabllo)
☐ On/OFF thermostat (wireless)	☐ Termostat ON/OFF (me valë)
☐ Ext. thermistor	☐ Termistor i jashtëm
☐ Heat pump convector	☐ Konvektor i pompës së nxehtësisë

Pozicioni në kutinë shpërndarëse

Anglisht	Përkthimi
Position in switch box	Pozicioni në kutinë shpërndarëse

Legjenda

A1P		PCB hidraulike
A2P	*	Termostat ON/OFF (PC=qarku i fuqisë)
A3P	*	Konvektor i pompës së nxehtësisë
A4P	*	PCB dixhital I/O
A11P		PCB kryesore e MMI (= ndërfaqja e përdoruesit të njësisë së brendshme)
A14P	*	Ndërfaqja e përdoruesit në distancë (Ndërfaqja e komfortit të njeriut)
A15P	*	PCB e marrësit (termostat ON/OFF me valë)
A20P	*	Moduli i Wi-Fi
A30P	*	PCB e kompletit të përzierjes me dy zona
CN* (A4P)		Bashkuesi
E1H		Elementi i rezistencës mbështetëse (1 kW)
E2H		Elementi i rezistencës mbështetëse (1,5 kW)
E3H		Elementi i rezistencës mbështetëse (2 kW)
F1B	#	Siguresa e mbirrymës e rezistencës mbështetëse
F2B	#	Siguresa kryesore e mbrojtjes nga mbirryma
F1T		Siguresa termike e rezistencës mbështetëse
F1U, F2U (A4P)	*	Siguresë T 5 A, 250 V për PCB-në Dixhital I/O
J* (A20P)		Bashkuesi
K1M, K2M		Kontaktori i rezistencës mbështetëse
K5M		Kontaktor sigurie i rezistencës mbështetëse
K*R (A*P)		Rele në PCB
M2P	#	Pompa e ujit të ngrohtë sanitar
M4P	#	Pompa dytësore
M2S	#	Valvula kryesore e bllokimit
P* (A*P)		Bashkuesi

PC (A15P)	*	Qarku i energjisë
PHC1 (A4P)	*	Qarku hyrës i optobashkuesit
Q*DI	#	Çelësi automat për rrjedhje të tokëzimit
Q4L	#	Termostati i sigurisë
R1H (A2P)	*	Sensor i lagështisë
R1T (A2P)	*	Termostat ON/OFF me sensor ambienti
R1T (A14P)	*	Ndërfaqja e përdoruesit të sensorit të ambientit
R2T (A2P)	*	Sensori i jashtëm (i dyshemesë ose i ambientit)
R6T	*	Termistor i temperaturës së jashtme për përdorim në ambiente të brendshme ose të jashtme
S1S	#	Kontakti i furnizimit me energji me tarifë preferenciale për kWh
SS1 (A4P)	*	Çelësi përzgjedhës
ST* (A30P)		Bashkuesi
X*, Y* (A4P)		Bashkuesi
X*A, X*Y, X*Y*, X*		Bashkuesi
X*H, X*HA		Bashkuesi
X*M		Shiriti i terminaleve

* Opsional/e
\# Sigurohet në terren

Përkthimi i tekstit në skemën e qarkut

Anglisht	Përkthimi
(1) Main power connection	(1) Lidhja kryesore e energjisë
Indoor unit supplied from outdoor (standard)	Njësia e brendshme furnizohet me energji nga njësia e jashtme (standard)
Indoor unit supplied separately	Njësia e brendshme furnizuar veçmas
Outdoor unit	Njësi e jashtme
Normal kWh rate power supply	Furnizimi elektrik me tarifë normale për kWh
2-pole fuse	Siguresë dypolëshe
(2) Backup heater power supply	(2) Furnizimi elektrik i rezistencës mbështetëse
4-pole fuse	Siguresë katërpolëshe
Max.	Maksimumi
SWB	Kutia shpërndarëse
Only for *	Vetëm për *
(3) Ext. thermistor	(3) Termistor i jashtëm
External ambient sensor option (indoor or outdoor)	Opsioni i termistorit të temperaturës së jashtme (për përdorim në ambiente të brendshme ose të jashtme)

Anglisht	Përkthimi
Voltage	Tensioni
SWB	Kutia shpërndarëse
(4) External On/OFF thermostats and heat pump convector	(4) Termostatet e jashtme ON/OFF dhe konvektori i pompës së nxehtësisë
Main LWT zone	Zona kryesore e temperaturës së ujit që largohet
For wired On/Off thermostat	Për termostatin ON/OFF me kabllo
For heat pump convector	Për konvektorin e pompës së nxehtësisë
For wireless ON/OFF thermostat EKRTRB	Për termostatin ON/OFF me valë EKRTRB
Max. load	Ngarkesa maksimale
SWB	Kutia shpërndarëse
(5) Field supplied options	(5) Pajisjet opsionale të siguruara në vendin e instalimit
Standard wiring	Kabllimi standard
For safety thermostat	Për termostatin e sigurisë
DHW pump	Pompa e ujit të ngrohtë sanitar
Secondary pump	Pompa dytësore
Contact rating	Kapaciteti i kontaktit
Max. load	Ngarkesa maksimale
DHW pump output	Dalja e pompës së ujit të ngrohtë sanitar
Inrush	Rryma e nisjes
Continuous	Rryma e vazhdueshme
SWB	Kutia shpërndarëse
(6) User interface	(6) Ndërfaqja e përdoruesit
Remote user interface	Ndërfaqja e përdoruesit në distancë (Ndërfaqja e komfortit të njeriut)
SWB	Kutia shpërndarëse
Voltage	Tensioni
SD card	Foleja e kartës për kartën e Wi-Fi
WLAN cartridge	Karta e Wi-Fi
WLAN adapter module option	Opsioni i modulit WLAN
WLAN UART interface	Ndërfaqja WLAN UART
Debug UART interface	Ndërfaqja UART për diagnostikim
Bizone mixing kit	Kompleti i përzierjes me dy zona
(7) Option PCBs	(7) PCB-të opsionale
For digital I/O PCB option	Për PCB-në opsionale Digital I/O
Alarm output	Dalja e alarmit

Anglisht	Përkthimi
Space cooling/heating On/OFF output	Dalja ON/OFF për ftohjen/ngrohjen e ambienteve
Max. load	Ngarkesa maksimale
ON	ON
OFF	JOAKTIV

Skema e lidhjeve elektrike

Për më shumë detaje kontrolloni skemën e njësisë.

Shënim: Në rast të kabllos së sinjalit: ruani distancën minimale nga kabllot e energjisë >5 cm

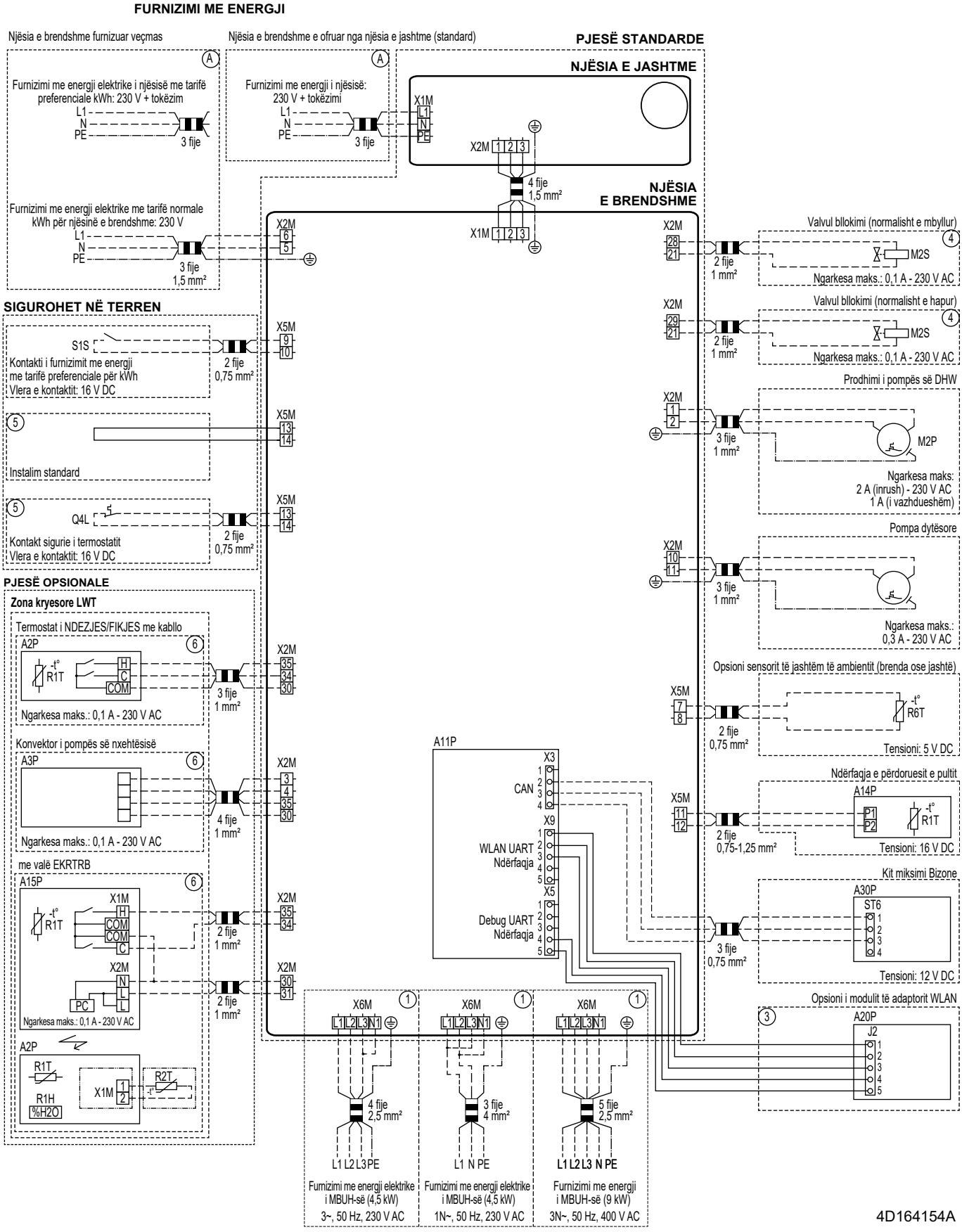

16.3 Kurba ESP: Njësia e brendshme

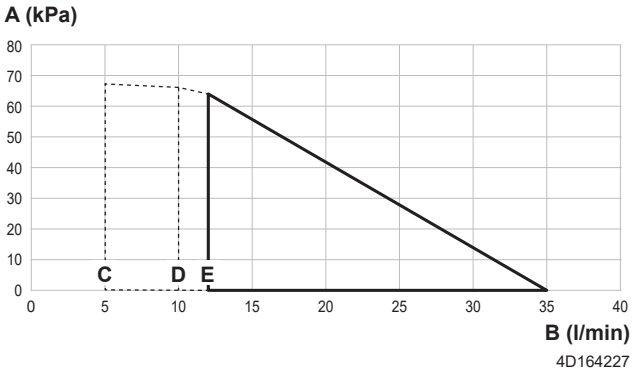

A Presioni statik i jashtëm në qarkun e ngrohjes/ftohjes së ambienteve
B Prurja e ujit përmes njësisë në qarkun e ngrohjes/ftohjes së ambienteve
C Shpejtësi minimale e qarkullimit të ujit gjatë funksionimit normal
D Prurja minimale e ujit gjatë funksionimit të ftohjes
E Prurja minimale e ujit gjatë shkrirjes/funksionimit të ngrohësit rezervë

Shënime:

- Zgjedhja e një rrjedhe jashtë diapazonit të funksionimit mund të dëmtojë njësinë ose të shkaktojë mosfunksionimin e njësisë. Shihni gjithashtu diapazonin minimal dhe maksimal të lejuar të rrjedhës së ujit në specifikimet teknike.
- Sigurohuni që cilësia e ujit është në përputhje me direktivën e BE-së 2020/2184.

17 Fjalori

Shitësi
Shpërndarësi i shitjeve për produktin.

Instaluesi i autorizuar
Personi me aftësi teknike, i cili është i kualifikuar për të instaluar produktin.

Përdoruesi
Personi që është zotëruesi i produktit dhe/ose operon produktin.

Legjislacioni në fuqi
Të gjitha direktivat, ligjet, rregullat dhe/ose kodet ndërkombëtare, evropiane, kombëtare dhe vendore, që lidhen dhe përdoren për një produkt ose domen të caktuar.

Kompania e shërbimit
Kompania e kualifikuar që mund të kryejë ose bashkërendojë shërbimin e kërkuar të produktit.

Manuali i instalimit
Manuali i specifikuar i udhëzimit për një produkt ose përdorim të caktuar, duke shpjeguar instalimin, konfigurimin dhe mirëmbajtjen.

Manuali i përdorimit
Manuali i specifikuar i udhëzimit për një produkt ose përdorim të caktuar, duke shpjeguar përdorimin e tij.

Udhëzimet e mirëmbajtjes
Manuali i udhëzimit specifikuar për një produkt të caktuar apo aplikim, i cili sqaron (nëse përshtatet) si të instaloni, konfiguroni, operoni dhe/ose mirëmbani produktin apo aplikimin.

Aksesorë
Etiketa, manuale, fletëudhëzues dhe pajisje, që dorëzohen me produktin dhe që kanë nevojë të instalohen në përputhje me udhëzimet në dokumentet shoqëruese.

Pajisjet opsionale
Pajisje prodhuar ose miratuar nga Daikin që mund të kombinohen me produktin në përputhje me udhëzimet në dokumentet shoqëruese.

Furnizuar nga instaluesi
Pajisje të prodhuara JO nga Daikin që mund të kombinohen me produktin në përputhje me udhëzimet te dokumentacioni shoqërues.

Tabela e cilësimeve të fushave

Njësitë e brendshme të zbatueshme

CHVX07S18A▲4V▼

CHVX07S23A▲4V▼

CHVX07S18A▲9W▼

CHVX07S23A▲9W▼

Shënime

(*1) *4V*

(*2) *9W*

(*3) *18*

(*4) *23*

▲= A, B, C, ..., Z

▼= , , 1, 2, 3, ..., 9

4P855577-1 – 2026.09

Shtegu i navigimit	Kodi	Emri i cilësimit	R/W	Diapazoni / hapi / vlera e parazgjedhur[1]	Ndryshuar më	Vlera e ndryshuar
Brenda						
└	**Antifrost**					
1.4.1	[2-06]	Mbrojtja e dhomës nga ngrirja	R/W	0: Çaktivizuar **1: Aktiv**		
1.4.2	[2-05]	Temperatura e mbrojtjes së dhomës nga ngrirja	R/W	4~16°C, hapi: 1°C **8°C**		
└	**Diapazoni i vlerës së caktuar**					
1.5.1	[3-07]	Minimumi i ngrohjes	R/W	12~18°C, hapi: 1°C **12°C**		
1.5.2	[3-06]	Maksimumi i ngrohjes	R/W	18~30°C, hapi: 1°C **30°C**		
1.5.3	[3-09]	Minimumi i ftohjes	R/W	15~25°C, hapi: 1°C **15°C**		
1.5.4	[3-08]	Maksimumi i ftohjes	R/W	25~35°C, hapi: 1°C **35°C**		
Dhoma (vazhdim)						
1.6	[2-09]	Korrigjimi i sensorit të dhomës	R/W	-5~5°C, hapi: 0,5°C **0°C**		
1.7	[2-0A]	Korrigjimi i sensorit të dhomës	R/W	-5~5°C, hapi: 0,5°C **0°C**		
Zona kryesore						
2.4		Modaliteti i vlerës së përcaktuar		0: Fikse 1: Ngrohje në varësi të kushteve atmosferike, ftohje fikse **2: Në varësi të kushteve atmosferike**		
└	**Kurba e ngrohjes në varësi të kushteve atmosferike**					
2.5	[1-00]	Temperatura e ulët e ambientit për kurbën e ngrohjes së temperaturës së ujit në dalje në zonën kryesore, në varësi të kushteve atmosferike.	R/W	-40~5°C, hapi: 1°C **-10°C**		
2.5	[1-01]	Temperatura e lartë e ambientit për kurbën e ngrohjes së temperaturës së ujit në dalje në zonën kryesore, në varësi të kushteve atmosferike.	R/W	10~25°C, hapi: 1°C **15°C**		
2.5	[1-02]	Vlera e temperaturës së ujit në dalje për temperaturë të ulët të ambientit, për kurbën e ngrohjes së temperaturës së ujit në dalje në zonën kryesore, në varësi të kushteve atmosferike.	R/W	[9-01]~[9-00], hapi: 1°C [2-0C]=0: **40°C** [2-0C]=1: **45°C** [2-0C]=2: **55°C**		
2.5	[1-03]	Vlera e temperaturës së ujit në dalje për temperaturë të lartë të ambientit, për kurbën e ngrohjes së temperaturës së ujit në dalje në zonën kryesore, në varësi të kushteve atmosferike.	R/W	[9-01]~min(45, [9-00])°C, hapi: 1°C **25°C**		
└	**Kurba e ftohjes në varësi të kushteve atmosferike**					
2.6	[1-06]	Temperatura e ulët e ambientit për kurbën e ftohjes së temperaturës së ujit në dalje në zonën kryesore, në varësi të kushteve atmosferike.	R/W	10~25°C, hapi: 1°C **20°C**		
2.6	[1-07]	Temperatura e lartë e ambientit për kurbën e ftohjes së temperaturës së ujit në dalje në zonën kryesore, në varësi të kushteve atmosferike.	R/W	25~43°C, hapi: 1°C **35°C**		
2.6	[1-08]	Vlera e temperaturës së ujit në dalje për temperaturë të ulët të ambientit, për kurbën e ftohjes së temperaturës së ujit në dalje në zonën kryesore, në varësi të kushteve atmosferike.	R/W	[9-03]~[9-02]°C, hapi: 1°C **22°C**		
2.6	[1-09]	Vlera e temperaturës së ujit në dalje për temperaturë të lartë të ambientit, për kurbën e ftohjes së temperaturës së ujit në dalje në zonën kryesore, në varësi të kushteve atmosferike.	R/W	[9-03]~[9-02]°C, hapi: 1°C [2-0C]=0: **18°C** [2-0C]=1: **5°C** [2-0C]=2: **18°C**		
Zona kryesore						
2.7	[2-0C]	Lloji i elementit emetues	R/W	**0: Ngrohje nën dysheme** 1: Njësi ventilokonvektori 2: Radiator		
└	**Diapazoni i vlerës së caktuar**					
2.8.1	[9-01]	Minimumi i ngrohjes	R/W	15~37°C, hapi: 1°C **25°C**		

[1] Vlerat e parazgjedhura shfaqen me **shkronja të trasha**.

Shtegu i navigimit	Kodi	Emri i cilësimit	R/W	Diapazoni / hapi / vlera e parazgjedhur[1]	Ndryshuar më	Vlera e ndryshuar
2.8.2	[9-00]	Maksimumi i ngrohjes	R/W	[2-0C]=2: 37~70, hapi: 1°C 7**0°C** [2-0C]≠2: 37~55, hapi: 1°C **55°C**		
2.8.3	[9-03]	Minimumi i ftohjes	R/O	5~18°C, hapi: 1°C **18°C**		
2.8.4	[9-02]	Maksimumi i ftohjes	R/W	18~22°C, hapi: 1°C **22°C**		
Zona kryesore						
2.9	[C-07]	Kontrolli	R/W	**0: Kontrolli i temperaturës së ujit në dalje** 1: Kontrolli me termostat të jashtëm të dhomës 2: Kontrolli me termostat dhome		
2.A	[C-05]	Lloji i termostatit	R/W	0: Kërkesat nga ndërfaqja MMI (përfshirë logjikën e shpejtë) 1: 1 kontakt **2: 2 kontakte**		
└	**Diferenca e temperaturës**					
2.B.1	[1-0B]	Diferenca e temperaturës për ngrohjen	R/W	[2-0C]≠2 (Radiator): 3~12°C, hapi: 1°C **5°C** [2-0C]=2 (Radiator): **10°C**		
2.B.2	[1-0D]	Diferenca e temperaturës për ftohjen	R/W	3~10°C, hapi: 1°C **5°C**		
└	**Modulimi**					
2.C.1	[8-05]	Modulimi	R/W	**0: Jo** 1: Po		
2.C.2	[8-06]	Modulimi maksimal	R/W	0~10°C, hapi: 1°C **5°C**		
Ngrohja / ftohja e ambienteve						
└	**Diapazoni i funksionimit**					
4.3.1	[4-02]	Temperatura e çaktivizimit të ngrohjes së ambienteve	R/W	14~35°C, hapi: 1°C **25°C**		
4.3.2	[F-01]	Temperatura e çaktivizimit të ftohjes së ambienteve	R/W	10~35°C, hapi: 1°C **20°C**		
Ngrohja / ftohja e ambienteve (vazhdim)						
4.5	[F-0D]	Modaliteti i funksionimit të pompës	R/W	0: I vazhdueshëm **1: Me kampionim** 2: Sipas kërkesës		
4.6	[E-02]	Lloji i njësisë	R/W	0: Me funksion të kthyeshëm 1: Vetëm ngrohje		
4.7	[9-0D]	Kufizimi i shpejtësisë së pompës	R/W	0~8, hapi: 1 0: Pa kufizim 1~4: 90~60% e shpejtësisë së pompës 5~8: 90~60% e shpejtësisë së pompës gjatë kampionimit **6 80% e shpejtësisë së pompës gjatë kampionimit**		
4.9	[F-00]	Funksionimi i pompës jashtë diapazonit	R/W	0: I kufizuar 1: Lejohet		
4.A	[D-03]	Rritja rreth 0°C	R/W	0: Jo **1: rritje me 2°C, intervali 4°C** 2: rritje me 4°C, intervali 4°C 3: rritje me 2°C, intervali 8°C 4: rritje me 4°C, intervali 8°C		
4.B	[9-04]	Tejkalimi i temperaturës së përcaktuar	R/W	1~4°C, hapi: 1°C **2°C**		
4.C	[2-06]	Mbrojtja e dhomës nga ngrirja	R/W	0: Çaktivizuar **1: Aktiv**		
Depozita						
5.2	[6-0A]	Vlera e përcaktuar për komfort	R/W	30~[6-0E]°C, hapi: 1°C **60°C**		

[1] Vlerat e parazgjedhura shfaqen me **shkronja të trasha**.

Shtegu i navigimit	Kodi	Emri i cilësimit	R/W	Diapazoni / hapi / vlera e parazgjedhur[1]	Ndryshuar më	Vlera e ndryshuar
5.3	[6-0B]	Vlera e përcaktuar për kursim energjie	R/W	30~min(50, [6-0E])°C, hapi: 1°C **45°C**		
5.4	[6-0C]	Vlera e përcaktuar për ringrohje	R/W	30~min(50, [6-0E])°C, hapi: 1°C **45°C**		
5.6	[6-0D]	Modaliteti i ngrohjes	R/W	0: Vetëm ringrohje **1: Ringrohje + programim** 2: Vetëm sipas programimit		
└	**Dezinfektimi**					
5.7.1	[2-01]	Aktivizimi	R/W	0: Jo **1: Po**		
5.7.2	[2-00]	Dita e funksionimit	R/W	0: Çdo ditë 1: E hënë 2: E martë 3: E mërkurë 4: E enjte **5: E premte** 6: E shtunë 7: E diel		
5.7.3	[2-02]	Ora e fillimit	R/W	0~23 orë, hapi: 1 orë **1**		
5.7.4	[2-03]	Vlera e përcaktuar e temperaturës së depozitës	R/W	60°C		
5.7.5	[2-04]	Kohëzgjatja	R/W	40~60 min, hapi: 5 min **40 min**		
Depozita (vazhdim)						
5.8	[6-0E]	Maksimumi	R/W	40~65°C, hapi: 1°C **65°C**		
5.9	[6-00]	Histereza	R/W	2~40°C, hapi: 1°C **8°C**		
5.A	[6-08]	Histereza	R/W	2~20°C, hapi: 1°C **10°C**		
5.B		Modaliteti i vlerës së përcaktuar	R/W	**0: Fikse** 1: Në varësi të kushteve atmosferike		
└	**Kurba në varësi të kushteve atmosferike**					
5.C	[0-0B]	Vlera e temperaturës së ujit në dalje për temperaturë të lartë të ambientit, për kurbën e ujit të ngrohtë sanitar në varësi të kushteve atmosferike.	R/W	35~[6-0E]°C, hapi: 1°C **55°C**		
5.C	[0-0C]	Vlera e temperaturës së ujit në dalje për temperaturë të ulët të ambientit, për kurbën e ujit të ngrohtë sanitar në varësi të kushteve atmosferike.	R/W	45~[6-0E]°C, hapi: 1°C **60°C**		
5.C	[0-0D]	Temperatura e lartë e ambientit për kurbën e ujit të ngrohtë sanitar në varësi të kushteve atmosferike.	R/W	10~25°C, hapi: 1°C **15°C**		
5.C	[0-0E]	Temperatura e ulët e ambientit për kurbën e ujit të ngrohtë sanitar në varësi të kushteve atmosferike.	R/W	-40~5°C, hapi: 1°C **-10°C**		
Depozita (vazhdim)						
5.D	[6-01]	Marzhi	R/W	0~10°C, hapi: 1°C **0°C**		
5.F		Programi i prioritetit	R/W	**DHW** Kondicionimi i ajrit		
5.G	[A-01]	Modaliteti	R/W	0: Efikas 1: I shpejtë		
5.H	[8-03]	Kohëmatësi i modalitetit Quick	R/W	Turbo **Normal** Ekonomik		
Cilësimet e përdoruesit						
└	**I qetë**					
7.4.1		Aktivizimi	R/W	**0: JOAKTIV** 1: Manual 2: Automatik		
7.4.3		Niveli	R/W	**0: I qetë (cilësimi i paracaktuar nuk mbështetet në këtë model)** 1: Më i qetë 2: Maksimalisht i qetë		

[1] Vlerat e parazgjedhura shfaqen me **shkronja të trasha**.

Shtegu i navigimit	Kodi	Emri i cilësimit	R/W	Diapazoni / hapi / vlera e parazgjedhur[1]	Ndryshuar më	Vlera e ndryshuar
Cilësimet për instaluesin						
└	**Ndihmuesi i konfigurimit**					
	└	**Sistemi**				
9.1.3.2	[E-03]	Lloji i ngrohësit rezervë	R/O	3: 4V (*1) 4: 9W (*2)		
9.1.3.3	[E-05] [E-06] [E-07]	Uji i ngrohtë sanitar	R/O	I integruar		
9.1.3.4	[4-06]	Emergjenca	R/W	**0: Manual** 1: Automatic(normal SH/DHW ON) 2: Auto red SH/DHW ON 3: Auto red SH/DHW OFF 4: SH ON/DHW OFF		
9.1.3.6	[E-0D]	Sistem i mbushur me glikol	R/O	**0: Jo** 1: Po		
	└	**Rezistenca mbështetëse**				
9.1.4.1	[5-0D]	Tensioni	R/W	0: 230 V, 1~ (*1) 1: 230 V, 3~ (*1) 2: 400 V, 3~ (*2)		
9.1.4.2	[4-0A]	Konfigurimi	R/W	0: 1 **1: 1/1+2** 2: 1/2 3: 1/2 + 1/1+2 në emergjencë		
9.1.4.3	[6-03]	Kapaciteti i fazës 1	R/W	0~31,5 kW, hapi: 0,5 kW **1,5kW (*1)** **3kW (*2)**		
9.1.4.4	[6-04]	Kapaciteti shtesë i fazës 2	R/W	0~31,5 kW, hapi: 0,5 kW **3kW (*1)** **6kW (*2)**		
	└	**Zona kryesore**				
9.1.5.1	[2-0C]	Lloji i elementit emetues	R/W	**0: Ngrohje nën dysheme** 1: Njësi ventilokonvektori 2: Radiator		
9.1.5.2	[C-07]	Kontrolli	R/W	**0: Kontrolli i temperaturës së ujit në dalje** 1: Kontrolli me termostat të jashtëm të dhomës 2: Kontrolli me termostat dhome		
9.1.5.3		Modaliteti i vlerës së përcaktuar	R/W	0: Fikse 1: Ngrohje në varësi të kushteve atmosferike, ftohje fikse **2: Në varësi të kushteve atmosferike**		
9.1.5.4		Programi	R/W	**0: Jo** 1: Po		
9.1.5.5		Lloji i kurbës në varësi të kushteve atmosferike	R/W	0: Me 2 pika 1: Pjerrësi-korrigjim		
9.1.6	[1-00]	Temperatura e ulët e ambientit për kurbën e ngrohjes së temperaturës së ujit në dalje në zonën kryesore, në varësi të kushteve atmosferike.	R/W	-40~5°C, hapi: 1°C **-10°C**		
9.1.6	[1-01]	Temperatura e lartë e ambientit për kurbën e ngrohjes së temperaturës së ujit në dalje në zonën kryesore, në varësi të kushteve atmosferike.	R/W	10~25°C, hapi: 1°C **15°C**		
9.1.6	[1-02]	Vlera e temperaturës së ujit në dalje për temperaturë të ulët të ambientit, për kurbën e ngrohjes së temperaturës së ujit në dalje në zonën kryesore, në varësi të kushteve atmosferike.	R/W	[9-01]~[9-00], hapi: 1°C [2-0C]=0: **40°C** [2-0C]=1: **45°C** [2-0C]=2: **55°C**		
9.1.6	[1-03]	Vlera e temperaturës së ujit në dalje për temperaturë të lartë të ambientit, për kurbën e ngrohjes së temperaturës së ujit në dalje në zonën kryesore, në varësi të kushteve atmosferike.	R/W	[9-01]~min(45, [9-00])°C, hapi: 1°C **25°C**		
9.1.7	[1-06]	Temperatura e ulët e ambientit për kurbën e ftohjes së temperaturës së ujit në dalje në zonën kryesore, në varësi të kushteve atmosferike.	R/W	10~25°C, hapi: 1°C **20°C**		
9.1.7	[1-07]	Temperatura e lartë e ambientit për kurbën e ftohjes së temperaturës së ujit në dalje në zonën kryesore, në varësi të kushteve atmosferike.	R/W	25~43°C, hapi: 1°C **35°C**		
9.1.7	[1-08]	Vlera e temperaturës së ujit në dalje për temperaturë të ulët të ambientit, për kurbën e ftohjes së temperaturës së ujit në dalje në zonën kryesore, në varësi të kushteve atmosferike.	R/W	[9-03]~[9-02]°C, hapi: 1°C **22°C**		

[1] Vlerat e parazgjedhura shfaqen me **shkronja të trasha**.

Shtegu i navigimit	Kodi	Emri i cilësimit	R/W	Diapazoni / hapi / vlera e parazgjedhur[1]	Ndryshuar më	Vlera e ndryshuar
9.1.7	[1-09]	Vlera e temperaturës së ujit në dalje për temperaturë të lartë të ambientit, për kurbën e ftohjes së temperaturës së ujit në dalje në zonën kryesore, në varësi të kushteve atmosferike.	R/W	[9-03]~[9-02]°C, hapi: 1°C [2-0C]=0: **18°C** [2-0C]=1: **5°C** [2-0C]=2: **18°C**		
	└	**Depozita**				
9.1.B.1	[6-0D]	Modaliteti i ngrohjes	R/W	0: Vetëm ringrohje **1: Ringrohje + programim** 2: Vetëm sipas programimit		
9.1.B.2	[6-0A]	Vlera e përcaktuar për komfort	R/W	30~[6-0E]°C, hapi: 1°C **60°C**		
9.1.B.3	[6-0B]	Vlera e përcaktuar për kursim energjie	R/W	30~min(50, [6-0E])°C, hapi: 1°C **45°C**		
9.1.B.4	[6-0C]	Vlera e përcaktuar për ringrohje	R/W	30~min(50, [6-0E])°C, hapi: 1°C **45°C**		
9.1.B.6	[6-08]	Histerezia e ringrohjes	R/W	2~20°C, hapi: 1°C **10°C**		
└	**Uji i ngrohtë sanitar**					
9.2.1	[E-05] [E-06] [E-07]	Uji i ngrohtë sanitar	R/O	I integruar		
9.2.2	[D-02]	Pompa e ujit të ngrohtë sanitar	R/W	**0: Pa pompë të ujit të ngrohtë sanitar** 1: Ujë i ngrohtë i menjëhershëm 2: Dezinfektimi 3: Qarkullim 4: Qarkullim dhe dezinfektim		
└	**Ngrohësi rezervë**					
9.3.1	[E-03]	Lloji i ngrohësit rezervë	R/W	3: 4V (*1) 4: 9W (*2)		
9.3.2	[5-0D]	Tensioni	R/W	0: 230 V, 1~ (*1) 1: 230 V, 3~ (*1) 2: 400 V, 3~ (*2)		
9.3.3	[4-0A]	Konfigurimi	R/W	0: 1 **1: 1/1+2** 2: 1/2 3: 1/2 + 1/1+2 në emergjencë		
9.3.4	[6-03]	Kapaciteti i fazës 1	R/W	0~31,5 kW, hapi: 0,5 kW **1,5kW (*1)** **3kW (*2)**		
9.3.5	[6-04]	Kapaciteti shtesë i fazës 2	R/W	0~31,5 kW, hapi: 0,5 kW **3kW (*1)** **6kW (*2)**		
9.3.6	[5-00]	Ekuilibri: Të çaktivizohet ngrohësi rezervë (ose burimi i jashtëm rezervë i nxehtësisë në rastin e një sistemi bivalent) mbi temperaturën e ekuilibrit për ngrohjen e ambienteve?	R/W	0: Jo **1: Po**		
9.3.7	[5-01]	Temperatura e ekuilibrit	R/W	-15~35°C, hapi: 1°C **0°C**		
9.3.8	[4-00]	Operacioni	R/W	0: Çaktivizuar **1: Aktiv** 2: Vetëm ujë i ngrohtë sanitar		
9.3.C	[0-09]	Marrja përsipër e ngrohjes së ambienteve nga ngrohësi gjatë funksionimit të kondicionimit të ajrit	R/W	0: Nuk lejohet 1: Lejohet		
└	**Emergjenca**					
9.5.1	[4-06]	Emergjenca	R/W	**0: Manual** 1: Automatic(normal SH/DHW ON) 2: Auto red SH/DHW ON 3: Auto red SH/DHW OFF 4: SH ON/DHW OFF		
9.5.2	[7-06]	Çaktivizimi i detyruar i kompresorit	R/W	0: Çaktivizuar 1: Aktiv		
└	**Balancimi**					
9.6.1	[5-02]	Përparësia e ngrohjes së ambienteve	R/W	**0: Çaktivizuar** 1: Aktiv		
9.6.2	[5-03]	Temperatura e përparësisë	R/W	-15~35°C, hapi: 1°C **0°C**		

[1] Vlerat e parazgjedhura shfaqen me **shkronja të trasha**.

Shtegu i navigimit	Kodi	Emri i cilësimit	R/W	Diapazoni / hapi / vlera e parazgjedhur[1]	Ndryshuar më	Vlera e ndryshuar
9.6.4	[8-02]	Kohëmatësi kundër cikleve të shpeshta	R/W	0~10 orë, hapi: 0,5 orë **0,5 orë**		
9.6.5	[8-00]	Kohëmatësi i kohëzgjatjes minimale të funksionimit	R/O	0~20 min, hapi: 1 min **1 min**		
9.6.6	[8-01]	Kohëmatësi i kohëzgjatjes maksimale të funksionimit	R/W	5~95 min, hapi: 5 min **30 min**		
9.6.7	[8-04]	Kohëmatësi shtesë	R/W	0~95 min, hapi: 5 min **95 min**		
Cilësimet e instaluesit (vazhdim)						
9.7	[4-04]	Mbrojtja e tubave të ujit nga ngrirja	R/O	0: Funksionim i vazhdueshëm i pompës 1: Funksionim jo i vazhdueshëm i pompës **2: JOAKTIV**		
9.A.1	[D-08]	--		0		
└	**Sensorë**					
9.B.1	[C-08]	Sensori i jashtëm	R/W	**0: Jo** 1: Sensori i jashtëm i temperaturës (nuk zbatohet) 2: Sensori i dhomës		
9.B.2	[2-0B]	Korrigjimi i sensorit të jashtëm të temperaturës së ambientit	R/O	-5~5°C, hapi: 0,5°C **0°C**		
9.B.3	[1-0A]	Periudha e mesatarizimit	R/W	**0: Pa mesatarizim** 1: 12 orë 2: 24 orë 3: 48 orë 4: 72 orë		
Cilësimet e instaluesit (vazhdim)						
9.D	[C-09]	Dalja e alarmit	R/W	**0: Normalisht e hapur** 1: Normalisht e mbyllur		
9.E	[3-00]	Rindezja automatike	R/W	0: Jo **1: Po**		
9.F	[E-08]	Funksioni i kursimit të energjisë	R/W	0: Çaktivizuar **1: Aktiv**		
9.G		Çaktivizimi i mbrojtjeve	R/W	0: Jo **1: Po**		
└	**Përmbledhje e cilësimeve të fushave**					
9.I	[0-00]	--		25		
9.I	[0-09]	Marrja përsipër e ngrohjes së ambienteve nga ngrohësi gjatë funksionimit të kondicionimit të ajrit	R/W	0: Nuk lejohet 1: Lejohet		
9.I	[0-0B]	Vlera e temperaturës së ujit në dalje për temperaturë të lartë të ambientit, për kurbën e ujit të ngrohtë sanitar në varësi të kushteve atmosferike.	R/W	35~[6-0E]°C, hapi: 1°C **55°C**		
9.I	[0-0C]	Vlera e temperaturës së ujit në dalje për temperaturë të ulët të ambientit, për kurbën e ujit të ngrohtë sanitar në varësi të kushteve atmosferike.	R/W	45~[6-0E]°C, hapi: 1°C **60°C**		
9.I	[0-0D]	Temperatura e lartë e ambientit për kurbën e ujit të ngrohtë sanitar në varësi të kushteve atmosferike.	R/W	10~25°C, hapi: 1°C **15°C**		
9.I	[0-0E]	Temperatura e ulët e ambientit për kurbën e ujit të ngrohtë sanitar në varësi të kushteve atmosferike.	R/W	-40~5°C, hapi: 1°C **-10°C**		
9.I	[1-00]	Temperatura e ulët e ambientit për kurbën e ngrohjes së temperaturës së ujit në dalje në zonën kryesore, në varësi të kushteve atmosferike.	R/W	-40~5°C, hapi: 1°C **-10°C**		
9.I	[1-01]	Temperatura e lartë e ambientit për kurbën e ngrohjes së temperaturës së ujit në dalje në zonën kryesore, në varësi të kushteve atmosferike.	R/W	10~25°C, hapi: 1°C **15°C**		
9.I	[1-02]	Vlera e temperaturës së ujit në dalje për temperaturë të ulët të ambientit, për kurbën e ngrohjes së temperaturës së ujit në dalje në zonën kryesore, në varësi të kushteve atmosferike.	R/W	[9-01]~[9-00], hapi: 1°C [2-0C]=0: **40°C** [2-0C]=1: **45°C** [2-0C]=2: **55°C**		

[1] Vlerat e parazgjedhura shfaqen me **shkronja të trasha**.

Shtegu i navigimit	Kodi	Emri i cilësimit	R/W	Diapazoni / hapi / vlera e parazgjedhur[1]	Ndryshuar më	Vlera e ndryshuar
9.I	[1-03]	Vlera e temperaturës së ujit në dalje për temperaturë të lartë të ambientit, për kurbën e ngrohjes së temperaturës së ujit në dalje në zonën kryesore, në varësi të kushteve atmosferike.	R/W	[9-01]~min(45, [9-00])°C, hapi: 1°C **25°C**		
9.I	[1-04]	Ftohja në varësi të kushteve atmosferike e zonës kryesore të temperaturës së ujit në dalje.	R/W	0: Çaktivizuar **1: Aktiv**		
9.I	[1-06]	Temperatura e ulët e ambientit për kurbën e ftohjes së temperaturës së ujit në dalje në zonën kryesore, në varësi të kushteve atmosferike.	R/W	10~25°C, hapi: 1°C **20°C**		
9.I	[1-07]	Temperatura e lartë e ambientit për kurbën e ftohjes së temperaturës së ujit në dalje në zonën kryesore, në varësi të kushteve atmosferike.	R/W	25~43°C, hapi: 1°C **35°C**		
9.I	[1-08]	Vlera e temperaturës së ujit në dalje për temperaturë të ulët të ambientit, për kurbën e ftohjes së temperaturës së ujit në dalje në zonën kryesore, në varësi të kushteve atmosferike.	R/W	[9-03]~[9-02]°C, hapi: 1°C **22°C**		
9.I	[1-09]	Vlera e temperaturës së ujit në dalje për temperaturë të lartë të ambientit, për kurbën e ftohjes së temperaturës së ujit në dalje në zonën kryesore, në varësi të kushteve atmosferike.	R/W	[9-03]~[9-02]°C, hapi: 1°C [2-0C]=0: **18°C** [2-0C]=1: **5°C** [2-0C]=2: **18°C**		
9.I	[1-0A]	Sa është periudha e mesatarizimit të temperaturës së jashtme?	R/W	**0: Pa mesatarizim** 1: 12 orë 2: 24 orë 3: 48 orë 4: 72 orë		
9.I	[1-0B]	Sa është diferenca e dëshiruar e temperaturës gjatë ngrohjes për zonën kryesore?	R/W	[2-0C]≠2 (Radiator): 3~12°C, hapi: 1°C **5°C** [2-0C]=2 (Radiator): **10°C**		
9.I	[1-0D]	Sa është diferenca e dëshiruar e temperaturës gjatë ftohjes për zonën kryesore?	R/W	3~10°C, hapi: 1°C **5°C**		
9.I	[2-00]	Kur duhet të kryhet funksioni i dezinfektimit?	R/W	0: Çdo ditë 1: E hënë 2: E martë 3: E mërkurë 4: E enjte **5: E premte** 6: E shtunë 7: E diel		
9.I	[2-01]	A duhet të kryhet funksioni i dezinfektimit?	R/W	0: Jo 1: Po		
9.I	[2-02]	Kur duhet të fillojë funksioni i dezinfektimit?	R/W	0~23 orë, hapi: 1 orë **1**		
9.I	[2-03]	Sa është temperatura e synuar e dezinfektimit?	R/W	60°C		
9.I	[2-04]	Për sa kohë duhet të ruhet temperatura e depozitës?	R/W	40~60 min, hapi: 5 min **40 min**		
9.I	[2-05]	Temperatura e mbrojtjes së dhomës nga ngrirja	R/W	4~16°C, hapi: 1°C **8°C**		
9.I	[2-06]	Mbrojtja e dhomës nga ngrirja	R/W	0: Çaktivizuar **1: Aktiv**		
9.I	[2-07]	Pompa dytësore	R/W	**0: Jo** 1: Po		
9.I	[2-08]	--		0		
9.I	[2-09]	Rregulloni korrigjimin e temperaturës së matur të dhomës	R/W	-5~5°C, hapi: 0,5°C **0°C**		
9.I	[2-0A]	Rregulloni korrigjimin e temperaturës së matur të dhomës	R/W	-5~5°C, hapi: 0,5°C **0°C**		
9.I	[2-0B]	Sa është korrigjimi i nevojshëm i temperaturës së jashtme të matur?	R/O	-5~5°C, hapi: 0,5°C **0°C**		
9.I	[2-0C]	Çfarë lloji elementi emetues është lidhur me zonën kryesore të temperaturës së ujit në dalje?	R/W	**0: Ngrohje nën dysheme** 1: Njësi ventilokonvektori 2: Radiator		

[1] Vlerat e parazgjedhura shfaqen me **shkronja të trasha**.

Shtegu i navigimit	Kodi	Emri i cilësimit	R/W	Diapazoni / hapi / vlera e parazgjedhur[1]	Ndryshuar më	Vlera e ndryshuar
9.I	[3-00]	A lejohet rinisja automatike e njësisë?	R/W	0: Jo **1: Po**		
9.I	[3-01]	--		0		
9.I	[3-02]	--		1		
9.I	[3-03]	--		4		
9.I	[3-04]	--		2		
9.I	[3-05]	--		1		
9.I	[3-06]	Sa është temperatura maksimale e dëshiruar e dhomës gjatë ngrohjes?	R/W	18~30°C, hapi: 1°C **30°C**		
9.I	[3-07]	Sa është temperatura minimale e dëshiruar e dhomës gjatë ngrohjes?	R/W	12~18°C, hapi: 1°C **12°C**		
9.I	[3-08]	Sa është temperatura maksimale e dëshiruar e dhomës gjatë ftohjes?	R/W	25~35°C, hapi: 1°C **35°C**		
9.I	[3-09]	Sa është temperatura minimale e dëshiruar e dhomës gjatë ftohjes?	R/W	15~25°C, hapi: 1°C **15°C**		
9.I	[3-0A]	Cili është modeli i pompës?	R/W	0: Modeli i pompës 0 **1: Modeli i pompës 1**		
9.I	[3-0B]	--		1		
9.I	[3-0D]	Në rast se është instaluar një komplet për dy zona, kundërbllokimi i pompës(pompave) të kompletit dhe i valvulës së përzierjes së kompletit	R/W	**0: Çaktivizuar** 1: Aktiv		
9.I	[3-0E]	--		5		
9.I	[4-00]	Cili është modaliteti i funksionimit të ngrohësit rezervë?	R/W	0: Çaktivizuar **1: Aktiv** 2: Vetëm ujë i ngrohtë sanitar		
9.I	[4-02]	Nën cilën temperaturë të jashtme lejohet ngrohja?	R/W	14~35°C, hapi: 1°C **25°C**		
9.I	[4-04]	Mbrojtja e tubave të ujit nga ngrirja	R/O	0: Funksionim i vazhdueshëm i pompës 1: Funksionim jo i vazhdueshëm i pompës **2: JOAKTIV**		
9.I	[4-05]	--		0		
9.I	[4-06]	Emergjenca	R/W	**0: Manual** 1: Automatic(normal SH/DHW ON) 2: Auto red SH/DHW ON 3: Auto red SH/DHW OFF 4: SH ON/DHW OFF		
9.I	[4-08]	--		0		
9.I	[4-0A]	Konfigurimi i ngrohësit rezervë	R/W	0: 1 **1: 1/1+2** 2: 1/2 3: 1/2 + 1/1+2 në emergjencë		
9.I	[4-0B]	Histereza e kalimit automatik ndërmjet ftohjes dhe ngrohjes.	R/W	1~10°C, hapi: 0,5°C **1°C**		
9.I	[4-0D]	Korrigjimi i kalimit automatik ndërmjet ftohjes dhe ngrohjes.	R/W	1~10°C, hapi: 0,5°C **3°C**		
9.I	[4-0E]	--		6		
9.I	[5-00]	Ekuilibri: Të çaktivizohet ngrohësi rezervë (ose burimi i jashtëm rezervë i nxehtësisë në rastin e një sistemi bivalent) mbi temperaturën e ekuilibrit për ngrohjen e ambienteve?	R/W	0: Jo **1: Po**		

[1] Vlerat e parazgjedhura shfaqen me **shkronja të trasha**.

Shtegu i navigimit	Kodi	Emri i cilësimit	R/W	Diapazoni / hapi / vlera e parazgjedhur[1]	Ndryshuar më	Vlera e ndryshuar
9.I	[5-01]	Sa është temperatura e ekuilibrit për ndërtesën?	R/W	-15~35°C, hapi: 1°C **0°C**		
9.I	[5-02]	Përparësia e ngrohjes së ambienteve.	R/W	**0: Çaktivizuar** 1: Aktiv		
9.I	[5-03]	Temperatura e përparësisë së ngrohjes së ambienteve.	R/W	-15~35°C, hapi: 1°C **0°C**		
9.I	[5-04]	--		10		
9.I	[5-0D]	Tensioni i ngrohësit rezervë	R/W	0: 230 V, 1~ (*1) 1: 230 V, 3~ (*1) 2: 400 V, 3~ (*2)		
9.I	[5-0E]	Vonesa e aktivizimit të termostatit të ujit të ngrohtë sanitar nga ngrohësi rezervë	R/W	0: Çaktivizoni **1: Aktivizo (vonesë e ndryshueshme në varësi të pompës së nxehtësisë)** 2: Aktivizo (vonesë fikse në varësi të pompës së nxehtësisë)		
9.I	[6-00]	Diferenca e temperaturës që përcakton temperaturën e aktivizimit të pompës së nxehtësisë.	R/W	2~40°C, hapi: 1°C **8°C**		
9.I	[6-01]	Diferenca e temperaturës së përcakton temperaturën e fikjes së pompës së nxehtësisë.	R/W	0~10°C, hapi: 1°C **0°C**		
9.I	[6-03]	Sa është kapaciteti i fazës 1 të ngrohësit rezervë?	R/W	0~31,5 kW, hapi: 0,5 kW **1,5kW (*1)** **3kW (*2)**		
9.I	[6-04]	Sa është kapaciteti i fazës 2 të ngrohësit rezervë?	R/W	0~31,5 kW, hapi: 0,5 kW 3 **kW (*1)** **6kW (*2)**		
9.I	[6-07]	--		0		
9.I	[6-08]	Sa është histereza që duhet përdorur në modalitetin e ringrohjes?	R/W	2~20°C, hapi: 1°C **10°C**		
9.I	[6-09]	--		0		
9.I	[6-0A]	Sa është temperatura e dëshiruar e ruajtjes për komfort?	R/W	30~[6-0E]°C, hapi: 1°C **60°C**		
9.I	[6-0B]	Sa është temperatura e dëshiruar e ruajtjes për kursim energjie?	R/W	30~min(50, [6-0E])°C, hapi: 1°C **45°C**		
9.I	[6-0C]	Sa është temperatura e dëshiruar e ringrohjes?	R/W	30~min(50, [6-0E])°C, hapi: 1°C **45°C**		
9.I	[6-0D]	Cili është lloji i dëshiruar i prodhimit të ujit të ngrohtë sanitar?	R/W	0: Vetëm ringrohje **1: Ringrohje + programim** 2: Vetëm sipas programimit		
9.I	[6-0E]	Sa është vlera maksimale e përcaktuar e temperaturës së ujit të ngrohtë sanitar?	R/W	40~65°C, hapi: 1°C **65°C**		
9.I	[7-03]	--		2,5		
9.I	[7-04]	--		0		
9.I	[7-06]	Çaktivizimi i detyruar i kompresorit	R/W	0: Çaktivizuar 1: Aktiv		
9.I	[7-08]	Histerezë e ndryshme e ujit të ngrohtë sanitar në varësi të konsumit të ulët/të lartë të ujit të ngrohtë sanitar (zbatohet vetëm për modalitetin "Vetëm ringrohje")	R/W	0: Çaktivizuar 1: Aktiv		
9.I	[7-09]	Sa është shpejtësia minimale e pompës gjatë ngrohjes së ambienteve dhe prodhimit të ujit të ngrohtë sanitar?	R/W	20~95%, hapi: 5% **20%**		
9.I	[7-0B]	Modulimi PWM fiks i pompës së zonës kryesore, në rast se është instaluar një komplet me dy zona.	R/W	20~95%, hapi: 5% **95%**		
9.I	[7-0C]	Koha që i nevojitet valvulës përzierëse për të kaluar nga njëra anë në tjetrën, në rast se është instaluar një komplet me dy zona.	R/W	20~300 sekonda, hapi: 5 sekonda **125 sekonda**		
9.I	[7-0D]	--		4		

[1] Vlerat e parazgjedhura shfaqen me **shkronja të trasha**.

Shtegu i navigimit	Kodi	Emri i cilësimit	R/W	Diapazoni / hapi / vlera e parazgjedhur[1]	Ndryshuar më	Vlera e ndryshuar
9.I	[7-0E]	--		7		
9.I	[8-00]	Koha minimale e funksionimit për prodhimin e ujit të ngrohtë sanitar.	R/O	0~20 min, hapi: 1 min **1 min**		
9.I	[8-01]	Koha maksimale e funksionimit për prodhimin e ujit të ngrohtë sanitar.	R/W	5~95 min, hapi: 5 min **30 min**		
9.I	[8-02]	Koha kundër cikleve të shpeshta.	R/W	0~10 orë, hapi: 0,5 orë **0,5 orë**		
9.I	[8-03]	Kohëmatësi i modalitetit Quick	R/W	Turbo **Normal** Ekonomik		
9.I	[8-04]	Koha shtesë e funksionimit mbi kohën maksimale të funksionimit.	R/W	0~95 min, hapi: 5 min **95 min**		
9.I	[8-05]	A lejohet modulimi i temperaturës së ujit në dalje për të kontrolluar temperaturën e dhomës?	R/W	**0: Jo** 1: Po		
9.I	[8-06]	Modulimi maksimal i temperaturës së ujit në dalje.	R/W	0~10°C, hapi: 1°C **5°C**		
9.I	[8-07]	Sa është temperatura e dëshiruar e ujit në dalje në zonën kryesore për komfort gjatë ftohjes?	R/W	[9-03]~[9-02], hapi: 1°C **18°C**		
9.I	[8-08]	Sa është temperatura e dëshiruar e ujit në dalje në zonën kryesore për kursim energjie gjatë ftohjes?	R/W	[9-03]~[9-02], hapi: 1°C **20°C**		
9.I	[8-09]	Sa është temperatura e dëshiruar e ujit në dalje në zonën kryesore për komfort gjatë ngrohjes?	R/W	[9-01]~[9-00], hapi: 1°C **35°C**		
9.I	[8-0A]	Sa është temperatura e dëshiruar e ujit në dalje në zonën kryesore për kursim energjie gjatë ngrohjes?	R/W	[9-01]~[9-00], hapi: 1°C **33°C**		
9.I	[8-0B]	--		13		
9.I	[8-0C]	--		10		
9.I	[8-0D]	--		16		
9.I	[9-00]	Sa është temperatura maksimale e dëshiruar e ujit në dalje në zonën kryesore gjatë ngrohjes?	R/W	[2-0C]=2: 37~70, hapi: 1°C 7**0°C** [2-0C]≠2: 37~55, hapi: 1°C **55°C**		
9.I	[9-01]	Sa është temperatura minimale e dëshiruar e ujit në dalje në zonën kryesore gjatë ngrohjes?	R/W	15~37°C, hapi: 1°C **25°C**		
9.I	[9-02]	Sa është temperatura maksimale e dëshiruar e ujit në dalje në zonën kryesore gjatë ftohjes?	R/W	18~22°C, hapi: 1°C **22°C**		
9.I	[9-03]	Sa është temperatura minimale e dëshiruar e ujit në dalje në zonën kryesore gjatë ftohjes?	R/O	5~18°C, hapi: 1°C **18°C**		
9.I	[9-04]	Temperatura e tejkalimit të temperaturës së ujit në dalje.	R/W	1~4°C, hapi: 1°C **2°C**		
9.I	[9-09]	Sa është ulja e lejuar e temperaturës nën vlerën e përcaktuar gjatë ftohjes?	R/W	1~18°C, hapi: 1°C **18°C**		
9.I	[9-0C]	Histereza e temperaturës së dhomës.	R/W	1~6°C, hapi: 0,5°C **1°C**		
9.I	[9-0D]	Kufizimi i shpejtësisë së pompës	R/W	0~8, hapi: 1 0: Pa kufizim 1~4: 90~60% e shpejtësisë së pompës 5~8: 90~60% e shpejtësisë së pompës gjatë kampionimit **6 80% e shpejtësisë së pompës gjatë kampionimit**		
9.I	[9-0E]	--		6		

[1] Vlerat e parazgjedhura shfaqen me **shkronja të trasha**.

Shtegu i navigimit	Kodi	Emri i cilësimit	R/W	Diapazoni / hapi / vlera e parazgjedhur[1]	Ndryshuar më	Vlera e ndryshuar
9.I	[C-01]	--		0		
9.I	[C-05]	Cili është lloji i kontaktit të kërkesës nga termostati për zonën kryesore?	R/W	0: Kërkesat nga ndërfaqja MMI (përfshirë logjikën e shpejtë) 1: 1 kontakt **2: 2 kontakte**		
9.I	[C-07]	Cila është metoda e kontrollit të njësisë gjatë funksionimit për ngrohjen ose ftohjen e ambienteve?	R/W	**0: Kontrolli i temperaturës së ujit në dalje** 1: Kontrolli me termostat të jashtëm të dhomës 2: Kontrolli me termostat dhome		
9.I	[C-08]	Çfarë lloji sensori të jashtëm është instaluar?	R/W	**0: Jo** 1: Sensori i jashtëm i temperaturës (nuk zbatohet) 2: Sensori i dhomës		
9.I	[C-09]	Cili është lloji i kërkuar i kontaktit të daljes së alarmit?	R/W	**0: Normalisht e hapur** 1: Normalisht e mbyllur		
9.I	[C-0A]	--		0		
9.I	[C-0B]	--		0		
9.I	[C-0C]	--		0		
9.I	[C-0D]	--		0		
9.I	[C-0E]	--		0		
9.I	[D-02]	Çfarë lloji pompe të ujit të ngrohtë sanitar është instaluar?	R/W	**0: Pa pompë të ujit të ngrohtë sanitar** 1: Ujë i ngrohtë i menjëhershëm 2: Dezinfektimi 3: Qarkullim 4: Qarkullim dhe dezinfektim		
9.I	[D-03]	Kompensimi i temperaturës së ujit në dalje rreth 0°C.	R/W	0: Jo **1: rritje me 2°C, intervali 4°C** 2: rritje me 4°C, intervali 4°C 3: rritje me 2°C, intervali 8°C 4: rritje me 4°C, intervali 8°C		
9.I	[D-04]	--		0		
9.I	[D-05]	--		1		
9.I	[D-08]	--		0		
9.I	[D-0A]	--		0		
9.I	[D-0B]	--		2		
9.I	[D-0C]	--		0		
9.I	[D-0D]	--		0		
9.I	[D-0E]	--		0		
9.I	[E-00]	Çfarë lloji njësie është instaluar?	R/O	0~5 0: Sistem i ndarë me temperaturë të ulët		
9.I	[E-01]	Çfarë lloji kompresori është instaluar?	R/O	0		
9.I	[E-02]	Cili është lloji i softuerit të njësisë së brendshme?	R/W	0: Me funksion të kthyeshëm 1: Vetëm ngrohje		
9.I	[E-03]	Sa faza ka ngrohësi rezervë?	R/W	3: 4V (*1) 4: 9W (*2)		

[1] Vlerat e parazgjedhura shfaqen me **shkronja të trasha**.

Shtegu i navigimit	Kodi	Emri i cilësimit	R/W	Diapazoni / hapi / vlera e parazgjedhur[1]	Ndryshuar më	Vlera e ndryshuar
9.I	[E-04]	A është i disponueshëm funksioni i kursimit të energjisë në njësinë e jashtme?	R/O	0: Jo **1: Po**		
9.I	[E-05]	A mund të prodhojë sistemi ujë të ngrohtë sanitar?	R/O	1: Po		
9.I	[E-06]	A është instaluar një depozitë e ujit të ngrohtë sanitar në sistem?	R/O	0: Jo **1: Po**		
9.I	[E-07]	Çfarë lloji depozite të ujit të ngrohtë sanitar është instaluar?	R/O	I integruar		
9.I	[E-08]	Funksioni i kursimit të energjisë për njësinë e jashtme.	R/W	0: Çaktivizuar **1: Aktiv**		
9.I	[E-09]	--		1		
9.I	[E-0A]	Vëllimi i depozitës	R/O	180 (*3) 230 (*4)		
9.I	[E-0B]	A është instaluar një komplet me dy zona?	R/W	**0: Nuk është instaluar** 1: - 2: Kompleti për dy zona i instaluar		
9.I	[E-0C]	Çfarë lloji sistemi me dy zona është instaluar?	R/W	0: Pa ndarës hidraulik / pa pompë të drejtpërdrejtë **1: Me ndarës hidraulik / pa pompë të drejtpërdrejtë** 2: Me ndarës hidraulik / me pompë të drejtpërdrejtë		
9.I	[E-0D]	A ka glikol në sistem?	R/O	0: Jo 1: Po		
9.I	[E-0E]	--		0		
9.I	[F-00]	Funksionimi i pompës lejohet jashtë diapazonit.	R/W	0: I kufizuar 1: Lejohet		
9.I	[F-01]	Mbi cilën temperaturë të jashtme lejohet ftohja?	R/W	10~35°C, hapi: 1°C **20°C**		
9.I	[F-02]	--		3~10°C, hapi: 1°C **3°C**		
9.I	[F-03]	--		2~5°C, hapi: 1°C **5°C**		
9.I	[F-04]	--		0		
9.I	[F-05]	--		0		
9.I	[F-06]	--		0		
9.I	[F-07]	--		0		
9.I	[F-08]	--		0		
9.I	[F-09]	Funksionimi i pompës në rast të anomalive të rrjedhës.	R/W	**0: Çaktivizuar** 1: Aktiv		
9.I	[F-0A]	--		0		
9.I	[F-0B]	--		0		
9.I	[F-0C]	--		1		
9.I	[F-0D]	Cili është modaliteti i funksionimit të pompës?	R/W	0: I vazhdueshëm **1: Me kampionim** 2: Sipas kërkesës		

[1] Vlerat e parazgjedhura shfaqen me **shkronja të trasha**.

Shtegu i navigimit	Kodi	Emri i cilësimit	R/W	Diapazoni / hapi / vlera e parazgjedhur[1]	Ndryshuar më	Vlera e ndryshuar
9.I	[F-0E]	--	R/W	20		
Cilësimet e kompletit me dy zona						
9.P.1	[E-0B]	Kompleti për dy zona i instaluar	R/W	**0: Nuk është instaluar** 1: - 2: Kompleti për dy zona i instaluar		
9.P.2	[E-0C]	Lloji i sistemit me dy zona	R/W	0: Pa ndarës hidraulik / pa pompë të drejtpërdrejtë **1: Me ndarës hidraulik / pa pompë të drejtpërdrejtë** 2: Me ndarës hidraulik / me pompë të drejtpërdrejtë		
9.P.4	[7-0B]	PWM e fiksuar për pompën e zonës kryesore	R/W	20~95%, hapi: 5% **95%**		
9.P.5	[7-0C]	Koha e kthimit e valvulës së përzierjes	R/W	20~300 sek, hapi: 5 sekonda **125 sekonda**		
9.S	[2-07]	Pompa dytësore	R/W	**0: Jo** 1: Po		

[1] Vlerat e parazgjedhura shfaqen me **shkronja të trasha**.

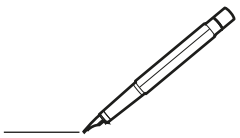

Copyright 2026 Daikin

DAIKIN EUROPE N.V.
Zandvoordestraat 300, B-8400 Oostende, Belgium

4P854271-1 2026.09