Montuotojo informacinis vadovas

Daikin Altherma 4 H ECH_2O

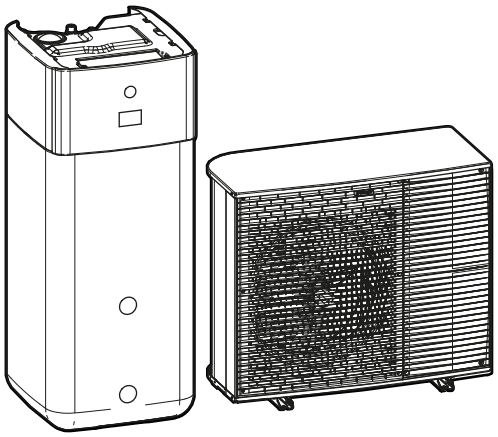

https://daikintechnicaldatahub.eu

EPSK06A▲V3▼
EPSK08A▲V3▼
EPSK10A▲V3▼
EPSK08A▲W1▼

EPSK10A▲W1▼
EPSK12A▲W1▼
EPSK14A▲W1▼

EPSX10P30A▲▼
EPSX10P50A▲▼
EPSXB10P30A▲▼
EPSXB10P50A▲▼

EPSX14P30A▲▼
EPSX14P50A▲▼
EPSXB14P30A▲▼
EPSXB14P50A▲▼

▲= 1, 2, 3, ..., 9, A, B, C, ..., Z
▼= , , 1, 2, 3, ..., 9

Turinys

1 Apie dokumentaciją 6
1.1 Apie šį dokumentą 6
1.2 Įspėjimų ir simbolių reikšmės 7
1.3 Montuotojo informacinis vadovas trumpai 9

2 Bendrosios atsargumo priemonės 10
2.1 Montuotojui 10
2.1.1 Bendroji informacija 10
2.1.2 Montavimo vieta 11
2.1.3 Aušalas – R290 atveju 11
2.1.4 Vanduo 14
2.1.5 Elektra 14

3 Konkrečios montuotojo saugos instrukcijos 17
3.1 Saugos kontrolinis sąrašas prieš darbą su R290 įrenginiais 22

4 Apie dėžę 23
4.1 Lauko blokas 23
4.1.1 Lauke naudojamo įrenginio kėlimas ir nešimas 23
4.1.2 Lauke naudojamo įrenginio išpakavimas 24
4.1.3 Lauko įrenginio priedų nuėmimas 26
4.2 Vidaus įrenginys 26
4.2.1 Patalpose naudojamas įrenginio išpakavimas 26
4.2.2 Patalpose naudojamo įrenginio priedų nuėmimas 27
4.2.3 Vidaus įrenginio kėlimas ir nešimas 28

5 Apie įrenginius ir priedus 29
5.1 Identifikavimas 29
5.1.1 Identifikavimo etiketė: lauke naudojamas įrenginys 29
5.1.2 Identifikavimo etiketė: patalpose naudojamas įrenginys 30
5.2 Papildomai prijungiami įrenginiai ir priedai 30
5.2.1 Galimi patalpose naudojamo įrenginio ir lauke naudojamo įrenginio deriniai 30
5.2.2 Galimi lauke naudojamo įrenginio priedai 31
5.2.3 Galimi patalpose naudojamo įrenginio priedai 31

6 Naudojimo gairės 34
6.1 Apžvalga: naudojimo gairės 34
6.2 Erdvės šildymo/vėsinimo sistemos nustatymas 35
6.2.1 Viena patalpa 35
6.2.2 Kelios patalpos – viena LWT zona 41
6.2.3 Kelios patalpos – dvi IVT zonos 51
6.3 Dvejopų šilumos šaltinių nustatymas 55
6.3.1 Tiesioginio pagalbinio šilumos šaltinio nustatymas erdvei šildyti 56
6.3.2 Netiesioginio pagalbinio šilumos šaltinio nustatymas buitinio karšto vandens ruošai ir erdvės šildymui 59
6.3.3 Saulės sistemos nustatymas per atgalinio sutekėjimo jungtį 61
6.3.4 Saulės sistemos nustatymas per dvejopą šilumokaitį 62
6.4 Kaupimo bako nustatymas 63
6.4.1 Sistemos schema – integruotas kaupimo bakas 63
6.4.2 Kaupimo bako talpos ir pageidaujamos temperatūros pasirinkimas 63
6.4.3 Nustatymas ir konfigūracija – kaupimo bakas 65
6.4.4 DHW siurblys, užtikrinantis, kad iškart būtų tiekiamas karštas vanduo 65
6.4.5 DHW siurblys, naudojamas dezinfekcijai 66
6.4.6 karšto vandens siurblys momentiniam karštam vandeniui ir dezinfekcijai 66
6.5 Elektros energijos suvartojimo valdymo nustatymas 67
6.5.1 Maitinimo apribojimas išmaniuoju skaitikliu 67
6.6 Išorinio temperatūros jutiklio nustatymas 68

7 Įrenginio montavimas 70
7.1 Montavimo vietos paruošimas 70
7.1.1 Lauko įrenginio montavimo vietos reikalavimai 70
7.1.2 Papildomi lauko įrenginio montavimo vietos reikalavimai šalto klimato zonose 72
7.1.3 Patalpose naudojamo įrenginio montavimo vietos reikalavimai 73
7.2 Įrenginių atidarymas ir uždarymas 74
7.2.1 Apie įrenginių atidarymą 74
7.2.2 Lauko įrenginio atidarymas 75
7.2.3 Kaip nuimti transportavimo varžtą (+ poveržlę) 75

7.2.4 Lauko įrenginio uždarymas ... 75
7.2.5 Patalpose naudojamo įrenginio atidarymas ... 76
7.2.6 Patalpose naudojamo įrenginio uždarymas ... 79
7.3 Lauko įrenginio montavimas. ... 79
7.3.1 Apie lauke naudojamo įrenginio montavimą ... 79
7.3.2 Atsargumo priemonės montuojant lauke naudojamą įrenginį ... 80
7.3.3 Montavimo struktūros paruošimas ... 80
7.3.4 Lauko įrenginio montavimas ... 81
7.3.5 Drenažo užtikrinimas ... 82
7.4 Patalpose naudojamo įrenginio tvirtinimas ... 83
7.4.1 Apie patalpose naudojamo įrenginio montavimą ... 83
7.4.2 Atsargumo priemonės montuojant patalpose naudojamą įrenginį ... 84
7.4.3 Patalpose naudojamo įrenginio montavimas ... 84
7.4.4 Išleidimo žarnos prijungimas prie nuotako ... 84

8 Vamzdžių montavimas 86

8.1 Vandens vamzdžių paruošimas ... 86
8.1.1 Reikalavimai vandens kontūrui ... 86
8.1.2 Vandens tūrio ir srauto intensyvumo tikrinimas ... 89
8.2 Vandens vamzdžių prijungimas ... 91
8.2.1 Apie vandens vamzdžių prijungimą ... 91
8.2.2 Atsargumo priemonės prijungiant vandens vamzdžius ... 91
8.2.3 Vandens vamzdžių prijungimas ... 91
8.2.4 Kaip prijungti papildomus vamzdžius ... 95
8.2.5 Kaip prijungti išsiplėtimo indą ... 96
8.2.6 Kaip užpildyti šildymo sistemą ... 96
8.2.7 Vandens sistemos apsauga nuo užšalimo ... 97
8.2.8 Kaip užpildyti šilumokaitį kaupimo bake ... 99
8.2.9 Kaip užpildyti kaupimo baką ... 100
8.2.10 Vandens vamzdžių izoliavimas ... 101

9 Elektros instaliacija 102

9.1 Apie elektros laidų prijungimą ... 102
9.1.1 Atsargumo priemonės jungiant elektros laidus ... 102
9.1.2 Rekomendacijos jungiant elektros laidus ... 103
9.1.3 Apie elektros atitiktį ... 105
9.1.4 Apie lengvatinio elektros tarifo maitinimo šaltinį ... 105
9.1.5 Elektros jungčių, išskyrus išorinių pavarų, apžvalga ... 106
9.1.6 `Vietos Įv./Išv.` jungtys ... 106
9.2 Jungtys į lauko įrenginį ... 110
9.2.1 Standartinių laidų komponentų specifikacijos ... 110
9.2.2 Elektros laidų prijungimas prie lauko įrenginio ... 111
9.2.3 Lipdukų "NEIŠJUNGTI pertraukiklio" klijavimas ... 113
9.2.4 Kaip permontuoti lauko įrenginio oro termistorių ... 113
9.3 Jungtys į vidaus įrenginį ... 114
9.3.1 Kaip prijungti elektros instaliaciją prie patalpos bloko ... 117
9.3.2 Pagrindinio maitinimo šaltinio prijungimas ... 123
9.3.3 Atsarginio šildytuvo maitinimo prijungimas ... 126
9.3.4 Paprastai uždaryto uždarymo vožtuvo prijungimas (įleidimo nuotėkio sustabdymas) ... 128
9.3.5 Uždarymo vožtuvo prijungimas ... 128
9.3.6 Siurbliams prijungti (karšto vandens siurblio ir (arba) išorinių siurblių ... 130
9.3.7 Buitinio karšto vandens ĮJUNGIMO signalo prijungimas ... 131
9.3.8 Pavojaus signalų išvesties prijungimas ... 132
9.3.9 Erdvės vėsinimo/šildymo ĮJUNGIMO/IŠJUNGIMO išvesties prijungimas ... 132
9.3.10 Perjungimo į išorinį šilumos šaltinį prijungimas ... 133
9.3.11 Dvejopo šildymo apėjimo vožtuvo prijungimas ... 134
9.3.12 Kaip prijungti elektros skaitiklius ... 134
9.3.13 Saugos apsauginis termostatas ... 135
9.3.14 Smart Grid ... 136
9.3.15 Kaip prijungti WLAN kasetę (tiekiamą kaip priedą) ... 141
9.3.16 Kaip prijungti saulės energijos įvestį ... 141
9.3.17 Dujų skaitiklio prijungimas ... 142

10 Konfigūracija 144

10.1 `Sąrankos vediklis` ... 145
[10.1] `Vieta ir kalba` ... 146
[10.2] `Laiko juosta` ... 146
[10.3] `Laikas / data` ... 146
[10.4] `Sistema` 1/4 ... 146
[10.5] `Sistema` 2/4 ... 148

[10.6] Sistema 3/4 ... 148
[10.7] Sistema 4/4 ... 149
[10.8] Atsarginis šildytuvas ... 150
[10.9] Pagrindinė zona 1/4 ... 150
[10.10] Pagrindinė zona 2/4 ... 152
[10.11] Pagrindinė zona 3/4 (Šildymo NOP kreivė) ... 152
[10.12] Pagrindinė zona 4/4 (Vėsinimo NOP kreivė) ... 152
[10.13] Papildoma zona 1/4 ... 152
[10.14] Papildoma zona 2/4 ... 153
[10.15] Papildoma zona 3/4 (Šildymo NOP kreivė) ... 153
[10.16] Papildoma zona 4/4 (Vėsinimo NOP kreivė) ... 153
[10.17] Sąrankos vediklis – DHW 1/2 ... 153
[10.18] Sąrankos vediklis – DHW 2/2 ... 155
[10.19] Sąrankos vediklis ... 155
10.2 Nuo oro priklausoma kreivė ... 155
10.2.1 Kas yra nuo oro priklausoma kreivė? ... 155
10.2.2 Nuo oro priklausomų kreivių naudojimas ... 156
10.3 Meniu struktūra: montuotojo nustatymų apžvalga ... 158

11 Įdiegimas į eksploataciją 160
11.1 Apžvalga: paruošimas naudoti ... 162
11.2 Atsargumo priemonės paruošiant naudoti ... 162
11.3 Kontrolinis sąrašas prieš eksploatacijos pradžią ... 162
11.4 Kontrolinis sąrašas pradedant eksploatuoti ... 164
11.4.1 Lauko įrenginio (kompresoriaus) atblokavimas ... 164
11.4.2 Lauko įrenginio aušalo talpyklos stabdymo vožtuvo atidarymas ... 167
11.4.3 Vartotojo sąsajos programinės įrangos atnaujinimas ... 168
11.4.4 Mažiausio srauto intensyvumo patikrinimas ... 169
11.4.5 Oro išleidimas ... 169
11.4.6 Kaip atlikti bandomąjį paleidimą ... 171
11.4.7 Pavaros bandomasis paleidimas ... 173
11.4.8 Grindų šildymo pagrindo džiovinimas ... 175

12 Perdavimas vartotojui 178

13 Techninė priežiūra ir tvarkymas 179
13.1 Techninės priežiūros atsargumo priemonės ... 179
13.2 Kasmetinė priežiūra ... 179
13.2.1 Kasmetinė lauko įrenginio techninė priežiūra: apžvalga ... 179
13.2.2 Kasmetinė lauko įrenginio techninė priežiūra: instrukcijos ... 180
13.2.3 Kasmetinė vidaus įrenginio techninė priežiūra: apžvalga ... 180
13.2.4 Kasmetinė vidaus įrenginio techninė priežiūra: instrukcijos ... 180
13.3 Apie vandens filtro plovimą iškilus problemoms ... 182
13.3.1 Vandens filtro išėmimas ... 182
13.3.2 Vandens filtro plovimas iškilus problemoms ... 183
13.3.3 Vandens filtro įdėjimas ... 184

14 Trikčių šalinimas 185
14.1 Apžvalga: trikčių šalinimas ... 185
14.2 Atsargumo priemonės šalinant triktis ... 185
14.3 Problemų sprendimas pagal požymius ... 186
14.3.1 Simptomas: įrenginys NEŠILDO arba NEŠALDO, kaip tikėtasi ... 186
14.3.2 Požymis: karštas vanduo NEPASIEKIA pageidaujamos temperatūros ... 187
14.3.3 Simptomas: kompresorius NEPASILEIDŽIA (erdvės šildymas arba buitinio vandens šildymas) ... 188
14.3.4 Simptomas: paruošta naudoti sistema gurguliuoja ... 189
14.3.5 Simptomas: siurblys kelia triukšmą (kavitacija) ... 190
14.3.6 Simptomas: atsidaro slėgio mažinimo vožtuvas ... 190
14.3.7 Simptomas: prateka vandens slėgio mažinimo vožtuvas ... 190
14.3.8 Simptomas: erdvė NEPAKANKAMAI šildoma esant žemai lauko temperatūrai ... 191
14.3.9 Simptomas: trumpą laiką nejprastai aukštas slėgis prijungimo taške ... 192
14.3.10 Simptomas: katilo dezinfekcijos funkcija NEATLIKTA tinkamai (AH klaida) ... 192
14.4 Problemų sprendimas pagal klaidų kodus ... 193
14.4.1 Pagalbos teksto iškvietimas gedimo atveju ... 193
14.4.2 Gedimų istorijos tikrinimas ... 194
14.4.3 Klaidų kodai: apžvalga ... 194

15 Išmetimas 218
15.1 Aušalo surinkimas ... 218
15.1.1 Rankinis elektroninių išsiplėtimo vožtuvų atidarymas ... 220
15.2 Kaip ištuštinti kaupimo baką ... 221
15.2.1 Kaip ištuštinti kaupimo baką be prijungtos beslėgės saulės sistemos ... 221

15.2.2 Kaip ištuštinti kaupimo baką su prijungta beslėge saulės sistema 223

16 Techniniai duomenys 224

16.1 Priežiūros erdvė. Lauko blokas 225
16.2 Apsauginė zona: Lauko blokas 227
16.3 Vamzdžių schema: lauke naudojamas įrenginys 230
16.4 Vamzdžių schema: patalpose naudojamas įrenginys 231
16.5 Elektros instaliacijos schema: lauko įrenginys 233
16.6 Elektros instaliacijos schema: patalpose naudojamas įrenginys 237
16.7 ESP kreivė: vidaus įrenginys 244
16.8 Informacinė lentelė: vidaus įrenginys 244

17 Žodynas 246

18 Nustatymų vietoje lentelė 247

1 Apie dokumentaciją

Šiame skyriuje

1.1 Apie šį dokumentą 6
1.2 Įspėjimų ir simbolių reikšmės 7
1.3 Montuotojo informacinis vadovas trumpai 9

1.1 Apie šį dokumentą

Tikslinė auditorija

Įgaliotieji montuotojai

Dokumentacijos rinkinys

Šis dokumentas yra dokumentacijos rinkinio dalis. Rinkinį sudaro:

- **Bendrosios atsargumo priemonės:**
  - Saugos instrukcijos, kurias turite perskaityti prieš montuodami
  - Formatas: popierinis (vidaus įrenginio dėžėje)
- **Eksploatavimo vadovas:**
  - Trumpas bazinio naudojimo vadovas
  - Formatas: popierinis (vidaus įrenginio dėžėje)
- **Vartotojo informacinis vadovas:**
  - Išsamios bazinio ir pažangesnio naudojimo instrukcijos ir papildoma informacija
  - Formatas: skaitmeniniai failai puslapyje https://www.daikin.eu. Norėdami rasti savo modelį, naudokite paieškos funkciją 🔍.
- **Montavimo vadovas – lauko įrenginys:**
  - Montavimo instrukcijos
  - Formatas: popierinis (lauko įrenginio dėžėje)
- **Montavimo vadovas – vidaus įrenginys:**
  - Montavimo instrukcijos
  - Formatas: popierinis (vidaus įrenginio dėžėje)
- **Montuotojo informacinis vadovas:**
  - Pasiruošimas montuoti, gera praktika, baziniai duomenys, …
  - Formatas: skaitmeniniai failai puslapyje https://www.daikin.eu. Norėdami rasti savo modelį, naudokite paieškos funkciją 🔍.
- **Konfigūracijos informacinis vadovas:**
  - sistemos konfigūracija.
  - Formatas: skaitmeniniai failai puslapyje https://www.daikin.eu. Norėdami rasti savo modelį, naudokite paieškos funkciją 🔍.
- **Papildomos įrangos priedų knyga:**
  - Papildoma informacija apie papildomos įrangos montavimą
  - Formatas: popierinis (vidaus įrenginio dėžėje) + skaitmeniniai failai svetainėje https://www.daikin.eu. Norėdami rasti savo modelį, naudokite paieškos funkciją 🔍.

Naujausia pateiktų dokumentų redakcija skelbiama regioninėje Daikin svetainėje ir ją galima gauti iš įgaliotojo atstovo.

Originalios instrukcijos yra anglų kalba. Instrukcijos visomis kitomis kalbomis yra originalo vertimai.

Šio dokumento vertimai generuojami visiškai automatizuota mašininio vertimo technologija be žmogaus įsikišimo. Nors buvo dedamos pagrįstos pastangos pateikti tikslų vertimą, “Daikin Europe” negarantuoja vertimų tikslumo ir neprisiima atsakomybės už galimas vertimų klaidas. Kilus klausimams, susijusiems su vertimuose pateiktos informacijos tikslumu, prašome kreiptis į pirminę šaltinio versiją, kuri yra oficiali versija.

Techniniai inžineriniai duomenys

- Naujausių techninių duomenų **poaibis** pateikiamas regioninėje Daikin svetainėje (ji pasiekiama viešai).
- **Visas naujausių techninių duomenų rinkinys** pateikiamas Daikin Business Portal (taikomas tapatumo nustatymas).

Interaktyvios priemonės

Be dokumentacijos rinkinio montuotojai gali naudotis ir kai kuriomis interaktyviomis priemonėmis:

- **Daikin Technical Data Hub**
  - Centrinė įrenginio techninių specifikacijų svetainė, naudingos priemonės, skaitmeniniai ištekliai ir t. t.
  - Viešai prieinamas per https://daikintechnicaldatahub.eu.
- **Heating Solutions Navigator**
  - Skaitmeninių priemonių rinkinys, kuriame yra įvairių priemonių, padedančių montuojant ir konfigūruojant šildymo sistemas.
  - Norint gauti prieigą prie Heating Solutions Navigator, būtina užsiregistruoti platformoje Stand By Me. Daugiau informacijos pateikiama adresu https://professional.standbyme.daikin.eu.
- **Daikin e-Care**
  - Mobilioji programėlė montuotojams ir techninės priežiūros specialistams, kurią naudojant galima užregistruoti, sukonfigūruoti šildymo sistemas ir šalinti joje atsirandančias triktis.
  - Norėdami atsisiųsti mobiliąją programėlę iOS ir Android įrenginiams, naudokite toliau pateiktus QR kodus. Norint gauti prieigą prie programėlės, būtina užsiregistruoti platformoje Stand By Me.

App Store

Google Play

1.2 Įspėjimų ir simbolių reikšmės

PAVOJUS

Nurodo situaciją, lemiančią žūtį arba sunkų sužalojimą.

PAVOJUS! PAVOJUS ŽŪTI NUO ELEKTROS SROVĖS

Nurodo situaciją, dėl kurios galima mirtis nuo elektros srovės.

PAVOJUS! GALIMA NUSIDEGINTI / NUSIPLIKYTI

Nurodo situaciją, dėl kurios galimi labai aukštos arba labai žemos temperatūros sukelti nudegimai/nusiplikymai.

PAVOJUS! GALI SPROGTI

Nurodo situaciją, dėl kurios galimas sprogimas.

ĮSPĖJIMAS

Nurodo situaciją, dėl kurios galima žūti arba sunkiai susižaloti.

ĮSPĖJIMAS! LIEPSNIOJI MEDŽIAGA

ATSARGIAI

Nurodo situaciją, dėl kurios galima lengvai arba vidutiniškai susižaloti.

PRANEŠIMAS

Nurodo situaciją, dėl kurios galimas įrangos arba turto sugadinimas.

INFORMACIJA

Nurodo naudingus patarimus arba papildomą informaciją.

Įrenginiui naudojami simboliai:

Simbolis	Paaiškinimas
	Prieš montuodami perskaitykite montavimo ir eksploatavimo vadovą bei instaliacijos instrukcijų lapą.
	Perskaitykite techninės priežiūros vadovą prieš atlikdami techninės priežiūros ir tvarkymo užduotis.
	Daugiau informacijos ieškokite montuotojo ir vartotojo informaciniame vadove.
	Įrenginyje yra besisukančių dalių. Būkite atsargūs tvarkydami ir tikrindami įrenginį.

Dokumentacijoje naudojami simboliai:

Simbolis	Paaiškinimas
	Nurodo iliustracijos pavadinimą arba nuorodą į ją. **Pavyzdys:** "▲ 1–3 iliustracijos pavadinimas" reiškia "3 iliustracija 1 skyriuje".
	Nurodo lentelės pavadinimą arba nuorodą į ją. **Pavyzdys:** "▦ 1–3 lentelės pavadinimas" reiškia "3 lentelė 1 skyriuje".

1.3 Montuotojo informacinis vadovas trumpai

Skyrius	Aprašas
Apie dokumentaciją	Montuotojui skirta dokumentacija
Bendrosios atsargumo priemonės	Saugos instrukcijos, kurias turite perskaityti prieš montuodami
Konkrečios montuotojo saugos instrukcijos	
Apie dėžę	Kaip išpakuoti įrenginius ir nuimti jų priedus
Apie įrenginius ir priedus	▪ Kaip identifikuoti įrenginius ▪ Galimos įrenginių ir priedų kombinacijos
Naudojimo gairės	Įvairūs sistemos montavimo parametrai
Įrenginio montavimas	Ką reikia daryti ir žinoti norint sumontuoti sistemą, įskaitant informaciją, kaip pasiruošti montavimui
Vamzdžių montavimas	Ką reikia daryti ir žinoti norint sumontuoti sistemos vamzdyną, įskaitant informaciją, kaip pasiruošti montavimui
Elektros instaliacija	Ką reikia daryti ir žinoti norint sumontuoti sistemos elektros komponentus, įskaitant informaciją, kaip pasiruošti montavimui
Konfigūracija	Ką daryti ir žinoti, norint sukonfigūruoti sistemą po to, kai ji bus įdiegta. Daugiau informacijos rasite Konfigūracijos informaciniame vadove.
Įdiegimas į eksploataciją	Ką reikia daryti ir žinoti norint paruošti naudoti sukonfigūruotą sistemą
Perdavimas vartotojui	Ką perduoti ir paaiškinti vartotojui
Techninė priežiūra ir tvarkymas	Kaip prižiūrėti ir tvarkyti įrenginius
Trikčių šalinimas	Kokių veiksmų imtis iškilus problemų
Išmetimas	Kaip išmesti sistemą
Techniniai duomenys	Sistemos specifikacijos
Žodynas	Terminų apibrėžtys
Nustatymų vietoje lentelė	Montuotojo pildoma ir ateičiai saugoma lentelė **Pastaba:** Vartotojo informaciniame vadove yra ir montuotojo nustatymų lentelė. Šią lentelę turi užpildyti montuotojas ir perduoti vartotojui.

2 Bendrosios atsargumo priemonės

Šiame skyriuje

2.1 Montuotojui 10
2.1.1 Bendroji informacija 10
2.1.2 Montavimo vieta 11
2.1.3 Aušalas – R290 atveju 11
2.1.4 Vanduo 14
2.1.5 Elektra 14

2.1 Montuotojui

2.1.1 Bendroji informacija

Jei NEŽINOTE, kaip montuoti arba eksploatuoti įrenginį, kreipkitės į pardavėją.

PAVOJUS! GALIMA NUSIDEGINTI / NUSIPLIKYTI

- Eksploatuojant įrenginį arba iš karto jį išjungę NELIESKITE aušalo, vandens vamzdžių arba vidinių dalių. Vamzdžiai ir dalys gali būti per karšti arba per šalti. Palaukite, kol jie pasieks normalią temperatūrą. Jei REIKIA liesti, mūvėkite apsaugines pirštines.
- NELIESKITE netikėtai ištekėjusio aušalo.

ĮSPĖJIMAS

Netinkamai įrengus ar prijungus įrangą ar priedus, galima patirti elektros šoką, gali įvykti trumpasis jungimas, nuotėkis, kilti gaisras ar kitaip būti sugadinta įranga. Naudokite TIK "Daikin" pagamintus arba patvirtintus priedus, pasirinktinę įrangą ir atsargines dalis (nebent nurodyta kitaip).

ĮSPĖJIMAS

Montavimas, bandymas ir naudojamos medžiagos turi atitikti taikomus teisės aktus (viršesni už Daikin dokumentacijoje aprašytas instrukcijas).

ĮSPĖJIMAS

Suplėšykite ir išmeskite plastikinius maišelius, kad niekas (ypač vaikai) negalėtų su jais žaisti. **Galima pasekmė:** uždusimas.

ĮSPĖJIMAS

Imkitės atitinkamų priemonių, kad įrenginys netaptų prieglobsčiu mažiems gyvūnėliams. Mažiems gyvūnėliams palietus elektrines dalis gali sutrikti veikimas, įrenginys gali imti rūkti ar užsidegti.

ATSARGIAI

Montuodami, atlikdami techninę ar kitokią sistemos priežiūrą, būtinai dėvėkite atitinkamas asmeninės apsaugos priemones (apsaugines pirštines, akinius ir kt.).

ATSARGIAI

NELIESKITE įrenginio oro įleidimo angos arba aliumininių sparnuotės menčių.

ATSARGIAI

- Ant įrenginio viršaus NEDĖKITE jokių objektų ar įrangos.
- NELIPKITE ant įrenginio, ant jo NESĖDĖKITE ar NESTOVĖKITE.

PRANEŠIMAS

Lauke naudojamas įrenginys turėtų būti eksploatuojamas esant sausam orui, kad būtų išvengta vandens patekimo.

Pagal taikomus teisės aktus su produktu galbūt reikės pateikti žurnalą, kuriame būtų bent jau informacija apie priežiūrą, taisymo darbus, bandymų rezultatus, budėjimo periodus ir kt.

Be to, prieinamoje vietoje su produktu REIKIA pateikti bent jau šią informaciją:

- instrukcijas, kaip išjungti sistemą įvykus avarijai;
- ugniagesių, policijos ir ligoninės padalinių pavadinimus ir adresus;
- techninės priežiūros tarnybos pavadinimą, adresą ir dieninį bei naktinį telefono numerius.

Europoje galiojančios šio žurnalo pildymo nuostatos apibrėžtos normoje EN378.

2.1.2 Montavimo vieta

- Aplink įrenginį turi būti pakankamai vietos techninei priežiūrai ir oro cirkuliacijai.
- Pasirūpinkite, kad montavimo vieta išlaikytų įrenginio svorį ir vibraciją.
- Pasirūpinkite, kad vieta būtų gerai vėdinama. NEUŽDENKITE jokių ventiliacijos angų.
- Pasirūpinkite, kad įrenginys būtų sumontuotas lygiai.

NEMONTUOKITE įrenginio šiose vietose:

- Vietose, kur yra galimai sprogių dujų.
- Vietose, kur yra elektromagnetines bangas skleidžiančių įrenginių. Elektromagnetinės bangos gali sugadinti valdymo sistemą ir neleisti įrangai normaliai veikti.
- Vietose, kur galimas gaisras dėl degių dujų nuotėkio (pvz., skiediklio arba benzino), anglies pluošto arba degių dulkių.
- Vietose, kur išsiskiria koroziją sukeliančių dujų (pvz., sieros rūgšties dujos). Dėl varinių vamzdžių arba suvirintų dalių korozijos gali ištekėti aušalas.

2.1.3 Aušalas – R290 atveju

INFORMACIJA

Daugiau informacijos apie sistemas, kuriose naudojamas aušalas R290, rasite specialiame techninės priežiūros vadove ESIE22-02 (žr. https://my.daikin.eu).

R290 (propanas C3H8) yra aušalas, kuris išstumia orą, tai bespalvės ir bekvapės dujos, kurios su oru sudaro degius/sprogius mišinius.

Prieš pradedant darbą su įrenginiais, užpildomais R290, BŪTINA laikytis šių specialių saugos priemonių, kad aušalo nuotėkio atveju nesusidarytų sprogi atmosfera:

1. Patikrinkite, ar reikia leidimo dirbti.
2. Patikrinkite, ar visi dalyvaujantys asmenys buvo parengti ir dėvi/nešioja reikalingas asmenines apsaugos priemones. Montuotojai privalo dėvėti antistatinius drabužius: kelnes, striukę, megztinį, marškinėlius, batus.

3 Apsaugokite darbo zoną, užtikrindami, kad 2 metrų spinduliu niekas negalėtų patekti į ją (pvz., užtvarų grandine). Įrenkite PERSPĖJIMO ženklus (pvz., draudžiama rūkyti).

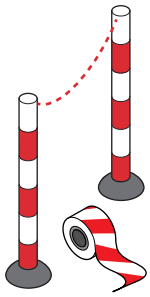

4 Patikrinkite, ar darbo zonoje nelaikomos degios medžiagos ir ar darbo zonoje nėra uždegimo šaltinių (pvz., elektrinių įrankių, kompiuterių, mobiliųjų telefonų).

5 Patikrinkite, ar yra tinkamų įrankių ir įrangos. Būtina užtikrinti, kad įprasti rankiniai įrankiai (atsuktuvas, šakinis veržliaraktis, vamzdžių pjaustytuvai ir pan.) NEBŪTŲ uždegimo šaltiniu. Kai kurie specifiniai įrankiai turi būti sertifikuoti pagal ATEX. ATEX – tai Europos sprogimo saugos direktyva. Santrumpa kilusi iš prancūziškų žodžių ATmosphere EXplosible. Įrankiai ir įranga, kurie yra nesprogūs, turi simbolį ir ženklą, nurodantį apsaugos lygį.

6 Visada su savimi turėkite asmeninę dujų stebėjimo sistemą, tinkamą R290, ir įsitikinkite, kad ji įjungta. Padėkite ją ant grindų šalia įrenginio. Kad būtų galima aptikti sprogimo pavojų, reikalingas ASR (apatinės sprogumo ribos) detektorius.

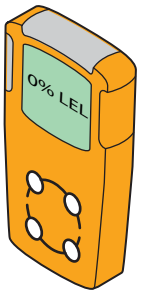

ASR detektorius matuoja, ar yra aušalo (pvz., R290) ir koks jo kiekis ore (tūrio proc.). Jei mišinio koncentracija yra tarp ASR ir VSR ir kyla kibirkštis, gali įvykti sprogimas.

- Pirmasis pavojaus signalas suveiks esant 10% ASR vertės. Tai signalas montuotojams, kad yra aušalo ir gali kilti sprogimo pavojus. Būtina imtis skubių veiksmų: surasti ir pašalinti nuotėkį.

- Antrasis pavojaus signalas suveiks esant 20% ASR vertės. Tai signalas montuotojams, kad aušalo kiekis didėja. Nuo šio momento dirbti su sistema yra labai pavojinga.

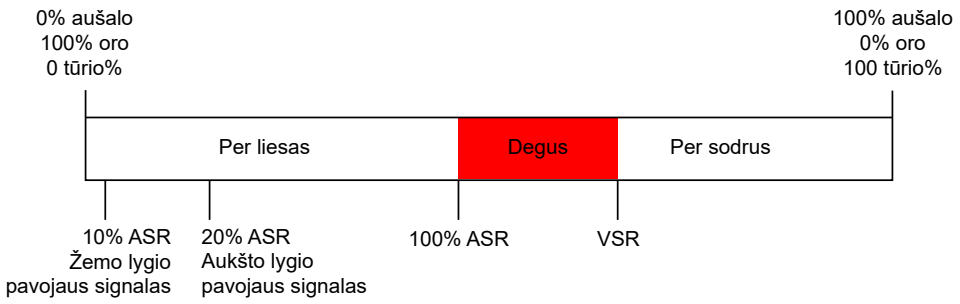

Kai kuriose dujų stebėjimo sistemose galima reguliuoti pavojaus signalo ribas, pvz., nustatyti, kad apatinė sprogumo riba (ASR) būtų 10% ir 20% arba 15% ir 40%.

7 Su savimi turėkite nešiojamąjį vėdinimo įrenginį ir užtikrinkite, kad jis būtų įjungtas (išskyrus atvejus, kai naudojamas elektroninis dujų nuotėkio detektorius).

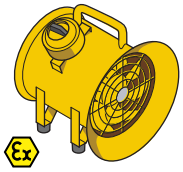

Vėdinimo įrenginys turėtų būti pastatytas netoli darbo vietos ir nukreiptas taip, kad nutekėjęs aušalas būtų pučiamas tolyn nuo darbo vietos ir montuotojo.

Standartinių vėdinimo įrenginių naudoti negalima, nes ĮJUNGIMO/IŠJUNGIMO mygtukas ir ventiliatoriaus variklis yra potencialus uždegimo šaltinis. Todėl reikia naudoti nesprogų (ATEX) vėdinimo įrenginį. Be to, prie vėdinimo įrenginio turi būti bent 3 metrų ilgio maitinimo kabelis. Tai leidžia prijungti įrenginį iš už darbo zonos ribų. Prieš prijungdami arba atjungdami įrenginį įsitikinkite, kad nėra aušalo nuotėkio.

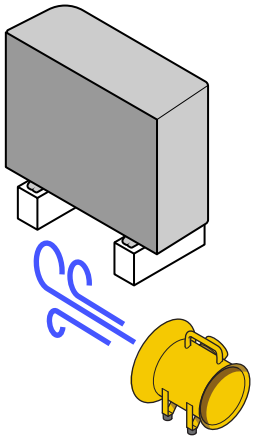

8 Turėkite pasiruošę gesintuvą (ABC sausų miltelių arba CO_2 gesintuvą, ne mažiau kaip 2 kg).

9 Atjunkite įrenginį nuo maitinimo šaltinio. Pasirūpinkite blokavimo ir ženklinimo (angl. lockout-tagout, LOTO) įranga prie pagrindinio jungiklio arba saugiklio, kad atliekant techninę priežiūrą įrenginys nebūtų netyčia įjungtas.

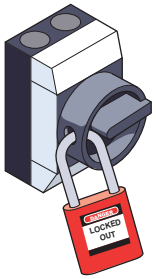

10 Atlikite vietos paskutinės minutės rizikos vertinimą.

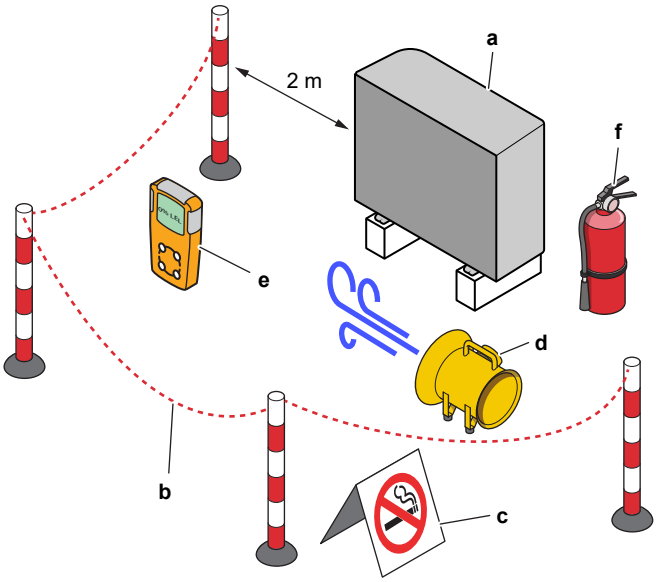

a Įrenginys
b Barjeras
c PERSPĖJIMO ženklai
d Vėdinimo įrenginys
e Dujų stebėjimo sistema
f Gesintuvas

2.1.4 Vanduo

Jei naudojama. Jei norite gauti daugiau informacijos, žr. savo įrenginio montavimo vadovą arba montuotojo informacinį vadovą.

PRANEŠIMAS

Vandens kokybė turi atitikti ES direktyvą 2020/2184.

2.1.5 Elektra

PAVOJUS! PAVOJUS ŽŪTI NUO ELEKTROS SROVĖS

- Prieš nuimdami jungiklių dėžutės dangtelį, atlikdami sujungimus arba liesdami elektrines dalis visiškai IŠJUNKITE maitinimą.
- Atjunkite maitinimą ilgiau negu 10 minučių ir prieš atlikdami techninę priežiūrą išmatuokite pagrindinės grandinės kondensatorių arba elektrinių dalių gnybtų įtampą. Kad galėtumėte liesti elektrines dalis, įtampa TURI būti mažesnė negu 50 V nuolatinės srovės. Gnybtų padėtis nurodyta elektros instaliacijos schemoje.
- NELIESKITE elektrinių dalių šlapiomis rankomis.
- Kai nuimtas techninės priežiūros dangtis, NEPALIKITE įrenginio be priežiūros.

ĮSPĖJIMAS

Jei NESUMONTUOTAS gamykloje, maitinimo tinklo jungiklis arba kitos visiško išjungimo pagal viršįtampio kategorijos III sąlygą priemonės su atskirais kontaktais kiekviename poliuje turi būti prijungtos prie stacionarios instaliacijos kabelių.

ĮSPĖJIMAS

- Naudokite TIK varinius laidus.
- Įsitikinkite, kad vietiniai laidai atitinka nacionalinius elektros instaliacijos reglamentus.
- Visi vietiniai elektros laidai TURI būti sujungti pagal instaliacijos schemą, pridedamą prie gaminio.
- NIEKADA neprispauskite kabelių pynės ir užtikrinkite, kad jie NESILIESTŲ su vamzdžiais ir aštriais kraštais. Stebėkite, kad gnybtų jungčių neveiktų išorinis slėgis.
- Nepamirškite įrengti įžeminimo laido. NESUJUNKITE įrenginio įžeminimo laido su inžinerinių tinklų vamzdžiu, viršįtampių ribotuvu arba telefono įžeminimo laidu. Netinkamai įžeminus sistemą, galimas elektros šokas.
- Naudokite tam skirtą maitinimo grandinę. NIEKADA nenaudokite maitinimo šaltinio, kurį naudoja ir kitas prietaisas.
- Būtinai įrenkite reikalingus saugiklius ar grandinės pertraukiklius.
- Nepamirškite įrengti apsaugą nuo nuotėkio į žemę. Netinkamai sumontavę galite gauti elektros šoką arba gali kilti gaisras.
- Montuodami apsaugą nuo nuotėkio į žemę įsitikinkite, ar ji suderinama su inverteriu (atspariu aukšto dažnio elektriniam triukšmui), kad nebūtų be reikalo įjungiamas apsaugas nuo nuotėkio į įžeminimo grandinę.

ĮSPĖJIMAS

- Baigę elektros darbus, užtikrinkite, kad kiekvienas elektros komponentas ir gnybtas, esantis skirstomojoje dėžėje, būtų prijungtas patikimai.
- Prieš paleisdami įrenginį užtikrinkite, kad būtų uždaryti visi dangčiai.

ATSARGIAI

- Prijungdami maitinimo šaltinį: prieš prijungdami srovę, pirmiausia prijunkite įžeminimo laidą.
- Atjungdami maitinimo šaltinį: prieš atjungdami įžeminimo jungtį, pirmiausia atjunkite srovės laidus.
- Laidininkų ilgis tarp maitinimo įtempimo mažinimo įtaiso ir paties gnybtų bloko PRIVALO būti toks, kad srovės perdavimo laidai būtų įtempti prieš įžeminimo laidą, jei maitinimo šaltinis išsitrauktų iš įtempimo mažinimo įtaiso.

PRANEŠIMAS

Atsargumo priemonės tiesiant elektros laidus:

- Prie maitinimo šaltinio gnybtų bloko NEJUNKITE skirtingo storio laidų (kabantys maitinimo laidai gali sukelti per didelį kaitimą).
- Vienodo storio laidus junkite, kaip parodyta pirmiau esančiame paveikslėlyje.
- Naudokite nurodytą maitinimo laidą ir jį tvirtai prijunkite bei pritvirtinkite, kad apsaugotumėte nuo išorinio spaudimo, veikiančio gnybtų skydą.
- Gnybtų varžtus priveržkite atitinkamu atsuktuvu. Atsuktuvas su maža galvute pažeis varžto galvutę, todėl bus neįmanoma tinkamai priveržti.
- Perveržus gnybtų varžtus, jie gali lūžti.

Maitinimo kabeliai turi būti bent 1 metro atstumu nuo televizorių arba radijo imtuvų, kad nebūtų trukdžių. Tam tikroms radijo bangoms 1 metro atstumo gali NEPAKAKTI.

PRANEŠIMAS

Taikoma TIK tuo atveju, jeigu yra trijų fazių maitinimo įvadas ir kompresorius gali veikti ĮJUNGTI/IŠJUNGTI paleidimo metodu.

Jei yra fazių svyravimo galimybė po trumpalaikio elektros srovės nutrūkimo ir maitinimo ĮSIJUNGIMO ir IŠSIJUNGIMO gaminiui veikiant, prijunkite vietinę apsaugos nuo fazių svyravimo grandinę. Gaminį eksploatuojant esant fazių svyravimui gali sugesti kompresorius ir kitos dalys.

3 Konkrečios montuotojo saugos instrukcijos

Visada laikykitės toliau pateiktų saugos nurodymų ir taisyklių.

!!Perskaitykite prieš pradėdami montuoti!!

Mokymas

- Prieš pradėdami montavimą, išklausykite Daikin L1 saugos mokymą (žr. QR kodą). Be šio mokymo negalite atblokuoti lauko įrenginio (per e-Care programėlę ir vidaus įrenginio naudotojo sąsają) ir negalite pradėti įrenginio eksploatavimo.

Asmeninės apsaugos priemonės

- Įsitikinkite, kad yra tinkamų įrankių ir darbo medžiagų.

Montavimo vieta

- Padėkite įrenginį ant padėklo kuo arčiau (≤10 m) prie jo montavimo vietos. Naudokite stropas tik pakelti įrenginį iš padėklo, ir įdėti jį į galutinę montavimo padėtį.
- Laikykitės nurodymų dėl montavimo vietos.
- Laikykitės reikalavimų dėl apsauginės zonos aplink lauko įrenginį (turi nebūti uždegimo šaltinių).
- Nufotografuokite sumontuotą lauko įrenginį ir jo aplinką. Ją turėsite įkelti lauko įrenginio atblokavimo procedūros metu.

Perdavimas vartotojui

- Paaiškinkite naudotojui, kaip saugiai naudoti R290 šiluminį siurblį.
- Paaiškinkite naudotojui, jog NEGALIMA išjungti įrenginių pertraukiklių, kad apsauga išliktų įjungta.

Vandens kokybė

- Vandens kokybė turi atitikti ES direktyvą 2020/2184.

Įžeminimo grandinės pertraukiklis

- Įsitikinkite, kad įdiegėte įžeminimo nuotėkio grandinės pertraukiklį.

Įrenginio kėlimas ir nešimas (žr. "4.1.1 Lauke naudojamo įrenginio kėlimas ir nešimas" [▸ 23])

ATSARGIAI

NELIESKITE įrenginio oro įleidimo angos arba aliumininių sparnuotės menčių, kad nesusižeistumėte.

ĮSPĖJIMAS

Užtikrinkite, kad įrengimo, bendrosios ir techninės priežiūros bei remonto darbai būtų vykdomi pagal "Daikin" instrukcijas, laikantis galiojančių teisės aktų (pvz., nacionalinio dujų reglamento). Juos turi vykdyti TIK įgalioti asmenys.

Naudojimo gairės (žr. "6 Naudojimo gairės" [▸ 34])

ATSARGIAI

Jeigu yra daugiau nei viena ištekančio vandens zona, pagrindinėje zonoje VISADA sumontuokite pamaišymo mazgą, kad sumažėtų (šildant) / padidėtų (vėsinant) ištekančio vandens temperatūra, kai atsiranda poreikis papildomoje zonoje.

ATSARGIAI

Saulės baterijos TURI būti montuojamos aukščiau nei vidaus įrenginys. BŪTINA užtikrinti nuolydį žemyn su minimaliu saulės sistemos vamzdžių gradientu. Tai sudaro galimybę iš saulės sistemos ištekėti visam skysčiui ir taip išvengti žalos dėl užšalimo.

Montavimo vieta (žr. "7.1 Montavimo vietos paruošimas." [▸ 70])

ĮSPĖJIMAS

Kad įrenginys būtų sumontuotas tinkamai, išlaikykite šiame vadove nurodytus techninei priežiūrai skirtos erdvės matmenis.

- Lauko įrenginys: žr. "16.1 Priežiūros erdvė. Lauko blokas" [▸ 225].
- Vidaus įrenginys: žr. "7.1.3 Patalpose naudojamo įrenginio montavimo vietos reikalavimai" [▸ 73].

ĮSPĖJIMAS

Prietaisas turi būti laikomas patalpoje, kurioje nėra uždegimo šaltinių (nei nuolatinių, nei trumpalaikių uždegimo šaltinių) (pvz., atviros liepsnos, eksploatuojamo dujų prietaiso ar eksploatuojamo elektrinio šildytuvo).

ĮSPĖJIMAS

Prietaisas turi būti sumontuotas zonoje, kurioje nėra uždegimo šaltinių (nei nuolatinių, nei trumpalaikių uždegimo šaltinių) (pvz., atviros liepsnos, eksploatuojamo dujų prietaiso ar eksploatuojamo elektrinio šildytuvo).

ĮSPĖJIMAS

Užtikrinkite, kad įrengimo, bendrosios ir techninės priežiūros bei remonto darbai būtų vykdomi pagal "Daikin" instrukcijas, laikantis galiojančių teisės aktų (pvz., nacionalinio dujų reglamento). Juos turi vykdyti TIK įgalioti asmenys.

Patalpose naudojamo įrenginio montavimo vietos reikalavimai (žr. "7.1.3 Patalpose naudojamo įrenginio montavimo vietos reikalavimai" [▸ 73])

ATSARGIAI

Vidaus įrenginį montuokite ne arčiau kaip 1 m atstumu nuo kitų šilumos šaltinių (>80°C) (pvz., elektrinio šildytuvo, tepalinio šildytuvo, kamino) ir degiųjų medžiagų. Antraip įrenginys gali sugesti arba, kraštutiniais atvejais – užsiliepsnoti.

Įrenginių atidarymas ir uždarymas (žr. "7.2 Įrenginių atidarymas ir uždarymas" [▸ 74])

PAVOJUS! PAVOJUS ŽŪTI NUO ELEKTROS SROVĖS

Kai nuimtas techninės priežiūros dangtis, NEPALIKITE įrenginio be priežiūros.

PAVOJUS! PAVOJUS ŽŪTI NUO ELEKTROS SROVĖS

PAVOJUS! GALIMA NUSIDEGINTI / NUSIPLIKYTI

Lauko įrenginio montavimas (žr. "7.3 Lauko įrenginio montavimas." [▸ 79])

ĮSPĖJIMAS

Lauko įrenginį tvirtinti BŪTINA pagal šiame vadove pateiktus nurodymus. Žr. "7.3 Lauko įrenginio montavimas." [▸ 79].

ATSARGIAI

NELIESKITE įrenginio oro įleidimo angos arba aliumininių sparnuotės menčių, kad nesusižeistumėte.

Vidaus įrenginio montavimas (žr. "7.4 Patalpose naudojamo įrenginio tvirtinimas" [▸ 83])

ĮSPĖJIMAS

Vidaus įrenginį tvirtinti BŪTINA pagal šiame vadove pateiktus nurodymus. Žr. "7.4 Patalpose naudojamo įrenginio tvirtinimas" [▸ 83].

Vamzdelių montavimas (žr. "8 Vamzdžių montavimas" [▸ 86])

ĮSPĖJIMAS

Vietinis vamzdynas TURI atitikti šio vadovo instrukcijas. Žr. sk. "8 Vamzdžių montavimas" [▸ 86].

PAVOJUS! PAVOJUS ŽŪTI NUO ELEKTROS SROVĖS

Pripildymo metu vanduo gali išbėgti per bet kurią nuotėkio vietą, o patekęs ant dalių, kuriomis teka elektros srovė, gali sukelti elektros smūgį.

- Prieš pildydami, išjunkite įrenginį.
- Po pirmojo pripildymo ir prieš įjungdami įrenginį maitinimo tinklo jungikliu patikrinkite, ar visos elektros dalys ir prijungimo taškai yra sausi.

Elektros instaliacija (žr. "9 Elektros instaliacija" [▸ 102])

PAVOJUS! PAVOJUS ŽŪTI NUO ELEKTROS SROVĖS

ĮSPĖJIMAS

Elektros instaliaciją BŪTINA atlikti pagal nurodymus, pateiktus:

- Šiame vadove. Žr. "9 Elektros instaliacija" [▸ 102].
- Lauko įrenginio elektros instaliacijos schema, pateikta su įrenginiu, yra techninės priežiūros dangtelio vidinėje pusėje. Jos legendos vertimo ieškokite skyriuje "16.5 Elektros instaliacijos schema: lauko įrenginys" [▸ 233].
- Vidaus įrenginio elektros instaliacijos schema, pateikta su įrenginiu, yra vidaus įrenginio jungiklių dėžutės dangtelio vidinėje pusėje. Jos legendos vertimo ieškokite skyriuje "16.6 Elektros instaliacijos schema: patalpose naudojamas įrenginys" [▸ 237].

ĮSPĖJIMAS

VISADA naudokite daugiagyslius maitinimo kabelius.

ĮSPĖJIMAS

- Visą elektros instaliaciją TURI įrengti įgaliotasis elektrikas, laikydamasis nacionalinių instaliacijos reglamentų.
- Prijunkite elektros jungtis prie fiksuotosios instaliacijos.
- Visi vietoje įsigyti komponentai ir visos elektros sistemos TURI atitikti galiojančius teisės aktus.

ĮSPĖJIMAS

- Jei maitinimo šaltinyje nėra nulinės fazės arba ji netinkamai prijungta, įranga gali sugesti.
- Prijunkite tinkamą įžeminimą. NESUJUNKITE įrenginio įžeminimo laido su pagalbiniu vamzdžiu, viršįtampio ribotuvu arba telefono įžeminimo laidu. Nevisiškai įžeminta sistema gali sukelti elektros smūgius.
- Sumontuokite reikalingus saugiklius arba grandinės pertraukiklius.
- Pritvirtinkite elektros laidus kabelių sąvaržomis, kad jie NESILIESTŲ prie aštrių briaunų ar vamzdžių, ypač aukšto slėgio pusėje.
- NENAUDOKITE izoliacine juosta apvyniotų laidų, ilgintuvų ar prijungimų nuo žvaigžde sujungtos sistemos. Jie gali sukelti perkaitimą, elektros smūgius arba gaisrą.
- NEMONTUOKITE fazę kompensuojančio kondensatoriaus, nes šiame įrenginyje įrengtas inverteris. Fazę kompensuojantis kondensatorius sumažins našumą ir gali būti nelaimingo atsitikimo priežastimi.

ĮSPĖJIMAS

Atsarginis šildytuvas PRIVALO turėti jam skirtą maitinimo šaltinį ir PRIVALO būti apsaugotas apsauginiais prietaisais, kurių reikalaujama pagal galiojančius teisės aktus.

ĮSPĖJIMAS

Jei pažeidžiamas maitinimo kabelis, siekiant išvengti rizikos, jį TURI pakeisti gamintojas, jo techninės priežiūros atstovas arba kiti panašią kvalifikaciją turintys asmenys.

ATSARGIAI

NEGALIMA STUMTI ar dėti per ilgų kabelių į įrenginį.

ATSARGIAI

Kad užtikrintumėte visišką įrenginio įžeminimą, VISADA prijunkite atsarginio šildytuvo maitinimo šaltinį ir įžeminimo kabelį.

INFORMACIJA

Išsamesnės informacijos apie saugiklių vardinius parametrus, saugiklių tipus ir pertraukiklių vardinius parametrus žr. "9 Elektros instaliacija" [▸ 102].

Įdiegimas į eksploataciją (žr. "11 Įdiegimas į eksploataciją" [▸ 160])

ĮSPĖJIMAS

Atidavimas eksploatuoti TURI atitikti šio vadovo instrukcijas. Žr. sk. "11 Įdiegimas į eksploataciją" [▸ 160].

Techninė priežiūra ir tvarkymas (žr. "13 Techninė priežiūra ir tvarkymas" [▶ 179])

PAVOJUS! PAVOJUS ŽŪTI NUO ELEKTROS SROVĖS

PAVOJUS! GALIMA NUSIDEGINTI / NUSIPLIKYTI

Vanduo kaupimo bake ir visuose susijusiuose vamzdžiuose gali būti labai karštas.

ĮSPĖJIMAS

Jei pažeisti vidiniai laidai, siekiant išvengti rizikos, juos turi pakeisti gamintojas, jo atstovas arba kitas panašią kvalifikaciją turintis asmuo.

Trikčių šalinimas (žr. "14 Trikčių šalinimas" [▶ 185])

PAVOJUS! PAVOJUS ŽŪTI NUO ELEKTROS SROVĖS

PAVOJUS! GALIMA NUSIDEGINTI / NUSIPLIKYTI

ĮSPĖJIMAS

- Tikrindami įrenginio jungiklių dėžutę, VISADA įsitikinkite, kad įrenginys atjungtas nuo pagrindinio maitinimo šaltinio. Išjunkite atitinkamą grandinės pertraukiklį.
- Jei buvo suaktyvintas saugos prietaisas, sustabdykite įrenginį, išsiaiškinkite, kodėl buvo suaktyvintas saugos prietaisas, ir tik tada iš naujo paleiskite įrenginį. NIEKADA nemanevruokite saugos prietaisų ir nekeiskite jų gamykloje nustatytų reikšmių. Jei negalite rasti problemos priežasties, kreipkitės į pardavėją.

ĮSPĖJIMAS

Siekiant išvengti pavojaus dėl netyčia perjungtos apsaugos nuo perkaitimo, šiam įrenginiui maitinimas NEGALI būti tiekiamas per išorinį komutatorių (pvz., laikmatį) ir jis negali būti prijungtas prie grandinės, kurią reguliariai ĮJUNGIA arba IŠJUNGIA įrenginys.

ĮSPĖJIMAS

Oro išleidimas iš šildymo įrenginių arba kolektorių. Prieš išleisdami orą iš šildymo įrenginių arba kolektorių, patikrinkite, ar vartotojo sąsajos pagrindiniame ekrane rodoma 🔔 arba ⚠.

- Jei nerodoma, orą galima išleisti nedelsiant.
- Jei rodoma, užtikrinkite, kad patalpa, kurioje ketinate išleisti orą, būtų gerai vėdinama. **Priežastis:** gedimo atveju į vandens sistemą gali patekti aušalo, todėl išleidžiant orą iš šildymo įrenginių arba kolektorių jo gali patekti į patalpą.

Šalinimas (Žr. "15 Disposal" [▶ 218])

PAVOJUS! GALIMA NUSIDEGINTI / NUSIPLIKYTI

Vanduo kaupimo bake ir visuose susijusiuose vamzdžiuose gali būti labai karštas.

3.1 Saugos kontrolinis sąrašas prieš darbą su R290 įrenginiais

INFORMACIJA

- Išsamesnį šiame kontroliniame sąraše esančių saugumo punktų aprašymą rasite skyriuje "Bendrosios atsargumo priemonės".
- Daugiau informacijos apie sistemas, kuriose naudojamas aušalas R290, rasite specialiame techninės priežiūros vadove ESIE22-02 (žr. https://my.daikin.eu).

Lauko įrenginyje yra aušalo R290. Prieš pradėdami dirbti su šiuo įrenginiu, patikrinkite šiuos saugumo punktus:

☐	Gautas leidimas dirbti, jei reikia.
☐	Visi dalyvaujantys asmenys buvo parengti ir dėvi / nešioja reikalingas asmenines apsaugos priemones.
☐	Darbo zona aptverta, įrengti ĮSPĖJIMO ženklai.
☐	Uždegimo šaltiniai pašalinti ▪ Iš darbo vietos pašalinkite elektrinius įrankius, kompiuterius, mobiliuosius telefonus ir kitus galimus uždegimo šaltinius, kurie gali sukelti kibirkštis. ▪ Imkitės apsaugos priemonių, kad išvengtumėte statinės iškrovos, pavyzdžiui, naudokite įžeminimą ir antistatinius drabužius.
☐	Yra tinkami įrankiai ir darbo medžiagos ▪ Įskaitant ATEX įrankius (atsparius sprogimui), pakankamą kiekį azoto ir reikalingas atsargines dalis.
☐	Patikrinkite, ar nėra sprogios atmosferos, ant grindų šalia įrenginio pastatę asmeninę dujų stebėjimo sistemą. ▪ Tinka R290 ▪ Kalibruota ▪ Veikimo bandymas ▪ Signalizacijos slenksčiai ▪ Įkraunama akumuliatoriumi
☐	Pakankamas vėdinimas ▪ Pastatykite nešiojamąjį vėdinimo įrenginį, kad būtų užtikrintas pakankamas vėdinimas. ▪ Vėdinimo įrenginys turi būti atsparus sprogimui.
☐	Gesintuvas po ranka ▪ ABC sausų miltelių arba CO_2 gesintuvas, mažiausiai 2 kg.
☐	Atjunkite įrenginį nuo maitinimo šaltinio ir pasirūpinkite, kad nebūtų galimybės prijungti. ▪ Pasirūpinkite blokavimu ir ženklinimu (angl. lockout-tagout, LOTO).
☐	Atlikite paskutinės minutės rizikos vertinimą (angl. Last Minute Risk Assessment, LMRA).

4 Apie dėžę

Atminkite, kad:

- Pristatytą įrenginį BŪTINA patikrinti, ar jis nepažeistas ir ar sukomplektuotas. Apie bet kokius pažeidimus ar trūkstamas dalis BŪTINA iš karto informuoti vežėjo pretenzijų nagrinėjimo agentą.
- Neišpakuotą įrenginį reikia prinešti kuo arčiau montavimo vietos, kad nepažeistumėte įrenginio transportuodami.
- Iš anksto paruoškite maršrutą, kuriuo norite įnešti įrenginį į jo galutinę įrengimo vietą.

Šiame skyriuje

4.1 Lauko blokas 23
4.1.1 Lauke naudojamo įrenginio kėlimas ir nešimas 23
4.1.2 Lauke naudojamo įrenginio išpakavimas 24
4.1.3 Lauko įrenginio priedų nuėmimas 26
4.2 Vidaus įrenginys 26
4.2.1 Patalpose naudojamas įrenginio išpakavimas 26
4.2.2 Patalpose naudojamo įrenginio priedų nuėmimas 27
4.2.3 Vidaus įrenginio kėlimas ir nešimas 28

4.1 Lauko blokas

4.1.1 Lauke naudojamo įrenginio kėlimas ir nešimas

ATSARGIAI

NELIESKITE įrenginio oro įleidimo angos arba aliumininių sparnuotės menčių, kad nesusižeistumėte.

Keliamasis kranas

Diržai turi būti pažymėtoje zonoje, kad nepažeistumėte įrenginio.

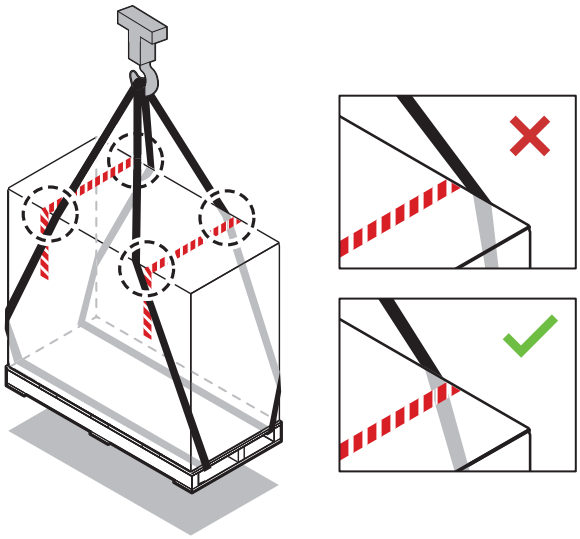

Šakinis keltuvas arba padėklų krautuvas

Įkiškite šakes į padėklą iš sunkiosios pusės.

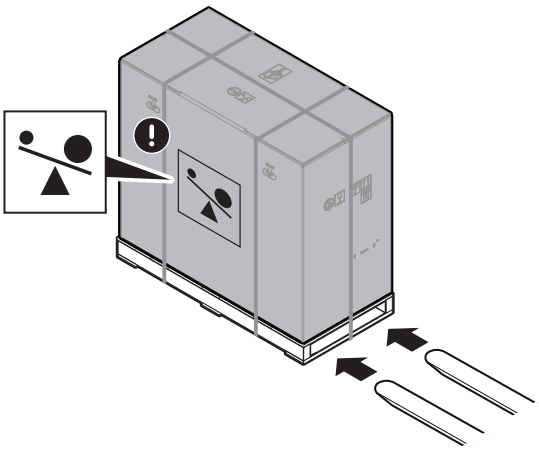

Rankinis

Išpakavę neškite įrenginį naudodami prie jo pritvirtintas virves.

Taip pat žr.:

- "4.1.2 Lauke naudojamo įrenginio išpakavimas" [▸ 24]
- "7.3.4 Lauko įrenginio montavimas" [▸ 81]

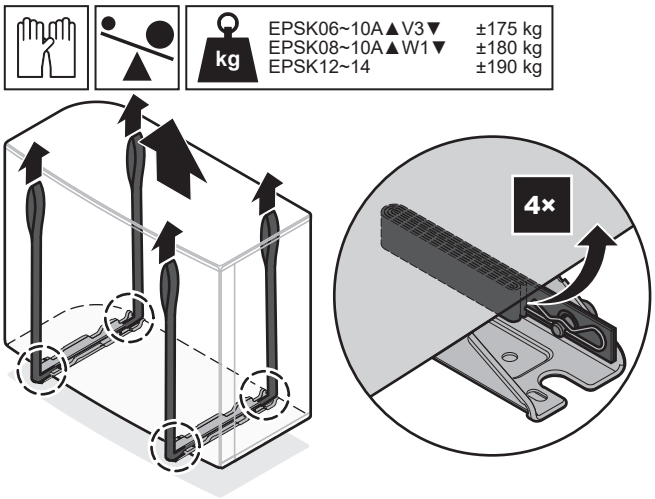

4.1.2 Lauke naudojamo įrenginio išpakavimas

3 žingsnį žr"4.1.3 Lauko įrenginio priedų nuėmimas" [▸ 26].

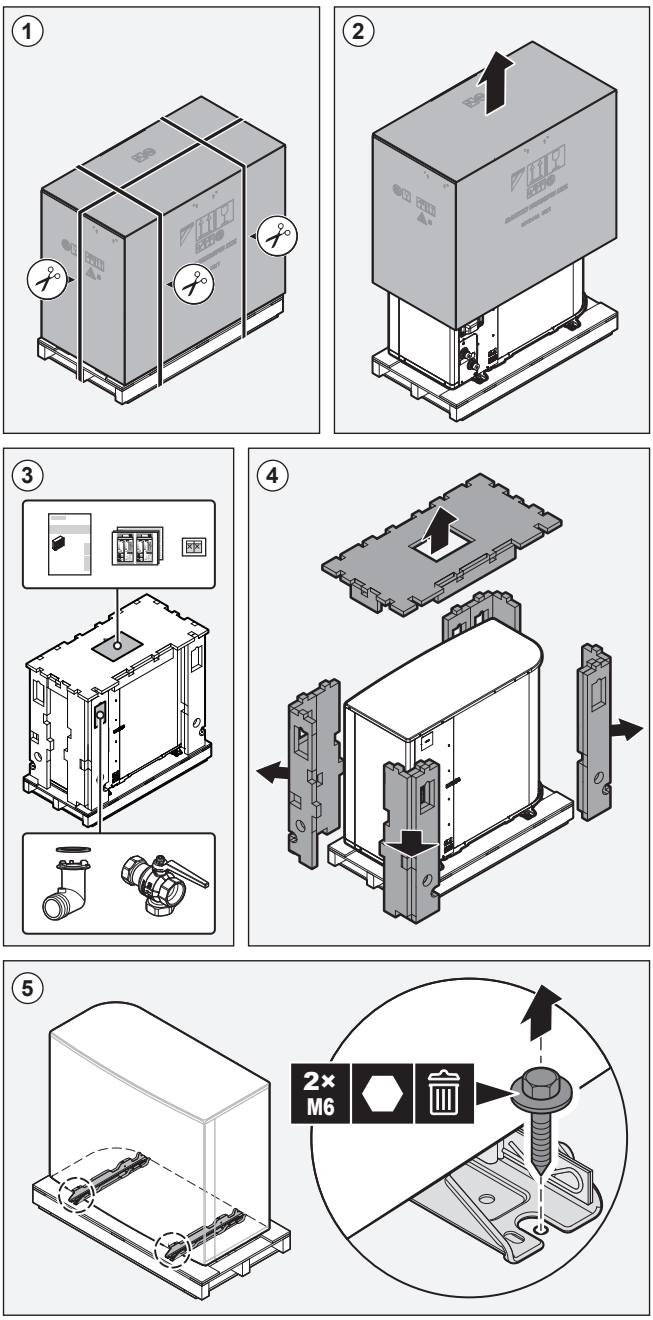

ĮSPĖJIMAS

Užtikrinkite, kad įrengimo, bendrosios ir techninės priežiūros bei remonto darbai būtų vykdomi pagal "Daikin" instrukcijas, laikantis galiojančių teisės aktų (pvz., nacionalinio dujų reglamento). Juos turi vykdyti TIK įgalioti asmenys.

4.1.3 Lauko įrenginio priedų nuėmimas

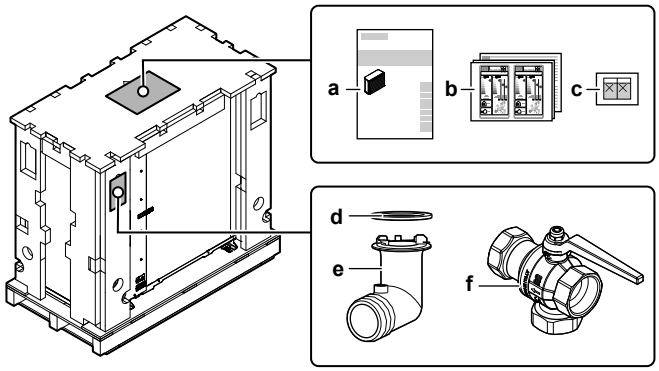

a Montavimo vadovas – lauko įrenginys
b Elektros energijos naudojimo efektyvumo etiketė
c Lipdukai "NEIŠJUNGTI pertraukiklio"
d Išleidimo lizdo žiedinis tarpiklis
e Išleidimo lizdas
f Uždarymo vožtuvas (su integruotu filtru ir kontroliniu vožtuvu)

4.2 Vidaus įrenginys

INFORMACIJA

Vidaus įrenginys pristatomas su užrakintais fiksatoriais. Prieš pradėdami montuoti vidaus įrenginį, atrakinkite fiksatorius. Galutinai sumontavus vidaus įrenginį, galo nebebūti galimybės prieiti prie galinių fiksatorių. (žr. "7.2.5 Patalpose naudojamo įrenginio atidarymas" [▶ 76]).

4.2.1 Patalpose naudojamas įrenginio išpakavimas

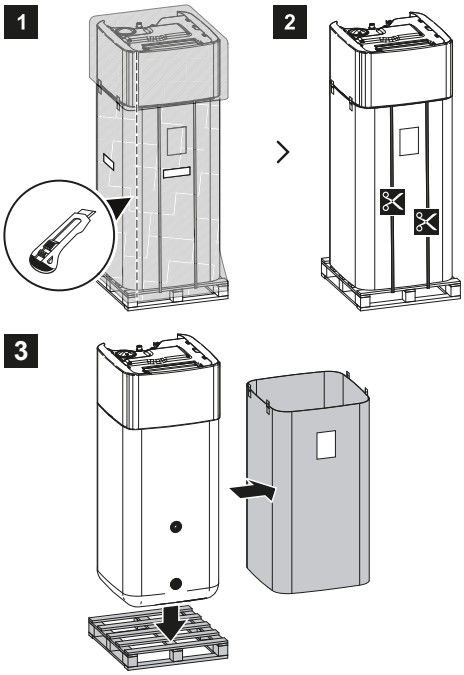

4.2.2 Patalpose naudojamo įrenginio priedų nuėmimas

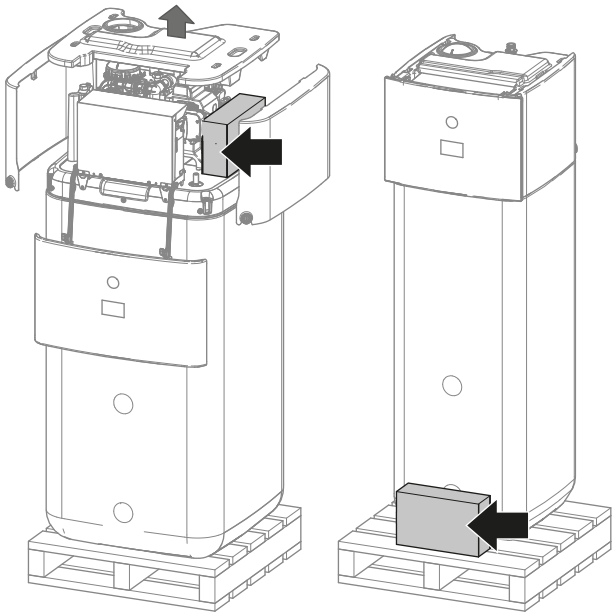

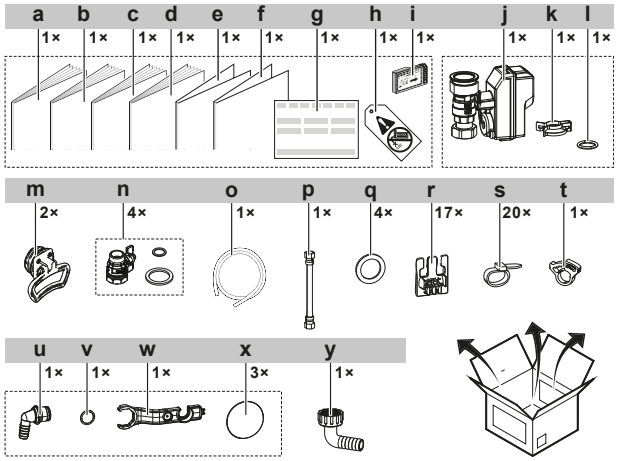

- **a** Vidaus įrenginio montavimo vadovas
- **b** Eksploatavimo vadovas
- **c** Bendrosios atsargumo priemonės
- **d** Papildomos įrangos priedų knyga
- **e** Priedas – BRC1HH* mikroprograminės įrangos atnaujinimas
- **f** Priedas – "Triman"
- **g** Atitikties deklaracija
- **h** Draudimo naudoti glikolį žyma (tvirtinama prie lauko vamzdyno netoli užpildymo vietos)
- **i** WLAN kasetė
- **j** Paprastai uždarytas uždarymo vožtuvas (įleidimo nuotėkio sustabdymas)
- **k** Greitoji apkaba
- **l** Žiedinis tarpiklis
- **m** Rankenos (reikalingos tik gabenant)
- **n** Uždarymo vožtuvas su plokščiais tarpikliais
- **o** Išleidimo padėklo žarna
- **p** Lanksti žarna (išsiplėtimo indui)
- **q** DHW plokšti tarpikliai
- **r** Kabelio fiksatorius įtempimui sumažinti
- **s** Kabelių sąvarža
- **t** Išleidimo padėklo žarnos veržiklis
- **u** Persipylimo jungtis
- **v** Žiedinis tarpiklis
- **w** Surinkimo veržliaraktis
- **x** Srieginis dangtelis
- **y** Išleidimo žarnos jungties magnetinis filtras

4.2.3 Vidaus įrenginio kėlimas ir nešimas

Įrenginį neškite už rankenų, esančių galinėje ir priekinėje dalyse.

PRANEŠIMAS

Vidaus įrenginio viršus yra sunkesnis, kol kaupimo bakas yra tuščias. Atitinkamai laikykite įrenginį ir gabenkite tik naudodamiesi rankenomis.

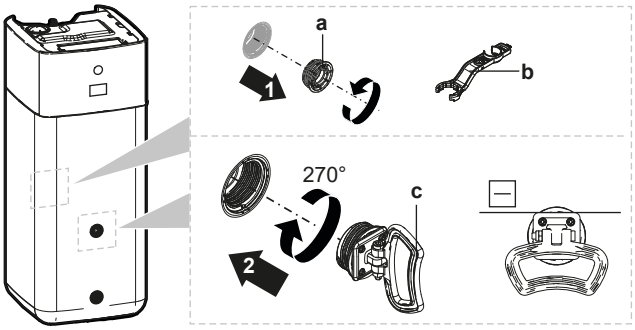

a Uždaromasis varžtas
b Surinkimo veržliaraktis
c Rankena

1. Atidarykite uždaromuosius varžtus, esančius bako priekyje ir gale.
2. Įstatykite rankenas horizontaliai ir pasukite 360° kampu.
3. Neškite įrenginį už rankenų.
4. Nunešę įrenginį, nuimkite rankenas, vėl įstatykite uždaromuosius varžtus ir uždėkite srieginius dangtelius ant varžtų.

5 Apie įrenginius ir priedus

Šiame skyriuje

5.1 Identifikavimas 29
5.1.1 Identifikavimo etiketė: lauke naudojamas įrenginys 29
5.1.2 Identifikavimo etiketė: patalpose naudojamas įrenginys 30
5.2 Papildomai prijungiami įrenginiai ir priedai 30
5.2.1 Galimi patalpose naudojamo įrenginio ir lauke naudojamo įrenginio deriniai 30
5.2.2 Galimi lauke naudojamo įrenginio priedai 31
5.2.3 Galimi patalpose naudojamo įrenginio priedai 31

5.1 Identifikavimas

5.1.1 Identifikavimo etiketė: lauke naudojamas įrenginys

Vieta

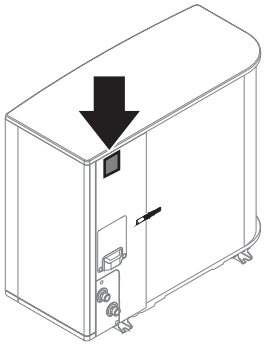

Modelio identifikavimas

Pavyzdys: EP S K 06 AR V3

Kodas	Paaiškinimas
EP	Europinė hidroizoliuota lauko pora apverčiama
S	Aukšta vandens temperatūra — aplinkos zona 2 — žemas garsas
K	Šaldymo agentas R290
06	Galingumo klasė
AR	Modelio serija
V3	Maitinimo šaltinis

5.1.2 Identifikavimo etiketė: patalpose naudojamas įrenginys

Vieta

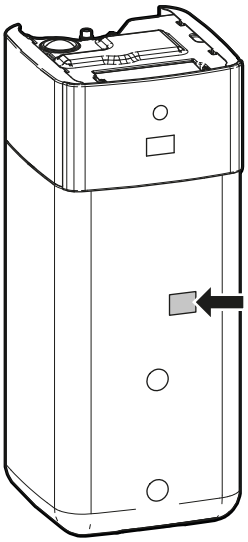

Modelio identifikavimas

Pavyzdys: E PS X B 10 P 50 A F

Kodas	Aprašas
E	Europietiškas modelis
PS	Ant grindų statomas atskirtas hidrojrenginys su integruotu beslėgiu kaupimo baku
X	X=šildymas/vėsinimas
B	Integruotas šilumokaitis dvejopam šilumos generatoriui
10	Galingumo klasė
P	Integruoto katilo medžiaga: plastikas
50	Integruoto katilo talpa
AF	Modelio serija

5.2 Papildomai prijungiami įrenginiai ir priedai

INFORMACIJA

Tam tikros parinktys gali būti NEPRIEINAMOS jūsų šalyje.

5.2.1 Galimi patalpose naudojamo įrenginio ir lauke naudojamo įrenginio deriniai

Vidaus įrenginys	Lauko įrenginys	
	EPSK06~10A*	EPSK12+14A*
EPSX(B)10	O	—
EPSX(B)14	—	O

5.2.2 Galimi lauke naudojamo įrenginio priedai

Montavimo stovas (EKMST4)

Šaltesniuose regionuose, kur gali smarkiai snigti, lauko įrenginį rekomenduojama montuoti ant montavimo rėmo. Naudokite vieną iš šių modelių:

- EKMST4su guminėmis kojelėmis įrengti lauko įrenginys bloką ant pamatų, kur gręžti neleidžiama arba galima, pavyzdžiui, plokščių stogų ar šaligatvių.

Montavimo instrukcijų žiūrėkite montavimo stovo montavimo vadove.

5.2.3 Galimi patalpose naudojamo įrenginio priedai

Kelių zonų laidiniai valdikliai

Galite prijungti šiuos kelių zonų laidinius valdiklius:

- Kelių zonų bazinis įrenginys, 230 V (EKWUFHTA1V3)
- Skaitmeninis termostatas, 230 V (EKWCTRDI1V3)
- Analoginis termostatas, 230 V (EKWCTRAN1V3)
- Pavara, 230 V (EKWCVATR1V3)

Montavimo instrukcijų žiūrėkite valdiklio montavimo vadove ir papildomos įrangos priedų knygoje.

Patalpos termostatas (EKRTWA, EKRTRB)

Prie vidaus įrenginio galima prijungti papildomą patalpos termostatą. Šis termostatas gali būti laidinis (EKRTWA) arba belaidis (EKRTRB).

Montavimo instrukcijas rasite patalpos termostato montavimo vadove ir papildomos įrangos priedų knygoje.

Belaidžio termostato nuotolinis jutiklis (EKRTETS)

Nuotolinį patalpos temperatūros jutiklį (EKRTETS) galima naudoti tik su belaidžiu termostatu (EKRTRB).

Montavimo instrukcijas rasite patalpos termostato montavimo vadove ir papildomos įrangos priedų knygoje.

Nuotolinis vidaus jutiklis (KRCS01-1)

Pagal numatytuosius nustatymus specialios žmogaus komforto sąsajos vidinis jutiklis (BRC1HHDA, naudojamas kaip patalpos termostatas) bus naudojamas kaip kambario temperatūros jutiklis.

Galima sumontuoti papildomą nuotolinį vidaus jutiklį ir patalpos temperatūrą matuoti kitoje vietoje.

Montavimo instrukcijų žiūrėkite nuotolinio vidaus jutiklio montavimo vadove ir papildomos įrangos priedų knygoje.

INFORMACIJA

- Nuotolinį vidaus jutiklį galima naudoti tik jei vartotojo sąsajoje sukonfigūruota patalpos termostato funkcija.
- Galite prijungti tik arba nuotolinį vidaus jutiklį, arba nuotolinį lauko jutiklį.

Nuotolinis lauko jutiklis (EKRSCA1)

Pagal numatytuosius nustatymus lauko įrenginio viduje esantis jutiklis bus naudojamas lauko temperatūrai matuoti.

Norint pagerinti sistemos veikimą, galima sumontuoti papildomą nuotolinį lauko jutiklį ir lauko temperatūrą matuoti kitoje vietoje (pvz., nuo tiesioginės saulės šviesos apsaugotoje vietoje).

Montavimo instrukcijas rasite nuotolinio lauko jutiklio montavimo vadove ir papildomos įrangos priedų knygoje.

INFORMACIJA

Galite prijungti tik nuotolinio valdiklio vidaus jutiklį arba nuotolinio valdiklio lauko jutiklį.

PC kabelis (EKPCCAB4)

Kompiuterio PC kabelis suteikia galimybę atnaujinti hidrodėžės PCB programinę įrangą. Naudokite PC kabelis kabelį, kad sujungtumėte vidinio bloko hidrodėžės PCB (A1P) ir kompiuterio.

Montavimo instrukcijas rasite kompiuterio kabelio diegimo vadove.

Šiluminio siurblio konvektorius (FWX*)

Patalpoms šildyti/vėsinti galima naudoti šiuos šiluminio siurblio konvektorius:

- FWXV: ant grindų statomas modelis
- FWXT: ant sienos montuojamas modelis
- FWXM: uždarai montuojamas modelis

Montavimo instrukcijų žiūrėkite:

- Šiluminio siurblio konvektoriaus montavimo vadove
- Šiluminio siurblio konvektoriaus priedų montavimo vadove
- Papildomos įrangos priedų knygoje

Dviejų zonų rinkinys (EKMIKPOA arba EKMIKPHA)

Galima sumontuoti pasirinktinį dviejų zonų rinkinį.

Montavimo instrukcijų žiūrėkite dviejų zonų rinkinio montavimo vadove.

Taip pat žr.:

- "6.2.3 Kelios patalpos – dvi IVT zonos" [▸ 51]
- [3.13] `Dviejų zonų rinkinys` konfigūracijos nuorodos vadovo skyriuje “Nustatymai”

Žmogaus komforto sąsaja (BRC1HHDA), naudojama kaip patalpos termostatas

- Žmogaus komforto sąsaja (HCI), naudojama kaip patalpos termostatas, gali būti naudojama tik kartu su prie vidaus įrenginio prijungta vartotojo sąsaja.
- Žmogaus komforto sąsają (HCI), naudojamą kaip patalpos termostatas, reikia montuoti patalpoje, kurią norite valdyti.

Montavimo instrukcijas rasite žmogaus komforto sąsajos (HCI), naudojamos kaip patalpos termostatas, montavimo vadove ir papildomos įrangos priedų knygoje.

"Smart Grid" relių rinkinys (EKRELSG)

Kai naudojami aukštosios įtampos "Smart Grid" kontaktai, reikia sumontuoti pasirenkamą "Smart Grid" relių rinkinį (EKRELSG).

Montavimo nurodymų žr. skyriuje "9.3.14 Smart Grid" [▸ 136].

DB jungties rinkinys (EKECDBCO*)

Kad būtų lengviau prijungti saulės atgalinio sutekėjimo sistemą, galite įtaisyti atgalinio sutekėjimo jungties rinkinį.

Montavimo instrukcijas rasite DB jungties rinkinio montavimo vadove.

Saulės sistemos atgalinio sutekėjimo rinkinys (EKSRPS4)

Saulės sistemos atgalinio sutekėjimo rinkinį, kuriame yra saulės energijos siurblys ir saulės energijos valdiklis, galima tiesiogiai prijungti prie vidaus įrenginio beslėgio kaupimo bako.

Montavimo nurodymus rasite saulės sistemos atgalinio sutekėjimo rinkinio montavimo vadove.

Užpildymo ir išleidimo rinkinys (165215)

Galite įtaisyti užpildymo ir išleidimo rinkinį, kad supaprastintumėte kaupimo bako užpildymo ir išleidimo procedūrą.

Montavimo nurodymus rasite užpildymo ir išleidimo rinkinio montavimo vadove.

Recirkuliacijos rinkinys (141554)

Prijungus BKV siurblį, iš čiaupo iškart gali bėgti karštas vanduo. Norėdami sumažinti šilumos nuostolius, kol veikia BKV siurblys, galite sumontuoti recirkuliacijos rinkinį.

Montavimo nurodymus rasite recirkuliacijos rinkinio montavimo vadove.

Purvo separatorius (156021)

Vidiniame bloke jau sumontuotas purvo separatorius, tačiau galima pridėti papildomą purvo separatorių.

6 Naudojimo gairės

Šiame skyriuje

6.1 Apžvalga: naudojimo gairės ... 34
6.2 Erdvės šildymo/vėsinimo sistemos nustatymas ... 35
6.2.1 Viena patalpa ... 35
6.2.2 Kelios patalpos – viena LWT zona ... 41
6.2.3 Kelios patalpos – dvi IVT zonos ... 51
6.3 Dvejopų šilumos šaltinių nustatymas ... 55
6.3.1 Tiesioginio pagalbinio šilumos šaltinio nustatymas erdvei šildyti ... 56
6.3.2 Netiesioginio pagalbinio šilumos šaltinio nustatymas buitinio karšto vandens ruošai ir erdvės šildymui ... 59
6.3.3 Saulės sistemos nustatymas per atgalinio sutekėjimo jungtį ... 61
6.3.4 Saulės sistemos nustatymas per dvejopą šilumokaitį ... 62
6.4 Kaupimo bako nustatymas ... 63
6.4.1 Sistemos schema – integruotas kaupimo bakas ... 63
6.4.2 Kaupimo bako talpos ir pageidaujamos temperatūros pasirinkimas ... 63
6.4.3 Nustatymas ir konfigūracija – kaupimo bakas ... 65
6.4.4 DHW siurblys, užtikrinantis, kad iškart būtų tiekiamas karštas vanduo ... 65
6.4.5 DHW siurblys, naudojamas dezinfekcijai ... 66
6.4.6 karšto vandens siurblys momentiniam karštam vandeniui ir dezinfekcijai ... 66
6.5 Elektros energijos suvartojimo valdymo nustatymas ... 67
6.5.1 Maitinimo apribojimas išmaniuoju skaitikliu ... 67
6.6 Išorinio temperatūros jutiklio nustatymas ... 68

6.1 Apžvalga: naudojimo gairės

Šiomis gairėmis trumpai pristatomos šiluminio siurblio sistemos galimybės.

PRANEŠIMAS

- Naudojimo gairėse esantys paveikslėliai yra tik informacinio pobūdžio ir NEGALI būti naudojami kaip tikslios vandens sistemos schemos. Tikslūs vandens sistemos matmenys ir atstumai NEPAVAIZDUOTI; tai yra montuotojo atsakomybė.
- Daugiau informacijos apie konfigūracijos nustatymus, leisiančius optimizuoti šiluminio siurblio veikimą, rasite "10 Konfigūracija" [▸ 144].

Šiame skyriuje pateikiamos naudojimo gairės, kaip:

- Erdvės šildymo/vėsinimo sistemos nustatymas
- Erdvei šildyti naudojamo pagalbinio šilumos šaltinio nustatymas
- Kaupimo bako nustatymas
- Elektros energijos suvartojimo valdymo nustatymas
- Išorinio temperatūros jutiklio nustatymas
- Buitinio karšto vandens ir erdvės šildymo dvejopo šilumos šaltinio nustatymas

PRANEŠIMAS

Tam tikrų tipų ventiliatoriaus ritės įrenginiai (šiame dokumente vadinami “šiluminis siurblys siurblių konvektoriais”) gali priimti vidinio vidaus įrenginys veikimo režimo aušinimo arba šildymo įvestį (žr."9.3.9 Erdvės vėsinimo/šildymo ĮJUNGIMO/IŠJUNGIMO išvesties prijungimas" [▶ 132]. Pagrindinę zoną ir papildoma zona. Šiems įėjimams ir išėjimams yra `Vietos Įv./Išv.` jungtys (žr."9.1.6 `Vietos Įv./Išv.` jungtys" [▶ 106]) buvo galite pasirinkti, kuriuos gnybtų kaiščius norite naudoti) ir/arba siųsti išvestį šiluminio siurblio konvektorius konvektoriaus termostatinės būklės. Jei norite teisingai nustatyti papildomą įrangą, žr. priedų knygoje (pagrindinė zona: X43M /4 ir/X43M5; papildoma zona: /4 ir X43M /1). X43M

Naudojimo gairėse iliustruojama galimybė gauti arba siųsti skaitmeninę įvestį/išvestį. Šį funkcionalumą galima naudoti, jeigu šiluminio siurblio konvektorius turi tokias funkcijas ir signalai atitinka tokius reikalavimus:

- Vidaus įrenginio išvestis (įvestis į šiluminio siurblio konvektorių): vėsinimo/šildymo signalas=230 V (vėsinimas=230 V, šildymas=0 V).
- Įvestis į vidaus įrenginį (šiluminio siurblio konvektoriaus išvestis): termostato ĮJUNGIMO/IŠJUNGIMO signalas=kontaktas be įtampos (uždarytas kontaktas=termostatas ĮJUNGTAS, atidarytas kontaktas=termostatas IŠJUNGTAS).

6.2 Erdvės šildymo/vėsinimo sistemos nustatymas

Šiluminio siurblio sistema naudoja ištekantį vandenį šildymo įrenginiams šildyti vienoje ar daugiau patalpų.

Sistema leidžia lanksčiai valdyti kiekvienos patalpos temperatūrą, todėl pirmiausia turite atsakyti į šiuos klausimus:

- Kiek patalpų šildo arba vėsina šiluminio siurblio sistema?
- Kokio tipo šildymo įrenginiai naudojami kiekvienoje patalpoje ir kokia yra jų projektinė ištekančio vandens temperatūra?

Išsiaiškinus erdvės šildymo/vėsinimo reikalavimus, rekomenduojame vadovautis toliau pateiktomis nustatymo gairėmis.

PRANEŠIMAS

Jei naudojamas išorinis patalpos termostatas, jis valdys patalpos apsaugą nuo šerkšno. Tačiau patalpos apsauga nuo šalčio įjungiama tik tada, kai įjung `Apsauga nuo šerkšno` tas [3.4].

6.2.1 Viena patalpa

Grindinis šildymas arba radiatoriai – laidinis patalpos termostatas

Nustatymas

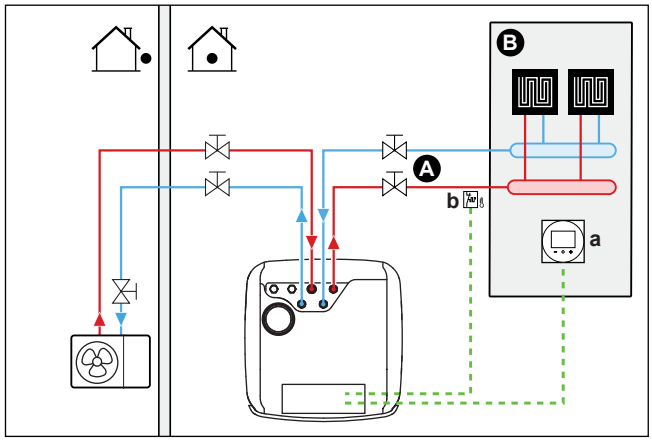

A Pagrindinė ištekančio vandens temperatūros zona
B Viena patalpa
a Speciali žmogaus komforto sąsaja (BRC1HHDA naudojama kaip patalpos termostatas)
b Apsauginis termostatas (įsigyjamas atskirai)

- Jei reikia daugiau informacijos apie elektros laidų prijungimą prie įrenginio, žiūrėkite:
  - "9.2 Jungtys į lauko įrenginį" [▸ 110]
  - "9.3 Jungtys į vidaus įrenginį" [▸ 114]
- Grindinis šildymas arba radiatoriai tiesiogiai prijungti prie vidaus įrenginio.
- Patalpos temperatūra valdoma specialia žmogaus komforto sąsaja (BRC1HHDA, naudojama kaip patalpos termostatas).

Konfigūracija

Nustatymas	Vertė
Įrenginio temperatūros valdymas: ▪ #: [1.12] ▪ Lauko nustatymo kodas: 041	2 (`Patalpa`): įrenginio veikimas nustatomas pagal specialios žmogaus komforto sąsajos aplinkos temperatūrą.
Vandens temperatūros zonų skaičius: ▪ #: [3.6] ▪ Lauko nustatymo kodas: 155	0 (`Papildoma zona`): tik pagrindinė zona, nėra papildoma zona
Saugos termostatas: ▪ #: [13] ▪ Lauko nustatymo kodas: Priklauso, kurį gnybtas ir kaiščius pasirink "18 Nustatymų vietoje lentelė" [▸ 247] site (daugiau informacijos žr.	9 (`Apsauginio termostato įrenginys`) Tai `Vietos Įv./Išv.` ryšys (žr."9.3.13 Saugos apsauginis termostatas" [▸ 135]).

Pranašumai

- **Paprasta**. Galite lengvai nustatyti pageidaujamą patalpos temperatūrą naudodami vartotojo sąsają:
  - Atsižvelgdami į kasdienius poreikius, galite naudoti iš anksto nustatytas reikšmes ir planus.
  - Norėdami nukrypti nuo kasdienės tvarkos, galite laikinai pakeisti iš anksto nustatytas reikšmes bei planus arba naudoti atostogų režimą.

Grindinis šildymas arba radiatoriai – belaidis patalpos termostatas

Nustatymas

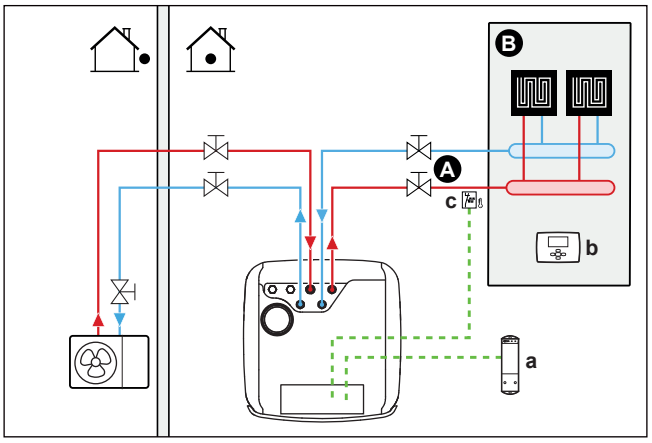

A Pagrindinė ištekančio vandens temperatūros zona
B Viena patalpa
a Belaidžio išorinio patalpos termostato imtuvas
b Belaidis išorinis patalpos termostatas
c Apsauginis termostatas (įsigyjamas atskirai)

- Jei reikia daugiau informacijos apie elektros laidų prijungimą prie įrenginio, žiūrėkite:
  - "9.2 Jungtys į lauko įrenginį" [▸ 110]
  - "9.3 Jungtys į vidaus įrenginį" [▸ 114]
- Grindinis šildymas arba radiatoriai tiesiogiai prijungti prie vidaus įrenginio.
- Patalpos temperatūra valdoma belaidžiu išoriniu patalpos temperatūros termostatu (papildoma įranga EKRTRB).

Konfigūracija

Nustatymas	Vertė
Įrenginio temperatūros valdymas: ▪ #: [1.12] ▪ Lauko nustatymo kodas: 041	1 (`Išorinis patalpos termostatas`): įrenginio veikimas nustatomas pagal išorinį termostatą.
Vandens temperatūros zonų skaičius: ▪ #: [3.6] ▪ Lauko nustatymo kodas: 155	0 (`Papildoma zona`): tik pagrindinė zona, nėra papildoma zona
Išorinis patalpos termostatas, skirtas **pagrindinei** zonai: ▪ #: [1.13] ▪ Lauko nustatymo kodas: 042	1 (`1 kontaktas`): kai naudojamas išorinis patalpos termostatas arba šiluminio siurblio konvektorius gali tik siųsti termostato ĮJUNGIMO/IŠJUNGIMO komandą. Šildymo ir vėsinimo poreikis neskiriamas.
Saugos termostatas: ▪ #: [13] Lauko nustatymo kodas: Priklauso, kurį gnybtas pasirink "18 Nustatymų vietoje lentelė" [▸ 247] site (daugiau informacijos rasite).	9 (`Apsauginio termostato įrenginys`): Tai Lauko IO ryšys buvo galite pasirinkti, kuris gnybtas ir kaiščiai norite naudoti (žr."9.3.13 Saugos apsauginis termostatas" [▸ 135]).

Pranašumai

- **Jokių laidų.** Galima Daikin belaidė išorinio patalpos termostato versija.
- **Efektyvumas.** Nors išorinis patalpos termostatas tik siunčia ĮJUNGIMO/IŠJUNGIMO signalus, jis specialiai sukurtas šiluminio siurblio sistemai.
- **Komfortas.** Esant grindiniam šildymui belaidis išorinis patalpos termostatas, matuodamas patalpos drėgnumą, neleidžia ant grindų susidaryti kondensatui, kai patalpa vėsinama.

Šiluminio siurblio konvektoriai

Nustatymas

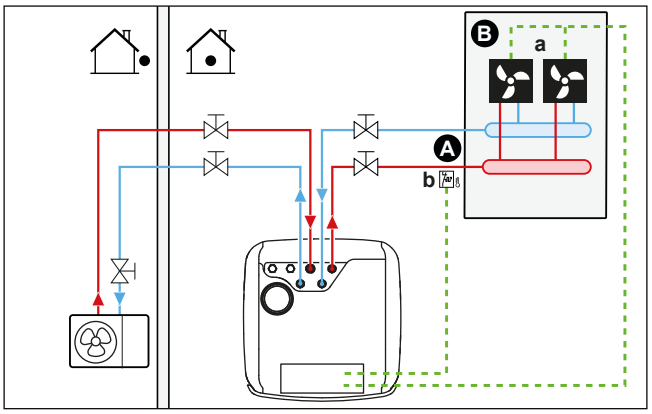

A Pagrindinė ištekančio vandens temperatūros zona
B Viena patalpa
a Šiluminio siurblio konvektoriai (+ valdikliai)
b Apsauginis termostatas (įsigyjamas atskirai)

- Jei reikia daugiau informacijos apie elektros laidų prijungimą prie įrenginio, žiūrėkite:
  - "9.2 Jungtys į lauko įrenginį" [▸ 110]
  - "9.3 Jungtys į vidaus įrenginį" [▸ 114]
- Šiluminio siurblio konvektoriai tiesiogiai prijungti prie vidaus įrenginio.
- Pageidaujama patalpos temperatūra nustatoma naudojant šiluminio siurblio konvektorių valdiklį. Yra skirtingi šiluminio siurblio konvektorių valdikliai ir nustatymai. Daugiau informacijos žr.:
  - Šiluminio siurblio konvektorių montavimo vadove
  - Šiluminio siurblio konvektoriaus priedų montavimo vadove
  - Papildomos įrangos priedų knygoje
- Patalpų šildymo/aušinimo poreikio signalas siunčiamas į vieną vidinio bloko skaitmeninį įėjimą. Teisingą nuorodą rasite papildomos įrangos priedų knygoje (pagrindinė zona: X43M /4 ir/X43M5; papildoma zona: /4 ir X43M /1). X43M
- Erdvės veikimo režimas šiluminis siurblys konvektoriams siunčiamas vienu skaitmeninė išvestis (žr."9.3.9 Erdvės vėsinimo/šildymo ĮJUNGIMO/IŠJUNGIMO išvesties prijungimas" [▸ 132]) vidiniame vidaus įrenginys. Tai `Vietos Įv./Išv.` ryšys (žr."9.1.6 `Vietos Įv./Išv.` jungtys" [▸ 106]), kuriame galite pasirinkti, kurį gnybtas ir kaiščius norite naudoti.

Konfigūracija

Nustatymas	Vertė
Įrenginio temperatūros valdymas: ▪ #: [1.12] ▪ Lauko nustatymo kodas: 041	1 (`Išorinis patalpos termostatas`): įrenginio veikimas nustatomas pagal išorinį termostatą.
Vandens temperatūros zonų skaičius: ▪ #: [3.6] ▪ Lauko nustatymo kodas: 155	0 (`Papildoma zona`): tik pagrindinė zona, nėra papildoma zona

Nustatymas	Vertė
Išorinis patalpos termostatas, skirtas **pagrindinei** zonai: ▪ #: [1.13] ▪ Lauko nustatymo kodas: 042	1 (`1 kontaktas`): kai naudojamas išorinis patalpos termostatas arba šiluminio siurblio konvektorius gali tik siųsti termostato ĮJUNGIMO/IŠJUNGIMO komandą. Šildymo ir vėsinimo poreikis neskiriamas.
Saugos termostatas: ▪ #: [13] Lauko nustatymo kodas: Priklauso, kurį gnybtas pasirink "18 Nustatymų vietoje lentelė" [▸ 247] site (daugiau informacijos rasite).	9 (`Apsauginio termostato įrenginys`): Tai yra “Field IO” ryšys, kuriame galite pasirinkti, kurį gnybtas ir kaiščius norite naudoti (žr."9.3.13 Saugos apsauginis termostatas" [▸ 135]).

Pranašumai

- **Vėsinimas.** Šiluminio siurblio konvektorius ne tik šildo, bet ir puikiai vėsina.
- **Efektyvumas.** Optimalus energijos efektyvumas dėl tarpusavyje susieto veikimo.
- **Stilinga.**

Derinys: grindinis šildymas ir šiluminio siurblio konvektoriai

- Erdvę šildo:
  - Grindinis šildymas
  - Šiluminio siurblio konvektoriai
- Erdvę vėsina tik šiluminio siurblio konvektoriai. Grindinį šildymą atjungia uždarymo vožtuvas.

Nustatymas

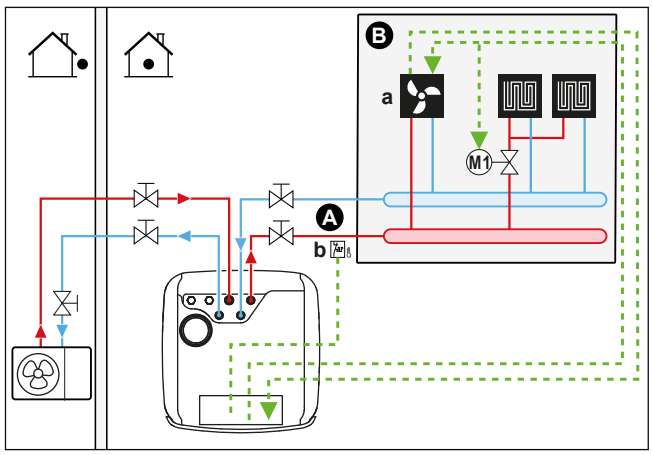

A Pagrindinė ištekančio vandens temperatūros zona
B Viena patalpa
a Šiluminio siurblio konvektoriai (+ valdikliai)
b Apsauginis termostatas (įsigyjamas atskirai)

- Jei reikia daugiau informacijos apie elektros laidų prijungimą prie įrenginio, žiūrėkite:
  - "9.2 Jungtys į lauko įrenginį" [▸ 110]
  - "9.3 Jungtys į vidaus įrenginį" [▸ 114]
- Šiluminio siurblio konvektoriai tiesiogiai prijungti prie vidaus įrenginio.
- Siekiant išvengti kondensato susidarymo ant grindų, kai patalpa vėsinama, prieš grindinį šildymą montuojamas uždarymo vožtuvas (įsigyjamas atskirai).

- Pageidaujama patalpos temperatūra nustatoma naudojant šiluminio siurblio konvektorių valdiklį. Yra skirtingi šiluminio siurblio konvektorių valdikliai ir nustatymai. Daugiau informacijos žr.:
  - Šiluminio siurblio konvektorių montavimo vadove
  - Šiluminio siurblio konvektoriaus priedų montavimo vadove
  - Papildomos įrangos priedų knygoje
- Patalpų šildymo/aušinimo poreikio signalas siunčiamas į vieną vidinio bloko skaitmeninį įėjimą. Teisingą nuorodą rasite papildomos įrangos priedų knygoje (pagrindinė zona: X43M /4 ir/X43M5; papildoma zona: /4 ir X43M /1). X43M
- Erdvės veikimo režimas siunčiamas vienu skaitmeninė išvestis išėjimu (žr."9.3.9 Erdvės vėsinimo/šildymo ĮJUNGIMO/IŠJUNGIMO išvesties prijungimas" [▶ 132]) vidiniame vidaus įrenginys į:
  - Šiluminio siurblio konvektoriai
  - Uždarymo vožtuvą

    Signalas uždaro uždarymo vožtuvas, kad aušinimo metu būtų išvengta kondensacijos ant grindų.

  Tai `Vietos Įv./Išv.` ryšys (žr."9.1.6 `Vietos Įv./Išv.` jungtys" [▶ 106]), kuriame galite pasirinkti, kurį gnybtas ir kaiščius norite naudoti.

Konfigūracija

Nustatymas	Vertė
Įrenginio temperatūros valdymas: ▪ #: [1.12] ▪ Lauko nustatymo kodas: 041	1 (`Išorinis patalpos termostatas`): įrenginio veikimas nustatomas pagal išorinį termostatą.
Vandens temperatūros zonų skaičius: ▪ #: [3.6] ▪ Lauko nustatymo kodas: 155	0 (`Papildoma zona`): tik pagrindinė zona, nėra papildoma zona
Išorinis patalpos termostatas, skirtas **pagrindinei** zonai: ▪ #: [1.13] ▪ Lauko nustatymo kodas: 042	1 (`1 kontaktas`): kai naudojamas išorinis patalpos termostatas arba šiluminio siurblio konvektorius gali tik siųsti termostato ĮJUNGIMO/IŠJUNGIMO komandą. Šildymo ir vėsinimo poreikis neskiriamas.
Saugos termostatas: ▪ #: [13] Lauko nustatymo kodas: Priklauso, kurį gnybtas pasirink "18 Nustatymų vietoje lentelė" [▶ 247] site (daugiau informacijos rasite).	9 (`Apsauginio termostato įrenginys`): Tai yra “Field IO” ryšys, kuriame galite pasirinkti, kurį gnybtas ir kaiščius norite naudoti (žr."9.3.13 Saugos apsauginis termostatas" [▶ 135]).

Pranašumai

- **Vėsinimas.** Šiluminio siurblio konvektoriai ne tik šildo, bet ir puikiai vėsina.
- **Efektyvumas**. Grindinis šildymas veikia efektyviausiai su šiluminio siurblio sistema.
- **Komfortas.** Dviejų šildymo įrenginių tipų derinys suteikia:
  - Puikų grindinio šildymo užtikrinamą šildymo komfortą
  - Puikų šiluminio siurblio konvektorių užtikrinamą vėsinimo komfortą

6.2.2 Kelios patalpos – viena LWT zona

Jei reikalinga tik viena ištekančio vandens temperatūros zona, nes visų šildymo įrenginių projektinė ištekančio vandens temperatūra yra vienoda, pamaišymo mazgas NEREIKALINGAS (rentabilu).

Pavyzdys: jei šiluminio siurblio sistema naudojama vienoms grindims šildyti, kur visose patalpose įrengti tokie patys šildymo įrenginiai.

Grindinis šildymas arba radiatoriai – termostatiniai vožtuvai

Jei šildote patalpas, kuriose įrengtas grindinis šildymas arba radiatoriai, pagrindinės patalpos temperatūra paprastai valdoma naudojant termostatą (pavyzdžiui, specialią žmogaus komforto sąsają (BRC1HHDA) arba išorinį patalpos termostatą), o kitų patalpų temperatūra valdoma vadinamaisiais termostatiniais vožtuvais, kurie atsidaro ir užsidaro atsižvelgiant į patalpos temperatūrą.

Nustatymas

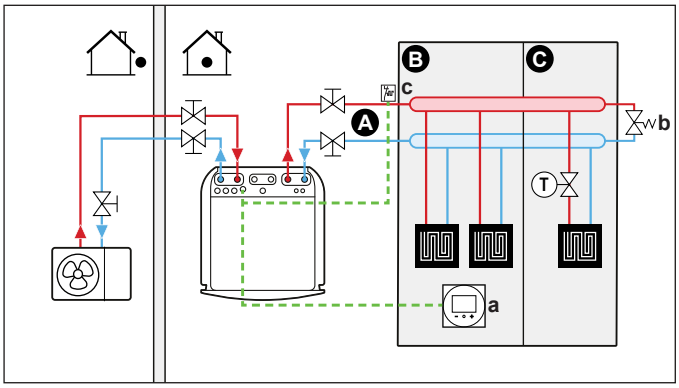

A Pagrindinė ištekančio vandens temperatūros zona
B 1 patalpa
C 2 patalpa
a Speciali žmogaus komforto sąsaja (BRC1HHDA naudojama kaip patalpos termostatas)
b Apsauginis termostatas (įsigyjamas atskirai)

- Jei reikia daugiau informacijos apie elektros laidų prijungimą prie įrenginio, žiūrėkite:
  - "9.2 Jungtys į lauko įrenginį" [▸ 110]
  - "9.3 Jungtys į vidaus įrenginį" [▸ 114]
- Kiekvienoje kitoje patalpoje prieš grindinį šildymą sumontuojamas termostatinis vožtuvas.

> **INFORMACIJA**
> Atkreipkite dėmesį į situacijas, kai pagrindinė patalpa gali būti šildoma kito šaltinio. Pavyzdys: židiniai.

Konfigūracija

Nustatymas	Vertė
Įrenginio temperatūros valdymas: ▪ #: [1.12] ▪ Lauko nustatymo kodas: 041	2 (`Patalpa`): įrenginio veikimas nustatomas pagal specialios žmogaus komforto sąsajos aplinkos temperatūrą.
Vandens temperatūros zonų skaičius: ▪ #: [3.6] ▪ Lauko nustatymo kodas: 155	0 (`Papildoma zona`): tik pagrindinė zona, nėra papildoma zona

Nustatymas	Vertė
Saugos termostatas: ▪ #: [13] Lauko nustatymo kodas: Priklauso, kurį gnybtas pasirink "18 Nustatymų vietoje lentelė" [▶ 247] site (daugiau informacijos rasite).	9 (`Apsauginio termostato įrenginys`): Tai yra “Field IO” ryšys, kuriame galite pasirinkti, kurį gnybtas ir kaiščius norite naudoti (žr."9.3.13 Saugos apsauginis termostatas" [▶ 135]).

Pranašumai

- **Paprasta**. Toks pat įrengimas kaip vienai patalpai tik su termostatiniais vožtuvais.

Grindinis šildymas arba radiatoriai – keli išoriniai patalpos termostatai

Nustatymas

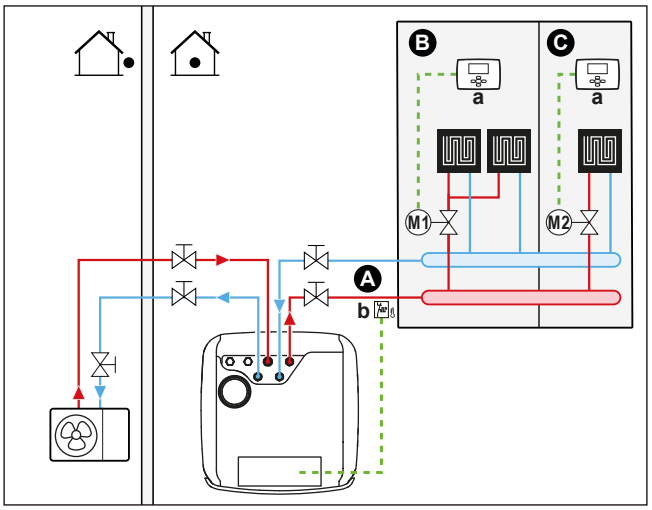

A Pagrindinė ištekančio vandens temperatūros zona
B 1 patalpa
C 2 patalpa
a Išorinis patalpos termostatas
b Apsauginis termostatas (įsigyjamas atskirai)

- Jei reikia daugiau informacijos apie elektros laidų prijungimą prie įrenginio, žiūrėkite:
  - "9.2 Jungtys į lauko įrenginį" [▶ 110]
  - "9.3 Jungtys į vidaus įrenginį" [▶ 114]
- Norint išvengti ištekančio vandens tiekimo, kai nereikia šildyti arba vėsinti, kiekvienai patalpai sumontuojamas uždarymo vožtuvas (įsigyjama atskirai).
- Vidaus įrenginyje integruota vartotojo sąsaja parenka erdvės režimą. Turėkite omenyje, kad kiekvieno patalpos termostato veikimo režimas turi būti nustatytas taip, kad atitiktų vidaus įrenginį.
- Patalpos termostatai prijungti prie uždarymo vožtuvų, bet jų NEREIKIA jungti prie vidaus įrenginio. Vidaus įrenginys visą laiką tieks ištekantį vandenį, be to, galima užprogramuoti ištekančio vandens planą.

Konfigūracija

Nustatymas	Vertė
Įrenginio temperatūros valdymas: ▪ #: [1.12] ▪ Lauko nustatymo kodas: 041	0 (`Ištekantis vanduo`): įrenginio veikimas nustatomas pagal ištekančio vandens temperatūrą.

Nustatymas	Vertė
Vandens temperatūros zonų skaičius: ▪ #: [3.6] ▪ Lauko nustatymo kodas: 155	0 (`Papildoma zona`): tik pagrindinė zona, nėra papildoma zona
Saugos termostatas: ▪ #: [13] Lauko nustatymo kodas: Priklauso, kurį gnybtas pasirink "18 Nustatymų vietoje lentelė" [▸ 247] site (daugiau informacijos rasite).	9 (`Apsauginio termostato įrenginys`): Tai yra “Field IO” ryšys, kuriame galite pasirinkti, kurį gnybtas ir kaiščius norite naudoti (žr."9.3.13 Saugos apsauginis termostatas" [▸ 135]).

Pranašumai

Palyginti su vienos patalpos grindiniu šildymu arba radiatoriais:

- **Komfortas.** Naudodami patalpos termostatus galite nustatyti pageidaujamą kiekvienos patalpos temperatūrą, įskaitant planus.

Šiluminio siurblio konvektoriai – kelios patalpos

Nustatymas

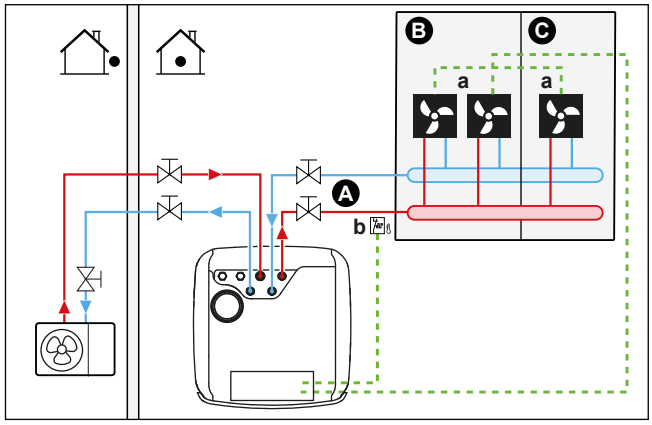

A Pagrindinė ištekančio vandens temperatūros zona
B 1 patalpa
C 2 patalpa
a Šiluminio siurblio konvektoriai (+ valdikliai)
b Apsauginis termostatas (įsigyjamas atskirai)

- Jei reikia daugiau informacijos apie elektros laidų prijungimą prie įrenginio, žiūrėkite:
  - "9.2 Jungtys į lauko įrenginį" [▸ 110]
  - "9.3 Jungtys į vidaus įrenginį" [▸ 114]
- Pageidaujama patalpos temperatūra nustatoma naudojant šiluminio siurblio konvektorių valdiklį. Yra skirtingi šiluminio siurblio konvektorių valdikliai ir nustatymai. Daugiau informacijos žr.:
  - Šiluminio siurblio konvektorių montavimo vadove
  - Šiluminio siurblio konvektoriaus priedų montavimo vadove
  - Papildomos įrangos priedų knygoje
- Vidaus įrenginyje integruota vartotojo sąsaja parenka erdvės režimą.

- Kiekvieno šilumos siurblio konvektoriaus šildymo ar vėsinimo poreikio signalai sujungiami lygiagrečiai su vidinio bloko skaitmeniniu įėjimu. Žr priedas knyga papildomos įrangos teisingą atskaitos (pagrindinė zona: X43M /4 ir/X43M5; už papildoma zona:/X43M4 ir X43M /1) .Vidinis blokas bus tiekti tik ištekančio vandens temperatūra, kai yra faktinė paklausa.

INFORMACIJA

Kad būtų daugiau komforto ir didesnis našumas, rekomenduojame ant kiekvieno šiluminio siurblio konvektoriaus sumontuoti papildomą vožtuvo komplektą EKVKHPC.

Konfigūracija

Nustatymas	Vertė
Įrenginio temperatūros valdymas: ▪ #: [1.12] ▪ Lauko nustatymo kodas: 041	1 (`Išorinis patalpos termostatas`): įrenginio veikimas nustatomas pagal išorinį termostatą.
Vandens temperatūros zonų skaičius: ▪ #: [3.6] ▪ Lauko nustatymo kodas: 155	0 (`Papildoma zona`): tik pagrindinė zona, nėra papildoma zona
Saugos termostatas: ▪ #: [13] Lauko nustatymo kodas: Priklauso, kurį gnybtas pasirink "18 Nustatymų vietoje lentelė" [▸ 247] site (daugiau informacijos rasite).	9 (`Apsauginio termostato įrenginys`): Tai yra “Field IO” ryšys, kuriame galite pasirinkti, kurį gnybtas ir kaiščius norite naudoti (žr."9.3.13 Saugos apsauginis termostatas" [▸ 135]).

Pranašumai

Palyginti su vienos patalpos šiluminio siurblio konvektoriais:

- **Komfortas.** Naudodami šiluminio siurblio konvektorių nuotolinį valdiklį galite nustatyti pageidaujamą kiekvienos patalpos temperatūrą ir planus.

Derinys: grindinis šildymas ir šiluminio siurblio konvektoriai – kelios patalpos

Nustatymas

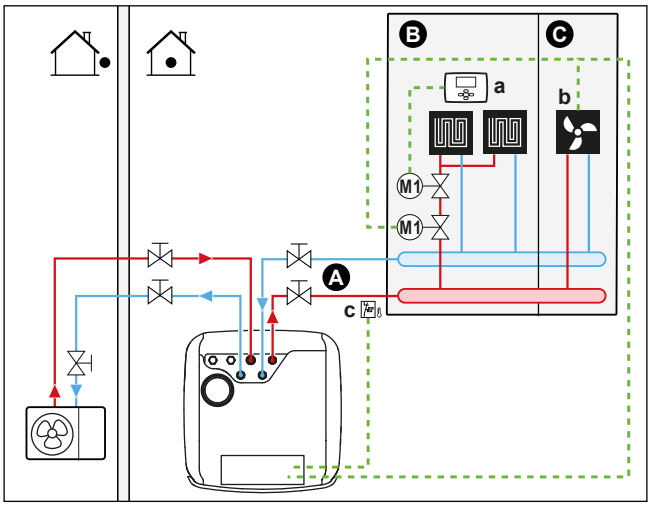

A Pagrindinė ištekančio vandens temperatūros zona
B 1 patalpa
C 2 patalpa
a Išorinis patalpos termostatas
b Šiluminio siurblio konvektoriai (+ valdikliai)

c Apsauginis termostatas (įsigyjamas atskirai)

- Jei reikia daugiau informacijos apie elektros laidų prijungimą prie įrenginio, žiūrėkite:
  - "9.2 Jungtys į lauko įrenginį" [▶ 110]
  - "9.3 Jungtys į vidaus įrenginį" [▶ 114]
- Kiekvienai patalpai su įrengtais šiluminio siurblio konvektoriais: šiluminio siurblio konvektoriai tiesiogiai prijungti prie vidaus įrenginio.
- Kiekvienai patalpai su įrengtu grindiniu šildymu: du uždarymo vožtuvai (įsigyjami atskirai) sumontuoti prieš grindinį šildymą:
  - Uždarymo uždarymo vožtuvas, apsaugantis nuo karšto vandens tiekimo, kai patalpoje nėra šildymo poreikio. Kambario termostatai yra prijungti prie uždarymo vožtuvų šildymo poreikiui, tačiau jų NEREIKIA prijungti prie vidinio vidaus įrenginys. Vidaus įrenginys visą laiką tieks ištekantį vandenį, be to, galima užprogramuoti ištekančio vandens planą.
  - Uždarymo vožtuvas neleidžia ant grindų susidaryti kondensatui, kai vėsinamos patalpos su jose įrengtais šiluminio siurblio konvektoriais.
- Erdvės veikimo režimas siunčiamas vienu skaitmeninė išvestis išėjimu (žr."9.3.9 Erdvės vėsinimo/šildymo ĮJUNGIMO/IŠJUNGIMO išvesties prijungimas" [▶ 132]) vidiniame vidaus įrenginys į:
  - Šiluminio siurblio konvektoriai
  - Uždarymo vožtuvą

    Signalas uždaro uždarymo vožtuvas, kad aušinimo metu būtų išvengta kondensacijos ant grindų.

  Tai `Vietos Įv./Išv.` ryšys (žr."9.1.6 `Vietos Įv./Išv.` jungtys" [▶ 106]), kuriame galite pasirinkti, kurį gnybtas ir kaiščius norite naudoti.
- Kiekvienai patalpai su įrengtais šiluminio siurblio konvektoriais: pageidaujama patalpos temperatūra nustatoma naudojant šiluminio siurblio konvektorių valdiklį. Yra skirtingi šiluminio siurblio konvektorių valdikliai ir nustatymai. Daugiau informacijos žr.:
  - Šiluminio siurblio konvektorių montavimo vadove
  - Šiluminio siurblio konvektoriaus priedų montavimo vadove
  - Papildomos įrangos priedų knygoje
- Kiekvienai patalpai su įrengtu grindiniu šildymu: pageidaujama patalpos temperatūra nustatoma naudojant išorinį patalpos termostatą (laidinį arba belaidį).
- Vidaus įrenginyje integruota vartotojo sąsaja parenka erdvės režimą. Turėkite omenyje, kad kiekvieno išorinio patalpos termostato ir šiluminio siurblio konvektorių valdiklio veikimo režimas turi būti nustatytas taip, kad atitiktų vidaus įrenginį.

> **INFORMACIJA**
> Kad būtų daugiau komforto ir didesnis našumas, rekomenduojame ant kiekvieno šiluminio siurblio konvektoriaus sumontuoti papildomą vožtuvo komplektą EKVKHPC.

Konfigūracija

Nustatymas	Vertė
Įrenginio temperatūros valdymas: ▪ #: [1.12] ▪ Lauko nustatymo kodas: 041	0 (`Ištekantis vanduo`): įrenginio veikimas nustatomas pagal ištekančio vandens temperatūrą.

Nustatymas	Vertė
Vandens temperatūros zonų skaičius: ▪ #: [3.6] ▪ Lauko nustatymo kodas: 155	0 (`Papildoma zona`): tik pagrindinė zona, nėra papildoma zona
Saugos termostatas: ▪ #: [13] Lauko nustatymo kodas: Priklauso, kurį gnybtas pasirink "18 Nustatymų vietoje lentelė" [▸ 247] site (daugiau informacijos rasite).	9 (`Apsauginio termostato įrenginys`): Tai yra “Field IO” ryšys, kuriame galite pasirinkti, kurį gnybtas ir kaiščius norite naudoti (žr."9.3.13 Saugos apsauginis termostatas" [▸ 135]).

Dvi zonos per uždarymo vožtuvus

Nustatymas

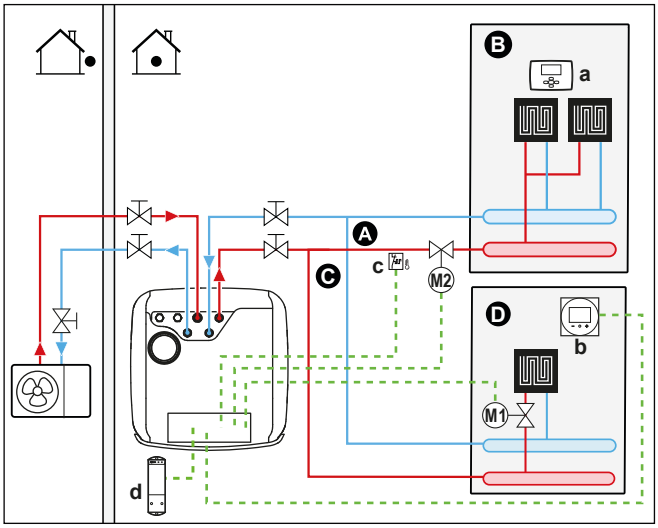

A Papildoma ištekančio vandens temperatūros zona
B 1 patalpa
C Pagrindinė ištekančio vandens temperatūros zona
D 2 patalpa
E 3 patalpa
a Išorinis patalpos termostatas
b Speciali žmogaus komforto sąsaja (BRC1HHDA naudojama kaip patalpos termostatas)
c Apsauginis termostatas (įsigyjamas atskirai)
d Belaidžio išorinio patalpos termostato imtuvas

- Jei reikia daugiau informacijos apie elektros laidų prijungimą prie įrenginio, žiūrėkite:
  - "9.2 Jungtys į lauko įrenginį" [▸ 110]
  - "9.3 Jungtys į vidaus įrenginį" [▸ 114]
- Kiekvienam aukštui su grindinis šildymas šildymu: Norima patalpos temperatūra nustatoma per išorinis patalpos termostatas termostatą (laidinį arba belaidį).
- Pagrindinė zona:
  - Patalpos temperatūra valdoma specialia žmogaus komforto sąsaja (BRC1HHDA, naudojama kaip patalpos termostatas). Rekomenduojama, kad pagrindinės zonos ir papildoma zona nustatytoji temperatūra būtų tokia pati ir įsitikinkite, kad nėra per žema (paprastai: 20° C).
  - Užtikrinkite vandens cirkuliaciją pagrindinėje zonoje, kai uždarymo vožtuvai yra uždaryti.

- Papildoma zona:
  - Patalpos temperatūra valdoma belaidžiu išoriniu patalpos temperatūros termostatu (papildoma įranga EKRTRB).
- Aušinimo režimu galite leisti grindinis šildymas (pagrindinei ar papildoma zona zonai) suteikti atgaivą (jokio realaus aušinimo), arba NELEISTI.
  - **Jei leidžiate:**

    Pagrindinei zonai: Įdiekite uždarymo vožtuvas (lauko tiekimą) ir prijunkite jį prie vidinio vidaus įrenginys (žr."9.3.5 Uždarymo vožtuvo prijungimas" [▶ 128]). Vožtuvo uždarymas užsidarys, jei pagrindinės zonos prašymas sumažės.

    Papildomai zonai: Įdiekite uždarymo vožtuvas (lauko tiekimą) ir prijunkite jį prie vidinio vidaus įrenginys (žr."9.3.5 Uždarymo vožtuvo prijungimas" [▶ 128]). Vožtuvo uždarymas užsidarys, jei sumažės papildoma zona prašymas.
  - **Jei NELEIDŽIATE:**

    Pagrindinei zonai: Įdiekite uždarymo vožtuvas (lauko tiekimą) ir prijunkite jį prie vidinio vidaus įrenginys (žr."9.3.5 Uždarymo vožtuvo prijungimas" [▶ 128]). Vožtuvo uždarymas užsidarys, jei nukris pagrindinė zona prašymas arba jei prašoma aušinti.

    Papildomai zonai: Įdiekite uždarymo vožtuvas (lauko tiekimą) ir prijunkite jį prie vidinio vidaus įrenginys (žr."9.3.5 Uždarymo vožtuvo prijungimas" [▶ 128]). Vožtuvo uždarymas užsidarys, jei sumažės papildoma zona prašymas arba jei prašoma aušinti.

    Šios jungtys yra “Field IO” jungtys (žr."9.1.6 `Vietos Įv./Išv.` jungtys" [▶ 106]), kuriose galite pasirinkti, kurį gnybtas ir kaiščius norite naudoti.

PRANEŠIMAS

Jei yra aušinimo užklausa ir tos zonos aušinimo pašalpa yra IŠJUNGTA, siurblys neveiks. Tačiau jei norite įjungti aušinimą toje zonoje išlaikant siurblį veikiantį ir blokuojant tik emiterį kuris neleidžia aušinti per uždaromąjį uždarymo vožtuvas, turite pasirinkti to vožtuvo šildymo/aušinimo išėjimą lauko IO (žr.). "9.3.9 Erdvės vėsinimo/šildymo ĮJUNGIMO/IŠJUNGIMO išvesties prijungimas" [▶ 132]

Konfigūracija

Nustatymas	Vertė
Vieneto temperatūros reguliavimo pagrindinė zona ▪ #: [1.12] ▪ Lauko nustatymo kodas: 041	2 (`Patalpa`): įrenginio veikimas nustatomas pagal specialios žmogaus komforto sąsajos aplinkos temperatūrą.
Papildoma zona: ▪ #: [2.12] Lauko nustatymo kodas: 057	1 (`Išorinis patalpos termostatas`): įrenginio veikimas nustatomas pagal išorinį termostatą.
Kai naudojami šiluminio siurblio konvektoriai: Išorinis patalpos termostatas papildoma zona ▪ #: [2.13] ▪ Lauko nustatymo kodas: 146	1 (`1 kontaktas`): kai naudojamas išorinis patalpos termostatas arba šiluminio siurblio konvektorius gali tik siųsti termostato ĮJUNGIMO/IŠJUNGIMO komandą. Šildymo ir vėsinimo poreikis neskiriamas. Šis nustatymas bus standartinis aktyvus.

Nustatymas	Vertė
Vandens temperatūros zonų skaičius: ▪ #: [3.6] ▪ Lauko nustatymo kodas: 155	1 (`Papildoma zona`): Pagrindinė zona+papildoma zona
Uždarymo vožtuvas ▪ #: [13] Lauko nustatymo kodas: Priklauso, kurį gnybtas ir kaiščius pasirink "18 Nustatymų vietoje lentelė" [▶ 247] site (daugiau informacijos žr.	Pagrindinė zona: 1 (`Pagrindinės zonos uždarymo vožtuvas`) Papildoma zona: 2 (`Papild. zonos uždarymo vožtuvas`) Tai `Vietos Įv./Išv.` ryšys (žr"9.3.5 Uždarymo vožtuvo prijungimas" [▶ 128].)
Uždarymo vožtuvas aušinimo metu: Pagrindinė zona: ▪ #: [1.16] ▪ Lauko nustatymo kodas: 050 Papildoma zona: ▪ #: [2.33] ▪ Lauko nustatymo kodas: 147	Išjungimo vožtuvas aušinimo metu užsidarys arba ne, kai šis nustatymas bus ĮJUNGTAS arba IŠJUNGTAS pagrindinėje arba papildoma zona. **Jei NELEIDŽIATE:** 0 (`Vėsinimo leidimas`): aušinimo pašalpa yra išjungta. Įdiekite uždarymo vožtuvas (lauko tiekimas) (žr."9.3.5 Uždarymo vožtuvo prijungimas" [▶ 128]). **Jei leidžiate:** 1 (`Vėsinimo leidimas`) Aušinimo leidimas įjungtas.
Saugos termostatas: ▪ #: [13] Lauko nustatymo kodas: Priklauso, kurį gnybtas ir kaiščius pasirink "18 Nustatymų vietoje lentelė" [▶ 247] site (daugiau informacijos žr.	9 (`Apsauginio termostato įrenginys`) Tai `Vietos Įv./Išv.` ryšys (žr."9.3.13 Saugos apsauginis termostatas" [▶ 135]).

Pranašumai

- **Komfortas.** Dviejų šildymo įrenginių tipų derinys suteikia:
  - Puikų grindinio šildymo užtikrinamą šildymo komfortą
  - Puikų šiluminio siurblio konvektorių užtikrinamą vėsinimo komfortą
- **Efektyvumas.**
  - Zonos gali būti neįtrauktos, jei šios zonos reikalavimas patenka per uždaromuosius vožtuvus.

Dvi zonos per buferinį indą ir 2 siurblius

Nustatymas

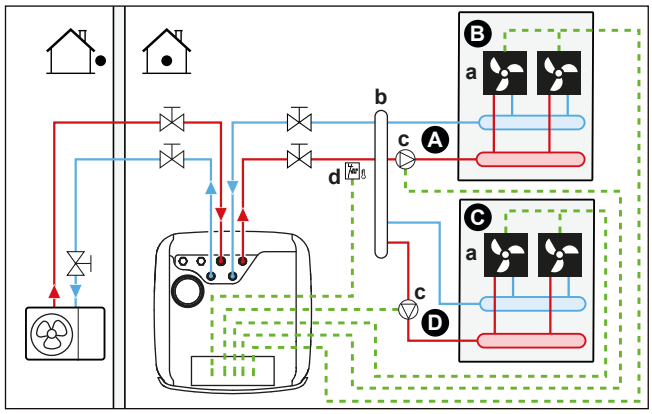

A Papildoma ištekančio vandens temperatūros zona
B 1 patalpa
C 2 patalpa
D Pagrindinė ištekančio vandens temperatūros zona
a Šiluminio siurblio konvektoriai (+ valdikliai)
b Buferinis indas
c Siurblys
d Apsauginis termostatas (įsigyjamas atskirai)

- Jei reikia daugiau informacijos apie elektros laidų prijungimą prie įrenginio, žiūrėkite:
  - "9.2 Jungtys į lauko įrenginį" [▸ 110]
  - "9.3 Jungtys į vidaus įrenginį" [▸ 114]
- Kiekvienai patalpai su įrengtais šiluminio siurblio konvektoriais: šiluminio siurblio konvektoriai tiesiogiai prijungti prie vidaus įrenginio.
- Prieš pagrindinę ir papildoma zona įdiekite buferinį indą (lauko tiekimą).
- Pagrindinė zona:
  - Įdiekite išorinį siurblį (lauko tiekimą) pagrindinė zona ir prijungtą prie vidinio vidaus įrenginys (žr."9.3.6 Siurbliams prijungti (karšto vandens siurblio ir (arba) išorinių siurblių" [▸ 130]).
  - Rekomenduojama, kad pagrindinės zonos ir papildoma zona nustatytoji temperatūra būtų tokia pati ir įsitikinkite, kad NE per žema (paprastai: 20° C).
  - Pageidaujama patalpos temperatūra nustatoma naudojant šiluminio siurblio konvektorių valdiklį. Yra skirtingi šiluminio siurblio konvektorių valdikliai ir nustatymai. Daugiau informacijos žr.:

    Šiluminio siurblio konvektorių montavimo vadove

    Šiluminio siurblio konvektoriaus priedų montavimo vadove

    Papildomos įrangos priedų knygoje
  - Kiekvieno šilumos siurblio konvektoriaus šildymo ar vėsinimo poreikio signalai sujungiami lygiagrečiai su vidinio bloko skaitmeniniu įėjimu. Žr priedas knyga papildomos įrangos teisingą atskaitos (pagrindinė zona: X43M /4 ir/X43M5; už papildoma zona:/X43M4 ir X43M /1) .Vidinis blokas bus tik tiekti norimą papildomą ištekančio vandens temperatūra, kai yra faktinė paklausa.

- Papildoma zona:
  - Įdiekite išorinį siurblį (lauko tiekimą) papildoma zona ir prijungtą prie vidinio vidaus įrenginys (žr."9.3.6 Siurbliams prijungti (karšto vandens siurblio ir (arba) išorinių siurblių" [▸ 130]).
  - Pageidaujama patalpos temperatūra nustatoma naudojant šiluminio siurblio konvektorių valdiklį. Yra skirtingi šiluminio siurblio konvektorių valdikliai ir nustatymai. Daugiau informacijos žr.:

    Šiluminio siurblio konvektorių montavimo vadove

    Šiluminio siurblio konvektoriaus priedų montavimo vadove

    Papildomos įrangos priedų knygoje
  - Kiekvieno šilumos siurblio konvektoriaus šildymo ar vėsinimo poreikio signalai sujungiami lygiagrečiai su vidinio bloko skaitmeniniu įėjimu. Žr priedas knyga papildomos įrangos teisingą atskaitos (pagrindinė zona: X43M /4 ir/X43M5; už papildoma zona:/X43M4 ir X43M /1) .Vidinis blokas bus tik tiekti norimą papildomą ištekančio vandens temperatūra, kai yra faktinė paklausa.

Konfigūracija

Nustatymas	Vertė
Vieneto temperatūros reguliavimo pagrindinė zona ▪ #: [1.12] ▪ Lauko nustatymo kodas: 041	2 (`Patalpa`): įrenginio veikimas nustatomas pagal specialios žmogaus komforto sąsajos aplinkos temperatūrą.
Papildoma zona: ▪ #: [2.12] Lauko nustatymo kodas: 057	1 (`Išorinis patalpos termostatas`): įrenginio veikimas nustatomas pagal išorinį termostatą.
Kai naudojami šiluminio siurblio konvektoriai: Išorinis patalpos termostatas papildoma zona ▪ #: [2.13] ▪ Lauko nustatymo kodas: 146	1 (`1 kontaktas`): kai naudojamas išorinis patalpos termostatas arba šiluminio siurblio konvektorius gali tik siųsti termostato ĮJUNGIMO/IŠJUNGIMO komandą. Šildymo ir vėsinimo poreikis neskiriamas. Šis nustatymas bus standartinis aktyvus.
Vandens temperatūros zonų skaičius: ▪ #: [3.6] ▪ Lauko nustatymo kodas: 155	1 (`Papildoma zona`): Pagrindinė zona+papildoma zona
Išorinio siurblio pagrindinė zona: ▪ #: [13] ▪ Lauko nustatymo kodas: Priklauso, kurį gnybtas ir kaiščius pasirink "18 Nustatymų vietoje lentelė" [▸ 247] site (daugiau informacijos žr.	12 (`V/Š siurblys išor. pagr.`) Tai `Vietos Įv./Išv.` ryšys (žr"9.3.6 Siurbliams prijungti (karšto vandens siurblio ir (arba) išorinių siurblių" [▸ 130].)
Išorinio siurblio papildoma zona: ▪ #: [13] Lauko nustatymo kodas: Priklauso, kurį gnybtas ir kaiščius pasirink "18 Nustatymų vietoje lentelė" [▸ 247] site (daugiau informacijos žr.	13 (`V/Š siurblys išor. papild.`) Tai `Vietos Įv./Išv.` ryšys (žr"9.3.6 Siurbliams prijungti (karšto vandens siurblio ir (arba) išorinių siurblių" [▸ 130].)

Nustatymas	Vertė
Bizone sistemos tipas ▪ #: [3.13.1] Lauko nustatymo kodas: 008	1 (`Atsietas`)
Saugos termostatas: ▪ #: [13] ▪ Lauko nustatymo kodas: Priklauso, kurį gnybtas ir kaiščius pasirink "18 Nustatymų vietoje lentelė" [▶ 247] site (daugiau informacijos žr.	9 (`Apsauginio termostato įrenginys`) Tai `Vietos Įv./Išv.` ryšys (žr."9.3.13 Saugos apsauginis termostatas" [▶ 135]).

PRANEŠIMAS

Jei pridedamas tik vienas siurblys, kuris dažniausiai naudojamas pagrindinei arba papildoma zona zonai, tada įdiekite siurblį (lauko tiekimą) ir prijunkite jį prie teisingo `Vietos Įv./Išv.` ([13] -`V/Š antrinis siurblys`). Siurblys bus įjungtas, kai yra prašymas iš vienos iš zonų (pagrindinės arba papildomos).

6.2.3 Kelios patalpos – dvi IVT zonos

Jei kiekvienoje patalpoje pasirinkti šilumos įrenginiai suprojektuoti skirtingai ištekančio vandens temperatūrai, galite naudoti skirtingas ištekančio vandens temperatūros zonas (daugiausia 2 zonos).

Šiame dokumente:

- Pagrindinė zona = žemiausios projektinės šildymo temperatūros ir aukščiausios projektinės vėsinimo temperatūros zona.
- Papildoma zona = aukščiausios projektinės šildymo temperatūros ir žemiausios projektinės vėsinimo temperatūros zona

ATSARGIAI

Jeigu yra daugiau nei viena ištekančio vandens zona, pagrindinėje zonoje VISADA sumontuokite pamaišymo mazgą, kad sumažėtų (šildant) / padidėtų (vėsinant) ištekančio vandens temperatūra, kai atsiranda poreikis papildomoje zonoje.

Tipinis pavyzdys:

Patalpa (zona)	Šildymo įrenginiai: projektinė temperatūra
Svetainė (pagrindinė zona)	Grindinis šildymas: ▪ Šildant: 35°C ▪ Vėsinant[(a)]: 20°C (tik atgaivinimas, tikras vėsinimas neleidžiamas)
Miegamieji (papildoma zona)	Šiluminio siurblio konvektoriai: ▪ Šildant: 45°C ▪ Vėsinant: 12°C

[(a)] Vėsinimo režimu galite leisti, kad grindinis šildymas (pagrindinė zona) užtikrintų atgaivinimą (ne tikrą vėsinimą), arba to NELEISTI. Žr. sąranką toliau.

Nustatymas

Galimos trys dviejų zonų rinkinio variacijos:

1 Sistema be hidraulinio separatoriaus:

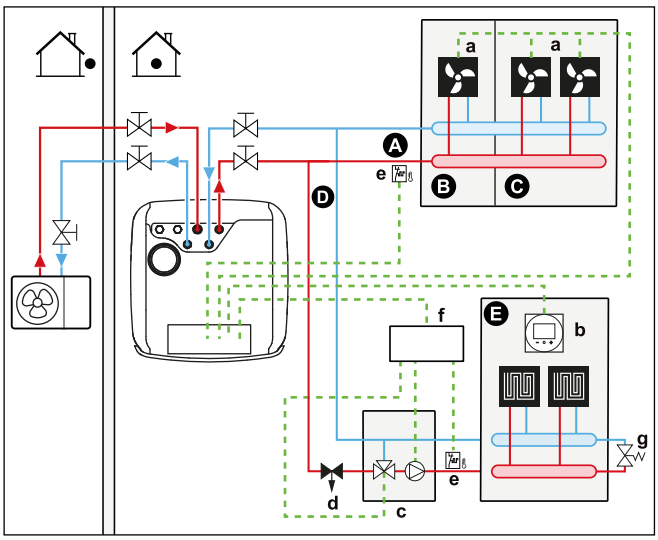

2 Sistema su pagrindinės zonos hidrauliniu separatoriumi:

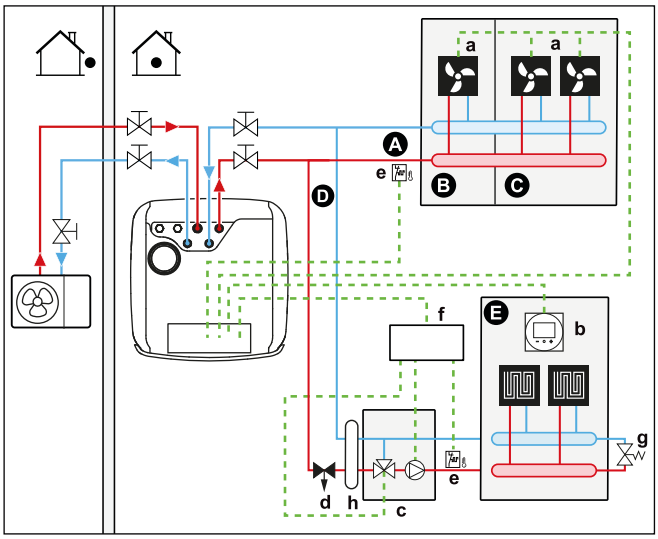

3 Sistema su abiejų zonų hidrauliniu separatoriumi:
Šioje sistemoje reikalingas tiesioginis siurblys papildomai zonai.

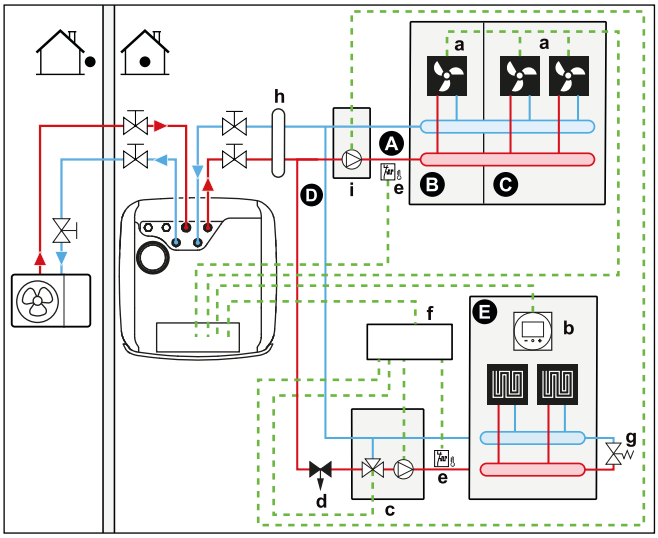

A Papildoma ištekančio vandens temperatūros zona
B 1 patalpa
C 2 patalpa
D Pagrindinė ištekančio vandens temperatūros zona
E 3 patalpa
a Šiluminio siurblio konvektoriai (+ valdikliai)

b Speciali žmogaus komforto sąsaja (BRC1HHDA naudojama kaip patalpos termostatas)
c Pamaišymo vožtuvo mazgas
d Slėgio reguliavimo vožtuvas (įsigyjamas atskirai)
e Apsauginis termostatas (įsigyjamas atskirai)
f Dviejų zonų rinkinio valdymo dėžutė (EKMIKPOA)
g Apėjimo vožtuvas
h Hidraulinis separatorius (balansavimo balionas)
i Tiesioginis siurblys (papildomai zonai) (pvz., nemišrių siurblių grupė EKMIKHUA)

INFORMACIJA

Slėgio reguliavimo vožtuvas turi būti sumontuotas prieš pamaišymo mazgą. Tai užtikrins tinkamą vandens srauto pusiausvyrą tarp pagrindinės ištekančio vandens temperatūros zonos ir papildomos ištekančio vandens temperatūros zonos, atsižvelgiant į reikiamą abiejų vandens temperatūros zonų galią.

- Pagrindinė zona:
  - Pamaišymo vožtuvo stotis (sudaryta iš siurblio ir pamaišymo vožtuvo) sumontuota prieš grindinį šildymą.
  - Pamaišymo vožtuvo stotį valdo dviejų zonų rinkinio valdiklis (EKMIKPOA) pagal patalpos šildymo užklausą.
  - Patalpos temperatūra valdoma specialia žmogaus komforto sąsaja (BRC1HHDA, naudojama kaip patalpos termostatas).
  - Būtina užtikrinti, kad uždarius uždarymo vožtuvus pagrindinėje zonoje galėtų cirkuliuoti vanduo
- Papildoma zona:
  - Pageidaujama patalpos temperatūra nustatoma naudojant šiluminio siurblio konvektorių valdiklį. Yra skirtingi šiluminio siurblio konvektorių valdikliai ir nustatymai. Daugiau informacijos žr.:

    Šiluminio siurblio konvektorių montavimo vadove

    Šiluminio siurblio konvektoriaus priedų montavimo vadove

    Papildomos įrangos priedų knygoje
  - Kiekvieno šilumos siurblio konvektoriaus šildymo ar vėsinimo poreikio signalai sujungiami lygiagrečiai su vidinio bloko skaitmeniniu įėjimu. Žr priedas knyga papildomos įrangos teisingą atskaitos (pagrindinė zona: X43M /4 ir/X43M5; už papildoma zona:/X43M4 ir X43M /1) .Vidinis blokas bus tik tiekti norimą papildomą ištekančio vandens temperatūra, kai yra faktinė paklausa.
- Aušinimo režimu galite leisti grindinis šildymas (pagrindinei ar papildoma zona zonai) suteikti atgaivą (jokio realaus aušinimo), arba NELEISTI.
  - **Jei leidžiate:**

    NEMONTUOKITE uždarymo vožtuvo.
  - **Jei NELEIDŽIATE:**

    pagrindinė zona zonai: Maišymo rinkinio siurblys neveiks, jei nukris pagrindinė zona prašymas arba jei prašoma aušinti.

    Papildomai zonai: Įdiekite uždarymo vožtuvas (lauko tiekimą), kai nėra prijungtas tiesioginis siurblys (lauko tiekimas). Prijunkite uždarymo vožtuvas prie vidinio vidaus įrenginys (žr."9.3.5 Uždarymo vožtuvo prijungimas" [▶ 128]). Uždarymo uždarymo vožtuvas užsidarys, jei papildomos zonos prašymas nukris

arba jei prašoma aušinti. Jei sumontuotas tiesioginis siurblys, siurblys sustos, jei sumažės papildoma zona prašymas arba jei prašoma aušinti. Prijunkite tiesioginį siurblį prie Bizone komplekto valdymo dėžutės (EKMIKPOA).

Šios jungtys yra Lauko IO jungtys (žr."9.1.6 `Vietos Įv./Išv. jungtys`" [▸ 106]), kur galite pasirinkti, kuriuos gnybtų kaiščius norite naudoti.

PRANEŠIMAS

Naudojant didelio tūrio buferinius indus, NEREKOMENDUOJAMA naudoti normaliai atidarytų uždaromųjų vožtuvų. Įvykus ryšio klaidai, paprastai atidaryti uždarymo vožtuvai pereis į atvirą padėtį, tokiu atveju gali būti, kad į grandinę gali patekti šaltas vanduo, kuris NELEIDŽIA aušinti.

Konfigūracija

Nustatymas	Vertė
Vieneto temperatūros reguliavimo pagrindinė zona ▪ #: [1.12] ▪ Lauko nustatymo kodas: 041	2 (`Patalpa`): įrenginio veikimas nustatomas pagal specialios žmogaus komforto sąsajos aplinkos temperatūrą.
Papildoma zona: ▪ #: [2.12] Lauko nustatymo kodas: 057	1 (`Išorinis patalpos termostatas`): įrenginio veikimas nustatomas pagal išorinį termostatą.
Kai naudojami šiluminio siurblio konvektoriai: Išorinis patalpos termostatas **papildomas** zonai ▪ #: [2.13] Lauko nustatymo kodas: 146	1 (`1 kontaktas`): kai naudojamas išorinis patalpos termostatas arba šiluminio siurblio konvektorius gali tik siųsti termostato ĮJUNGIMO/IŠJUNGIMO komandą. Šildymo ir vėsinimo poreikis neskiriamas. Šis nustatymas bus standartinis aktyvus.
Vandens temperatūros zonų skaičius: ▪ #: [3.6] ▪ Lauko nustatymo kodas: 155	1 (`Papildoma zona`): Pagrindinė zona+papildoma zona
`Sumontuotas dviejų zonų rinkinys`: ▪ #: [3.13.5] ▪ Lauko nustatymo kodas: 099	1 (`Taip`) Tam: , kad būtų pridėta papildoma temperatūros zona, sumontuotas dviejų zonų rinkinys.
`Dviejų zonų sistemos tipas`: ▪ #: [3.13.1] ▪ Lauko nustatymo kodas: 008	0 (`Neatsietas`): Žr. 1 sistemos variantą, aprašytą aukščiau 1 (`Atsietas`): Žr. 2 ir 3 sistemos variantus, aprašytus aukščiau
Uždarymo vožtuvas (jei neleidžiama aušinti) ▪ #: [13] Lauko nustatymo kodas: Priklauso nuo to, kurį terminalą pasirink "18 Nustatymų vietoje lentelė" [▸ 247] site (daugiau informacijos žr.	Papildoma zona: 2 (`Papild. zonos uždarymo voštuvas`) Tai Field IO ryšys, kuriame galite pasirinkti, kurį gnybtas ir kaiščius norite naudoti (žr."9.3.5 Uždarymo vožtuvo prijungimas" [▸ 128]).

Nustatymas	Vertė
Siurblys aušinimo metu pagrindinė zona: ▪ #: [1.16] ▪ Lauko nustatymo kodas: 050 Siurblys arba uždarymo vožtuvas aušinimo metu papildoma zona: ▪ #: [2.33] ▪ Lauko nustatymo kodas: 147	pagrindinė zona: siurblys sustos aušinimo metu, jei pagrindinės zonos aušinimo pašalpa yra IŠJUNGTA. Papildoma zona: siurblys sustos arba uždarymo vožtuvas užsidarys aušinimo metu, jei pagrindinės zonos aušinimo pašalpa yra IŠJUNGTA. **Jei NELEIDŽIATE:** 0 (`Vėsinimo leidimas`): aušinimo pašalpa yra išjungta. **Jei leidžiate:** 1 (`Vėsinimo leidimas`) Aušinimo leidimas įjungtas.
Saugos termostatas pagrindinė zona:	Prijungiamas prie Bizone rinkinio valdymo dėžutės (EKMIKPOA).
Papildoma saugos termostatas zona: ▪ #: [13] Lauko nustatymo kodas: Priklauso nuo to, kurį terminalą pasirink "18 Nustatymų vietoje lentelė" [▸ 247] site (daugiau informacijos žr.	Prijungti prie įrenginio 9 (`Apsauginio termostato įrenginys`): Tai yra “Field IO” ryšys, kuriame galite pasirinkti, kurį gnybtas ir kaiščius norite naudoti (žr."9.3.13 Saugos apsauginis termostatas" [▸ 135]).

Daugiau informacijos apie dviejų zonų rinkinys rinkinio konfigūraciją rasite konfigūracijos informacinio vadovo skyriuje “Nustatymai” [3.13]`Dviejų zonų rinkinys`.

Pranašumai

- **Komfortas.**
  - Dviejų šildymo įrenginių sistemų derinys suteikia puikų šildymo grindiniu šildymu ir vėsinimo šiluminio siurblio konvektoriais komfortą.
- **Efektyvumas.**
  - Atsižvelgiant į poreikį vidaus įrenginys palaiko skirtingą ištekančio vandens temperatūrą, atitinkančią skirtingų šildymo įrenginių projektinę temperatūrą.
  - Grindinis šildymas veikia efektyviausiai su šiluminio siurblio sistema.

6.3 Dvejopų šilumos šaltinių nustatymas

Įrenginyje su integruotu energijos kaupimo baku galima įvairiai integruoti pagalbinius ir dvejopus šilumos šaltinius buitinio karšto vandens ruošai ir erdvės šildymui. Tai leidžia optimizuoti sistemą, kad kiekvienos sistemos atveju būtų kuo mažiau suvartojama energijos ir maksimaliai patogu naudotojui.

6.3.1 Tiesioginio pagalbinio šilumos šaltinio nustatymas erdvei šildyti

INFORMACIJA

Tiesioginis (SH) režimas 1 ištekančio vandens temperatūros zonos atveju galimas tik:

- valdant patalpos termostatu ARBA
- valdant išoriniu patalpos termostatu.

- Erdvę gali šildyti:
  - Vidaus įrenginys
  - Prie sistemos prijungtas pagalbinis katilas (įsigyjama atskirai)
- Kai yra signalas šildyti, pradeda veikti vidaus įrenginys arba pagalbinis katilas. Kuris iš šių įrenginių veikia, priklauso nuo lauko temperatūros (perjungimo į išorinį šilumos šaltinį būsena). Kai pagalbiniam katilui suteikiamas leidimas, erdvės šildymas vidaus įrenginiu IŠJUNGIAMAS.
- Dvejopo šildymo režimas galimas tik esant ĮJUNGTAM erdvės šildymui.
- Buitinį karštą vandenį visada gamina akumuliacinė talpa iš vidinio vidaus įrenginys.

INFORMACIJA

- Kai šildoma šiluminiu siurbliu, jis veikia, kad pasiektų vartotojo sąsaja nustatytą pageidaujamą temperatūrą. Kai įjungtas nuo oro priklausomas režimas, vandens temperatūra automatiškai nustatoma pagal lauko temperatūrą.
- Kai šildoma pagalbiniu katilu, jis veikia, kad pasiektų pagalbinio katilo valdikliu nustatytą pageidaujamą vandens temperatūrą.
- Įsitikinkite, katilas tikslinė temperatūra atitinka vieneto tikslinę temperatūrą, kuri priklauso nuo nustatyto perkaitimo nustatymas.

INFORMACIJA

Didžiausią ištekančio vandens temperatūrą lemia nustatymas [3.12] `Perkaitimo nuostatis`. Ši riba apibrėžia didžiausią ištekančio vandens temperatūrą **sistemoje**. Priklausomai nuo šio nustatymo vertės, didžiausias IVT nustatymas taip pat bus sumažintas 5°C, kad būtų užtikrintas stabilus valdymas siekiant nustatytos vertės.

Didžiausia ištekančio vandens temperatūra **pagrindinėje zonoje** nustatoma pagal nustatymą [1.19]`Vandens sistemos perkaitimas`, tik tuo atveju, jei įjungta [3.13.5]`Sumontuotas dviejų zonų rinkinys`. Ši riba apibrėžia didžiausią ištekančio vandens temperatūrą **pagrindinėje zonoje**. Priklausomai nuo šio nustatymo vertės, didžiausias IVT nustatymas taip pat bus sumažintas 5°C, kad būtų užtikrintas stabilus valdymas siekiant nustatytos vertės.

Nustatymas

- Tiesioginį (SH) pagalbinį katilą prijunkite kaip pavaizduota:

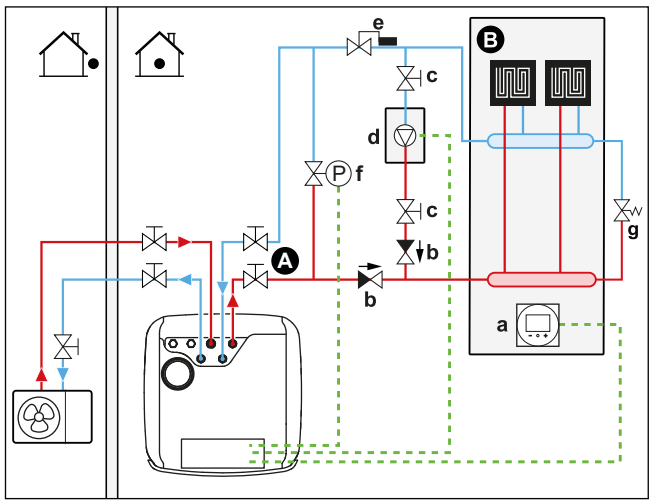

A Pagrindinė ištekančio vandens temperatūros zona
B Viena patalpa
a Speciali žmogaus komforto sąsaja (BRC1HHDA naudojama kaip patalpos termostatas)
b Atbulinis vožtuvas (įsigyjamas atskirai)
c Uždarymo vožtuvas (įsigyjami atskirai)
d Pagalbinis katilas (įsigyjama atskirai)
e Karšto vandens vožtuvas (įsigyjama atskirai)
f Valdomas apėjimo vožtuvas (lauko tiekimas)
g Mechaninis šuntavimo vožtuvas (lauko tiekimas)

PRANEŠIMAS

- Įsitikinkite, kad pagalbinis katilas ir jo prijungimas prie sistemos atitinka taikomus teisės aktus.
- Daikin NEATSAKO už netinkamą ar nesaugų pagalbinio katilo sistemos veikimą.

- Įsitikinkite, kad grįžtamasis vanduo į šiluminis siurblys siurblį NEVIRŠIJA 75°C. Norėdami tai padaryti:
  - Per pagalbinį katilo valdiklį nustatykite norimą vandens temperatūrą iki maksimalios 75°C.
  - Sumontuokite karšto vandens vožtuvą šiluminio siurblio grįžtančio vandens kontūre. Nustatykite, kad karšto vandens vožtuvas užsidarytų aukštesnėje kaip 75° C temperatūroje ir atsidarytų žemesnėje kaip 75° C temperatūroje.
- Sumontuokite atbulinius vožtuvus.
- išorinis šilumos šaltinis (pagalbinis katilas) valdomas vidinio bloko ON/OFF signalu. Žr. "9.3.10 Perjungimo į išorinį šilumos šaltinį prijungimas" [▶ 133]. Tai `Vietos Įv./Išv.` ryšys (žr."9.1.6 `Vietos Įv./Išv.` jungtys" [▶ 106]), kuriame galite pasirinkti, kurį gnybtas ir kaiščius norite naudoti.
- Kaip nustatyti šildymo įrenginius, žr. skyriuje "6.2 Erdvės šildymo/vėsinimo sistemos nustatymas" [▶ 35].

Konfigūracija

Nustatymas	Vertė
Dvivalentis katilas: ▪ #: [5.37] Lauko nustatymo kodas: 093	1 (`Bivalentinis yra`): Dvivalentis katilas patalpų šildymui yra sumontuotas ir leidžiamas veikti.

Nustatymas	Vertė
Histerezė ant lauko temperatūros: ▪ #: [5.14.4] Lauko nustatymo kodas: 021	3 (`Bivalentinė histerezė`): Histerezė dėl lauko temperatūros perėjimui iš šiluminis siurblys į dvivalentinį/rezervuaro katilas. Diapazonas 2 ~ 10° C, žingsnių diapazonas 1° C
Veikimo diapazonas: ▪ #: [5.14.2] Lauko nustatymo kodas: Apatinė temperatūros riba: 024 Didesnė temperatūros riba: 023	Žemutinė temperatūros riba: 0 Didesnė temperatūros riba: 5 Pasirinkite žemos ir aukštos lauko temperatūros ribą, kur šiluminis siurblys perjungimas į pagalbinį šilumos šaltinį. Daugiau informacijos rasite konfigūracijos informaciniame vadove.
Laikmatis po paleidimo: ▪ #: [5.14.6] Lauko nustatymo kodas: 025	600 sekundžių (`Laikmatis po paleidimo`): apibrėžia minimalų laiką, per kurį dvivalentis katilas siurblys patalpų šildyme lieka įjungtas sustabdžius užklausą. Šis laikmatis suveikia nuo to momento, kai bivalentinis išjungiamas. Tai neleidžia pereiti į kitą režimą tol, kol veikia laikmatis. Per tą laiką dvivalentis šuntavimo apėjimo vožtuvas lieka atviras, kad būtų užtikrintas srautas per vidaus įrenginys bloką (siurbliai gali veikti lygiagrečiai, todėl nebėra srauto ant ar kitos sistemos). Šis nustatymas turės būti pritaikytas pagal katilas siurblio po paleidimo laikmatį, kai užklausa sustoja. Patikrinkite katilo gamintoją dėl teisingos vertės. Diapazonas 0 ~ 1500 sekundžių, žingsnių diapazonas 1 sekundė
Išorinis šilumos šaltinis: ▪ #: [13] Lauko nustatymo kodas: Priklauso, kurį gnybtas ir kaiščius pasirink "18 Nustatymų vietoje lentelė" [▸ 247] site (daugiau informacijos žr.	4 (`Išorinis šilumos šaltinis`) Tai `Vietos Įv./Išv.` ryšys (žr"9.3.10 Perjungimo į išorinį šilumos šaltinį prijungimas" [▸ 133].)
Dvivalentis šuntavimo apėjimo vožtuvas: ▪ #: [13] Lauko nustatymo kodas: Priklauso, kurį gnybtas ir kaiščius pasirink "18 Nustatymų vietoje lentelė" [▸ 247] site (daugiau informacijos žr.	9 (`Bivalentinis apėjimo vožtuvas`) Tai `Vietos Įv./Išv.` ryšys (žr"9.3.11 Dvejopo šildymo apėjimo vožtuvo prijungimas" [▸ 134].)

PRANEŠIMAS

- Norėdami išvengti dažno persijungimo tarp vidaus įrenginio ir pagalbinio katilo, įsitikinkite, kad nustatytas pakankamas perėjimo į dvejopą šildymo režimą histerezės skirtumas.
- Kadangi lauko temperatūrą matuoja lauko įrenginio oro termistorius, lauko įrenginį sumontuokite pavėsyje, kad jo NEVEIKTŲ ar NEĮJUNGTŲ/NEIŠJUNGTŲ tiesioginė saulės šviesa.
- Dažnas perjungimas gali sukelti pagalbinio katilo koroziją. Dėl išsamesnės informacijos kreipkitės į pagalbinio katilo gamintoją.

Perjungimas į išorinį šilumos šaltinį pagalbiniu kontaktu

- Pagalbiniu kontaktu gali būti:
  - Lauko temperatūros termostatas.
  - Elektros tarifo kontaktas.
  - Rankiniu būdu valdomas kontaktas.
  - ...
- Nustatymas: prijunkite šiuos išorinius laidus:

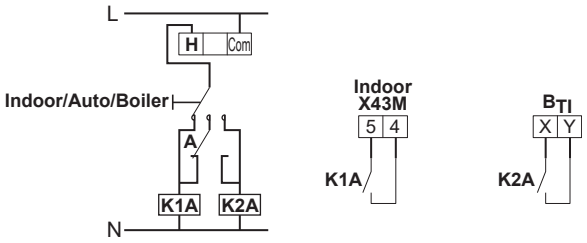

B_{TI}	Katilo termostato įvestis
A	Pagalbinis kontaktas (įprastai uždarytas)
H	Šildymo poreikio patalpos termostatas (papildomas)
K1A	Pagalbinė relė, aktyvinanti vidaus įrenginį (įsigyjama atskirai)
K2A	Pagalbinė relė, aktyvinanti katilą (įsigyjama atskirai)
Indoor	Vidaus įrenginys
Auto	Automatinis
Boiler	Katilas

PRANEŠIMAS

- Norėdami išvengti dažno persijungimo tarp vidaus įrenginio ir pagalbinio katilo, įsitikinkite, kad yra nustatytas pakankamas pagalbinio kontakto skirtumas arba laiko delsa.
- Jeigu pagalbinis kontaktas yra lauko temperatūros termostatas, termostatą sumontuokite pavėsyje, kad jo NEVEIKTŲ ar NEĮJUNGTŲ/NEIŠJUNGTŲ tiesioginė saulės šviesa.
- Dažnas perjungimas gali sukelti pagalbinio katilo koroziją. Dėl išsamesnės informacijos kreipkitės į pagalbinio katilo gamintoją.

6.3.2 Netiesioginio pagalbinio šilumos šaltinio nustatymas buitinio karšto vandens ruošai ir erdvės šildymui

Pagalbinis katilas (įsigyjamas atskirai) prijungiamas prie kaupimo bako, jį valdo vidaus įrenginio ĮJUNGIMO/IŠJUNGIMO signalas. Jis gali ruošti buitinį karštą vandenį ir, jei leidžia vartotojas, šildyti patalpas padedant bako šildymui. Šiluminio siurblio ar pagalbinio katilo veikimas priklauso nuo lauko ir kaupimo katilo temperatūros.

Nustatymas

1 Pagalbinį katilą prijunkite kaip pavaizduota:

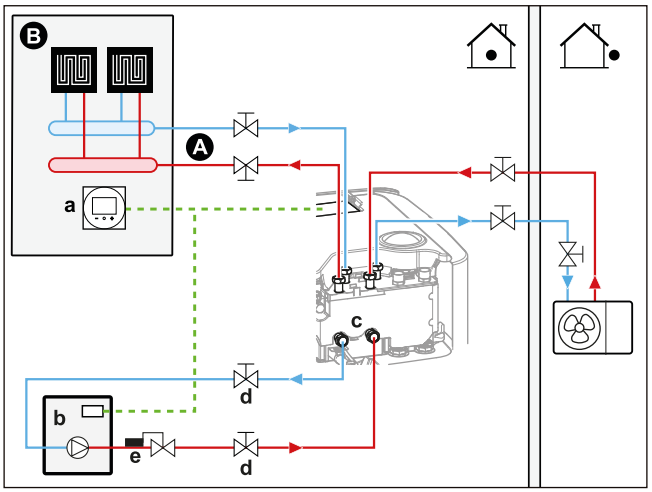

- **A** Pagrindinė ištekančio vandens temperatūros zona
- **B** Viena patalpa
- **a** Speciali žmogaus komforto sąsaja (BRC1HHDA naudojamas kaip patalpos termostatas)
- **b** Pagalbinis katilas (įsigyjama atskirai)
- **d** Uždarymo vožtuvas (įsigyjami atskirai)
- **e** Karšto vandens vožtuvas (įsigyjama atskirai)

PRANEŠIMAS

- Įsitikinkite, kad pagalbinis katilas ir jo prijungimas prie sistemos atitinka taikomus teisės aktus.
- Daikin NEATSAKO už netinkamą ar nesaugų pagalbinio katilo sistemos veikimą.

- Įsitikinkite, kad į kaupimo katilą grįžtančio vandens temperatūra neviršija 95°C. Norėdami tai padaryti, atlikite šiuos veiksmus:
  - Pagalbinio katilo valdikliu nustatykite pageidaujamą vandens temperatūrą, bet ne aukštesnę nei 95°C.
  - Sumontuokite karšto vandens vožtuvą šiluminio siurblio grįžtančio vandens kontūre. Nustatykite, kad karšto vandens vožtuvas užsidarytų virš 95°C ir atsidarytų žemiau 95°C temperatūros.
- išorinis šilumos šaltinis (pagalbinis katilas) valdomas vidinio bloko ON/OFF signalu. Žr. "9.3.10 Perjungimo į išorinį šilumos šaltinį prijungimas" [▸ 133]. Tai `Vietos Įv./Išv.` ryšys (žr."9.1.6 `Vietos Įv./Išv.` jungtys" [▸ 106]), kuriame galite pasirinkti, kurį gnybtas ir kaiščius norite naudoti.

Konfigūracija

Nustatymas	Vertė
Dvivalentis katilas: ▪ #: [5.37] Lauko nustatymo kodas: 093	1 (`Bivalentinis yra`): Dvivalentis katilas patalpų šildymui yra sumontuotas ir leidžiamas veikti.
Histerezė ant lauko temperatūros: ▪ #: [5.14.4] Lauko nustatymo kodas: 021	3 (`Bivalentinė histerezė`): Histerezė dėl lauko temperatūros perėjimui iš šiluminis siurblys į dvivalentinį/rezervuaro katilas. Diapazonas 2 ~ 10° C, žingsnių diapazonas 1° C

Nustatymas	Vertė
Veikimo diapazonas: ▪ #: [5.14.2] Lauko nustatymo kodas: Apatinė temperatūros riba: 024 Didesnė temperatūros riba: 023	Žemutinė temperatūros riba: 0 Didesnė temperatūros riba: 5 Pasirinkite žemos ir aukštos lauko temperatūros ribą, kur šiluminis siurblys perjungimas į pagalbinį šilumos šaltinį. Daugiau informacijos rasite konfigūracijos informaciniame vadove.
Laikmatis po paleidimo: ▪ #: [5.14.6] Lauko nustatymo kodas: 025	600 sekundžių (`Laikmatis po paleidimo`): apibrėžia minimalų laiką, per kurį dvivalentis katilas siurblys patalpų šildyme lieka įjungtas sustabdžius užklausą. Šis laikmatis suveikia nuo to momento, kai bivalentinis išjungiamas. Tai neleidžia pereiti į kitą režimą tol, kol veikia laikmatis. Per tą laiką dvivalentis šuntavimo apėjimo vožtuvas lieka atviras, kad būtų užtikrintas srautas per vidaus įrenginys bloką (siurbliai gali veikti lygiagrečiai, todėl nebėra srauto ant ar kitos sistemos). Šis nustatymas turės būti pritaikytas pagal katilas siurblio po paleidimo laikmatį, kai užklausa sustoja. Patikrinkite katilo gamintoją dėl teisingos vertės. Diapazonas 0 ~ 1500 sekundžių, žingsnių diapazonas 1 sekundė
Išorinis šilumos šaltinis: ▪ #: [13] Lauko nustatymo kodas: Priklauso, kurį gnybtas ir kaiščius pasirink "18 Nustatymų vietoje lentelė" [▸ 247] site (daugiau informacijos žr.	4 (`Išorinis šilumos šaltinis`) Tai `Vietos Įv./Išv.` ryšys (žr"9.3.10 Perjungimo į išorinį šilumos šaltinį prijungimas" [▸ 133].)

PRANEŠIMAS

- Kadangi lauko temperatūrą matuoja lauko įrenginio oro termistorius, lauko įrenginį sumontuokite pavėsyje, kad jo NEVEIKTŲ ar NEĮJUNGTŲ/NEIŠJUNGTŲ tiesioginė saulės šviesa.
- Dažnas perjungimas gali sukelti pagalbinio katilo koroziją.

6.3.3 Saulės sistemos nustatymas per atgalinio sutekėjimo jungtį

Beslėgę saulės sistemą galima tiesiogiai prijungti prie kaupimo bako per atgalinio sutekėjimo jungtį.

Montavimo instrukciją rasite saulės sistemų reguliavimo ir siurblio bloko montavimo vadove (EKSRPS4*).

Montavimo instrukcijas rasite saulės drenažo rinkinio montavimo vadove (EKECDBCO3A*).

Nustatymas

1 Saulės sistemą prijunkite kaip pavaizduota:

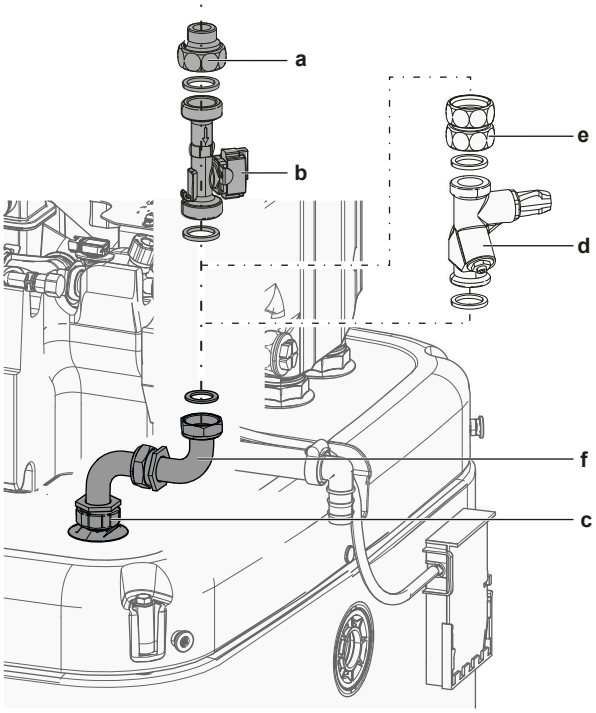

- **a** Atgalinio sutekėjimo srauto iš saulės sistemos jungtis (EKSRPS4*)
- **b** Srauto jutiklis (EKSRPS4*)
- **c** Drenažo jungtis () EKECDBCO3A*
- **d** Srauto reguliatorius (pasirinktinai)
- **e** Jungiamoji sąranka (pasirinktinai)
- **f** Atgalinio sutekėjimo jungties rinkinys (EKECDBCO3A*)

ATSARGIAI

Saulės baterijos TURI būti montuojamos aukščiau nei vidaus įrenginys. BŪTINA užtikrinti nuolydį žemyn su minimaliu saulės sistemos vamzdžių gradientu. Tai sudaro galimybę iš saulės sistemos ištekėti visam skysčiui ir taip išvengti žalos dėl užšalimo.

Konfigūracija

INFORMACIJA

Šios funkcijos NĖRA ankstyvosiose vartotojo sąsajos programinės įrangos versijose.

6.3.4 Saulės sistemos nustatymas per dvejopą šilumokaitį

Nustatymas

1 Saulės sistemą prijunkite kaip pavaizduota:

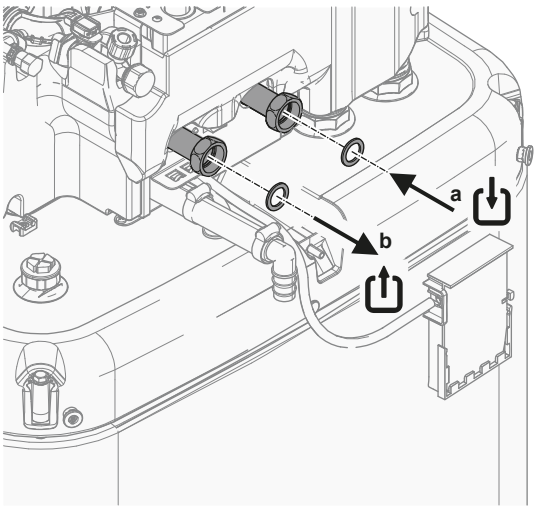

a Dvivalentis šilumokaitis IN
b Dvivalentis šilumokaitis OUT

Konfigūracija

INFORMACIJA
Šios funkcijos NĖRA ankstyvosiose vartotojo sąsajos programinės įrangos versijose.

6.4 Kaupimo bako nustatymas

6.4.1 Sistemos schema – integruotas kaupimo bakas

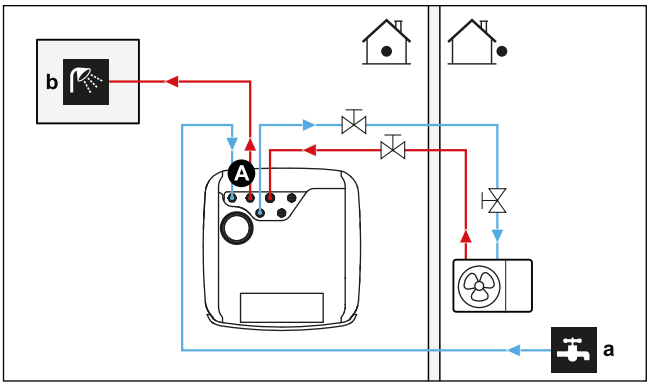

A Buitinis karštas vanduo
a Šalto vandens ĮLEIDIMAS
b Karšto vandens IŠLEIDIMAS

6.4.2 Kaupimo bako talpos ir pageidaujamos temperatūros pasirinkimas

40°C vandenį žmonės jaučia kaip karštą, todėl buitinio karšto vandens suvartojimas visada išreiškiamas lygiaverčiu 40°C karšto vandens tūriu. Tačiau galite nustatyti aukštesnę (pavyzdžiui, 53°C) kaupimo bako temperatūrą, o karštas vanduo paskui maišomas su šaltu (pavyzdžiui, 15°C). Gaunama buitinio karšto vandens temperatūra priklauso nuo šio nustatymo bei faktinės kaupimo bako temperatūros.

BKV suvartojimo nustatymas

Atsakykite į šiuos klausimus ir apskaičiuokite BKV suvartojimą (lygiavertį 40°C karšto vandens tūrį), naudodami tipinius vandens tūrius:

Klausimas	Tipinis vandens tūris
Kiek kartų per dieną prausiamasi po dušu?	1 dušas = 10 min×10 l/min = 100 l
Kiek kartų per dieną maudomasi vonioje?	1 vonia = 150 l
Kiek vandens per dieną reikia virtuvės praustuvėje?	1 praustuvė = 2 min×5 l/min = 10 l
Ar yra kitų buitinio karšto vandens poreikių?	—

Pavyzdys: Jei šeimos (4 asmenų) per dieną suvartojamo BKV poreikis yra toks:

- 3 dušai
- 1 vonia
- 3 praustuvės

Tuomet buitinio karšto vandens suvartojimas = (3×100 l)+(1×150 l)+(3×10 l)=480 l

Galimos kaupimo bako talpos

Tipas	Lygiavertis 40°C karšto vandens tūris
Integruotas kaupimo bakas	Apytikslės ekvivalentinio karšto vandens tūrio vertės, esant 40°C temperatūrai, nustatymas talpos nustatytai temperatūrai esant vidutiniam klimatui ▪ 300 - 48° C: ~ 155 l mišraus vandens 40° C temperatūroje ▪ 500 - 47° C: ~ 236 l mišraus vandens 40° C temperatūroje

Energijos taupymo patarimai

- Jei skirtingomis dienomis buitinio karšto vandens suvartojimas skiriasi, galite užprogramuoti savaitinį planą, kuriame kiekvieną dieną bus nustatyta skirtinga pageidaujama kaupimo bako temperatūra.
- Kuo pageidaujama kaupimo bako temperatūra žemesnė, tuo daugiau sutaupote. Pasirinkę didesnį kaupimo baką, galite nustatyti žemesnę pageidaujamą kaupimo bako temperatūrą.
- Šiluminis siurblys gali paruošti ne karštesnį nei 63°C (jei lauko temperatūra žema – 57°C) buitinį karštą vandenį. Šią temperatūrą gali padidinti į šiluminį siurblį įmontuotas elektrinis varžas. Tačiau tada bus suvartojama daugiau energijos. Rekomenduojame nustatyti žemesnę nei 63°C DHW katilo temperatūrą, kad nereikėtų naudoti elektrinio varžo.
- Kuo lauko temperatūra aukštesnė, tuo šiluminis siurblys veikia našiau.
  - Jei dieną ir naktį elektros kaina nesiskiria, rekomenduojama kaupimo baką šildyti dieną.
  - Jei elektros kaina mažesnė naktį, rekomenduojama kaupimo katilą šildyti naktį.
- Kai šiluminis siurblys ruošia buitinį karštą vandenį, jis negali šildyti erdvės. Jei vienu metu reikia ir buitinio karšto vandens, ir šildyti erdvę, rekomenduojame buitinį karštą vandenį ruošti naktį, kai sumažėja erdvės šildymo poreikis.

6.4.3 Nustatymas ir konfigūracija – kaupimo bakas

- Jei suvartojama daug buitinio karšto vandens, kaupimo baką galima šildyti kelis kartus per dieną.
- Norėdami iki pageidaujamos temperatūros pašildyti kaupimo baką, galite naudoti šiuos energijos šaltinius:
  - Šiluminio siurblio termodinaminį ciklą.
  - Elektrinis atsarginis šildytuvas
  - Dvejopas šilumos šaltinis, žr. "6.3 Dvejopų šilumos šaltinių nustatymas" [▸ 55]
- Daugiau informacijos apie energijos sąnaudų optimizavimą ruošiant buitinį karštą vandenį žr. "10 Konfigūracija" [▸ 144].

6.4.4 DHW siurblys, užtikrinantis, kad iškart būtų tiekiamas karštas vanduo

Nustatymas

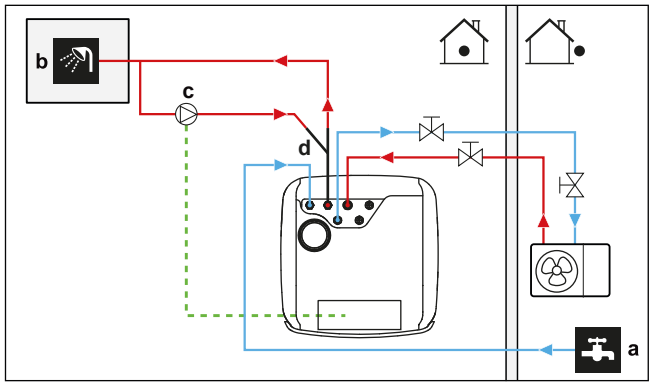

a Šalto vandens ĮLEIDIMAS
b Karšto vandens IŠĖJIMAS (dušas (įsigyjamas atskirai))
c BKV siurblys (įsigyjamas atskirai)
d Recirkuliacijos rinkinys (141554) (pasirinktinai)

- Prijungus BKV siurblį, iš čiaupo iškart gali bėgti karštas vanduo.
- DHW siurblys įsigyjamas atskirai ir už jo sumontavimą atsakingas montuotojas. Apie elektros instaliaciją žr. skyriuje "9.3.6 Siurbliams prijungti (karšto vandens siurblio ir (arba) išorinių siurblių" [▸ 130].
- Pasirinktinės recirkuliacijos jungties montavimo nurodymus rasite recirkuliacijos rinkinio (141554) montavimo vadove.

Konfigūracija

Nustatymas	Vertė
DHW siurblys: ▪ #: [4.13] ▪ Lauko nustatymo kodas: 149	1 (`Greitai pašildomas karštas vanduo`): karšto vandens siurblys pradės veikti, kai aktyvus momentinis karšto vandens grafikas.

- Naudodami vartotojo sąsają galite užprogramuoti DHW siurblio valdymo planą. Daugiau informacijos ieškokite konfigūracijos informaciniame vadove.

6.4.5 DHW siurblys, naudojamas dezinfekcijai

Nustatymas

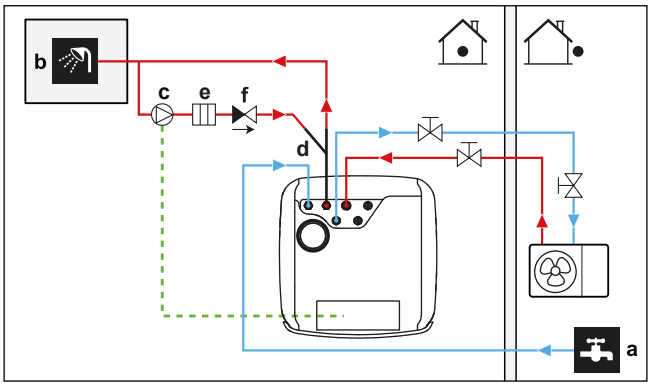

a Šalto vandens ĮLEIDIMAS
b Karšto vandens IŠĖJIMAS (dušas (įsigyjamas atskirai))
c BKV siurblys (įsigyjamas atskirai)
d Recirkuliacijos rinkinys (141554) (pasirinktinai)
e Kaitinimo elementas (įsigyjama atskirai)
f Atbulinis vožtuvas (įsigyjama atskirai)

- DHW siurblys įsigyjamas atskirai ir už jo sumontavimą atsakingas montuotojas. Apie elektros instaliaciją žr. skyriuje "9.3.6 Siurbliams prijungti (karšto vandens siurblio ir (arba) išorinių siurblių" [▸ 130].
- Jei pagal taikomus teisės aktus dezinfekavimo metu reikalaujama aukštesnės temperatūros nei maksimali rezervuaro nustatyta temperatūra (žr. lauko nustatymą 073), galite prijungti karšto vandens siurblį ir šildytuvo elementą, kaip parodyta aukščiau.
- Jei taikomi teisės aktai reikalauja dezinfekuoti vandens vamzdžius iki čiaupų, galite prijungti DHW siurblį ir kaitinimo elementą (jei reikia), kaip pavaizduota pirmiau.

Konfigūracija

Nustatymas	Vertė
DHW siurblys: ▪ #: [4.13] ▪ Lauko nustatymo kodas: 149	2 (`Dezinfekcija`): karšto vandens siurblys pradės veikti, kai dezinfekavimo operacija bus aktyvi

6.4.6 karšto vandens siurblys momentiniam karštam vandeniui ir dezinfekcijai

Nustatymas

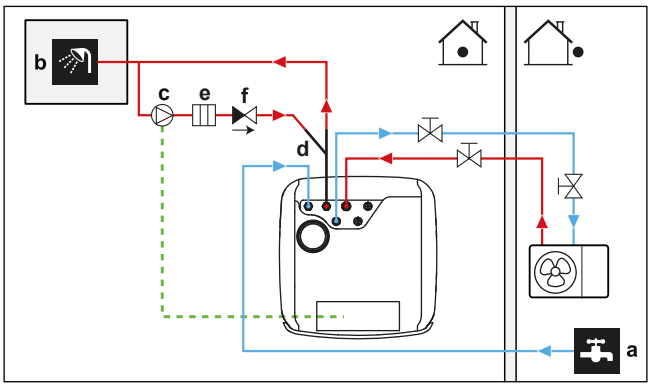

a Šalto vandens ĮLEIDIMAS
b Karšto vandens IŠĖJIMAS (dušas (įsigyjamas atskirai))
c BKV siurblys (įsigyjamas atskirai)
d Recirkuliacijos rinkinys (141554) (pasirinktinai)

e Kaitinimo elementas (įsigyjama atskirai)
f Atbulinis vožtuvas (įsigyjama atskirai)

- DHW siurblys įsigyjamas atskirai ir už jo sumontavimą atsakingas montuotojas. Apie elektros instaliaciją žr. skyriuje "9.3.6 Siurbliams prijungti (karšto vandens siurblio ir (arba) išorinių siurblių" [▸ 130].
- Jei pagal taikomus teisės aktus dezinfekavimo metu reikalaujama aukštesnės temperatūros nei maksimali rezervuaro nustatyta temperatūra (žr. lauko nustatymą 073), galite prijungti karšto vandens siurblį ir šildytuvo elementą, kaip parodyta aukščiau.
- Jei taikomi teisės aktai reikalauja dezinfekuoti vandens vamzdžius iki čiaupų, galite prijungti DHW siurblį ir kaitinimo elementą (jei reikia), kaip pavaizduota pirmiau.

Konfigūracija

Nustatymas	Vertė
DWH siurblys: ▪ #: [4.13] ▪ Lauko nustatymo kodas: 149	3 (`Abi`): karšto vandens siurblys pradės veikti, kai dezinfekavimo operacija yra aktyvi arba kai aktyvus momentinis karšto vandens grafikas.

- Naudodami vartotojo sąsają galite užprogramuoti DHW siurblio valdymo planą. Daugiau informacijos ieškokite konfigūracijos informaciniame vadove.

6.5 Elektros energijos suvartojimo valdymo nustatymas

PRANEŠIMAS

Nustatykite minimalų ±4,2 kW energijos suvartojimą, kad garantuotumėte:

- Atšildymo funkcijos veikimas. Priešingu atveju, jei atšildymas bus nutrauktas keletą kartų, užšals šilumokaitis.
- Apsauginės funkcijos, kad išliktų aktyvios.

6.5.1 Maitinimo apribojimas išmaniuoju skaitikliu

Galios apribojimas yra naudingas norint užtikrinti maksimalią sistemos galią ar srovę. Kai kuriose šalyse teisės aktai riboja maksimalų energijos suvartojimą patalpų šildymui, patalpų vėsinimui ir karšto vandens gamybai.

Visos sistemos galią arba srovę dinamiškai riboja skaitmeninis įėjimas. Maitinimo apribojimo lygis nustatomas per vartotojo sąsają.

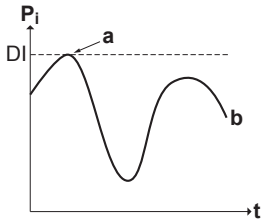

P_i Vartojamoji galia
t Laikas
DI Skaitmeninė įvestis (galios ribojimo lygis)
a Suaktyvintas galios ribojimas
b Faktinė vartojamoji galia

Nustatymas

- Žemos įtampos Smart Grid skaitiklio atveju nereikia papildomos įrangos.

- Kai naudojamas aukštosios įtampos Smart Grid skaitiklis. Tam reikia įdiegti **1 relė** iš Smart Grid relės komplekto (EKRELSG) (žr."9.3.14 Smart Grid" [▸ 136]).

Konfigūracija

Nustatymas	Vertė
Veikimo režimas: ▪ #: [5.25.1] ▪ Lauko nustatymo kodas: 040	3 (`Išmaniojo skaitiklio kontaktas`)
Išmaniojo skaitiklio riba: ▪ #: [5.25.7] ▪ Lauko nustatymo kodas: 135	4,2 kW (`Išmaniojo skaitiklio riba`): diapazonas 4,2 ~ 10 kW, žingsnių diapazonas 0,1 kW
Išmanusis skaitiklio kontaktas: ▪ #: [13] ▪ Lauko nustatymo kodas: Priklauso, kurį gnybtas ir kaiščius pasirink "18 Nustatymų vietoje lentelė" [▸ 247] site (daugiau informacijos žr.	3 (`Išmaniojo skaitiklio kontaktas`) Tai `Vietos Įv./Išv.` ryšys (žr."9.3.14 Smart Grid" [▸ 136]).

Įeinantis `Išmaniojo skaitiklio kontaktas` (žr."9.3.14 Smart Grid" [▸ 136]) įjungs galios ribą, kuri sumažins šiluminis siurblys galią, apibrėžtą [5.25.7]. `Išmaniojo skaitiklio riba` Šis kontaktas taip pat išjungs kitus elektros šilumos šaltinius.

PRANEŠIMAS

Gali būti, kad kai kuriais atvejais išmaniojo skaitiklio ribos šiluminis siurblys atžvilgiu bus ignoruojamos dėl patikimumo priežasčių (pavyzdžiui: šiluminis siurblys paleidimo ir atitirpinimo).

Jei šiluminis siurblys siurblio veikimas neleidžiamas (pvz., kai jis nėra ribojamas) arba yra aktyvi apsauginė funkcija (vandens vamzdžių užšalimo prevencija), atsarginis šildytuvas gali perimti, bet taip pat bus ribojamas pagal apribojimą, pasirinktą [5.30] išmaniojo skaitiklio riboje.

6.6 Išorinio temperatūros jutiklio nustatymas

Galite prijungti vieną išorinį temperatūros jutiklį. Jis matuoja vidaus arba lauko aplinkos temperatūrą. Rekomenduojame naudoti išorinį temperatūros jutiklį šiais atvejais:

Vidaus aplinkos temperatūros jutiklis

- Valdant patalpos termostatu, speciali žmogaus komforto sąsaja (BRC1HHDA, naudojama kaip patalpos termostatas) matuoja vidaus aplinkos temperatūrą. Todėl žmogaus komforto sąsaja turi būti sumontuota vietoje:
  - Kurioje galima nustatyti vidutinę patalpos temperatūrą.
  - Kurios NEAPŠVIEČIA tiesioginė saulės šviesa.
  - Kuri NĖRA arti šilumos šaltinio.
  - Kurios NEVEIKIA išorės oras ar skersvėjai, pavyzdžiui, dėl durų darinėjimo.
- Jeigu tai NEĮMANOMA, rekomenduojame prijungti nuotolinį vidaus jutiklį (priedas KRCS01-1).
- Nustatymas: montavimo nurodymus rasite nuotolinio vidaus jutiklio montavimo vadove ir papildomos įrangos priedų knygoje.

- Konfigūracija:

Nustatymas	Vertė
Išorinis vidinis jutiklis: ▪ #: [13] Lauko nustatymo kodas: Priklauso, kurį gnybtas pasirink "18 Nustatymų vietoje lentelė" [▸ 247] site (daugiau informacijos rasite).	2 (`Išorinis vidaus jutiklis`): Tai yra “Field IO” ryšys, kuriame galite pasirinkti, kurį gnybtas ir kaiščius norite naudoti (žr."9.1.6 `Vietos Įv./Išv.` jungtys" [▸ 106]).
Išorinio kambario jutiklis poslinkis ▪ #: [1.33]	0°C (`Išorinio vidaus jutiklio nuokrypis`): poslinkis, kurį galima pritaikyti patalpos temperatūra, matuojant papildomu jutikliu. Diapazonas -5°C ~ 5°C, žingsnių diapazonas 0,5°C

Lauko aplinkos temperatūra

- Lauko aplinkos temperatūra matuojama lauko įrenginyje. Todėl lauko įrenginys turi būti sumontuotas vietoje:
  - Kuri yra šiaurinėje namo pusėje arba pusėje, kurioje įrengta daugiausia šildymo įrenginių.
  - Kurios NEAPŠVIEČIA tiesioginė saulės šviesa.
- Jeigu tai NEĮMANOMA, rekomenduojama prijungti nuotolinį lauko jutiklį (priedas EKRSCA1).
- Nustatymas: montavimo nurodymus rasite nuotolinio lauko jutiklio montavimo vadove ir papildomos įrangos priedų knygoje.
- Konfigūracija:

Nustatymas	Vertė
Išorinis lauko jutiklis: ▪ #: [13] Lauko nustatymo kodas: Priklauso, kurį gnybtas pasirink "18 Nustatymų vietoje lentelė" [▸ 247] site (daugiau informacijos rasite).	1 (`Išorinis lauko jutiklis`): Tai Lauko IO ryšys buvo galite pasirinkti, kuris gnybtas ir kaiščiai norite naudoti (žr."9.1.6 `Vietos Įv./Išv.` jungtys" [▸ 106]).
Išorinio aplinkos jutiklis poslinkis ▪ #: [5.22] Lauko nustatymo kodas: 175	0°C (`Išor. apl. jutiklio nuokrypis`): poslinkis, kurį galima pritaikyti lauko aplinkos temperatūrai, matuojant papildomu jutikliu. Diapazonas -5°C ~ 5°C, žingsnių diapazonas 0,5°C

- Jei pageidaujama ištekančio vandens temperatūra priklauso nuo oro, svarbu, kad lauko temperatūra būtų matuojama visą laiką. Tai dar viena priežastis sumontuoti papildomą lauko aplinkos temperatūros jutiklį.

INFORMACIJA

Išorinio lauko aplinkos jutiklio duomenys (vidurkiai arba momentiniai) naudojami nuo oro priklausomose valdymo kreivėse ir automatinio šildymo/vėsinimo perjungimo logikoje. Kad būtų apsaugotas lauke naudojamas įrenginys, visada naudojamas vidinis lauke naudojamo įrenginio jutiklis.

7 Įrenginio montavimas

Šiame skyriuje

7.1 Montavimo vietos paruošimas. ... 70
7.1.1 Lauko įrenginio montavimo vietos reikalavimai ... 70
7.1.2 Papildomi lauko įrenginio montavimo vietos reikalavimai šalto klimato zonose ... 72
7.1.3 Patalpose naudojamo įrenginio montavimo vietos reikalavimai ... 73
7.2 Įrenginių atidarymas ir uždarymas ... 74
7.2.1 Apie įrenginių atidarymą ... 74
7.2.2 Lauko įrenginio atidarymas ... 75
7.2.3 Kaip nuimti transportavimo varžtą (+ poveržlę) ... 75
7.2.4 Lauko įrenginio uždarymas ... 75
7.2.5 Patalpose naudojamo įrenginio atidarymas ... 76
7.2.6 Patalpose naudojamo įrenginio uždarymas ... 79
7.3 Lauko įrenginio montavimas. ... 79
7.3.1 Apie lauke naudojamo įrenginio montavimą ... 79
7.3.2 Atsargumo priemonės montuojant lauke naudojamą įrenginį ... 80
7.3.3 Montavimo struktūros paruošimas ... 80
7.3.4 Lauko įrenginio montavimas ... 81
7.3.5 Drenažo užtikrinimas ... 82
7.4 Patalpose naudojamo įrenginio tvirtinimas ... 83
7.4.1 Apie patalpose naudojamo įrenginio montavimą ... 83
7.4.2 Atsargumo priemonės montuojant patalpose naudojamą įrenginį ... 84
7.4.3 Patalpose naudojamo įrenginio montavimas ... 84
7.4.4 Išleidimo žarnos prijungimas prie nuotako ... 84

7.1 Montavimo vietos paruošimas.

ĮSPĖJIMAS

Prietaisas turi būti laikomas patalpoje, kurioje nėra uždegimo šaltinių (nei nuolatinių, nei trumpalaikių uždegimo šaltinių) (pvz., atviros liepsnos, eksploatuojamo dujų prietaiso ar eksploatuojamo elektrinio šildytuvo).

ĮSPĖJIMAS

Prietaisas turi būti sumontuotas zonoje, kurioje nėra uždegimo šaltinių (nei nuolatinių, nei trumpalaikių uždegimo šaltinių) (pvz., atviros liepsnos, eksploatuojamo dujų prietaiso ar eksploatuojamo elektrinio šildytuvo).

Pasirinkite tokią montavimo vietą, kad būtų pakankamai vietos įrenginiui atgabenti ir išgabenti.

NEMONTUOKITE įrenginio vietose, kuriose dažnai dirbama. Jeigu atliekant statybos darbus (pvz., šlifavimo darbus) atsiranda daug dulkių, įrenginį BŪTINA uždengti.

ĮSPĖJIMAS

Užtikrinkite, kad įrengimo, bendrosios ir techninės priežiūros bei remonto darbai būtų vykdomi pagal "Daikin" instrukcijas, laikantis galiojančių teisės aktų (pvz., nacionalinio dujų reglamento). Juos turi vykdyti TIK įgalioti asmenys.

7.1.1 Lauko įrenginio montavimo vietos reikalavimai

INFORMACIJA

Taip pat susipažinkite su atsargumo priemonėmis ir reikalavimais "2 Bendrosios atsargumo priemonės" [▸ 10].

Atsižvelkite į rekomenduojamus atstumus. Žr. "16.1 Priežiūros erdvė. Lauko blokas" [▸ 225].

Lauko įrenginys skirtas montuoti tik lauke, esant tokiai aplinkos temperatūrai:

Vėsinimo režimas	10~43°C
Šildymo režimas	–28~25°C
Buitinio karšto vandens ruošimas	Iki 40°C

Pasirūpinkite, kad būtų tenkinami šie reikalavimai:

- Pasirinkite montavimo vietą, kurioje yra pakankamai vietos.
- NEMONTUOKITE įrenginio vietose, kuriose dažnai dirbama.
- NEMONTUOKITE įrenginio vietose, esančiose šalia kelio ar stovėjimo aikštelės, kur jį gali sugadinti pravažiuojantis eismas.
- NEMONTUOKITE įrenginio rūsyje.
- Įrenginio NEMONTUOKITE garsui jautriose vietose (pvz., šalia miegamojo), kad įrenginio keliamas triukšmas netrukdytų. **Pastaba:** Jeigu konkrečioje montavimo vietoje matuojamas garsas, išmatuota vertė gali būti didesnė už duomenų knygos skyriuje "Garso spektras" nurodytą garso slėgio lygį dėl aplinkos triukšmo ir garso atspindžių.
- NEMONTUOKITE įrenginio tokiose vietose, kur atmosferoje gali būti mineralinės alyvos rūko, purslų ar garų. Plastikinės dalys gali būti sugadintos, nukristi arba sukelti vandens nuotėkį.

NEREKOMENDUOJAMA montuoti įrenginio šiose vietose, nes gali sutrumpėti jo eksploatavimo laikas:

- kur stipriai svyruoja įtampa;
- transporto priemonėse ir laivuose;
- kur yra rūgščių arba šarminių garų.

Vėjai, pučiantys prieš lauko įrenginio oro į- ir išleidimo angą, sukelia trumpasis jungimas jungimą (išleidžiamojo oro išsiurbimą). Dėl to gali:

- veiklos pajėgumų sumažėjimas;
- galimas papildomas atsarginis šildytuvas sunaudojimas ir naudojimas;
- padidėjęs šalčio susidarymo dažnis ant lauko šilumokaitis;
- nepakankamas lauko šilumokaičio atšildymas;
- sugesti ventiliatorius (jeigu stiprus vėjas nuolatos pučia į ventiliatorių, jis gali pradėti suktis labai greitai, kol sulūš).

Montuodami lauko įrenginys bloką nuo vėjo neapsaugotoje vietoje (pvz., ant stogo), lauko įrenginys bloką sumontuokite taip, kad įeinantis ir išleidžiamas oras būtų statmenas pagrindinei vėjo krypčiai. Jei reikia, vietoje numatykite apsaugos nuo vėjo priemones, pvz., sienas, pertvaras ir kt.

Sąlygos: Svarbu laikytis minimalių įrengimo tarpų gairių apribojimų. Žr. "16.1 Priežiūros erdvė. Lauko blokas" [▸ 225].

Toliau pateikiami 2 galimi vietoje taikomų apsaugos nuo vėjo priemonių pavyzdžiai.

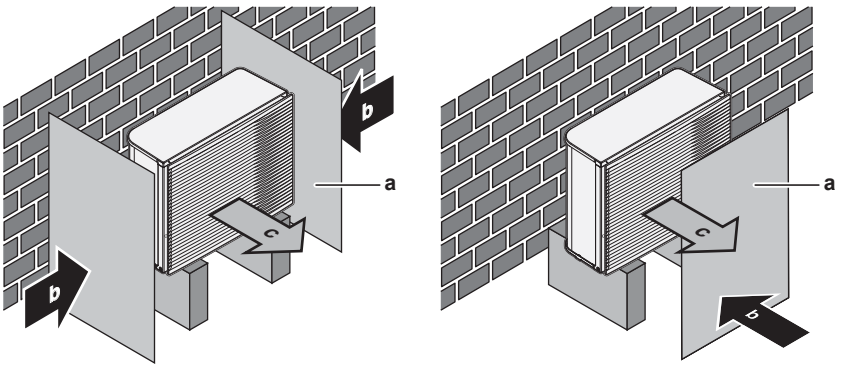

a Skydinė plokštė
b Vyraujanti vėjo kryptis
c Oro išleidimo anga

Įrengimas pajūryje. Pasirūpinkite, kad lauko blokas NEBŪTŲ tiesiogiai veikiamas jūrinių vėjų. Tuo siekiama išvengti korozijos, kurią sukelia druskingas oras, dėl ko gali sutrumpėti bloko eksploatacija.

Sumontuokite lauko bloką atokiai nuo tiesioginių jūrinių vėjų.

Pavyzdys: už pastato.

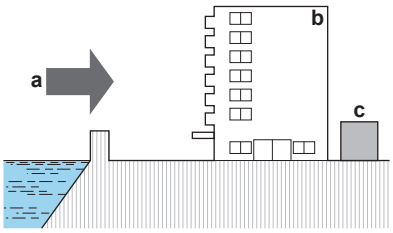

a Jūrinis vėjas
b Pastatas
c Lauko blokas

Jei lauko blokas sumontuojamas ten, kur į jį pučia tiesioginiai jūriniai vėjai, sumontuokite skydą nuo vėjo.

- Skydo nuo vėjo aukštis ≥1,5× lauko bloko aukštis
- Montuodami skydą nuo vėjo, atsižvelkite į priežiūros erdvės reikalavimus.

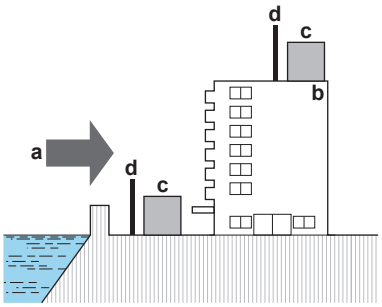

a Jūrinis vėjas
b Pastatas
c Lauko blokas
d Skydas nuo vėjo

7.1.2 Papildomi lauko įrenginio montavimo vietos reikalavimai šalto klimato zonose

Apsaugokite lauko įrenginį nuo sniego ir pasirūpinkite, kad jo NIEKADA neapsnigtų.

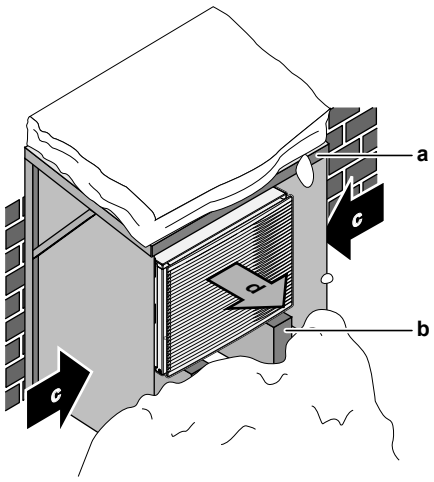

a Stogelis nuo sniego arba pašiūrė
b Padėklas
c Dominuojanti vėjo kryptis
d Oro išleidimo anga

Bet kokiu atveju palikite po įrenginiu mažiausiai 150 mm tarpą. Be to, įrenginys turi būti bent 100 mm virš didžiausio numatomo sniego lygio. Išsamiau žr. "7.3 Lauko įrenginio montavimas." [▸ 79].

Vietovėse, kur būna daug sniego, labai svarbu pasirinkti montavimo vietą, kurioje įrenginio NEAPSNIGTŲ. Jei galimas šoninis snygis, užtikrinkite, kad sniego NEPATEKTŲ ant šilumokaičio spiralės. Jei reikia, sumontuokite sniego dangtį arba pastogę ir pagrindą.

7.1.3 Patalpose naudojamo įrenginio montavimo vietos reikalavimai

INFORMACIJA

Taip pat susipažinkite su atsargumo priemonėmis ir reikalavimais "2 Bendrosios atsargumo priemonės" [▸ 10].

- Vidaus įrenginys skirtas montuoti tik patalpose, esant tokiai aplinkos temperatūrai:
  - Erdvės šildymo režimas: 5~30°C
  - Erdvės vėsinimo režimas: 5~35°C
  - Buitinio karšto vandens ruoša: 5~35°C.
- Atsižvelkite į šias atstumų montuojant rekomendacijas:

ATSARGIAI

Vidaus įrenginį montuokite ne arčiau kaip 1 m atstumu nuo kitų šilumos šaltinių (>80°C) (pvz., elektrinio šildytuvo, tepalinio šildytuvo, kamino) ir degiųjų medžiagų. Antraip įrenginys gali sugesti arba, kraštutiniais atvejais – užsiliepsnoti.

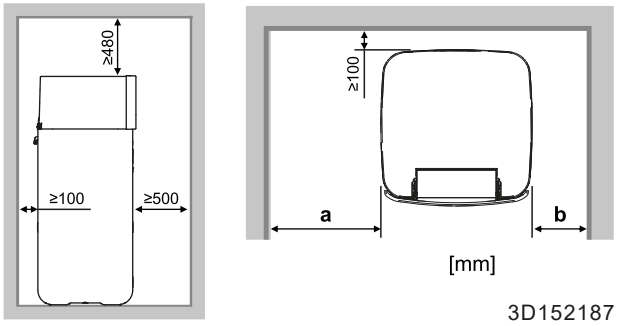

a	≥400 mm
b	≥100 mm
a+b	≥500 mm

INFORMACIJA
Jei nebus išlaikyti nurodyti tarpai, gali būti sunkiau atlikti techninę priežiūrą.

INFORMACIJA
Jei montavimo erdvė ribota, prieš sumontuodami įrenginį galutinėje vietoje atlikite šiuos dalykus: "7.4.4 Išleidimo žarnos prijungimas prie nuotako" [▸ 84].

- Pagrindas privalo būti pakankamai stiprus, kad atlaikytų įrenginio svorį. Atsižvelkite į įrenginio svorį su pilnu vandens kaupimo baku.

  Įsitikinkite, kad įvykus vandens nuotėkiui, vanduo nesugadins montavimo erdvės ir aplinkos.
- Pagrindas turi būti horizontalus ir lygus.

NEMONTUOKITE įrenginio tokiose vietose:

- Vietose, kur atmosferoje gali būti mineralinės alyvos rūko, purslų arba garų. Plastikinės dalys gali būti sugadintos, nukristi arba sukelti vandens nuotėkį.
- Garsui jautriose vietose (pvz., šalia miegamojo), kad įrenginio keliamas triukšmas netrukdytų.
- Vietose, kur didelis drėgnis (daugiausia RH=85%), pavyzdžiui, vonios kambaryje.
- Vietose, kur galimas šerkšnas. Aplinkos temperatūra prie vidaus įrenginio turi būti >5°C.
- Vietose, kur įrenginys ilgą laiką yra veikiamas tiesioginių saulės spindulių. Stipri UV spinduliuotė gali sugadinti įrenginį.
- Atsižvelkite į šias rekomendacijas:

Maksimalus vidaus įrenginio ir lauko įrenginio aukščių skirtumas		10 m
Maksimalus vandens vamzdžių ilgis tarp vidaus įrenginio ir lauko įrenginio, jei naudojamas…		
	1 1/4" lauko vamzdynas	20 m[(a)] (viena linija)
	1 1/2" lauko vamzdynas + V3 lauko modelis (1N~)	30 m[(a)] (viena linija)
	1 1/2" lauko vamzdynas + W1 lauko modelis (3N~)	50 m[(a)] (viena linija)

[(a)] Tikslų vandens vamzdžių ilgį galima nustatyti naudojant priemonę "Hydronic Piping Calculation". Priemonė "Hydronic Piping Calculation" yra naršyklės "Heating Solutions Navigator" dalis. Šią naršyklę galima rasti https://professional.standbyme.daikin.eu. Jei neturite prieigos prie "Heating Solutions Navigator", kreipkitės į pardavėją.

7.2 Įrenginių atidarymas ir uždarymas

7.2.1 Apie įrenginių atidarymą

Tam tikrais atvejais reikės atidaryti įrenginį. **Pavyzdys:**

- Jungiant elektros laidus.

- Atliekant įrenginio techninę priežiūrą.

PAVOJUS! PAVOJUS ŽŪTI NUO ELEKTROS SROVĖS

Kai nuimtas techninės priežiūros dangtis, NEPALIKITE įrenginio be priežiūros.

7.2.2 Lauko įrenginio atidarymas

PAVOJUS! PAVOJUS ŽŪTI NUO ELEKTROS SROVĖS

PAVOJUS! GALIMA NUSIDEGINTI / NUSIPLIKYTI

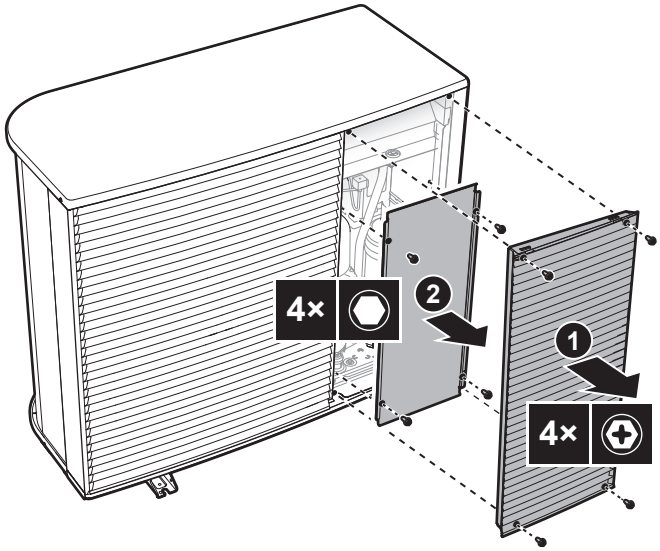

7.2.3 Kaip nuimti transportavimo varžtą (+ poveržlę)

Transportavimo varžtas (+ poveržlė) apsaugo įrenginį transportavimo metu. Montavimo metu jį reikia išsukti (ir išmesti).

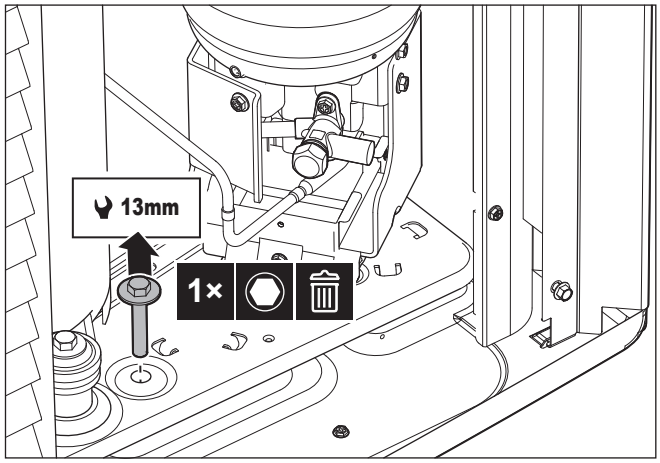

7.2.4 Lauko įrenginio uždarymas

PRANEŠIMAS

Uždarydami lauko įrenginio dangtį, pasirūpinkite, kad užveržimo momentas NEVIRŠYTŲ 4,1 N•m.

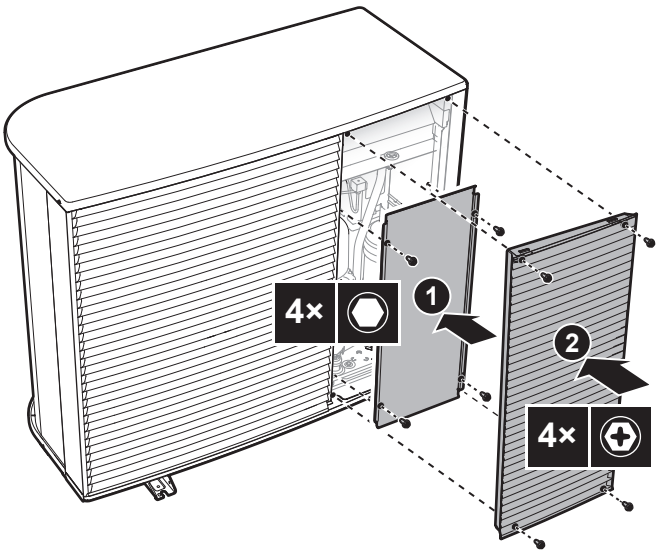

7.2.5 Patalpose naudojamo įrenginio atidarymas

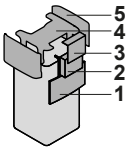

Nuleiskite vartotojo sąsajos skydą

1 Atlaisvinkite vartotojo sąsajos skydo viršuje esančius fiksatorius.

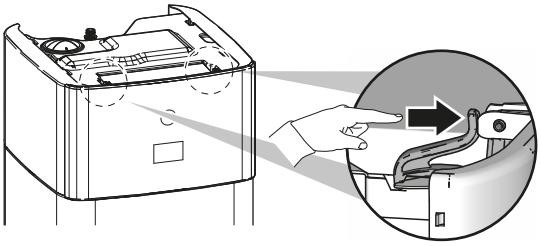

2 Abiem rankomis nuleiskite vartotojo sąsajos skydą žemyn.

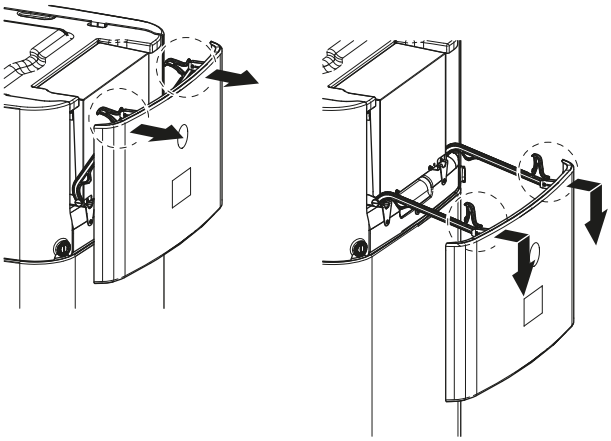

Atidarykite jungiklių dėžutės dangtį

1 Atlaisvinkite varžtus ir atidarykite jungiklių dėžutės dangtelį.

PRANEŠIMAS

NEGALIMA pažeisti ar išimti jungiklių dėžutės putplasčio sandariklio.

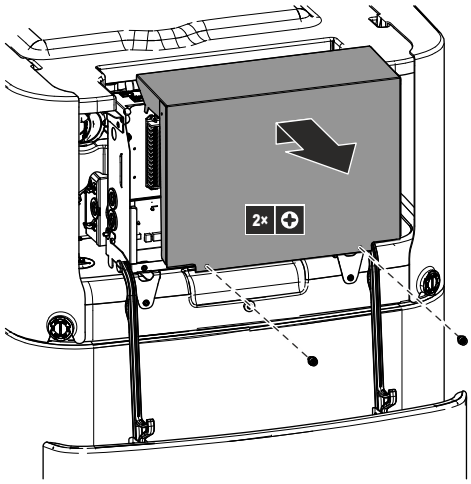

Nuleiskite jungiklių dėžutę ir atidarykite jungiklių dėžutės dangtį

Montuojant reikės patekti į vidaus įrenginio vidų. Kad būtų lengviau patekti į vidų per priekį, nuleiskite įrenginio jungiklių dėžutę, kaip aprašyta toliau:

Prielaida: Vartotojo sąsajos skydas nuleistas.

1. Atlaisvinkite jungiklių dėžutės varžtus.
2. Pakelkite jungiklių dėžutę.

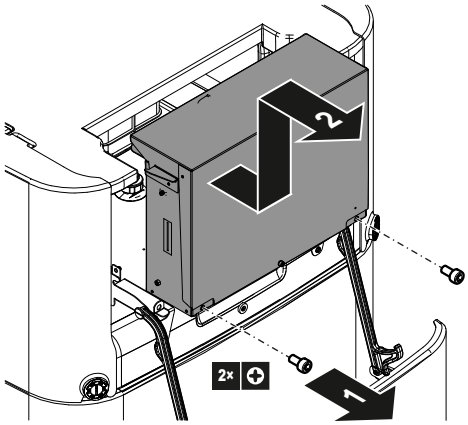

3. Nuleiskite jungiklių dėžutę.
4. Atlaisvinkite varžtus ir atidarykite jungiklių dėžutės dangtelį.

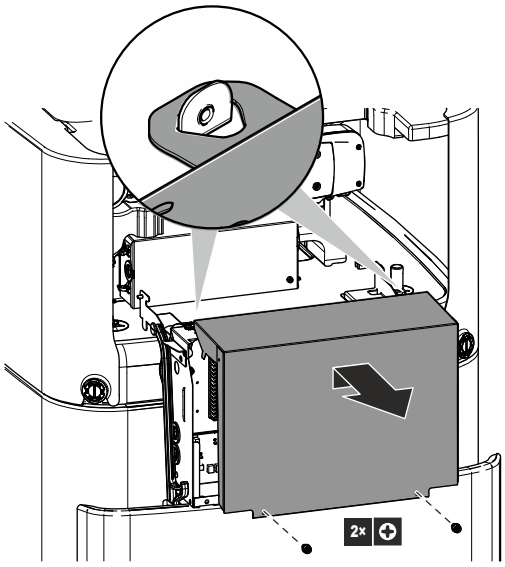

Nuimkite viršutinį dangtį

Montuojant reikės patekti į vidaus įrenginio vidų. Kad būtų lengviau patekti į vidų per viršų, nuimkite įrenginio viršutinį dangtį. Tai būtina tokiais atvejais:

- DB rinkinio montavimas
- Išsiplėtimo indo montavimas
- Užpildykite šildymo sistemą

Prielaida: Vartotojo sąsajos skydas nuleistas.

1 Atsuktuvu atrakinkite šoninių skydų fiksatorius.

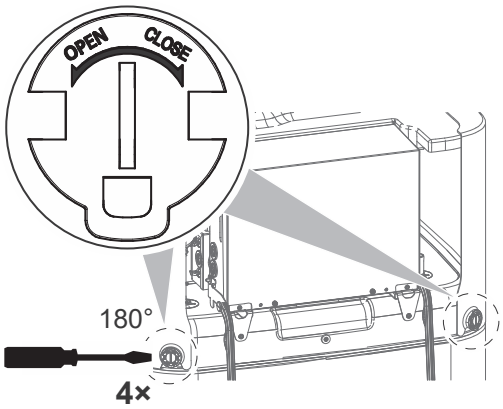

2 Pakelkite šoninius skydus.

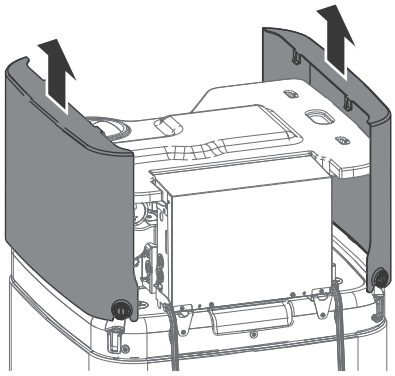

3 Nuimkite viršutinį dangtį

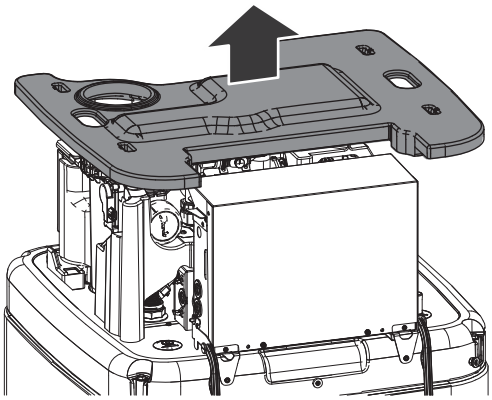

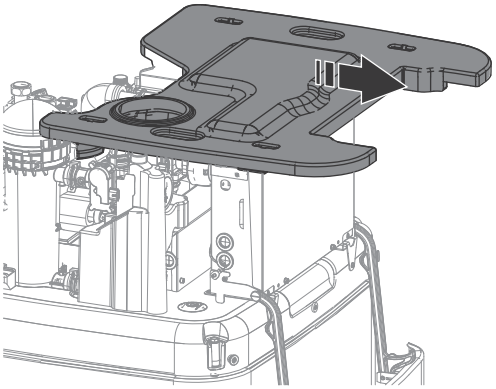

7.2.6 Patalpose naudojamo įrenginio uždarymas

1. Uždėkite viršutinį dangtį ant įrenginio viršaus.
2. Užkabinkite šoninius skydus ant viršutinio dangčio.
3. Patikrinkite, ar šoninio skydo kabliai teisingai įsistatė į viršutinio dangčio išpjovas.
4. Patikrinkite, ar šoninių skydų fiksatoriai užėjo ant katilo kištukų.
5. Užrakinkite šoninių skydų fiksatorius.
6. Uždenkite jungiklių dėžutės dangtelį.
7. Įdėkite jungiklių dėžutę atgal į vietą.
8. Uždarykite vartotojo sąsajos skydą.

PRANEŠIMAS

Uždarydami vidaus įrenginį, pasirūpinkite, kad priveržimo sukimo momentas NEVIRŠYTŲ 2,9 N•m.

PRANEŠIMAS

Užrakinkite bent po vieną šoninio skydo fiksatorių. Jei negalite prieiti prie vidaus įrenginio gale esančių fiksatorių, užtenka užrakinti tik priekyje esančius fiksatorius.

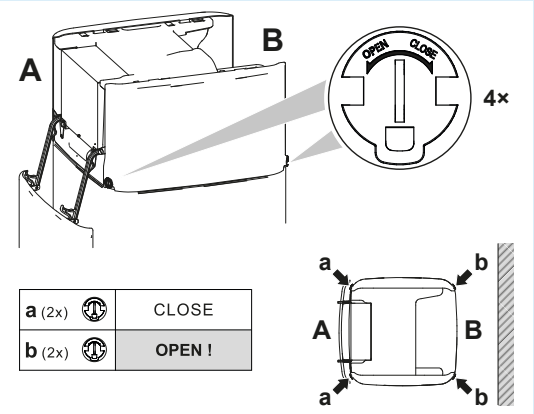

7.3 Lauko įrenginio montavimas.

7.3.1 Apie lauke naudojamo įrenginio montavimą

Kada

Lauko ir vidaus įrenginius reikia sumontuoti prieš prijungiant vandens vamzdžius.

Įprastinė darbo eiga

Lauko įrenginio montavimas dažniausiai susideda iš šių etapų:

1. Montavimo konstrukcijos paruošimas.
2. Lauko įrenginio montavimas.
3. Nutekėjimo paruošimas.
4. Įrenginio apsaugojimas nuo sniego ir vėjo, sumontuojant sniego dangtį ir skydus. Žr. "7.1 Montavimo vietos paruošimas." [▸ 70].

7.3.2 Atsargumo priemonės montuojant lauke naudojamą įrenginį

INFORMACIJA

Taip pat susipažinkite su atsargumo priemonėmis ir reikalavimais šiuose skyriuose:

- "2 Bendrosios atsargumo priemonės" [▸ 10]
- "7.1 Montavimo vietos paruošimas." [▸ 70]

7.3.3 Montavimo struktūros paruošimas

Patikrinkite pagrindo, ant kurio montuojamas įrenginys, tvirtumą ir lygumą, kad veikdamas įrenginys nevibruotų ir nekeltų triukšmo.

Saugiai pritvirtinkite įrenginį pagrindo varžtais, kaip nurodyta pagrindo brėžinyje.

PRANEŠIMAS

Horizontalumas. Pasirūpinkite, kad įrenginys būtų sumontuotas lygiai visomis kryptimis. Rekomenduojama:

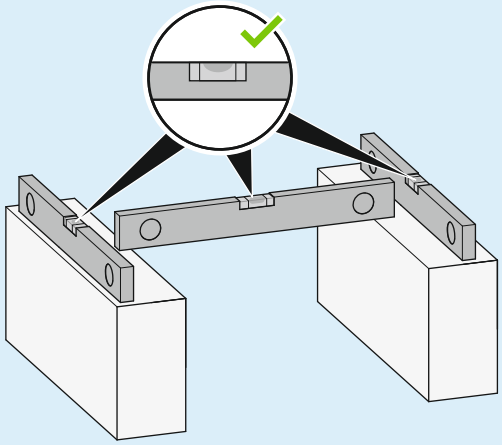

Naudokite 4 rinkinius M12 ankerinių varžtų, veržlių ir poveržlių. Palikite po įrenginiu mažiausiai 150 mm tarpą. Be to, įrenginys turi būti bent 100 mm virš didžiausio numatomo sniego lygio.

Ankerio taškai + išleidimo anga

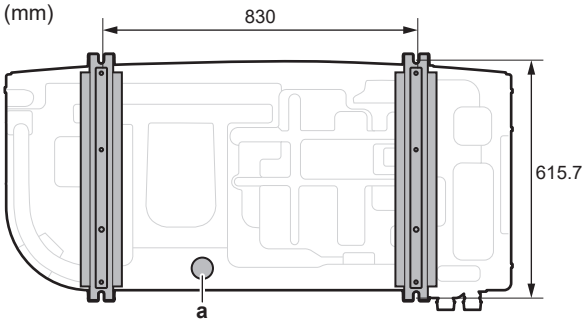

a Išleidimo anga

Pagrindas

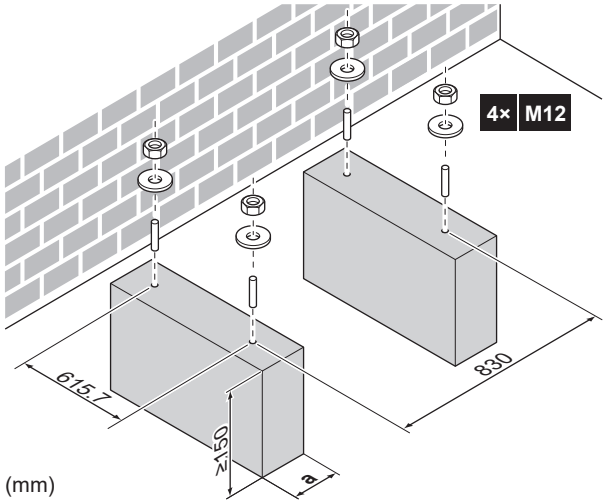

a Neuždenkite išleidimo angos įrenginio dugno plokštėje.

7.3.4 Lauko įrenginio montavimas

ATSARGIAI

NELIESKITE įrenginio oro įleidimo angos arba aliumininių sparnuotės menčių, kad nesusižeistumėte.

PRANEŠIMAS

NETRAUKITE įrenginio už stropų iš šono.

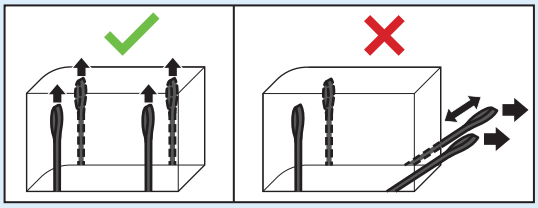

1 Įrenginį neškite laikydami už diržų ir pastatykite ant montavimo konstrukcijos.

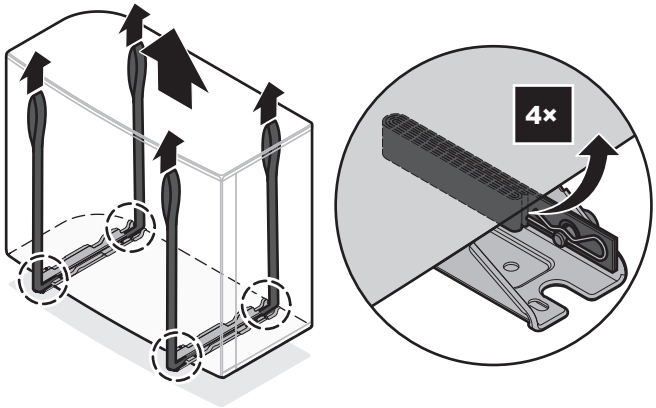

2 Pritvirtinkite įrenginį prie montavimo konstrukcijos.

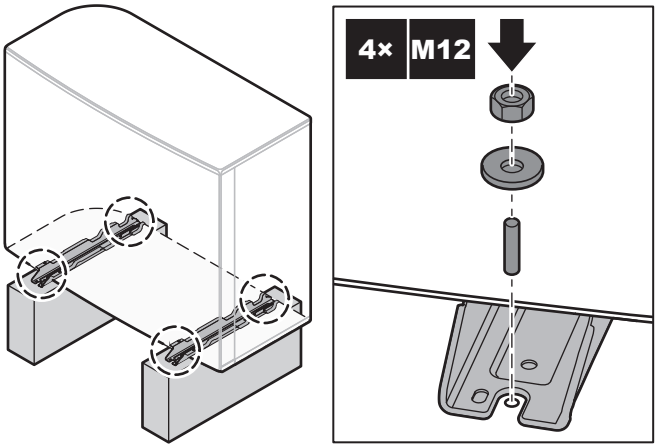

3 Nuimkite diržus (+ spaustukus + kaiščius) ir išmeskite juos.

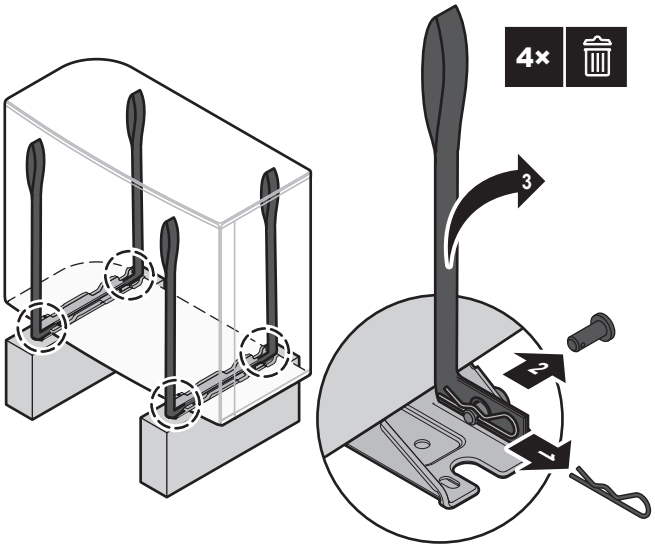

7.3.5 Drenažo užtikrinimas

- Užtikrinkite tinkamą kondensato nutekėjimą.
- Įrenkite bloką ant pagrindo, kad būtų užtikrintas tinkamas nutekėjimas ir nesikauptų ledas.
- Paruoškite vandens drenažo kanalą aplink pamatą, kad nuvestumėte vandens nuotekas nuo bloko.
- NELEISKITE, kad vanduo tekėtų ant tako, nes kitaip jis gali užšalti ir danga taps slidi.
- Jei montuosite bloką ant rėmo, įrenkite vandeniui nepralaidžią plokštę 150 mm atstumu nuo bloko apačios, kad į bloką nepatektų vandens ir nelašėtų vanduo (žr. tolesnę iliustraciją).

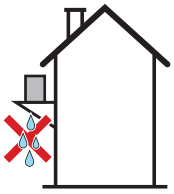

PRANEŠIMAS

Jeigu įrenginys sumontuotas šaltame klimate, imkitės atitinkamų priemonių, kad išleistas kondensatas NEUŽŠALTŲ. Rekomenduojame atlikti šiuos veiksmus:

- Izoliuokite išleidimo žarną.
- Sumontuokite išleidimo vamzdžio šildytuvą (įsigyjamą atskirai). Kaip prijungti išleidimo vamzdžio šildytuvą, žr. "9.2.2 Elektros laidų prijungimas prie lauko įrenginio" [▶ 111].

Išleidimui naudokite išleidimo kaištį (su žiediniu tarpikliu) ir žarną.

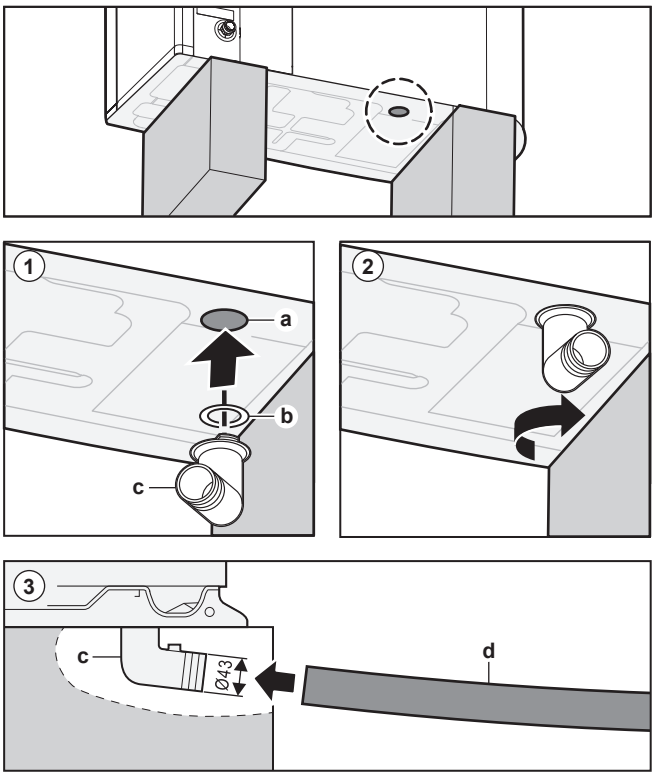

a Išleidimo anga
b Žiedinis tarpiklis (tiekiamas kaip priedas)
c Išleidimo kaištis (tiekiamas kaip priedas)
d Žarna (įsigyjama atskirai)

PRANEŠIMAS

Žiedinis tarpiklis. Kad neatsirastų nuotėkio, įsitikinkite, kad žiedinis tarpiklis sumontuotas teisingai.

7.4 Patalpose naudojamo įrenginio tvirtinimas

7.4.1 Apie patalpose naudojamo įrenginio montavimą

Kada

Lauko ir vidaus įrenginius reikia sumontuoti prieš prijungiant vandens vamzdžius.

Įprastinė darbo eiga

Patalpose naudojamo įrenginio montavimas dažniausiai susideda iš šių etapų:

1 Vidaus įrenginio montavimas.

7.4.2 Atsargumo priemonės montuojant patalpose naudojamą įrenginį

INFORMACIJA

Taip pat susipažinkite su atsargumo priemonėmis ir reikalavimais šiuose skyriuose:

- "2 Bendrosios atsargumo priemonės" [▸ 10]
- "7.1 Montavimo vietos paruošimas." [▸ 70]

7.4.3 Patalpose naudojamo įrenginio montavimas

1. Nukelkite vidaus įrenginį nuo padėklo ir padėkite ant grindų. Taip pat žr. "4.2.3 Vidaus įrenginio kėlimas ir nešimas" [▸ 28].
2. Prijunkite išleidimo žarną prie nuotako. Žr. "7.4.4 Išleidimo žarnos prijungimas prie nuotako" [▸ 84].
3. Įstumkite vidaus įrenginį į vietą.

PRANEŠIMAS

Horizontalumas. Pasirūpinkite, kad įrenginys būtų sumontuotas lygiai.

7.4.4 Išleidimo žarnos prijungimas prie nuotako

Iš vandens kaupimo bako persipylęs vanduo, taip pat į išleidimo padėklą surinktas vanduo turi būti išleistas. Išleidimo žarnas būtina prijungti prie atitinkamo nuotako, laikantis taikytinų teisės aktų.

1. Atidarykite uždaromąjį varžtą.

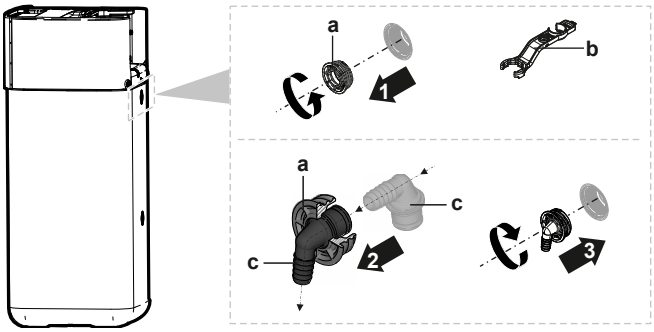

a Uždaromasis varžtas
b Surinkimo veržliaraktis
c Persipylimo jungtis

2. Įstatykite persipylimo jungtį į uždaromąjį varžtą.
3. Užfiksuokite persipylimo jungtį.
4. Prijunkite išleidimo žarną prie persipylimo jungties.
5. Prijunkite išleidimo žarną prie tinkamo nuotako. Įsitikinkite, kad vanduo prateka per išleidimo žarną. Įsitikinkite, kad vandens lygis negali pakilti virš persipylimo.
6. Prijunkite išleidimo padėklo žarną prie išleidimo padėklo jungties ir prie atitinkamo nuotako.
7. Prijunkite išleidimo žarną prie slėgio mažinimo vožtuvo ir prie atitinkamo nuotako pagal taikomus teisės aktus. Užtikrinkite, kad galintys išsiskirti garai ar vanduo būtų išleisti apsaugotu nuo šalčio, saugiu ir pastebimu būdu.

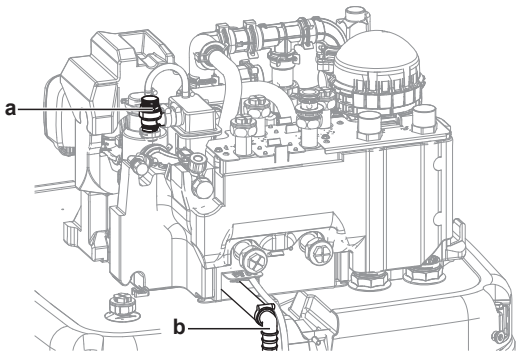

a Slėgio mažinimo vožtuvas
b Slėgio mažinimo vožtuvo jungtis

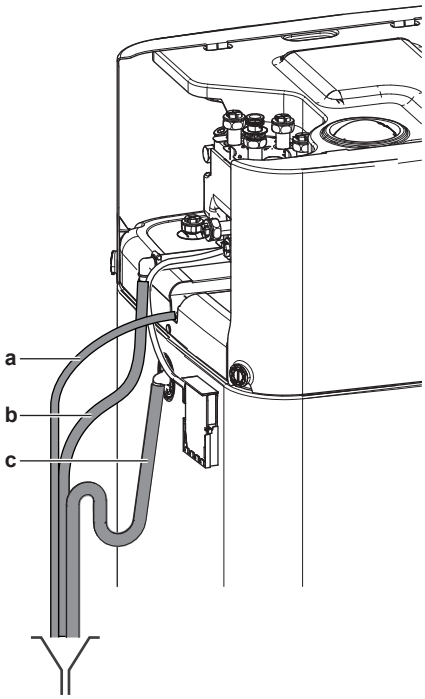

a Išleidimo padėklo žarna (pristatoma kaip priedas)
b Išleidimo žarnos slėgio mažinimo vožtuvas (įsigyjamas atskirai)
c Išleidimo žarnos bakas (įsigyjamas atskirai)

8 Vamzdžių montavimas

Šiame skyriuje

8.1 Vandens vamzdžių paruošimas ... 86
8.1.1 Reikalavimai vandens kontūrui ... 86
8.1.2 Vandens tūrio ir srauto intensyvumo tikrinimas ... 89
8.2 Vandens vamzdžių prijungimas ... 91
8.2.1 Apie vandens vamzdžių prijungimą ... 91
8.2.2 Atsargumo priemonės prijungiant vandens vamzdžius ... 91
8.2.3 Vandens vamzdžių prijungimas ... 91
8.2.4 Kaip prijungti papildomus vamzdžius ... 95
8.2.5 Kaip prijungti išsiplėtimo indą ... 96
8.2.6 Kaip užpildyti šildymo sistemą ... 96
8.2.7 Vandens sistemos apsauga nuo užšalimo ... 97
8.2.8 Kaip užpildyti šilumokaitį kaupimo bake ... 99
8.2.9 Kaip užpildyti kaupimo baką ... 100
8.2.10 Vandens vamzdžių izoliavimas ... 101

8.1 Vandens vamzdžių paruošimas

8.1.1 Reikalavimai vandens kontūrui

INFORMACIJA

Taip pat susipažinkite su atsargumo priemonėmis ir reikalavimais "2 Bendrosios atsargumo priemonės" [▸ 10].

PRANEŠIMAS

Jei naudojami plastikiniai vamzdžiai, įsitikinkite, kad per juos visiškai negali vykti deguonies difuzija, kaip reikalaujama pagal DIN 4726. Jei vyksta deguonies difuzija į vamzdyną, tai gali sukelti sparčią koroziją.

- **Vamzdžių prijungimas – taikomi teisės aktai.** Visus vamzdžius prijunkite vadovaudamiesi taikomais teisės aktais ir skyriuje "Montavimas" pateiktomis instrukcijomis bei atsižvelgdami į vandens įleidimą ir išleidimą.
- **Vamzdžių prijungimas – naudojama jėga.** Jungdami vamzdžius, NENAUDOKITE per didelės jėgos. Dėl deformuotų vamzdžių įrenginys gali sugesti.
- **Vamzdžių prijungimas – naudojami įrankiai.** Žalvarinėms jungtims, kurios pagamintos iš minkštos medžiagos, naudokite tik žalvariui tinkamus įrankius. PRIEŠINGU atveju pažeisite vamzdžius.
- **Vamzdžių prijungimas – oras, drėgmė, dulkės.** Jei į sistemą pateks oro, drėgmės ar dulkių, gali kilti problemų. Kad to išvengtumėte:
  - Naudokite TIK švarius vamzdžius.
  - Šalindami šerpetas laikykite vamzdžio galą nukreipę žemyn.
  - Kišdami vamzdį per sieną uždenkite jo galą, kad į vidų nepatektų dulkių ir (arba) nuolaužų.
  - Jungtims sandarinti naudokite tinkamą sriegių sandariklį.
  - Kai naudojate metalinius, o ne žalvarinius vamzdžius, būtinai izoliuokite abi medžiagas, kad jos nesiliestų ir nesukeltų galvaninės korozijos.
  - Žalvaris yra minkštas metalas, todėl sujungdami vandens sistemą naudokite atitinkamus įrankius. Dirbdami netinkamais įrankiais pažeisite vamzdžius.
- **Izoliacija.** Izoliuokite iki šilumokaičio pagrindo.

- **Užšalimas.** Apsaugokite nuo užšalimo.
- **Uždara sistema.** Patalpose naudojamą įrenginį naudokite TIK uždaroje vandens sistemoje. Naudojant įrenginį atviroje vandens sistemoje jį greitai paveiks korozija.
- **Vamzdžių ilgis.** Rekomenduojame vengti ilgų vamzdžių atkarpų tarp kaupimo bako ir karšto vandens galinių taškų (dušas, vonia ir t. t.) bei niekur nevedančių atšakų.
- **Vamzdžių skersmuo.** Pasirinkite vandens vamzdžių skersmenį, atsižvelgdami į būtiną vandens srautą ir galimą išorinį statinį siurblio slėgį. Daugiau informacijos apie patalpose naudojamo įrenginio išorinio statinio slėgio kreives rasite "16 Techniniai duomenys" [▸ 224].
- **Vandens srautas.** Mažiausią patalpose naudojamo įrenginio veikimui reikalingą vandens srautą rasite lentelėje toliau. Šį srautą būtina užtikrinti visais atvejais. Srautui sumažėjus, patalpose naudojamas įrenginys nustos veikusi ir rodys klaidą 7H.

Jei veikia...	Tada minimalus srauto intensyvumas yra...
Aušinimas/šildymo paleidimas/ atitirpinimas/atsarginio šildytuvo veikimas	Reikalinga: ▪ EPSX(B)10: 22 l/min ▪ EPSX(B)14: 24 l/min

- **Atskirai įsigyjami komponentai – vanduo.** Naudokite tik medžiagas, suderinamas su sistemoje naudojamu vandeniu ir patalpose naudojamame įrenginyje naudojamomis medžiagomis.
- **Vietinio tiekimo komponentai – vandens slėgis ir temperatūra.** Patikrinkite, ar visi vietinio vamzdyno komponentai gali atlaikyti vandens slėgį ir temperatūrą.
- **Vandens slėgis – buitinio karšto vandens katilas.** Didžiausias vandens slėgis yra 10 bar (=1,0 MPa), jis turi atitikti galiojančių teisės aktų reikalavimus. Siekdami užtikrinti, kad NEBŪTŲ viršytas didžiausias slėgis, vandens sistemoje įrenkite tinkamus apsauginius prietaisus (žr. "8.2.3 Vandens vamzdžių prijungimas" [▸ 91]). Minimalus vandens slėgis sistemai veikti yra 1 bar (=0,1 MPa).
- **Vandens slėgis – erdvės šildymo/vėsinimo sistema.** Didžiausias vandens slėgis yra 3 barai (=0,3 MPa). Siekdami užtikrinti, kad NEBŪTŲ viršytas didžiausias slėgis, vandens sistemoje įrenkite tinkamus apsauginius prietaisus. Minimalus vandens slėgis sistemai veikti yra 1 bar (=0,1 MPa).
- **Vandens slėgis – kaupimo bakas.** Vanduo kaupimo bake nėra laikomas padidinus slėgį. Todėl kasmet turi būti atliekamas vizualinis patikrinimas per lygio indikatorių ant akumuliacinės talpos, žr"13.2.3 Kasmetinė vidaus įrenginio techninė priežiūra: apžvalga" [▸ 180].
- **Vandens temperatūra.** Visi sumontuoti vamzdžiai ir jų priedai (vožtuvai, jungtys ir t. t.) PRIVALO atlaikyti šią temperatūrą:

INFORMACIJA

Tolesnė iliustracija – tik pavyzdys, ji gali tiksliai NEPERTEIKTI jūsų sistemos išdėstymo.

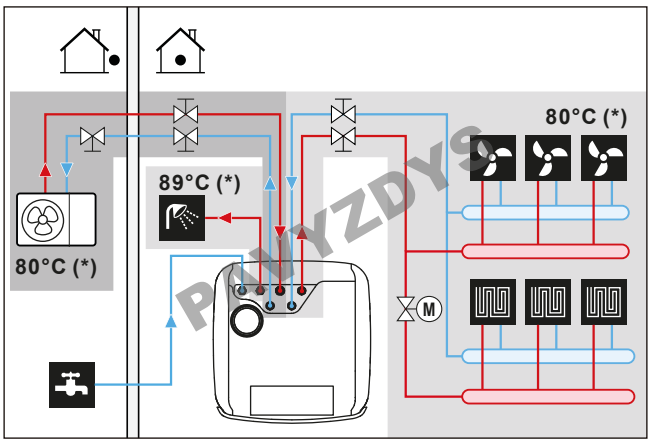

(*) Maksimali temperatūra vamzdžiams ir priedams

PAVYZDYS

INFORMACIJA

Didžiausią ištekančio vandens temperatūrą lemia nustatymas [3.12] `Perkaitimo nuostatis`. Ši riba apibrėžia didžiausią ištekančio vandens temperatūrą **sistemoje**. Priklausomai nuo šio nustatymo vertės, didžiausias IVT nustatymas taip pat bus sumažintas 5°C, kad būtų užtikrintas stabilus valdymas siekiant nustatytos vertės.

Didžiausia ištekančio vandens temperatūra **pagrindinėje zonoje** nustatoma pagal nustatymą [1.19]`Vandens sistemos perkaitimas`, tik tuo atveju, jei įjungta [3.13.5]`Sumontuotas dviejų zonų rinkinys`. Ši riba apibrėžia didžiausią ištekančio vandens temperatūrą **pagrindinėje zonoje**. Priklausomai nuo šio nustatymo vertės, didžiausias IVT nustatymas taip pat bus sumažintas 5°C, kad būtų užtikrintas stabilus valdymas siekiant nustatytos vertės.

- **Drenažas – apatiniai taškai.** Apatiniuose sistemos taškuose įrenkite drenažo čiaupus, kad galėtumėte visiškai ištuštinti vandens kontūrą.
- **Išleidimas – viršslėgio vožtuvas.** Išleidimo žarną tinkamai prijunkite prie nuotako, kad iš įrenginio nelašėtų vanduo. Žr. "7.4.4 Išleidimo žarnos prijungimas prie nuotako" [▸ 84].
- **Oro angos.** Įrenkite oro angas visuose aukščiausiuose sistemos taškuose, kuriuos būtų lengva pasiekti atliekant techninę priežiūrą.

  Kai lauko vamzdynuose sumontuoti automatiniai oro prapūtimo vožtuvai, žinokite instrukcijas, kaip elgtis su šiais oro išleidimas vožtuvais. Daugiau informacijos rasite Vandens sistemos pripildymas.

  - Tarp lauko įrenginys ir vidinio bloko (ant vidinio bloko įeinančio vandens vamzdžio)
  - po vidinio bloko (šildymo įrenginys pusėje)

  Vidaus įrenginyje yra dvi automatinio oro išleidimo angos. Patikrinkite, ar šie oro prapūtimai NĖRA priveržti per daug, kad būtų įmanomas automatinis oro išleidimas vandens sistema grandinėje.
- **Cinkuotos dalys.** Vandens sistemoje NIEKADA nenaudokite cinkuotų detalių. Įrenginio vidinėje vandens sistemoje naudojami variniai vamzdžiai, todėl gali greitai prasidėti korozija.
- **Vamzdžiai, pagaminti iš metalo be žalvario.** Kai naudojami metalo be žalvario vamzdžiai, gerai izoliuokite žalvarines ir nežalvarines dalis, kad jos tarpusavyje NESILIESTŲ. Taip siekiama išvengti galvaninės korozijos.
- **Išsiplėtimo indas**. Vandens sistemoje būtina sumontuoti tinkamo dydžio išsiplėtimo indą, atitinkantį galiojančius teisės aktų reikalavimus. Tarp išsiplėtimo indo ir vidaus įrenginio neleidžiama naudoti jokių blokavimo elementų (uždarymo vožtuvų ar panašių).

- **Cirkuliacijos stabdymo vožtuvai**. Rekomenduojame buitinio karšto vandens ruošos šilumokaičio jungtyse naudoti cirkuliacinius stabdymo vožtuvus. Tai sumažina šilumos nuostolius dėl temperatūros sukeltos cirkuliacijos jungiamuosiuose vamzdžiuose.
- **Kaupimo bakas – vandens kokybė**. Minimalūs reikalavimai, keliami vandens, naudojamo kaupimo bakui užpildyti, kokybei:
  - Vandens kietumas (kalcio ir magnio kiekis, apskaičiuotas kaip kalcio karbonato kiekis): ≤3 mmol/l
  - Laidumas: ≤1500 (idealus: ≤100) µS/cm
  - Chlorido kiekis: ≤250 mg/l
  - Sulfato kiekis: ≤250 mg/l
  - pH vertė: 6,5~8,5

  Jei savybės neatitinka minimalių reikalavimų, reikia imtis tinkamų kokybės pagerinimo priemonių.
- **Kaupimo bakas – uždarymo vožtuvas**. Kad būtų lengviau užpildyti ir ištuštinti kaupimo baką, rekomenduojame įrengti uždarymo vožtuvą. Žr. papildomą rinkinį: užpildymo ir išleidimo rinkinys (165215)
- **Termostatiniai pamaišymo vožtuvai.** Atsižvelgiant į taikomus teisės aktus, gali reikėti sumontuoti termostatinius pamaišymo vožtuvus.
- **Higienos priemonės.** Sistema turi būti sumontuota laikantis taikomų teisės aktų, kurie gali reikalauti papildomų higienos priemonių.
- **Recirkuliacijos siurblys.** Atsižvelgiant į taikomus teisės aktus, tarp karšto vandens galinio taško ir pasirinktinės kaupimo bako recirkuliacijos jungties gali būti privaloma prijungti recirkuliacijos siurblį. Žr. "6.4.4 DHW siurblys, užtikrinantis, kad iškart būtų tiekiamas karštas vanduo" [▸ 65].

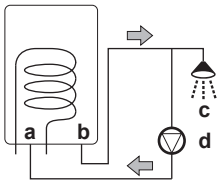

a Recirkuliacijos jungtis
b Karšto vandens jungtis
c Dušas
d Recirkuliacijos siurblys

8.1.2 Vandens tūrio ir srauto intensyvumo tikrinimas

Norėdami įsitikinti, kad įrenginys tinkamai veikia:

- BŪTINAI patikrinkite minimalų vandens tūrį ir minimalų srauto intensyvumą.

Minimalus vandens tūris

Įrengti reikia taip, kad įrenginio erdvės šildymo/vėsinimo sistemoje visada būtų minimalus vandens tūris (žr. lentelę toliau), net jei dėl erdvės šildymo/vėsinimo sistemoje vožtuvų (šildymo įrenginių, termostatinių vožtuvų ir pan.) uždarymo sumažėja į įrenginį tiekiamo vandens tūris. Į šį mažiausią vandens tūrį NEĮTRAUKTAS lauko įrenginio vidinis vandens tūris.

Jei…	Tada minimalus vandens tūris yra…
Vėsinimo režimas	Jei naudojamas EPSX(B)10: 25 l Jei naudojamas EPSX(B)14: 30 l

Jei...	Tada minimalus vandens tūris yra...
Šildymas/atšildymas	Jei naudojamas EPSX(B)10: 0 l Jei naudojamas EPSX(B)14: 20 l

Įrengti reikia taip, kad įrenginio erdvės šildymo/vėsinimo sistemoje visada būtų ne mažesnis kaip 20 litrų vandens tūris, net jei dėl erdvės šildymo/vėsinimo sistemoje vožtuvų (šildymo įrenginių, termostatinių vožtuvų ir pan.) uždarymo sumažėja į įrenginį tiekiamo vandens tūris. Į šį mažiausią vandens tūrį NEĮTRAUKTAS lauko įrenginio vidinis vandens tūris.

INFORMACIJA

Tačiau vykdant kritinius procesus arba patalpose, kuriose yra didelė šiluminė apkrova, gali prireikti papildomo vandens.

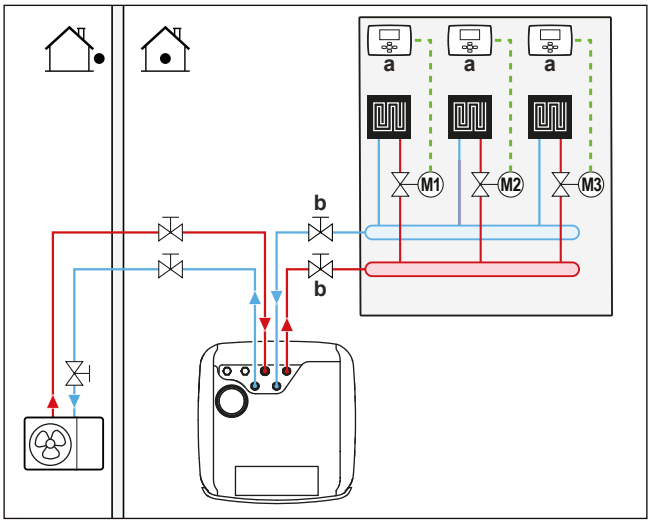

a Atskiras patalpos termostatas (papildomas)
b Uždarymo vožtuvas
M1...3 Atskiri kiekvieno kontūro valdymo vožtuvai su varikliu (įsigyjami atskirai)

Minimalus srauto stiprumas

Patikrinkite, ar sistemoje visomis sąlygomis užtikrinamas minimalus srauto intensyvumas.

Jei veikia...	Tada minimalus srauto intensyvumas yra...
Aušinimas/šildymo paleidimas/ atitirpinimas/atsarginio šildytuvo veikimas	Reikalinga: ▪ EPSX(B)10: 22 l/min ▪ EPSX(B)14: 24 l/min

PRANEŠIMAS

Kai cirkuliaciją visuose arba konkrečiuose erdvės šildymo kontūruose kontroliuoja nuotoliniu būdu valdomi vožtuvai, svarbu užtikrinti minimalų srauto stiprumą, net jei visi vožtuvai uždaryti. Jei mažiausio srauto intensyvumas nepavyks pasiekti, bus sukurta debito paklaida 7H.

Žr. rekomenduojamą procedūrą, aprašytą "11.4 Kontrolinis sąrašas pradedant eksploatuoti" [▸ 164].

8.2 Vandens vamzdžių prijungimas

8.2.1 Apie vandens vamzdžių prijungimą

Prieš prijungiant vandens vamzdžius

Įsitikinkite, kad sumontuoti lauko ir vidaus įrenginiai.

Įprastinė darbo eiga

Vandens vamzdžių prijungimas dažniausiai susideda iš šių etapų:

1. Vandens vamzdžių prijungimas prie lauko įrenginio.
2. Vamzdžių prijungimas prie vidaus įrenginio.
3. Recirkuliacijos vamzdžių prijungimas.
4. Prijunkite slėginį indą prie specialios jungties.
5. Išleidimo žarnos prijungimas prie nuotako.
6. Vandens sistemos pripildymas.
7. Šilumokaičio spiralių užpildymas kaupimo bake.
8. Kaupimo bako užpildymas.
9. Vandens vamzdžių izoliavimas.

8.2.2 Atsargumo priemonės prijungiant vandens vamzdžius

INFORMACIJA

Taip pat susipažinkite su atsargumo priemonėmis ir reikalavimais šiuose skyriuose:

- "2 Bendrosios atsargumo priemonės" [▸ 10]
- "8.1 Vandens vamzdžių paruošimas" [▸ 86]

8.2.3 Vandens vamzdžių prijungimas

PRANEŠIMAS

Jungdami atskirai įsigyjamus vamzdžius, NENAUDOKITE per didelės jėgos ir įsitikinkite, kad jie būtų tinkamai sulygiuoti. Dėl deformuotų vamzdžių įrenginys gali sugesti.

Lauko įrenginys

PRANEŠIMAS

Apie uždarymo vožtuvą su integruotu filtru ir kontrolinį vožtuvą (tiekiamą kaip priedas):

- Vožtuvą būtina sumontuoti vandens įleidime.
- Atsižvelkite į vožtuvo srauto kryptį.

PRANEŠIMAS

Visuose vietos sistemos aukščiausiuose taškuose sumontuokite oro išleidimo vožtuvus.

1. Prijunkite žiedinius tarpiklius ir uždarymo vožtuvą prie lauko įrenginio vandens įleidimo. Atkreipkite dėmesį į srauto kryptį.

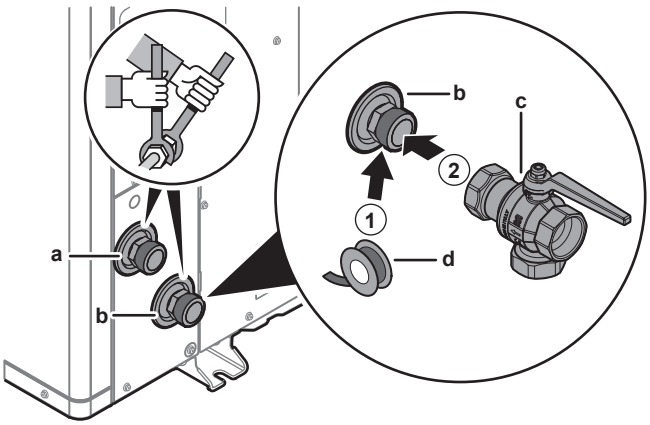

a Vandens IŠLEIDIMAS (sraigtinė jungtis, kištukinė, 1 1/4")
b Vandens ĮLEIDIMAS (sraigtinė jungtis, kištukinė, 1 1/4")
c Uždarymo vožtuvas su integruotu filtru ir kontroliniu vožtuvu (pristatomas kaip priedas) (varžtinės jungtys, lizdinė, 1 1/4" – lizdinė, 1 1/4")
d Sriegių hermetikas (įsigyjamas atskirai)

2 Prijunkite vietinius vamzdžius prie uždarymo vožtuvo.

3 Prijunkite vietinius vamzdžius prie lauko įrenginio vandens išleidimo jungties.

Vidaus įrenginys

Pristatomas kaip priedas:

1 paprastai uždarytas uždarymo vožtuvas (įleidimo nuotėkio sustabdymas) (žiedinis tarpiklis ir greitoji apkaba)	Kad aušalas nepatektų į vidaus įrenginį, esant lauko įrenginio aušalo nuotėkiui.
4 uždarymo vožtuvai (+ plokšti tarpikliai)	Aptarnavimui ir priežiūrai palengvinti.

1 Sumontuokite paprastai uždarytą uždarymo vožtuvą (įleidimo nuotėkio sustabdymas) su žiediniu tarpikliu ir greitąja apkaba. (Prijunkite laidus, žr. "9.3.4 Paprastai uždaryto uždarymo vožtuvo prijungimas (įleidimo nuotėkio sustabdymas)" [▸ 128]).

2 Sumontuokite uždarymo vožtuvus su plokščiais tarpikliais:

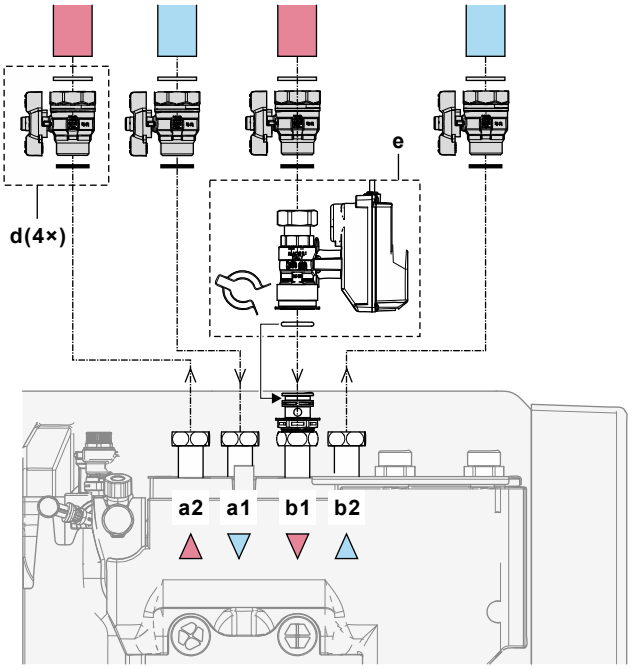

a1 Erdvės šildymas/vėsinimas – vandens ĮLEIDIMAS
a2 Erdvės šildymas/vėsinimas – vandens IŠLEIDIMAS

b1 Vandens ĮLEIDIMAS iš lauko įrenginio
b2 Vandens IŠLEIDIMAS į lauko įrenginį
d Uždarymo vožtuvas su plokščiais tarpikliais
M4S Paprastai uždarytas uždarymo vožtuvas (įleidimo nuotėkio sustabdymas) su greitąja apkaba ir žiediniu tarpiklis

3 Sumontuokite buitinio vandens vamzdžius naudodami specialius plokščius DWH tarpiklius:

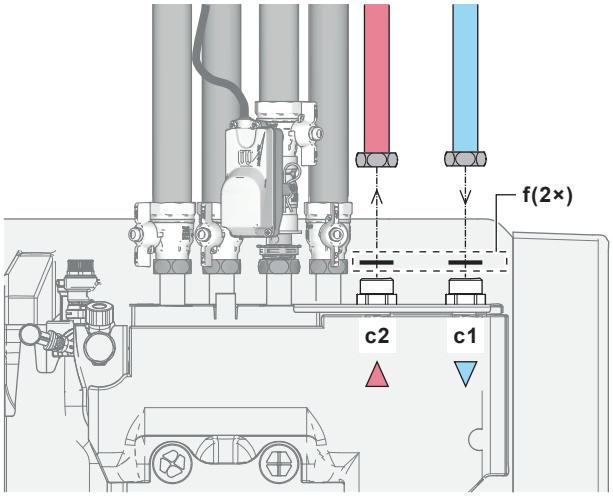

c1 DHW – šalto vandens ĮLEIDIMAS
c2 DHW – karšto vandens IŠLEIDIMAS
f DHW plokšti tarpikliai

4 Vamzdynas įrengiamas taip:

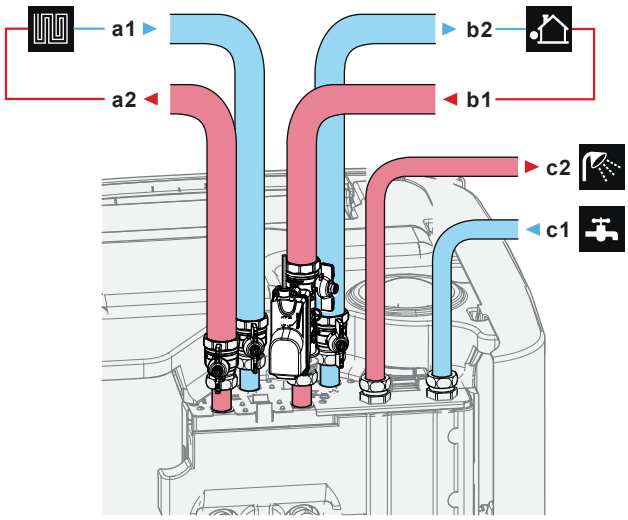

a1 Erdvės šildymas/vėsinimas – vandens ĮLEIDIMAS (lizdinė, 1 1/4")
a2 Erdvės šildymas/vėsinimas – vandens IŠLEIDIMAS (lizdinė, 1 1/4")
b1 Vandens ĮLEIDIMAS iš lauko įrenginio (lizdinė, 1 1/4")
b2 Vandens IŠLEIDIMAS į lauko įrenginį (lizdinė, 1 1/4")
c1 DHW – šalto vandens ĮLEIDIMAS (kištukinė, 1 ")
c2 DHW – karšto vandens IŠLEIDIMAS (kištukinė, 1 ")

5 Ant DHW katilo šalto vandens įleidimo vamzdžio sumontuokite šiuos komponentus (įsigyjama atskirai):

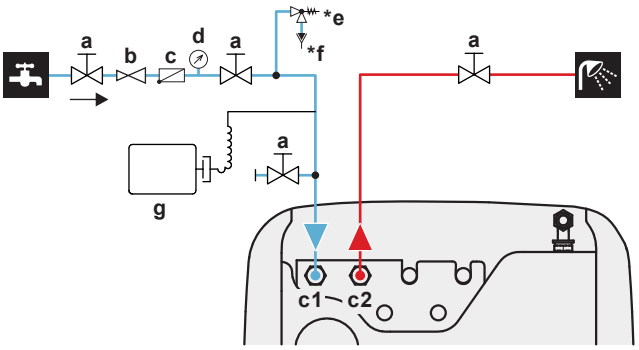

a	Uždarymo vožtuvas (rekomenduojama)
c1	DHW – šalto vandens ĮLEIDIMAS (kištukinė, 1")
c2	DHW – karšto vandens IŠLEIDIMAS (kištukinė, 1")
b	Slėgio mažinimo vožtuvas (rekomenduojama)
c	Atbulinis vožtuvas (rekomenduojama)
d	Manometras (rekomenduojama)
***e**	Slėgio mažinimo vožtuvas (maks. 10 bar (=1,0 MPa)) (privaloma)
***f**	Piltuvėlis (privaloma)
g	Išsiplėtimo indas (rekomenduojama)

NEVIRŠYKITE maksimalaus priveržimo sukimo momento (sriegio dydis 1", 25-30 N•m). Kad nesugadintumėte, tinkamu įrankiu taikykite reikiamą priešpriešinį momentą.

PRANEŠIMAS

Visuose vietos sistemos aukščiausiuose taškuose sumontuokite oro išleidimo vožtuvus.

PRANEŠIMAS

Slėgio mažinimo vožtuvas (įsigyjamas atskirai), kurio maksimalus atidarymo slėgis siekia 10 bar (=1 MPa), turi būti sumontuotas buitinio šalto vandens įleidimo vamzdžio jungties vietoje, laikantis taikomų teisės aktų.

PRANEŠIMAS

- Kaupimo bako atitekančio šalto vandens įleidimo vamzdžio prijungimo vietoje reikia sumontuoti išleidimo prietaisą ir slėgio mažinimo prietaisą.
- Siekiant išvengti atbulinio įsiurbimo, kaupimo bako vandens įleidimo vietoje rekomenduojama sumontuoti atbulinį vožtuvą, atitinkantį galiojančius teisės aktų reikalavimus. Užtikrinkite, kad jis NEBŪTŲ tarp slėgio mažinimo vožtuvo ir kaupimo bako.
- Ant šalto vandens įleidimo vamzdžio rekomenduojama sumontuoti slėgio mažinimo vožtuvą, atitinkantį galiojančius teisės aktų reikalavimus.
- Ant šalto vandens įleidimo vamzdžio rekomenduojama sumontuoti išsiplėtimo indą, atitinkantį galiojančius teisės aktų reikalavimus.
- Rekomenduojama sumontuoti slėgio mažinimo vožtuvą aukštesnėje vietoje negu kaupimo bako viršus. Šylant kaupimo bakui vanduo plečiasi ir be slėgio mažinimo vožtuvo buitinio karšto vandens šilumokaičio vandens slėgis bake gali viršyti projektinį slėgį. Be to, aukštas slėgis gali pakenkti ir išorinei prie katilo sumontuotai įrangai (vamzdžiams, maišytuvams ir t. t.). Siekiant to išvengti, reikia sumontuoti slėgio mažinimo vožtuvą. Apsauga nuo viršslėgio priklauso nuo išorėje sumontuoto slėgio mažinimo vožtuvo. Jei jis NEVEIKIA tinkamai, gali atsirasti vandens nuotėkis. Kad būtų užtikrintas tinkamas veikimas, reikia reguliariai prižiūrėti.

PRANEŠIMAS

Siekiant išvengti žalos aplinkai vandens nuotėkio atveju, išvykstant rekomenduojama uždaryti šalto buitinio vandens įleidimo uždarymo vožtuvus.

8.2.4 Kaip prijungti papildomus vamzdžius

Kaip prijungti atgalinio sutekėjimo vamzdžius

1 Vamzdynas įrengiamas taip:

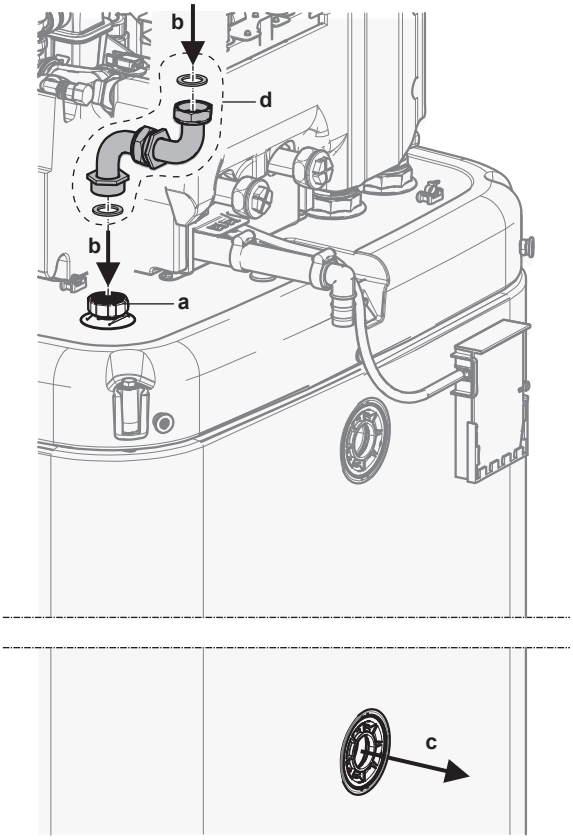

- **a** Atgalinio sutekėjimo jungtis
- **b** Atgalinis sutekėjimas – vandens ĮLEIDIMAS
- **c** Atgalinis sutekėjimas – vandens IŠLEIDIMAS
- **d** Atgalinio sutekėjimo jungties rinkinys (EKECDBCO3A*)

Kaip prijungti dvejopo šildymo vamzdžius

Jei katilo viduje yra dvejopo šildymo įrenginys su šilumokaičiu.

2 Vamzdynas įrengiamas taip:

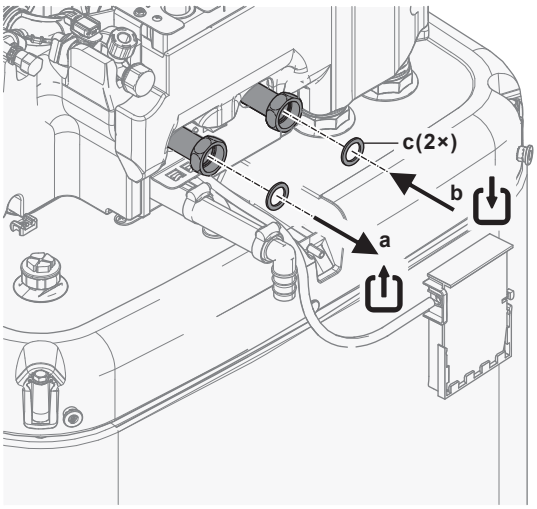

- **a** Dvejopas šildymas – vandens IŠLEIDIMAS (sraigtinė jungtis, 1 ")
- **b** Dvejopas šildymas – vandens ĮLEIDIMAS (sraigtinė jungtis, 1 ")
- **c** DHW plokšti tarpikliai (pristatomi kaip priedas)

8.2.5 Kaip prijungti išsiplėtimo indą

1 Prijunkite šildymo sistemai tinkamo dydžio ir iš anksto nustatytą išsiplėtimo indą. Tarp šilumos generatoriaus ir apsauginio vožtuvo negali būti jokių hidraulinių blokuojančių elementų.

2 Slėginį indą pastatykite lengvai prieinamoje vietoje (priežiūrai, dalių keitimui).

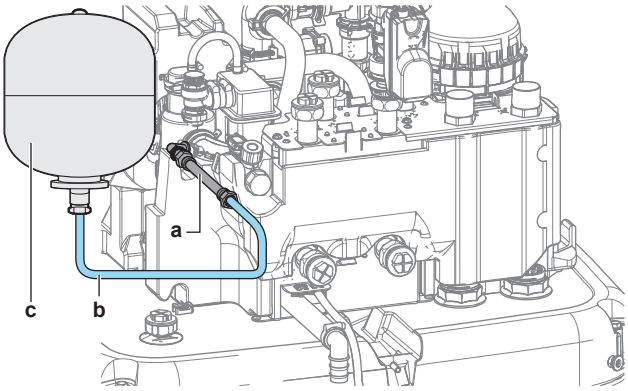

a Lanksti žarna (pristatoma kaip priedas)
b Žarna (įsigyjama atskirai)
c Išsiplėtimo indas (įsigyjamas atskirai)

8.2.6 Kaip užpildyti šildymo sistemą

PAVOJUS! PAVOJUS ŽŪTI NUO ELEKTROS SROVĖS

Pripildymo metu vanduo gali išbėgti per bet kurią nuotėkio vietą, o patekęs ant dalių, kuriomis teka elektros srovė, gali sukelti elektros smūgį.

- Prieš pildydami, išjunkite įrenginį.
- Po pirmojo pripildymo ir prieš įjungdami įrenginį maitinimo tinklo jungikliu patikrinkite, ar visos elektros dalys ir prijungimo taškai yra sausi.

PRANEŠIMAS

Pildydami šildymo sistemą patikrinkite vandens slėgį buitinio vandentiekio sistemoje. Jei buitinio vandentiekio slėgis didesnis nei 3 bar (= 0,3 MPa), sumontuokite slėgio mažinimo vožtuvą ir apribokite vandens slėgį iki ne daugiau kaip 3 bar (= 0,3 MPa).

1 Prijunkite žarną su atbuliniu vožtuvu (1/2") ir išoriniu manometru (įsigyjamu atskirai) prie vandens čiaupo ir pripildymo bei išleidimo vožtuvo. Užfiksuokite žarną, kad ji nenuslystų.

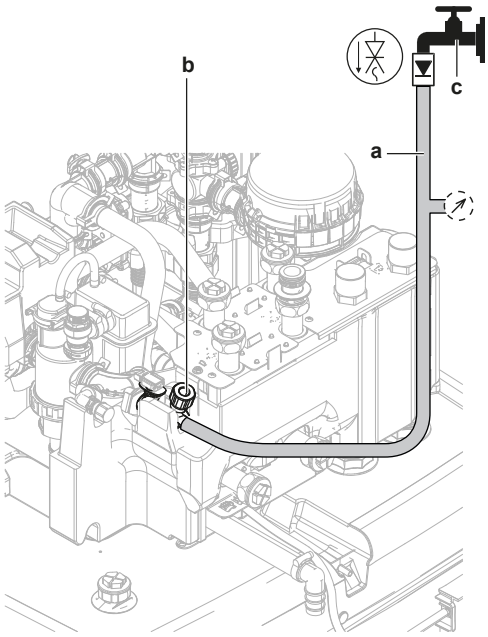

a Žarna su atbuliniu vožtuvu (1/2") ir išoriniu manometru (įsigyjamu atskirai)
b Pripildymo bei išleidimo vožtuvas
c Vandens čiaupas

2 Atsukite vandens čiaupą.

3 Atsukite pripildymo bei išleidimo vožtuvą ir stebėkite manometrą.

4 Užpildykite sistemą vandeniu, kol išorinis manometras parodys, kad pasiektas sistemos tikslinis slėgis (sistemos aukštis +2 m; 1 m vandens stulpas = 0,1 bar). Įsitikinkite, kad slėgio mažinimo vožtuvas neatidarytas.

5 Užsukite vandens čiaupą. Laikykite atsuktą pripildymo ir išleidimo vožtuvą, jei po oro išleidimo iš sistemos prireiktų pakartoti pripildymo procedūrą. Žr. "11.4.5 Oro išleidimas" [▶ 169].

6 Užsukite pripildymo bei išleidimo vožtuvą ir nuimkite žarną su atbuliniu vožtuvu tik po to, kai oras bus išleistas ir sistema visiškai užpildyta.

8.2.7 Vandens sistemos apsauga nuo užšalimo

Apie apsaugą nuo užšalimo

Šaltis gali sugadinti sistemą. Siekiant išvengti hidraulinių komponentų užšalimo, įrenginyje yra šios priemonės:

- Programinė įranga turi specialias apsaugos nuo užšalimo funkcijas, tokias kaip vandens vamzdžių užšalimo prevencija, kurios įjungia siurblį esant žemai temperatūrai. Tačiau, nutrūkus maitinimui, šios funkcijos neužtikrina apsaugos.
- Lauko bloke yra du gamykloje sumontuoti apsauginiai nuo užšalimo vožtuvai. Užšalimo apsaugos vožtuvai išleidžia vandenį iš lauko įrenginys, kol jis gali užšalti ir sugadinti įrenginį. Tai apsaugo nuo R290 nutekėjimo lauko įrenginys. **Pastaba:** Gamykloje sumontuoti užšalimo apsaugos vožtuvai skirti apsaugoti lauko įrenginys, o ne lauko vamzdynus.

Lauko vamzdynų apsaugai užtikrinti įdiekite visu **papildomi užšalimo apsaugos vožtuvai** ose žemiausiuose lauko vamzdynų taškuose. Šiuos sumontuotus apsaugos nuo užšalimo vožtuvus izoliuokite panašiai kaip vandens vamzdžius, bet NEGALIMA izoliuoti šių vožtuvų įleidimo ir išleidimo.

Arba galima įrengti **paprastai uždarytus vožtuvus** (esančius patalpose netoli vamzdynų įėjimo ir išėjimo taškų). Šie vožtuvai gali neleisti iš vidaus vamzdyno ištekėti visam vandeniui atsidarius apsaugos nuo užšalimo vožtuvams. **Pastaba:**

Paprastai uždarytas uždarymo vožtuvas, kuris tiekiamas kaip priedas kartu su vidaus įrenginiu ir kurį saugos sumetimais privaloma sumontuoti ant vidaus įrenginio (įvado nesandarumo ribotuvas), NEAPSAUGO nuo vandens išleidimo iš vidaus vamzdyno, kai atsidaro apsaugos nuo užšalimo vožtuvai. Tam reikalingi papildomi paprastai uždaryti vožtuvai (pasirinktiniai).

PRANEŠIMAS

Kai yra sumontuoti apsaugos nuo užšalimo vožtuvai, mažiausią vėsinimo temperatūros vertę (numatytoji=7°C) nustatykite bent 2°C aukštesnę nei maksimali apsaugos nuo užšalimo vožtuvų atidarymo temperatūra (gamykloje sumontuotų apsaugos nuo užšalimo vožtuvų atidarymo temperatūra yra 3°C ±1).

Jei mažiausią vėsinimo temperatūros vertę nustatysite mažesnę už saugią vertę (t. y. maksimali apsaugos nuo užšalimo vožtuvų atidarymo temperatūra + 2°C), kyla pavojus, kad apsaugos nuo užšalimo vožtuvai atsidarys vėsinant iki mažiausios nustatytos vertės.

INFORMACIJA

Mažiausią ištekančio vandens temperatūrą lemia nustatymas [3.11] `Nepakankamo vėsinimo nuostatis`. Ši riba apibrėžia mažiausią ištekančio vandens temperatūrą **sistemoje**. Priklausomai nuo šio nustatymo vertės, mažiausias IVT nustatymas taip pat bus padidintas 4°C, kad būtų užtikrintas stabilus valdymas siekiant nustatytos vertės.

Minimali ištekančio vandens temperatūra **pagrindinėje zonoje** nustatoma pagal nustatymą [1.20]`Vandens sistemos per stipus vėsinimas`, tik tuo atveju, jei įjungta [3.13.5]`Sumontuotas dviejų zonų rinkinys`. Ši riba apibrėžia mažiausią ištekančio vandens temperatūrą **pagrindinėje zonoje**. Priklausomai nuo šio nustatymo vertės, mažiausias IVT nustatymas taip pat bus padidintas 4°C, kad būtų užtikrintas stabilus valdymas siekiant nustatytos vertės.

ĮSPĖJIMAS

Į vandenį NEGALIMA pilti neužšąlančių tirpalų (pvz., glikolio).

Apsauga nuo užšalimo naudojant apsaugos nuo užšalimo vožtuvus

Apie apsaugos nuo užšalimo vožtuvus

Apsaugoti lauko vamzdžius nuo užšalimo turi montuotojas. Naudokite užšalimo apsaugos vožtuvus visuose žemiausiuose lauko vamzdynų taškuose, kad išleistumėte vandenį iš sistemos, kol jis gali užšalti.

Apsaugos nuo užšalimo vožtuvų įrengimas

Norėdami apsaugoti lauko vamzdžius nuo užšalimo, sumontuokite šias dalis:

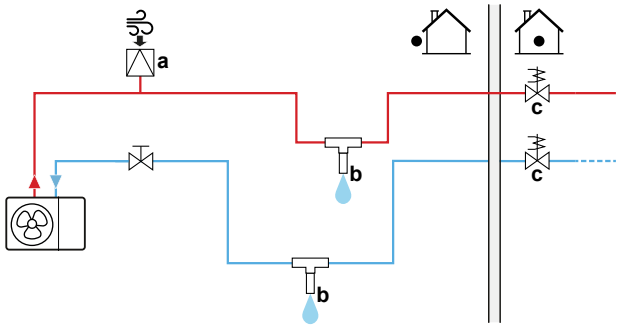

a Automatinio oro įleidimo vamzdis
b Apsaugos nuo užšalimo vožtuvas (pasirenkamas, įsigyjamas atskirai)
c Paprastai uždaryti vožtuvai (rekomenduojami, įsigyjami atskirai)

Dalis	Aprašas
a	Automatinis oro įleidimo vamzdis (oro tiekimui) turėtų būti sumontuotas aukščiausioje vietoje. Pavyzdžiui, automatinis oro išleidimas.
b	Lauko vamzdžių apsauga. ▪ Sumontuokite apsaugos nuo užšalimo vožtuvus: - Visose žemiausiose lauko vamzdžių vietose. - Šalčiausioje lauko vamzdžių dalyje, toliau nuo šilumos šaltinių. - Vertikaliai, kad vanduo galėtų tinkamai ištekėti. - >15 cm virš žemės paviršiaus, kad ledas neužblokuotų vandens ištekėjimo. Įsitikinkite, kad nebūtų kliūčių. - >10 cm atstumu nuo kitų apsaugos nuo užšalimo vožtuvų. ▪ Neleiskite ant apsaugos nuo užšalimo vožtuvų patekti lietui, sniegui ir tiesioginiams saulės spinduliams. ▪ Apsaugos nuo užšalimo vožtuvus izoliuokite panašiai kaip vandens vamzdžius, bet NEGALIMA izoliuoti šių vožtuvų įleidimo ir išleidimo. ▪ Lauko vamzdžiuose NEĮRENKITE trapų. 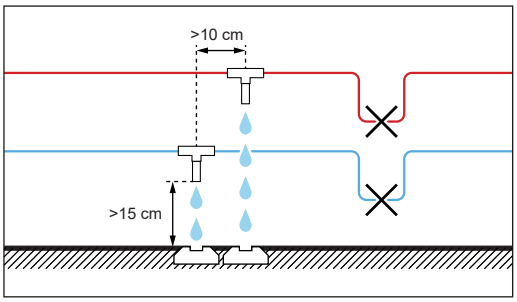
c	Vandens izoliacija namo viduje, kai nutrūksta elektros tiekimas. Paprastai uždaryti vožtuvai (esantys viduje prie vamzdyno įėjimo/išėjimo taškų) gali neleisti iš vidaus vamzdyno ištekėti visam vandeniui atsidarius apsaugos nuo užšalimo vožtuvams. ▪ **Kai nutrūksta elektros tiekimas:** paprastai uždaryti vožtuvai užsidaro ir izoliuoja vandenį namo viduje. Jei apsaugos nuo užšalimo vožtuvai atidaryti, išleidžiamas tik vanduo už namo ribų. ▪ **Kitomis aplinkybėmis** (pavyzdžiui, kai sugenda siurblys): paprastai uždaryti vožtuvai lieka atidaryti. Jei apsaugos nuo užšalimo vožtuvai atidaryti, išleidžiamas ir vanduo namo viduje.

8.2.8 Kaip užpildyti šilumokaitį kaupimo bake

Prieš užpildant kaupimo baką, pirma reikia užpildyti vandeniu šiuos šilumokaičius:

- Buitinio karšto vandens šilumokaitis

PRANEŠIMAS

Norėdami užpildyti buitinio karšto vandens šilumokaitį, naudokite atskirai įsigyjamą užpildymo rinkinį. Pasirūpinkite, kad tai atitiktų taikomų teisės aktų reikalavimus.

1. Atidarykite šalto vandens tiekimo uždarymo vožtuvą.
2. Atsukite visus karšto vandens čiaupus sistemoje, kad vandens srautas būtų kuo didesnis.

3 Laikykite karšto vandens čiaupus atsuktus ir leiskite šaltą vandenį, kol iš čiaupų nebeis oras.

4 Patikrinkite, ar neprateka vanduo.

- Dvivalentis šilumokaitis (tik kai kuriems modeliams)

5 Užpildykite dvivalentį šilumokaitį vandeniu, prijungdami dvivalentę šildymo sistemą. Jei dvivalentė šildymo sistema bus sumontuota vėliau, dvivalentį šilumokaitį pripildykite naudodami pripildymo žarną, kol vanduo ims tekėti iš abiejų jungčių.

6 Išleiskite orą iš dvivalentės šildymo sistemos.

7 Patikrinkite, ar neprateka vanduo.

8.2.9 Kaip užpildyti kaupimo baką

PRANEŠIMAS

Prieš užpildant kaupimo baką, reikia užpildyti bake esančius šilumokaičius, žr. ankstesnius skyrius.

Pripildykite kaupimo baką esant <6 bar vandens slėgiui ir <15 l/min. srautui.

Be sumontuoto saulės energijos rinkinio, turinčio sutekėjimo atgal funkciją (parinktis)

1 Prijunkite žarną su atbuliniu vožtuvu (1/2") prie atgalinio sutekėjimo jungties.

2 Pildykite kaupimo baką, kol vanduo ims lietis iš persipylimo jungties.

3 Atjunkite žarną.

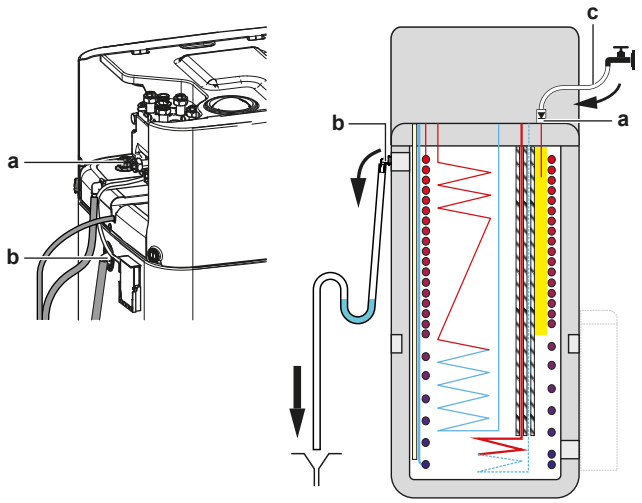

a Atgalinio sutekėjimo jungtis
b Persipylimo jungtis
c Žarna su atbuliniu vožtuvu (1/2")

Su sumontuotu saulės energijos rinkiniu, turinčiu sutekėjimo atgal funkciją (parinktis)

1 Norėdami užpildyti kaupimo baką, naudokite pripildymo ir išleidimo rinkinį (parinktis) kartu su saulės energijos rinkiniu, turinčiu sutekėjimo atgal funkciją (parinktis).

2 Prijunkite žarną su atbuliniu vožtuvu prie pripildymo ir išleidimo rinkinio.

Atlikite ankstesniame skyriuje aprašytus veiksmus.

8.2.10 Vandens vamzdžių izoliavimas

BŪTINA izoliuoti visos vandens sistemos vamzdžius, kad vėsinant nesikauptų kondensatas ir nesumažėtų šildymo ir vėsinimo galia.

Lauko vandens vamzdžių izoliacija

PRANEŠIMAS

Lauko vamzdynas. Lauko vamzdynas turi būti izoliuotas, laikantis nurodymų, kad būtų apsaugotas nuo pavojų.

Kai vamzdynas eina ore, rekomenduojama naudoti izoliaciją, kurios minimalus storis nurodytas lentelėje toliau (λ=0,039 W/mK).

Vamzdžių ilgis (m)	Minimalus izoliacijos storis (mm)
<30	32
30~40	40
40~50	50

Kitais atvejais minimalų izoliacijos storį galima nustatyti naudojant priemonę Hydronic Piping Calculation.

Priemonė Hydronic Piping Calculation taip pat apskaičiuoja maksimalų vandens vamzdžių ilgį nuo vidaus įrenginio iki lauko įrenginio, atsižvelgiant į šildymo įrenginio slėgio krytį arba atvirkščiai.

Priemonė Hydronic Piping Calculation yra Heating Solutions Navigator dalis, šią naršyklę galima rasti https://professional.standbyme.daikin.eu.

Jei neturite prieigos prie Heating Solutions Navigator, kreipkitės į pardavėją.

Ši rekomendacija užtikrina gerą įrenginio veikimą, tačiau vietinės taisyklės gali skirtis ir jų reikia laikytis.

9 Elektros instaliacija

Šiame skyriuje

9.1 Apie elektros laidų prijungimą ... 102
9.1.1 Atsargumo priemonės jungiant elektros laidus ... 102
9.1.2 Rekomendacijos jungiant elektros laidus ... 103
9.1.3 Apie elektros atitiktį ... 105
9.1.4 Apie lengvatinio elektros tarifo maitinimo šaltinį ... 105
9.1.5 Elektros jungčių, išskyrus išorinių pavarų, apžvalga ... 106
9.1.6 `Vietos Įv./Išv.` jungtys ... 106
9.2 Jungtys į lauko įrenginį ... 110
9.2.1 Standartinių laidų komponentų specifikacijos ... 110
9.2.2 Elektros laidų prijungimas prie lauko įrenginio ... 111
9.2.3 Lipdukų "NEIŠJUNGTI pertraukiklio" klijavimas ... 113
9.2.4 Kaip permontuoti lauko įrenginio oro termistorių ... 113
9.3 Jungtys į vidaus įrenginį ... 114
9.3.1 Kaip prijungti elektros instaliaciją prie patalpos bloko ... 117
9.3.2 Pagrindinio maitinimo šaltinio prijungimas ... 123
9.3.3 Atsarginio šildytuvo maitinimo prijungimas ... 126
9.3.4 Paprastai uždaryto uždarymo vožtuvo prijungimas (įleidimo nuotėkio sustabdymas) ... 128
9.3.5 Uždarymo vožtuvo prijungimas ... 128
9.3.6 Siurbliams prijungti (karšto vandens siurblio ir (arba) išorinių siurblių ... 130
9.3.7 Buitinio karšto vandens ĮJUNGIMO signalo prijungimas ... 131
9.3.8 Pavojaus signalų išvesties prijungimas ... 132
9.3.9 Erdvės vėsinimo/šildymo ĮJUNGIMO/IŠJUNGIMO išvesties prijungimas ... 132
9.3.10 Perjungimo į išorinį šilumos šaltinį prijungimas ... 133
9.3.11 Dvejopo šildymo apėjimo vožtuvo prijungimas ... 134
9.3.12 Kaip prijungti elektros skaitiklius ... 134
9.3.13 Saugos apsauginis termostatas ... 135
9.3.14 Smart Grid ... 136
9.3.15 Kaip prijungti WLAN kasetę (tiekiamą kaip priedą) ... 141
9.3.16 Kaip prijungti saulės energijos įvestį ... 141
9.3.17 Dujų skaitiklio prijungimas ... 142

9.1 Apie elektros laidų prijungimą

Prieš prijungiant elektros laidus

Įsitikinkite, kad prijungti vandens vamzdžiai.

Įprastinė darbo eiga

Elektros laidų prijungimas dažniausiai susideda iš šių etapų:

- "9.2 Jungtys į lauko įrenginį" [▸ 110]
- "9.3 Jungtys į vidaus įrenginį" [▸ 114]

9.1.1 Atsargumo priemonės jungiant elektros laidus

PAVOJUS! PAVOJUS ŽŪTI NUO ELEKTROS SROVĖS

ĮSPĖJIMAS

- Visą elektros instaliaciją TURI įrengti įgaliotasis elektrikas, laikydamasis nacionalinių instaliacijos reglamentų.
- Prijunkite elektros jungtis prie fiksuotosios instaliacijos.
- Visi vietoje įsigyti komponentai ir visos elektros sistemos TURI atitikti galiojančius teisės aktus.

ĮSPĖJIMAS

VISADA naudokite daugiagyslius maitinimo kabelius.

INFORMACIJA

Taip pat susipažinkite su atsargumo priemonėmis ir reikalavimais "2 Bendrosios atsargumo priemonės" [▸ 10].

ĮSPĖJIMAS

- Jei maitinimo šaltinyje nėra nulinės fazės arba ji netinkamai prijungta, įranga gali sugesti.
- Prijunkite tinkamą įžeminimą. NESUJUNKITE įrenginio įžeminimo laido su pagalbiniu vamzdžiu, viršįtampio ribotuvu arba telefono įžeminimo laidu. Nevisiškai įžeminta sistema gali sukelti elektros smūgius.
- Sumontuokite reikalingus saugiklius arba grandinės pertraukiklius.
- Pritvirtinkite elektros laidus kabelių sąvaržomis, kad jie NESILIESTŲ prie aštrių briaunų ar vamzdžių, ypač aukšto slėgio pusėje.
- NENAUDOKITE izoliacine juosta apvyniotų laidų, ilgintuvų ar prijungimų nuo žvaigžde sujungtos sistemos. Jie gali sukelti perkaitimą, elektros smūgius arba gaisrą.
- NEMONTUOKITE fazę kompensuojančio kondensatoriaus, nes šiame įrenginyje įrengtas inverteris. Fazę kompensuojantis kondensatorius sumažins našumą ir gali būti nelaimingo atsitikimo priežastimi.

ATSARGIAI

NEGALIMA STUMTI ar dėti per ilgų kabelių į įrenginį.

PRANEŠIMAS

Atstumas tarp aukštosios įtampos ir žemosios įtampos kabelių turėtų būti bent 50 mm.

INFORMACIJA

Montuodami atskirai įsigytus arba papildomus kabelius, pasirūpinkite, kad jie būtų tinkamo ilgio. Tada, atlikdami techninę priežiūrą, galėsite atidaryti jungiklių dėžutę ir pasiekti kitus komponentus.

ĮSPĖJIMAS

Jei pažeidžiamas maitinimo kabelis, siekiant išvengti rizikos, jį TURI pakeisti gamintojas, jo techninės priežiūros atstovas arba kiti panašią kvalifikaciją turintys asmenys.

9.1.2 Rekomendacijos jungiant elektros laidus

PRANEŠIMAS

Rekomenduojame naudoti viengubus (vienos gyslos) laidus. Jei naudojami laidai iš gijų, šiek tiek susukite gijas, kad laidininko galas būtų vientisas ir galėtumėte tiesiogiai prijungti prie gnybto arba įkišti į apvalų prispaudžiamąjį kontaktą.

Kaip paruošti suvytąjį laidą montavimui

1 būdas: laidininko susukimas

1. Nuo laidų nulupkite izoliaciją (20 mm).
2. Šiek tiek susukite laidininko galą, kad susidarytų "vientisa" jungtis.

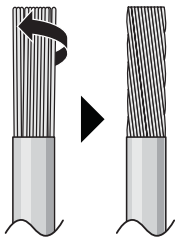

2 būdas: naudojant apvalų užspaudžiamo tipo gnybtą (rekomenduojama)

1 Nuo laidų nulupkite izoliaciją ir šiek tiek susukite kiekvieno laido galą.

2 Ant laido galo uždėkite apvalų užspaudžiamo tipo gnybtą. Uždėkite apvalų užspaudžiamo tipo gnybtą ant laido iki izoliacijos ir pritvirtinkite gnybtą atitinkamu įrankiu.

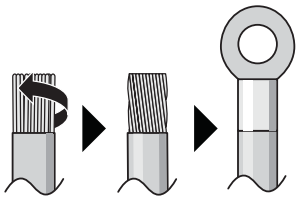

Įrenkite laidus taikydami toliau nurodytus metodus:

Laido tipas	Įrengimo metodas
Vienos gyslos laidas Arba Vytųjų laidininkų laidas, "vientisą" jungtis	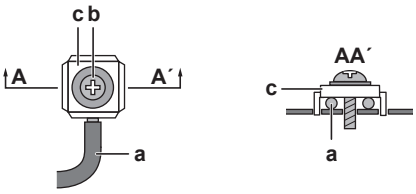 **a** Įtraukiamasis laidas (viengyslis arba vytųjų laidininkų laidas) **b** Varžtas **c** Plokščioji poveržlė
Vytasis laidas su apvaliu prispaudžiamojo tipo gnybtu	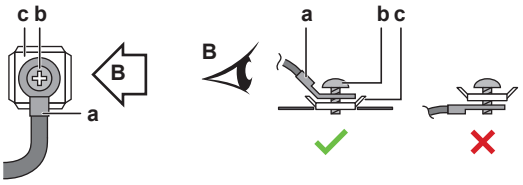 **a** Kontaktas **b** Varžtas **c** Plokščioji poveržlė ✓ Leidžiama ✕ Draudžiama

Užveržimo momentas

Lauko įrenginys:

Punktas	Priveržimo sukimo momentas (N•m)
X1M (M5)	2,45 ±10%
X2M (M3.5)	0,88 ±10%
M4 (įžeminimas)	1,31 ±10%

Vidaus įrenginys:

Punktas	Priveržimo sukimo momentas (N•m)
M3.5 (X42M, X43M, X44M, X45M)	0,88 ±10%
M4 (X40M, X41M)	1,47 ±10%
M4 (įžeminimas)	1,47 ±10%

9.1.3 Apie elektros atitiktį

Tik EPSK06~10A▲V3▼

EN/IEC 61000-3-12 reikalavimus atitinkanti įranga (Europos/tarptautinis techninis standartas nustato prie bendrųjų žemosios įtampos tinklų prijungtos įrangos, kurios maitinimo kiekvienos fazės srovė yra >16 A ir ≤75 A, sukuriamų harmonikų srovių ribines vertes).

Tik vidaus įrenginio atsarginiam šildytuvui

Žr. "9.3.3 Atsarginio šildytuvo maitinimo prijungimas" [▸ 126].

9.1.4 Apie lengvatinio elektros tarifo maitinimo šaltinį

Elektros tiekimo bendrovės visame pasaulyje deda daug pastangų, kad galėtų patikimai tiekti elektros energiją konkurencingomis kainomis, ir dažnai turi teisę savo klientams taikyti lengvatinius tarifus. Lengvatiniai tarifai gali būti taikomi pagal naudojimo laiką, metų laiką, Vokietijoje ir Austrijoje galioja šiluminio siurblio tarifas ir t. t.

Šią įrangą galima prijungti prie tokių lengvatinio elektros tarifo maitinimo šaltinio sistemų.

Pasitarkite su vietos, kurioje bus montuojama įranga, elektros energijos tiekėju, ar galima įrangą prijungti prie vienos iš lengvatinio elektros tarifo maitinimo šaltinio sistemų, jei tokia yra.

Kai įranga prijungta prie tokio lengvatinio elektros tarifo maitinimo šaltinio, elektros energijos tiekimo bendrovei leidžiama:

- Tam tikram laikotarpiui nutraukti elektros tiekimą į įrangą.
- Reikalauti, kad įranga tam tikrais laikotarpiais naudotų TIK ribotą kiekį elektros.

Vidaus įrenginys gauna įvesties signalą, kuris perjungia įrenginį į priverstinio IŠSIJUNGIMO režimą. Tuo metu lauko įrenginio kompresorius NEVEIKS.

Laidų schema į įrenginį skiriasi, priklausomai nuo to, ar maitinimas nutraukiamas ar NE.

9.1.5 Elektros jungčių, išskyrus išorinių pavarų, apžvalga

Standartinio elektros tarifo maitinimo šaltinis		Lengvatinio elektros tarifo maitinimo šaltinis	
		Maitinimas nutraukiamas	Maitinimas NEPERTRAUKIAMAS
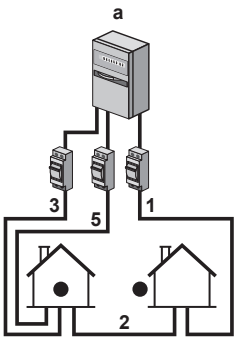	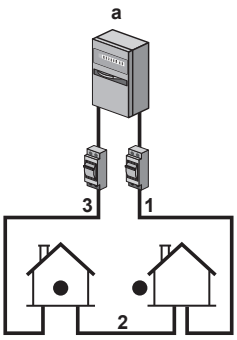	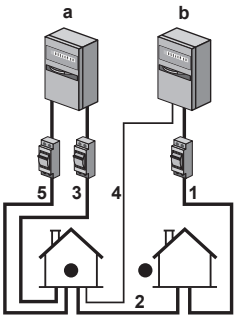 Suaktyvinus lengvatinio elektros tarifo maitinimo šaltinį, maitinimą iš karto arba po kažkiek laiko nutraukia elektros tiekimo bendrovė. Tokiu atveju vidaus įrenginys turi būti maitinamas iš atskiro įprasto maitinimo šaltinio.	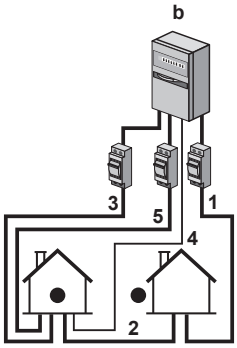 Suaktyvinus lengvatinio elektros tarifo maitinimo šaltinį, maitinimas NEPERTRAUKIAMAS. Lauko įrenginį išjungia valdiklis. **Pastaba:** elektros energijos tiekėjas privalo visada leisti vidaus įrenginio energijos vartojimą.

a Standartinio elektros tarifo maitinimo šaltinis

b Lengvatinio elektros tarifo maitinimo šaltinis

1 Lauko įrenginio maitinimas

2 Sujungimo kabelis su vidaus įrenginiu

3 Atsarginio šildytuvo maitinimas

4 Lengvatinio elektros tarifo maitinimo šaltinis (kontaktas be įtampos)

5 Vidaus įrenginio maitinimo šaltinis

9.1.6 `Vietos Įv./Išv.` jungtys

Prijungdami elektros laidus, tam tikriems komponentams galite pasirinkti, kokius gnybtų kaiščius naudoti. Po prijungimo turite pasakyti vartotojo sąsajai, kuriuos gnybtų kaiščius naudojote, kad jis atitiktų jūsų sistemos išdėstymą:

- Pageidautina, per džiūvėsėlius [13]`Vietos Įv./Išv.`.
- Arba per laukų kodus (žr. lauko nustatymų lentelę diegimo programos nuorodų vadove).

1	**Pasirinkite, kuriuos gnybtų kaiščius naudoti kokiam komponentui.**

1a	`Vietos Įv./Išv.` įėjimų atveju: Pasirinkite vieną iš standartinių galimybių (❶❷❸❹❺ kaip nurodyta atitinkamose "9.3 Jungtys į vidaus įrenginį" [▸ 114] temose ir papildomos įrangos priedų knygoje). Pavyzdžiui: 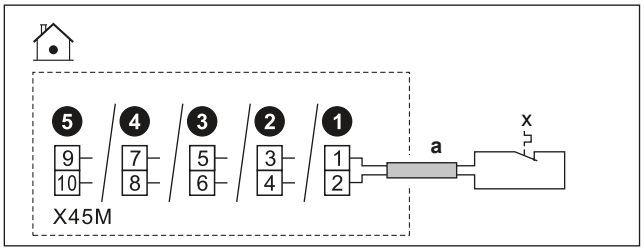
1b	`Vietos Įv./Išv.` išėjimų atveju: Turite keletą variantų.
1b.1	**1 variantas (pageidautinas;** galimas tik tuo atveju, jei prijungto komponento veikimo srovė ir (arba) įjungimo srovė NĖRA didesnė už maksimalią gnybtų veikimo srovę ir (arba) įjungimo srovę, kaip nurodyta atitinkamoje temoje)**:** Pasirinkite vieną iš standartinių galimybių (❶❷❸❹ kaip nurodyta atitinkamose "9.3 Jungtys į vidaus įrenginį" [▸ 114] temose ir papildomos įrangos priedų knygoje). Pavyzdžiui: ▪ Maksimali atitinkamų gnybtų veikimo srovė ir (arba) įjungimo srovė = 0,3 A ▪ Maksimali prijungto komponento veikimo srovė ir (arba) įjungimo srovė ≤0,3 A 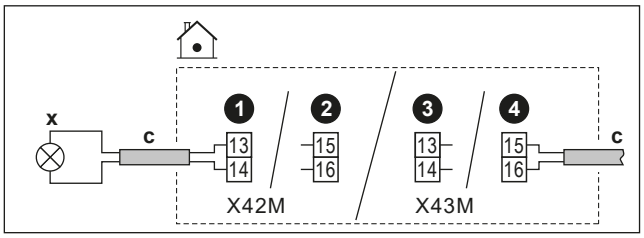
1b.2	**2 variantas** (tuo atveju, jei prijungto komponento veikimo srovė ir (arba) įjungimo srovė didesnė už maksimalią gnybtų veikimo srovę ir (arba) įjungimo srovę, kaip nurodyta atitinkamoje temoje): Pasirinkite vieną iš standartinių galimybių (❶❷❸❹ kaip nurodyta atitinkamose "9.3 Jungtys į vidaus įrenginį" [▸ 114] temose ir papildomos įrangos priedų knygoje), bet vietoj tiesioginio prijungimo prie komponento tarp jų sumontuokite relę (įsigyjamą vietoje) su išoriniu maitinimo šaltiniu už jungiklių dėžutės ribų. Pavyzdžiui: ▪ Maksimali atitinkamų gnybtų veikimo srovė ir (arba) įjungimo srovė = 0,3 A ▪ Maksimali prijungto komponento veikimo srovė ir (arba) įjungimo srovė >0,3 A 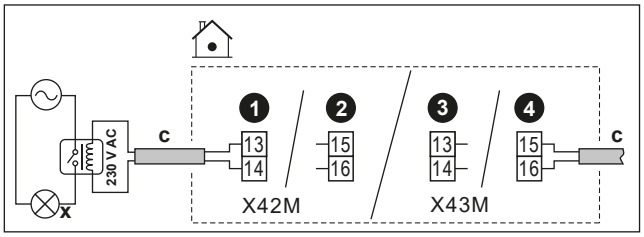

1b.3	**3 variantas**: Arba, užuot pasirinkę vieną iš standartinių galimybių (❶❷❸❹), galite naudoti bet kurio iš kitų `Vietos Įv./Išv.` išėjimų gnybtų kaiščius. Tačiau taip pat turi te patikrinti ar prijungto komponento veikimo srovė ir (arba) įjungimo srovė didesnė už maksimalią gnybtų veikimo srovę ir (arba) įjungimo srovę, kaip nurodyta atitinkamoje temoje. Jei didesnė, turite sumontuoti relę tarp jų (panašiai kaip **2 varianto** atveju).
2	**Nurodykite vartotojo sąsajai, kuriuos gnybto kaiščius naudojote kuriam komponentui.**
2.1	Eikite į [13] `Vietos Įv./Išv.`.
2.2	Pasirinkite naudotą gnybtų bloką. **Rezultatas:** Rodomas ekranas su to gnybtų bloko jungtimis. Pavyzdžiui: 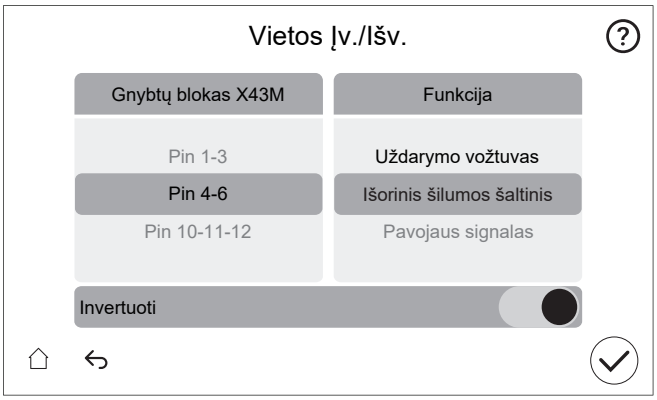
2.3	Kairėje pasirinkite naudotus gnybtų kaiščius.
2.4	Dešinėje pasirinkite prijungtą komponentą: ▪ `Vietos Įv./Išv.` įėjimai (žr. lentelę žemiau) ▪ `Vietos Įv./Išv.` išėjimai (žr. lentelę žemiau)
2.5	Nustatykite, ar logika turi būti invertuota: **Pastaba:** ne visus gnybtus ir prijungtas parinktis galima apversti. Jei atranka įmanoma, ar ne, matoma [13]`Vietos Įv./Išv.`.

Jei komponentas yra...	Tada nustatykite...
Atvertasis	`Invertuoti` = IŠJUNGTA
Užvertasis	`Invertuoti` = ĮJUNGTA

Vietos Įv./Išv. įėjimai

Jei prijungtas komponentas yra...	Tada pasirinkite `Funkcija` = ...
Nuotolinis lauko jutiklis. Žr. papildomos įrangos priedų knygą (ir "9.3 Jungtys į vidaus įrenginį" [▶ 114]).	`Išorinis lauko jutiklis`
Nuotolinis vidaus jutiklis. Žr. papildomos įrangos priedų knygą (ir "9.3 Jungtys į vidaus įrenginį" [▶ 114]).	`Išorinis vidaus jutiklis`
Smart Grid kontaktai. Žr. "9.3.14 Smart Grid" [▶ 136].	`HV/LV Smart Grid 1 kontaktas`
	`HV/LV Smart Grid 2 kontaktas`

Jei prijungtas komponentas yra...	Tada pasirinkite Funkcija = ...
Lengvatinio elektros tarifo maitinimo šaltinio kontaktas. Žr. "9.3.2 Pagrindinio maitinimo šaltinio prijungimas" [▶ 123].	HP tarifo kontaktas
Apsauginiai termostatai įrenginiui. Žr. "9.3.13 Saugos apsauginis termostatas" [▶ 135].	Apsauginio termostato įrenginys
Smart Grid skaitiklio kontaktas. Žr. "9.3.14 Smart Grid" [▶ 136].	Išmaniojo skaitiklio kontaktas

Vietos Įv./Išv. išėjimai

Jei prijungtas komponentas yra...	Tada pasirinkite Funkcija = ...
Pagrindinės ir papildomos zonos uždarymo vožtuvai. Žr. "9.3.5 Uždarymo vožtuvo prijungimas" [▶ 128]	Pagrindinės zonos uždarymo vožtuvas
	Papild. zonos uždarymo vožtuvas
Pavojaus signalų išvestis. Žr. "9.3.8 Pavojaus signalų išvesties prijungimas" [▶ 132].	Pavojaus signalas
Perjungimas į išorinį šilumos šaltinį. Žr. "9.3.10 Perjungimo į išorinį šilumos šaltinį prijungimas" [▶ 133].	Išorinis šilumos šaltinis
Dvejopo šildymo apėjimo vožtuvas. Žr. "9.3.11 Dvejopo šildymo apėjimo vožtuvo prijungimas" [▶ 134].	Bivalentinis apėjimo vožtuvas
Erdvės vėsinimo/šildymo režimo ĮJUNGIMO/IŠJUNGIMO išėjimas pagrindinei zonai arba papildomai zonai. Žr. "9.3.9 Erdvės vėsinimo/šildymo ĮJUNGIMO/IŠJUNGIMO išvesties prijungimas" [▶ 132].	Vėsinimo / šildymo režimas
Šiluminio siurblio konvektoriai. Žr. papildomos įrangos priedų knygą (ir "9.3 Jungtys į vidaus įrenginį" [▶ 114]).	
DHW siurblys + papildomi išoriniai siurbliai. Žr. "9.3.6 Siurbliams prijungti (karšto vandens siurblio ir (arba) išorinių siurblių" [▶ 130].	DHW siurblys
	V/Š antrinis siurblys
	V/Š siurblys išor. pagr.
	V/Š siurblys išor. papild.
DHW ĮJUNGIMO signalas. Žr. "9.3.7 Buitinio karšto vandens ĮJUNGIMO signalo prijungimas" [▶ 131].	DHW įjungimo signalas

9.2 Jungtys į lauko įrenginį

Punktas	Aprašas
Maitinimo šaltinis	Žr. "9.2.2 Elektros laidų prijungimas prie lauko įrenginio" [▸ 111].
Vidinio sujungimo kabelis	
(Pasirinktinai) Išleidimo vamzdžio šildytuvas	
Lipdukai "NEIŠJUNGTI pertraukiklio"	Žr. "9.2.3 Lipdukų "NEIŠJUNGTI pertraukiklio" klijavimas" [▸ 113].
Oro termistorius	Žr. "9.2.4 Kaip permontuoti lauko įrenginio oro termistorių" [▸ 113].

9.2.1 Standartinių laidų komponentų specifikacijos

Komponentas		V3	W1
Maitinimo kabelis	MCA[(a)]	24,2 A	EPSK08+10: 10.9 A EPSK12+14: 15 VAL.
	Įtampa	220–240 V	380–415 V
	Fazė	1~	3N~
	Dažnis	50 Hz	
	Laido dydis	PRIVALO atitikti nacionalines elektros instaliacijos taisykles. Laidų dydis priklauso nuo srovės, bet ne mažesnis kaip 2,5 mm²	
		3 gyslų kabelis	5 gyslų kabelis
Vidinio sujungimo kabelis (vidus ↔ laukas)	Įtampa	220–240 V	
	Laido dydis	Naudokite tik suderintus laidus, turinčius dvigubą izoliaciją ir tinkamus atitinkamai įtampai. 4 gyslų kabelis Mažiausiai 1,5 mm²	
(Pasirinktinai) Išleidimo vamzdžio šildytuvo kabelis		3 gyslų kabelis 0,75 mm² PRIVALO turėti dvigubą izoliaciją. Maksimali išleidimo vamzdžio šildytuvui leidžiama galia=115 W (0,5 A)	
Rekomenduojamas saugiklis		25 A, C kreivė	16 A, C kreivė
Įžeminimo grandinės pertraukiklis		30 mA – PRIVALO atitikti nacionalines elektros instaliacijos taisykles TURI būti suderinamas su įrenginio generuojamomis harmonikų srovėmis	

[(a)] MCA=minimalus grandinės srovės stipris. Nurodytos vertės yra maksimalios (tikslios vertės pateiktos prie derinio su vidaus įrenginiais elektros duomenų).

9.2.2 Elektros laidų prijungimas prie lauko įrenginio

1 Nuimkite dangtelį ir kabelio laikiklį.

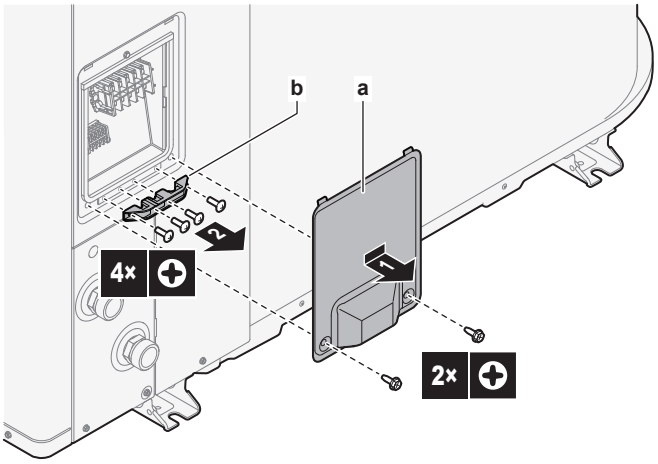

a Dangtelis
b Kabelio laikiklis

2 Prijunkite laidus (žiūrėkite instaliacijos apžvalgą žemiau):

- Maitinimo šaltinis (1N~ arba 3N~).
- Vidinio sujungimo kabelis (vidus↔laukas)
- (Pasirinktinai) Išleidimo vamzdžio šildytuvas. Išleidimo vamzdžio šildytuvo kaitinimo elementas visas turi būti išleidimo vamzdžio viduje. Pritvirtinkite kabelį kabelių sąvarža prie įrenginio kojos.

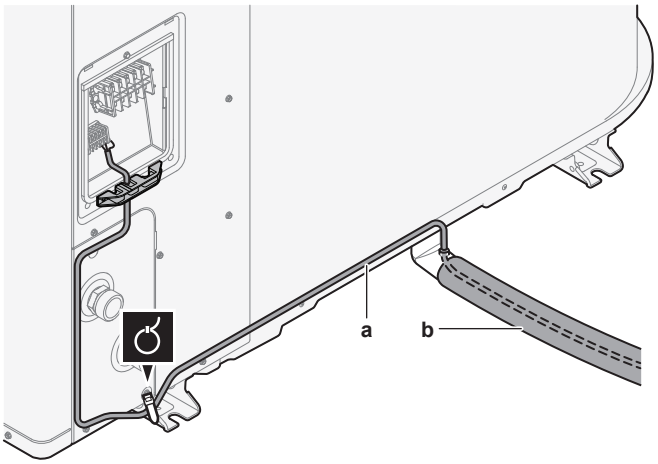

a Išleidimo vamzdžio šildytuvo kabelis
b Išleidimo vamzdis

3 Vėl pritvirtinkite kabelio laikiklį ir dangtelį.

- Patikrinkite, ar laidai NEATSIJUNGIA, lengvai juos patraukdami.
- Tvirtai pritvirtinkite kabelio laikiklį, kad išvengtumėte išorinio įtempio poveikio kabelio gnybtams.

Instaliacijos apžvalga: V3 modeliai (1N~)

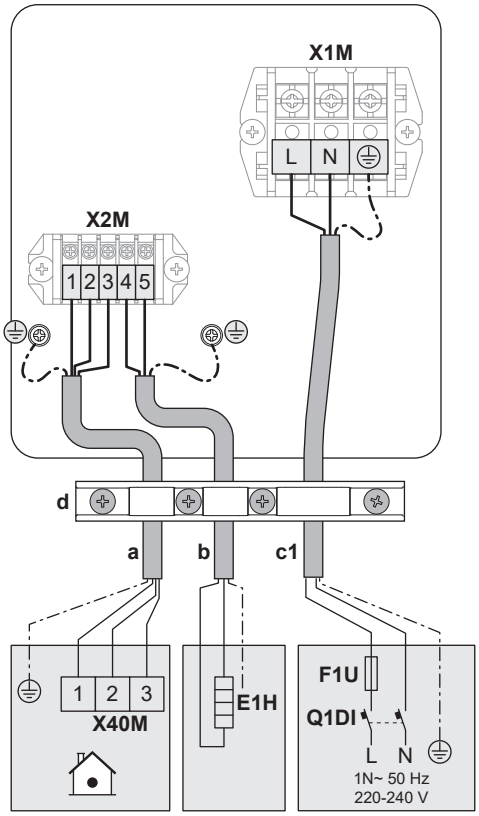

Instaliacijos apžvalga: W1 modeliai (3N~)

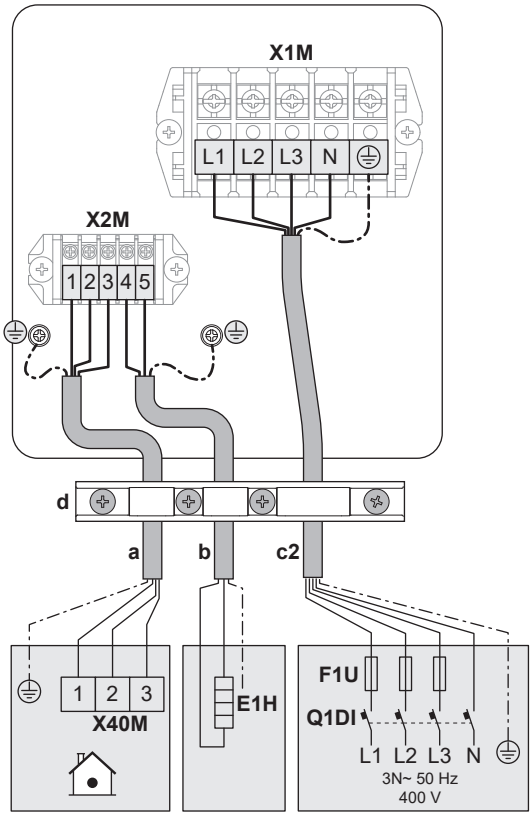

Instaliacijos apžvalgos legenda

(taip pat žr. "9.2.1 Standartinių laidų komponentų specifikacijos" [▸ 110])

a	Vidinio sujungimo kabelis (vidus↔laukas)

b	(Pasirinktinai) Išleidimo vamzdžio šildytuvo kabelis
c1	Maitinimo kabelis, kai naudojami V3 modeliai (1N~)
c2	Maitinimo kabelis, kai naudojami W1 modeliai (3N~)
d	Kabelio laikiklis
E1H	Išleidimo vamzdžio šildytuvas
F1U	Nepateikiamas saugiklis
Q1DI	Įžeminimo grandinės pertraukiklis

9.2.3 Lipdukų "NEIŠJUNGTI pertraukiklio" klijavimas

ĮSPĖJIMAS

Po įdiegimo į eksploataciją NEIŠJUNKITE įrenginių pertraukiklių (**c**), kad apsauga išliktų įjungta. Kai naudojamas standartinio elektros tarifo maitinimo šaltinis (**a**), yra vienas pertraukiklis. Kai naudojamas lengvatinio elektros tarifo maitinimo šaltinis (**b**), yra du.

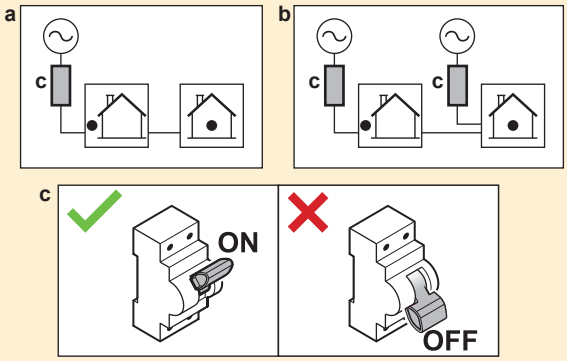

Norėdami įspėti naudotoją, priklijuokite lipdukus "NEIŠJUNGTI pertraukiklio" elektros spintoje ir kuo arčiau šiluminio siurblio pertraukiklių. Ant lipduko įrašykite pertraukiklio numerį, kad būtų kuo aiškiau.

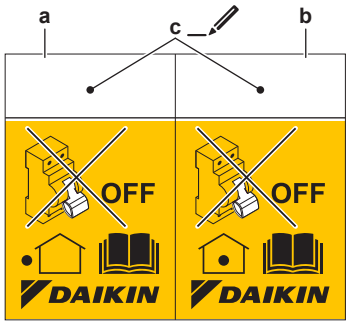

- **a** Lauko įrenginio pertraukiklio lipdukas
- **b** Vidaus įrenginio pertraukiklio lipdukas (tik kai naudojamas lengvatinio elektros tarifo maitinimo šaltinis)
- **c** Pertraukiklio numeris elektros spintoje

9.2.4 Kaip permontuoti lauko įrenginio oro termistorių

Ši procedūra reikalinga tik zonose, kur žema aplinkos temperatūra.

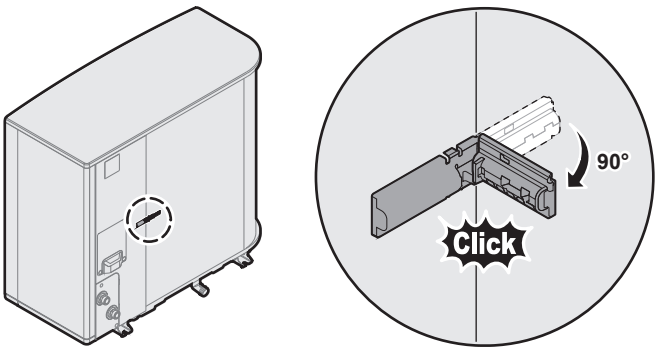

9.3 Jungtys į vidaus įrenginį

Punktas	Aprašas
Maitinimo šaltinis (maitinimo tinklo)	Žr. "9.3.2 Pagrindinio maitinimo šaltinio prijungimas" [▶ 123].
Maitinimo šaltinis (atsarginio šildytuvo)	Žr. "9.3.3 Atsarginio šildytuvo maitinimo prijungimas" [▶ 126]
Paprastai uždarytas uždarymo vožtuvas (įleidimo nuotėkio sustabdymas)	Žr. "9.3.4 Paprastai uždaryto uždarymo vožtuvo prijungimas (įleidimo nuotėkio sustabdymas)" [▶ 128]
Uždarymo vožtuvas	Žr. "9.3.5 Uždarymo vožtuvo prijungimas" [▶ 128].
Buitinis karšto vandens siurblys arba išoriniai siurbliai	Žr. "9.3.6 Siurbliams prijungti (karšto vandens siurblio ir (arba) išorinių siurblių" [▶ 130]
Buitinio karšto vandens ĮJUNGIMO signalas	Žr. "9.3.7 Buitinio karšto vandens ĮJUNGIMO signalo prijungimas" [▶ 131]
Pavojaus signalų išvestis	Žr. "9.3.8 Pavojaus signalų išvesties prijungimas" [▶ 132].
Erdvės vėsinimo/šildymo režimo valdymas	Žr. "9.3.9 Erdvės vėsinimo/šildymo ĮJUNGIMO/IŠJUNGIMO išvesties prijungimas" [▶ 132].
Perjungimas į išorinio šilumos šaltinio valdymą	Žr. "9.3.10 Perjungimo į išorinį šilumos šaltinį prijungimas" [▶ 133].
Dvejopo šildymo apėjimo vožtuvas	Žr. "9.3.11 Dvejopo šildymo apėjimo vožtuvo prijungimas" [▶ 134]
Elektros skaitikliai	Žr. "9.3.12 Kaip prijungti elektros skaitiklius" [▶ 134].
Apsauginis termostatas	Žr. "9.3.13 Saugos apsauginis termostatas" [▶ 135].
Smart Grid	Žr. "9.3.14 Smart Grid" [▶ 136].
WLAN kasetė	Žr. "9.3.15 Kaip prijungti WLAN kasetę (tiekiamą kaip priedą)" [▶ 141].
Saulės energijos įvestis	Žr. "9.3.16 Kaip prijungti saulės energijos įvestį" [▶ 141].
Dujų skaitiklis	Žr. "9.3.17 Dujų skaitiklio prijungimas" [▶ 142]

Punktas	Aprašas	
Patalpos termostatas (laidinis arba belaidis)		Žr. lentelę toliau.
		Laidai: 0,75 mm² Didžiausia darbinė srovė: 100 mA
		Pagrindinė zona: ▪ [1.12] `Valdiklis` ▪ [1.13] `Išorinis patalpos termostatas` Papildoma zona: ▪ [2.12] `Valdiklis` ▪ [2.13] `Išorinis patalpos termostatas`
Šiluminio siurblio konvektorius		Yra skirtingi šiluminio siurblio konvektorių valdikliai ir nustatymai. Jei reikia atsižvelgiant į sąranką, sumontuokite relę (įsigyjamą atskirai, žr. papildomos įrangos priedų knygą). Daugiau informacijos žr.: ▪ Šiluminio siurblio konvektorių montavimo vadovas ▪ Šiluminio siurblio konvektoriaus priedų montavimo vadovas ▪ Papildomos įrangos priedų knyga
		Laidai: 0,75 mm² Didžiausia darbinė srovė: 100 mA Tai yra `Vietos Įv./Išv.` išėjimo jungtis. Žr. "9.1.6 `Vietos Įv./Išv.` jungtys" [▸ 106].
		[13] `Vietos Įv./Išv.` (`Vėsinimo / šildymo režimas`) Pagrindinė zona: ▪ [1.12] `Valdiklis` ▪ [1.13] `Išorinis patalpos termostatas` Papildoma zona: ▪ [2.12] `Valdiklis` ▪ [2.13] `Išorinis patalpos termostatas`

Punktas	Aprašas	
Nuotolinis lauko jutiklis		Žr.: ▪ Nuotolinio lauko jutiklio montavimo vadovas ▪ Papildomos įrangos priedų knyga
		Laidai: 2×0,75 mm² Tai yra `Vietos Įv./Išv.` įėjimo jungtis. Žr. "9.1.6 `Vietos Įv./Išv.` jungtys" [▸ 106].
		[13] `Vietos Įv./Išv.` (`Išorinis lauko jutiklis`) [5.22] `Išorinio aplinkos jutiklio nuokrypis`
Nuotolinis vidaus jutiklis		Žr.: ▪ Nuotolinio vidaus jutiklio montavimo vadovas ▪ Papildomos įrangos priedų knyga
		Laidai: 2×0,75 mm² Tai yra `Vietos Įv./Išv.` įėjimo jungtis. Žr. "9.1.6 `Vietos Įv./Išv.` jungtys" [▸ 106].
		[13] `Vietos Įv./Išv.` (`Išorinis vidaus jutiklis`) [1.33] `Išorinio vidaus jutiklio nuokrypis`
Žmogaus komforto sąsaja		Žr.: ▪ Žmogaus komforto sąsajos montavimo ir eksploatavimo vadovas ▪ Papildomos įrangos priedų knyga
		Laidai: 2×(0,75~1,25 mm²) Maksimalus ilgis: 500 m
		[1.12] `Valdiklis` [1.38] `Patalpos jutiklio nuokrypis`
Dviejų zonų rinkinys		Žr.: ▪ Dviejų zonų rinkinio montavimo vadovas ▪ Papildomos įrangos priedų knyga
		Naudokite su dviejų zonų rinkiniu pateiktą kabelį.
		[3.13.5] `Sumontuotas dviejų zonų rinkinys`

patalpos termostatui (laidiniam arba belaidžiam):

Tuo atveju, kai...	Žr....
Belaidis patalpos termostatas	▪ Belaidžio patalpos termostato montavimo vadovas ▪ Papildomos įrangos priedų knyga

Tuo atveju, kai...	Žr....
Laidinis patalpos termostatas be kelių zonų bazinio įrenginio	▪ Laidinio patalpos termostato montavimo vadovas ▪ Papildomos įrangos priedų knyga
Laidinis patalpos termostatas su kelių zonų bazinio įrenginiu	▪ Laidinio patalpos termostato (skaitmeninio arba analoginio) + kelių zonų bazinio įrenginio montavimo vadovas ▪ Papildomos įrangos priedų knyga ▪ Tokiu atveju: - Reikia prijungti laidinį patalpos termostatą (skaitmeninį arba analoginį) prie kelių zonų bazinio įrenginio - Reikia prijungti kelių zonų bazinį įrenginį prie lauko įrenginio - Vėsinimo/šildymo režimui taip pat reikia sumontuoti relę (įsigyjamą atskirai, žr. papildomos įrangos priedų knygą)

9.3.1 Kaip prijungti elektros instaliaciją prie patalpos bloko

Pastaba: visi kabeliai, kurie bus prijungti prie ECH_2O jungiklių dėžutės, turi būti pritvirtinti neįtempiant.

Kad būtų lengviau pasiekti pačią jungiklių dėžę ir pravesti kabelius, jungiklių dėžutę galima nuleisti (žr. "7.2.5 Patalpose naudojamo įrenginio atidarymas" [▶ 76]).

PRANEŠIMAS

Jei elektros instaliacijos metu jungiklių dėžutė nuleidžiama į serviso padėtį, reikia tinkamai atsižvelgti į papildomą kabelių ilgį. Kabelius tiesiant įprastoje padėtyje, jų reikia ilgesnių nei tiesiant serviso padėtyje.

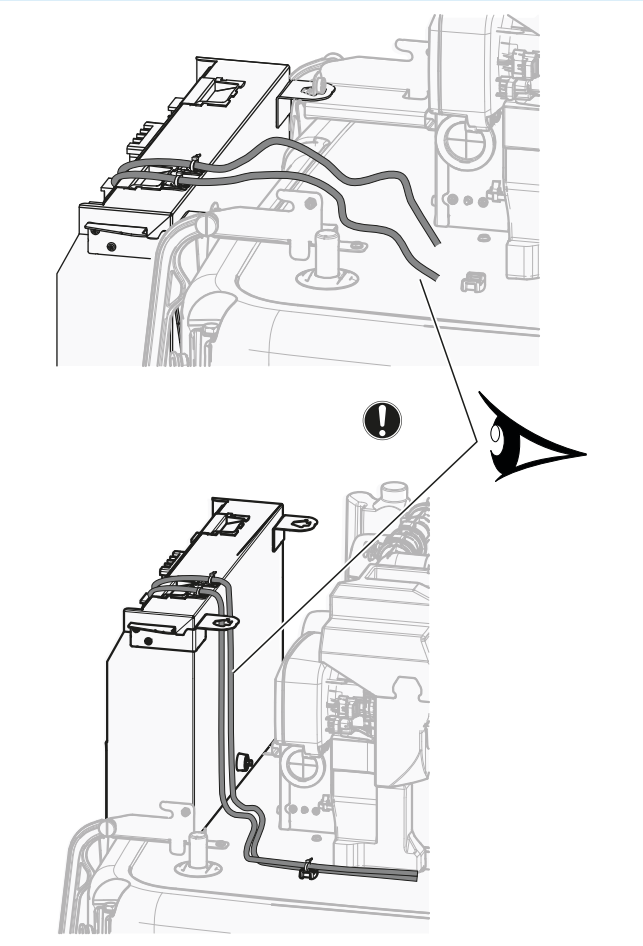

Kabelio fiksatorius įtempimui sumažinti

Sumontuokite kabelį su kabelio fiksatoriumi ir kabelių sąvarža ant jungiklių dėžutės viršaus, kaip nurodyta toliau:

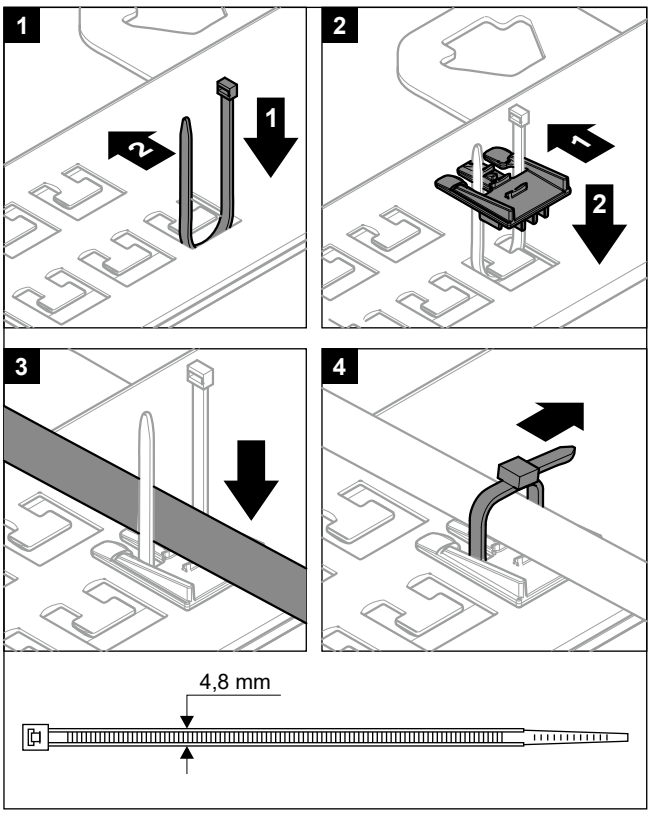

Draudžiama jungti kabelius prie gnybtų, kai gnybtų montavimo plokštė yra darbinėje padėtyje.

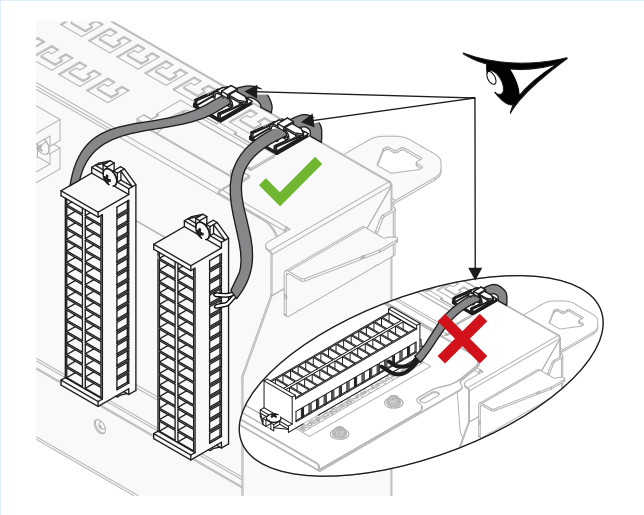

Kabelių tiesimas

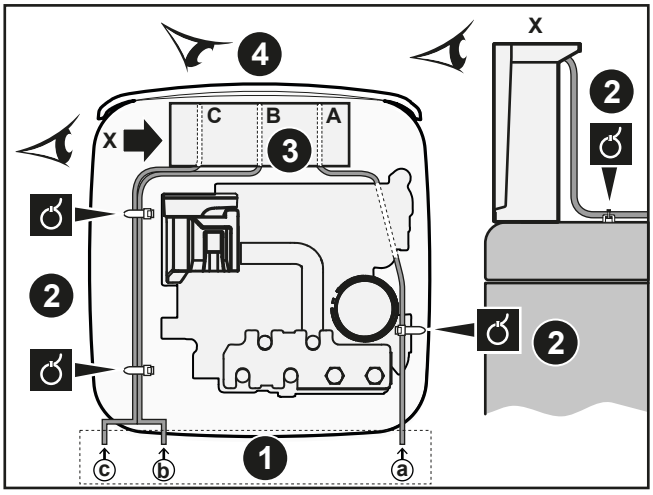

1. Įėjimas į įrenginį
2. Įtempio mažinimo įtaisas (kabelių sąvaržos)
3. Įėjimas į jungiklių dėžutę + įtempio mažinimo įtaisas (kabelių sąvaržos arba kabelių įvorės)
4. Jungiklių dėžutės vaizdas iš priekio (gnybtų blokai ir PCB)

Praverskite kabelį vadovaudamiesi ⓐ→:

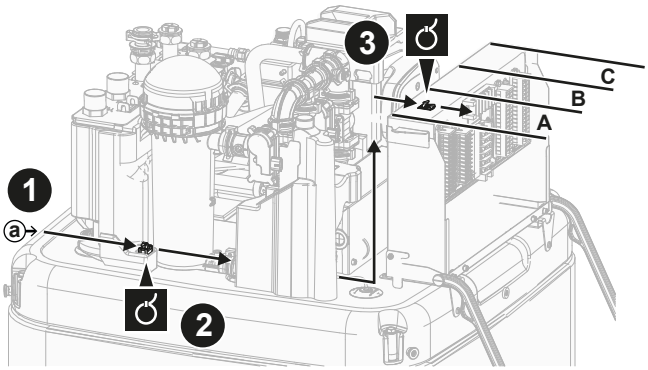

Praverskite kabelį vadovaudamiesi ⓑ→ ir ⓒ→:

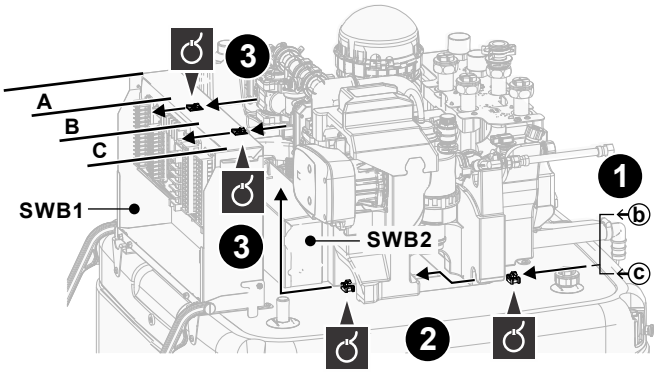

Gnybtų blokai (SWB1)

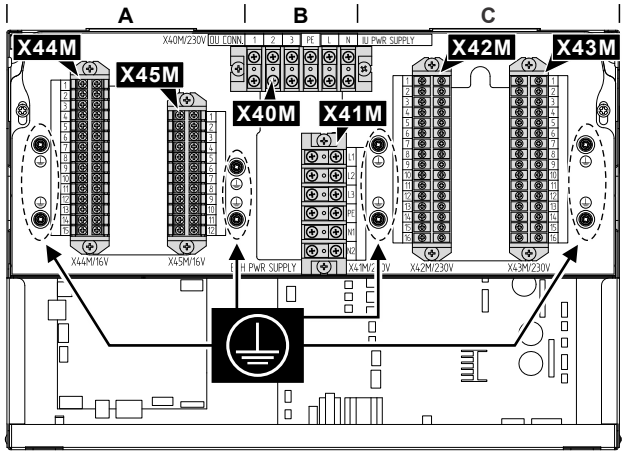

#	Kabelis	Gnybtų blokas
A	Žemosios įtampos parinktys: ▪ Lengvatinio elektros tarifo maitinimo kontaktas (įsigyjama atskirai) ▪ Žmogaus komforto sąsaja (papildomas rinkinys) ▪ Lauko aplinkos temperatūros jutiklis (papildomas rinkinys) ▪ Patalpos aplinkos temperatūros jutiklis (papildomas rinkinys) ▪ Elektros skaitikliai (įsigyjamas atskirai) ▪ Apsauginis termostatas (įsigyjamas atskirai) ▪ Smart Grid (žemosios įtampos kontaktai) (įsigyjama atskirai) ▪ Dviejų zonų maišymo rinkinys (papildomas rinkinys) ▪ Saulės energijos įvestis (įsigyjama atskirai) ▪ Dujų skaitiklis (įsigyjamas atskirai)	X44M+ X45M
B	Pagrindinis maitinimo šaltinis	X40M
	Vidinio sujungimo kabelis	X40M
	Atsarginio šildytuvo maitinimo šaltinis	X41M

#	Kabelis	Gnybtų blokas
C	Aukštosios įtampos parinktys: ▪ Šiluminio siurblio konvektorius (papildomas rinkinys) ▪ Patalpos termostatas (papildomas rinkinys) ▪ Uždarymo vožtuvas (įsigyjami atskirai) ▪ Buitinio karšto vandens siurblys + papildomi išoriniai siurbliai (įsigyjami atskirai) ▪ Buitinio karšto vandens ĮJUNGIMO signalas (įsigyjamas atskirai) ▪ Pavojaus signalų išvestis (įsigyjama atskirai) ▪ Perjungimas į išorinio šilumos šaltinio valdymą (įsigyjama atskirai) ▪ Dvejopo šildymo apėjimo vožtuvas (įsigyjamas atskirai) ▪ Erdvės šildymo/vėsinimo režimo valdiklis (įsigyjamas atskirai) ▪ Smart Grid (aukštosios įtampos kontaktai) (papildomas rinkinys)	X42M + X43M

PCB (jungiklių dėžučių viduje):

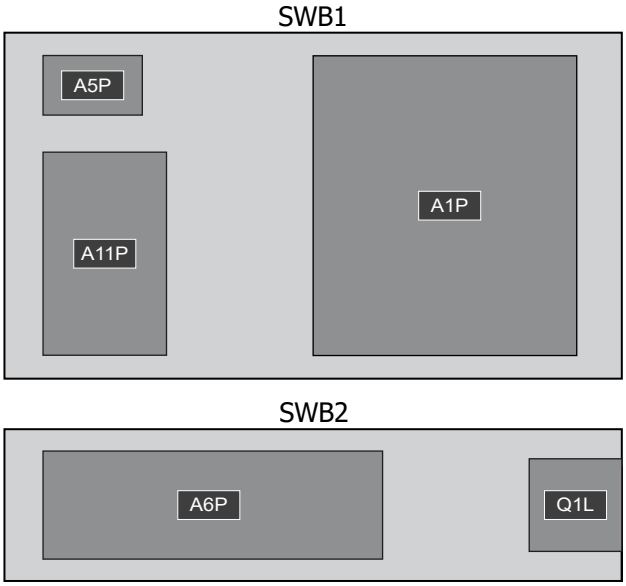

Jungiklių dėžutė	PCB
SWB1	▪ A1P: hidrodėžės PCB ▪ A5P: maitinimo šaltinio PCB ▪ A11P: sąsajos PCB
SWB2	▪ A6P: daugiapakopio atsarginio šildytuvo PCB ▪ Q1L: atsarginio šildytuvo šilumos saugiklis

INFORMACIJA

Montuodami atskirai įsigytus arba papildomus kabelius, pasirūpinkite, kad jie būtų tinkamo ilgio. Tada, atlikdami techninę priežiūrą, galėsite nuimti/perkelti jungiklių dėžutę ir pasiekti kitus komponentus.

ATSARGIAI

NEGALIMA STUMTI ar dėti per ilgų kabelių į įrenginį.

9.3.2 Pagrindinio maitinimo šaltinio prijungimas

Šioje temoje aprašyti 2 galimi pagrindinio maitinimo šaltinio prijungimo būdai:

- Jeigu vidaus įrenginiui maitinimas tiekiamas atskirai:
  - iš standartinio elektros tarifo maitinimo šaltinio
  - Iš lengvatinio elektros tarifo maitinimo šaltinio
- Jeigu vidaus įrenginiui maitinimas tiekiamas iš lauko įrenginio

Jeigu vidaus įrenginiui maitinimas tiekiamas atskirai (standartas):

Laidų komponentų specifikacijos

Vidaus įrenginio standartinio elektros tarifo maitinimo šaltinis (= pagrindinis maitinimo šaltinis)	
Maksimali tekanti srovė	6,3 A
Įtampa	220–240 V
Fazė	1~
Dažnis	50 Hz
Laido dydis	PRIVALO atitikti nacionalines elektros instaliacijos taisykles. Laidų dydis priklauso nuo srovės, bet ne mažesnis kaip 1,5 mm^2 3 gyslų kabelis
Rekomenduojamas saugiklis	6 A
Įžeminimo grandinės pertraukiklis	PRIVALO atitikti nacionalines elektros instaliacijos taisykles

Iš standartinio elektros tarifo maitinimo šaltinio

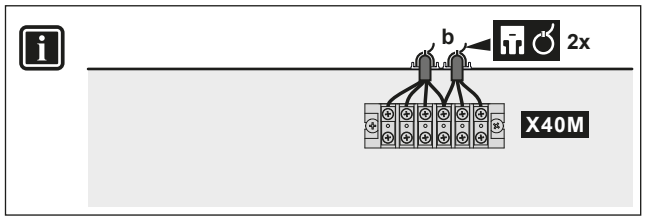

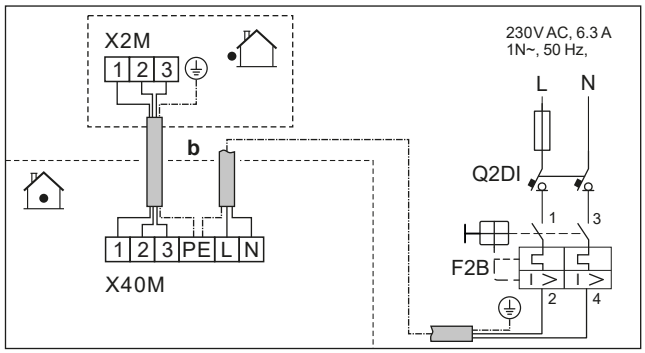

	b	Vidinio sujungimo kabelis	▪ Praverskite kabelį vadovaudamiesi ⓑ→, "9.3.1 Kaip prijungti elektros instaliaciją prie patalpos bloko" [▶ 117]. ▪ Laidai: (3+GND)×1,5 mm²
		Vidaus įrenginio maitinimas (= pagrindinis maitinimo šaltinis)	▪ Praverskite kabelį vadovaudamiesi ⓑ→, "9.3.1 Kaip prijungti elektros instaliaciją prie patalpos bloko" [▶ 117]. ▪ Laidai: 1N + GND ▪ F2B: viršsrovio saugiklis (įsigyjamas atskirai) ▪ Q2DI: įžeminimo grandinės pertraukiklis (įsigyjama atskirai)
MMI			

Iš lengvatinio elektros tarifo maitinimo šaltinio

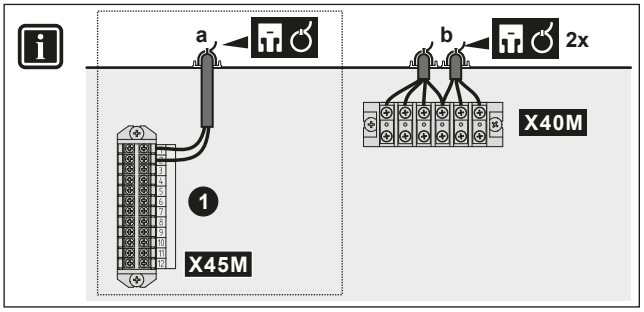

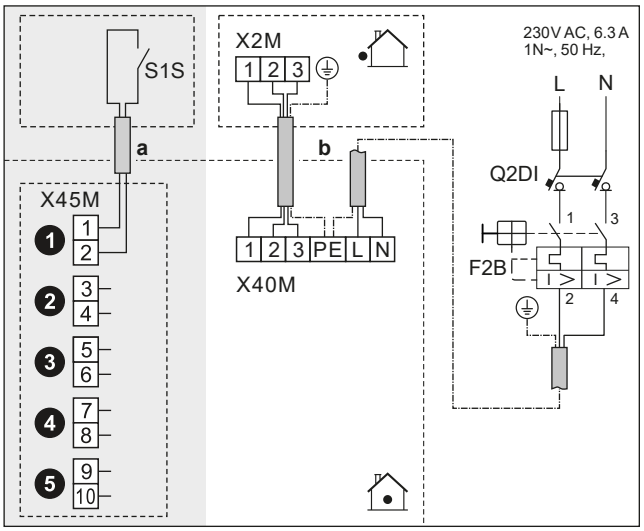

	a	Lengvatinio elektros tarifo maitinimo šaltinio kontaktas (S1S)	▪ Praverskite kabelį vadovaudamiesi ⓐ→, "9.3.1 Kaip prijungti elektros instaliaciją prie patalpos bloko" [▸ 117]. ▪ Laidai: 2×(0,75~1,25 mm²) ▪ Maksimalus ilgis: 50 m. ▪ Lengvatinio elektros tarifo maitinimo šaltinio kontaktas: 16 V nuolatinės srovės aptikimas (įtampos šaltinis – PCB). Kontaktas be įtampos užtikrins minimalią taikomą apkrovą: 15 V DC, 10 mA. ▪ Tai yra `Vietos Įv./Išv.` įėjimo jungtis. Žr. "9.1.6 `Vietos Įv./Išv.` jungtys" [▸ 106].
	b	Vidinio sujungimo kabelis	▪ Praverskite kabelį vadovaudamiesi ⓑ→, "9.3.1 Kaip prijungti elektros instaliaciją prie patalpos bloko" [▸ 117]. ▪ Laidai: (3+GND)×1,5 mm²
		Vidaus įrenginio maitinimas (= pagrindinis maitinimo šaltinis)	▪ Praverskite kabelį vadovaudamiesi ⓑ→, "9.3.1 Kaip prijungti elektros instaliaciją prie patalpos bloko" [▸ 117]. ▪ Laidai: 1N + GND ▪ F2B: viršsrovio saugiklis (įsigyjamas atskirai) ▪ Q2DI: įžeminimo grandinės pertraukiklis (įsigyjama atskirai)
MMI	▪ [13] `Vietos Įv./Išv.` (`HP tarifo kontaktas`) ▪ [5.25.1] `Veikimo režimas` (`Šiluminio siurblio tarifas`)		

Jeigu vidaus įrenginiui maitinimas tiekiamas iš lauko įrenginio

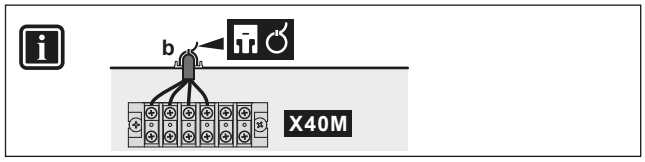

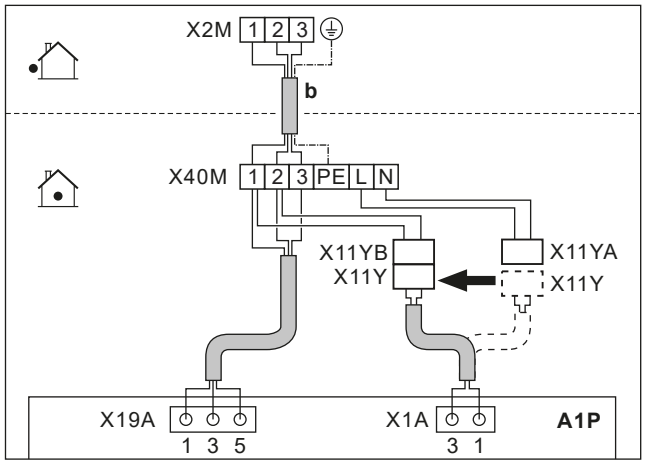

	b	Vidinio sujungimo kabelis (= pagrindinis maitinimo šaltinis)	▪ Praverskite kabelį vadovaudamiesi ⓑ→, "9.3.1 Kaip prijungti elektros instaliaciją prie patalpos bloko" [▶ 117]. ▪ Laidai: (3+GND)×1,5 mm²
	X11Y	▪ Atjunkite X11Y nuo X11YA. ▪ Prijunkite X11Y prie X11YB.	
MMI	—		

9.3.3 Atsarginio šildytuvo maitinimo prijungimas

ĮSPĖJIMAS

Atsarginis šildytuvas PRIVALO turėti jam skirtą maitinimo šaltinį ir PRIVALO būti apsaugotas apsauginiais prietaisais, kurių reikalaujama pagal galiojančius teisės aktus.

ATSARGIAI

Kad užtikrintumėte visišką įrenginio įžeminimą, VISADA prijunkite atsarginio šildytuvo maitinimo šaltinį ir įžeminimo kabelį.

PRANEŠIMAS

Jei atsarginiam šildytuvui maitinimas netiekiamas, tada:

- Erdvės šildymas ir katilo pašildymas neleidžiami.
- Sugeneruojama klaida AA-01 (`Perkaito atsarginis šildytuvas arba neprijungtas BUH maitinimo laidas`).

PRANEŠIMAS

Atsarginio šildytuvo išėjimas priklauso nuo elektros instaliacijos ir pasirinkimo vartotojo sąsajoje. Įsitikinkite, kad maitinimas atitinka pasirinktąjį vartotojo sąsajoje.

Galimi išdėstymai, kai naudojamas 9 kW daugiapakopis atsarginis šildytuvas

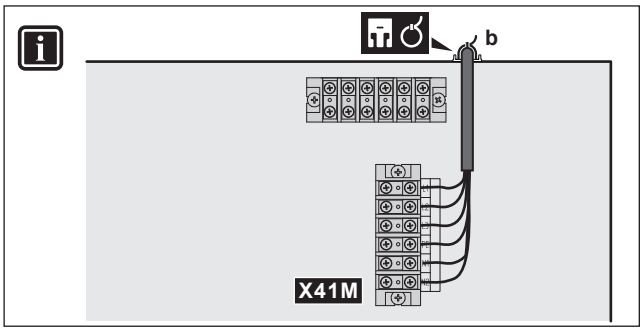

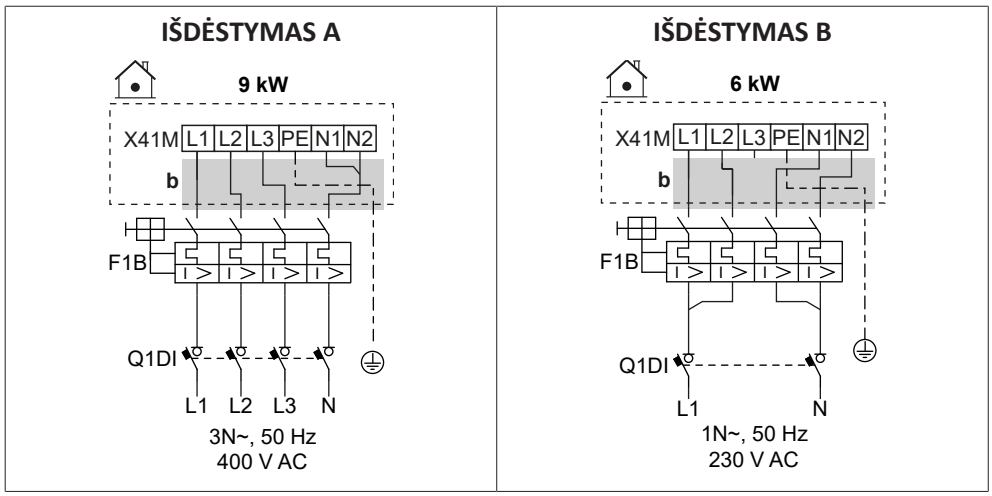

	b	▪ Praverskite kabelį vadovaudamiesi ⓑ→, "9.3.1 Kaip prijungti elektros instaliaciją prie patalpos bloko" [▶ 117].
	F1B	Viršsrovio saugiklis (įsigyjamas atskirai). Vardinės vertės lentelėse.
	Q1DI	Įžeminimo grandinės pertraukiklis (įsigyjama atskirai)
MMI	[5.5] `Atsarginis šildytuvas`	

Laidų komponentų specifikacijos

Komponentas		IŠDĖSTYMAS	
		A	B
Maitinimo šaltinis			
	Įtampa	390–410 V	220–240 V
	Galia	9 kW	6 kW
	Nominali srovė	13 A	13 A
	Fazė	3N~	1N~
	Dažnis	50 Hz	
Laido dydis		PRIVALO atitikti nacionalines elektros instaliacijos taisykles	
		Laidų dydis priklauso nuo srovės, bet ne mažesnis kaip 2,5 mm²	
		5 gyslų kabelis	
		3L+N+GND	2L+2N+GND
Rekomenduojamas viršsrovio saugiklis		4 polių 16 A	
Įžeminimo grandinės pertraukiklis		PRIVALO atitikti nacionalines elektros instaliacijos taisykles	

9.3.4 Paprastai uždaryto uždarymo vožtuvo prijungimas (įleidimo nuotėkio sustabdymas)

PRANEŠIMAS

Uždarymo uždarymo vožtuvas (įleidimo nuotėkio stotelė) turi apsaugos nuo užsikimšimo saugos rutiną. Tai reiškia, kad vožtuvas trumpam užsidaro kas 14 dienų ilgais neveiklumo laikotarpiais, siekiant užtikrinti, kad jis neužstrigtų. Norėdami įjungti šią funkciją, įrenginys turi būti prijungtas prie maitinimas ištisus metus.

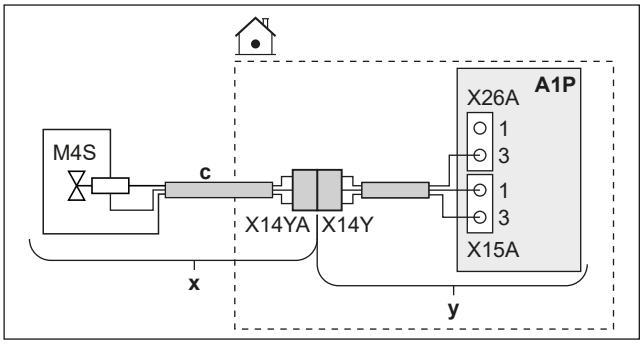

	x	Pristatoma kaip priedas
	y	Sumontuota gamykloje
	c	Praverskite kabelį vadovaudamiesi ⓒ→, "9.3.1 Kaip prijungti elektros instaliaciją prie patalpos bloko" [▶ 117].
	M4S	Paprastai uždarytas uždarymo vožtuvas (įleidimo nuotėkio sustabdymas)
	X14Y	Prijunkite X14YA prie X14Y.
MMI	—	

9.3.5 Uždarymo vožtuvo prijungimas

PRANEŠIMAS

NC (užvertojo) ir NO (atvertojo) vožtuvų laidų schemos skirtingos.

INFORMACIJA

Uždarymo vožtuvo naudojimo pavyzdys. Jei yra viena IVT zona ir naudojamas grindinio šildymo bei šiluminio siurblio konvektorių derinys, sumontuokite uždarymo vožtuvą prieš grindinį šildymą, kad vėsinimo režimu ant grindų nesusidarytų kondensato.

Jei naudojami paprastai uždaryti uždarymo vožtuvai

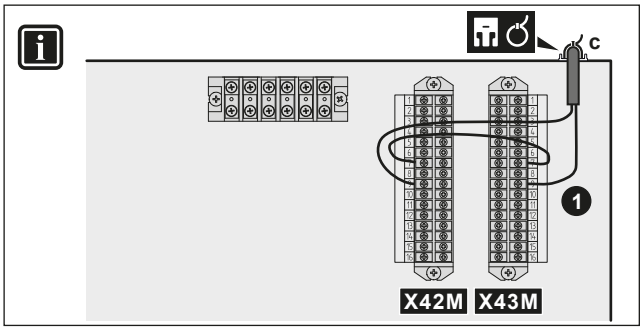

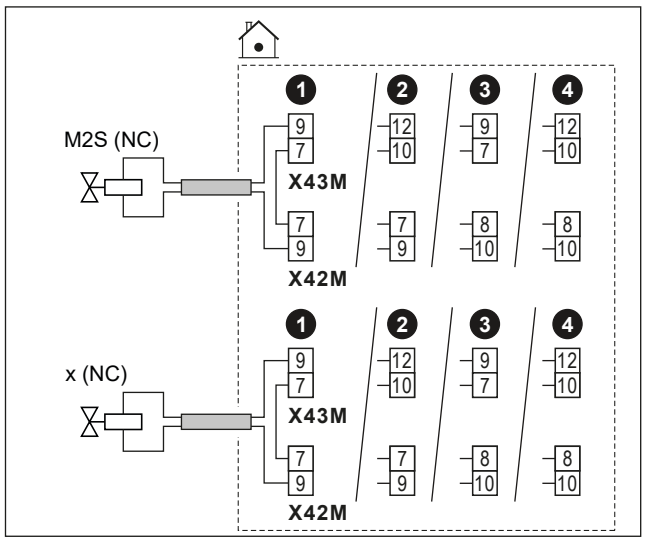

Jei naudojami paprastai atidaryti uždarymo vožtuvai

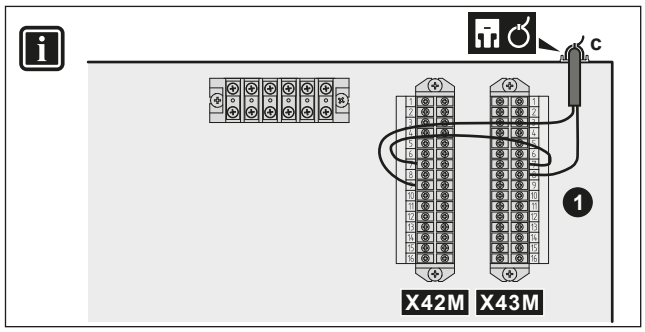

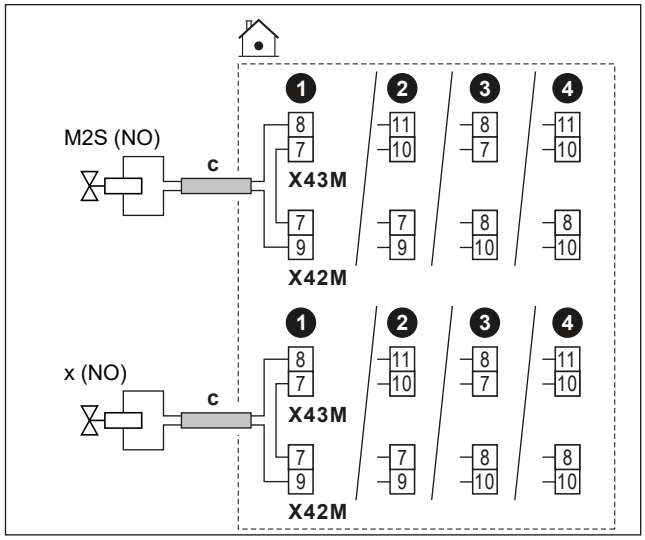

	c	▪ Praverskite kabelį vadovaudamiesi ⓒ→, "9.3.1 Kaip prijungti elektros instaliaciją prie patalpos bloko" [▶ 117]. ▪ Laidai: (2 + tiltelis)×1 mm² ▪ Tai yra `Vietos Įv./Išv.` išėjimo jungtis. Žr. "9.1.6 `Vietos Įv./Išv.` jungtys" [▶ 106].	
	M2S	Pagrindinės zonos uždarymo vožtuvas	▪ Didžiausia darbinė srovė: 0,3 A ▪ 230 V kintamoji srovė, tiekiama iš PCB
	x	Papildomos zonos uždarymo vožtuvas	
	NC	Užvertasis	
	NO	Atvertasis	
MMI	▪ [13] `Vietos Įv./Išv.`: - `Pagrindinės zonos uždarymo vožtuvas` - `Papild. zonos uždarymo vožtuvas`		

9.3.6 Siurbliams prijungti (karšto vandens siurblio ir (arba) išorinių siurblių

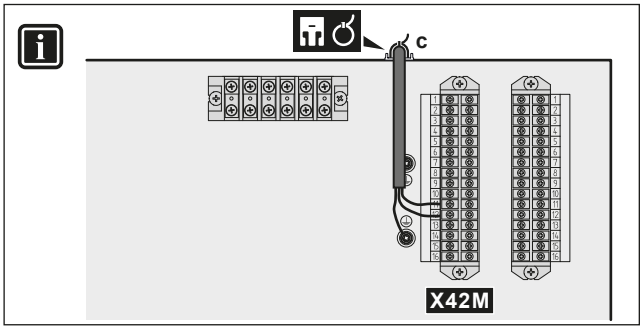

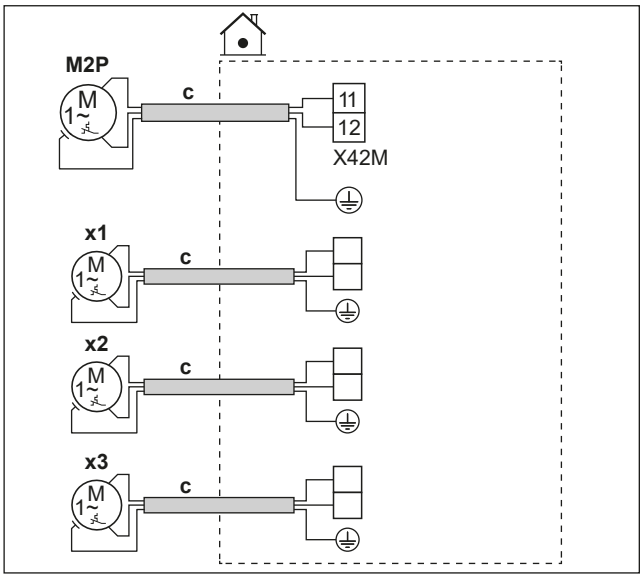

	c	▪ Praverskite kabelį vadovaudamiesi ⓒ→, "9.3.1 Kaip prijungti elektros instaliaciją prie patalpos bloko" [▶ 117]. ▪ Laidai: (2+GND)×1 mm² ▪ Tai yra `Vietos Įv./Išv.` išėjimo jungtis. Žr. "9.1.6 `Vietos Įv./Išv.` jungtys" [▶ 106].	
	M2P	Buitinio karšto vandens siurblio išvestis. ▪ Maksimali apkrova: 2 A (paleidimo), 230 V AC, 1 A (nuolatinė)	
	x1 **x2** **x3**	Papildomi išoriniai siurbliai	Naudokite bet kurio iš kitų `Vietos Įv./Išv.` išėjimų gnybtų kaiščius. Tačiau taip pat turite patikrinti, ar tarp jų reikia sumontuoti relę.
MMI	▪ [13] `Vietos Įv./Išv.` - `DHW siurblys`: siurblys, naudojamas momentinei karšto vandens ruošai ir (arba) dezinfekavimui. Šiuo atveju taip pat turite nurodyti funkciją nustatydami [4.13] `DHW siurblys`: * `Greitai pašildomas karštas vanduo` * `Dezinfekcija` * `Abi` - `V/Š antrinis siurblys`: siurblys įsijungia, kai gaunama užklausa iš pagrindinės arba papildomos zonos. - `V/Š siurblys išor. pagr.`: siurblys įsijungia, kai gaunama užklausa iš pagrindinės zonos. - `V/Š siurblys išor. papild.`: siurblys įsijungia, kai gaunama užklausa iš papildomos zonos. ▪ [4.26] `DHW siurblio grafikas`		

9.3.7 Buitinio karšto vandens ĮJUNGIMO signalo prijungimas

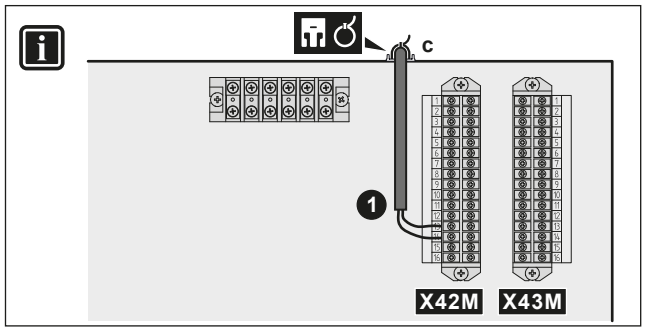

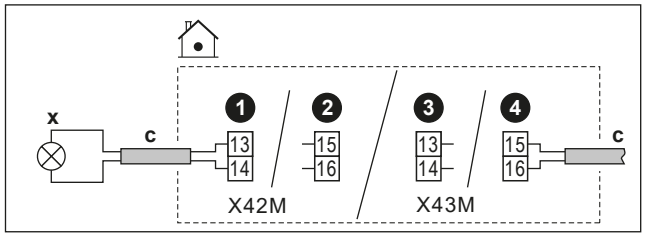

	c	▪ Praverskite kabelį vadovaudamiesi ⓒ→, "9.3.1 Kaip prijungti elektros instaliaciją prie patalpos bloko" [▸ 117]. ▪ Laidai: 2×1 mm² ▪ Tai yra `Vietos Įv./Išv.` išėjimo jungtis. Žr. "9.1.6 `Vietos Įv./Išv.` jungtys" [▸ 106].
	x	Buitinio karšto vandens ĮJUNGIMO signalas (= įrenginys veikia ruošdamas DHW): ▪ Maksimali apkrova: 0,3 A, 230 V AC
MMI	▪ [13] `Vietos Įv./Išv.` (`DHW įjungimo signalas`)	

9.3.8 Pavojaus signalų išvesties prijungimas

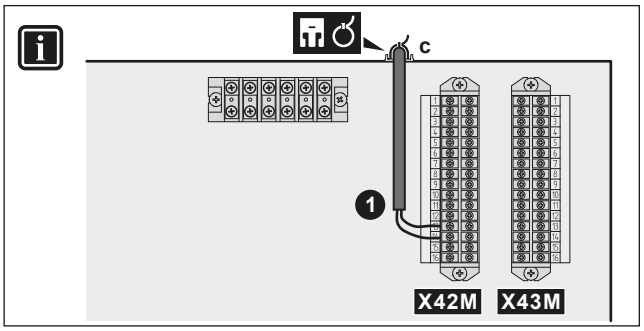

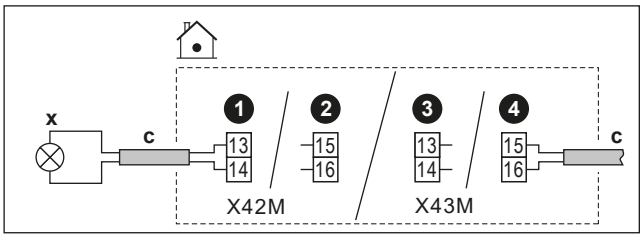

	c	▪ Praverskite kabelį vadovaudamiesi ⓒ→, "9.3.1 Kaip prijungti elektros instaliaciją prie patalpos bloko" [▸ 117]. ▪ Laidai: 2×1 mm² ▪ Tai yra `Vietos Įv./Išv.` išėjimo jungtis. Žr. "9.1.6 `Vietos Įv./Išv.` jungtys" [▸ 106].
	x	Pavojaus signalų išvestis: ▪ Maksimali apkrova: 0,3 A, 230 V AC
MMI	▪ [13] `Vietos Įv./Išv.` (`Pavojaus signalas`)	

9.3.9 Erdvės vėsinimo/šildymo ĮJUNGIMO/IŠJUNGIMO išvesties prijungimas

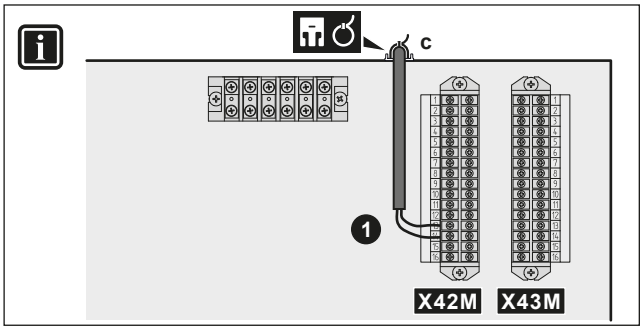

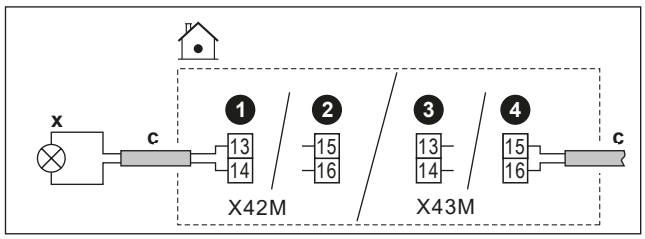

	c	▪ Praverskite kabelį vadovaudamiesi ⓒ→, "9.3.1 Kaip prijungti elektros instaliaciją prie patalpos bloko" [▶ 117]. ▪ Laidai: 2×1 mm² ▪ Tai yra `Vietos Įv./Išv.` išėjimo jungtis. Žr. "9.1.6 `Vietos Įv./Išv.` jungtys" [▶ 106].
	x	Erdvės vėsinimo /šildymo ĮJUNGIMO/IŠJUNGIMO išėjimas: ▪ Maksimali apkrova: 0,3 A, 230 V AC
MMI		▪ [13] `Vietos Įv./Išv.` (`Vėsinimo / šildymo režimas`)

9.3.10 Perjungimo į išorinį šilumos šaltinį prijungimas

INFORMACIJA

Dvejopas režimas galimas tik 1 ištekančio vandens temperatūros zonos atveju:

- valdant patalpos termostatu ARBA
- valdant išoriniu patalpos termostatu.

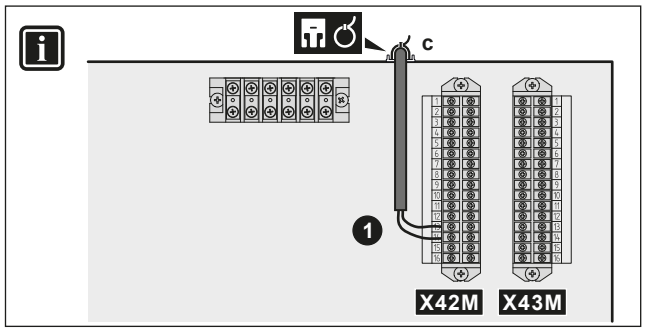

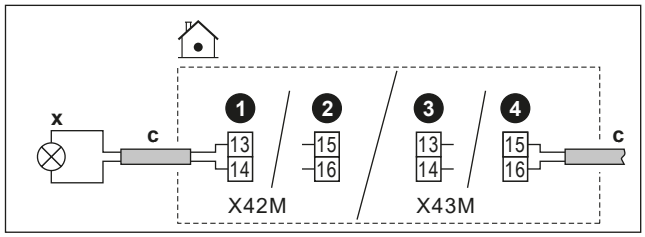

	c	▪ Praverskite kabelį vadovaudamiesi ⓒ→, "9.3.1 Kaip prijungti elektros instaliaciją prie patalpos bloko" [▶ 117]. ▪ Laidai: 2×1 mm² ▪ Tai yra `Vietos Įv./Išv.` išėjimo jungtis. Žr. "9.1.6 `Vietos Įv./Išv.` jungtys" [▶ 106].
	x	Perjungimas į išorinį šilumos šaltinį: ▪ Maksimali apkrova: 0,3 A, 230 V AC ▪ Minimali apkrova: 20 mA, 5 V DC

MMI	▪ [13] `Vietos Įv./Išv.` (`Išorinis šilumos šaltinis`) ▪ [5.14] `Bivalentinis` ▪ [5.37] `Bivalentinis yra` (ĮJUNGTA)

9.3.11 Dvejopo šildymo apėjimo vožtuvo prijungimas

PRANEŠIMAS

NC (užvertojo) ir NO (atvertojo) vožtuvų laidų schemos skirtingos.

Paprastai uždarytų dvejopo šildymo apėjimo vožtuvų atveju

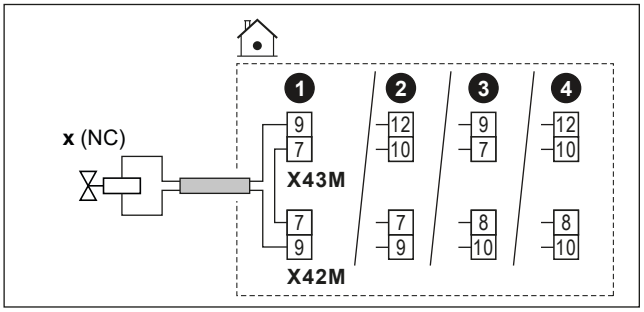

Paprastai atidarytų dvejopo šildymo apėjimo vožtuvų atveju

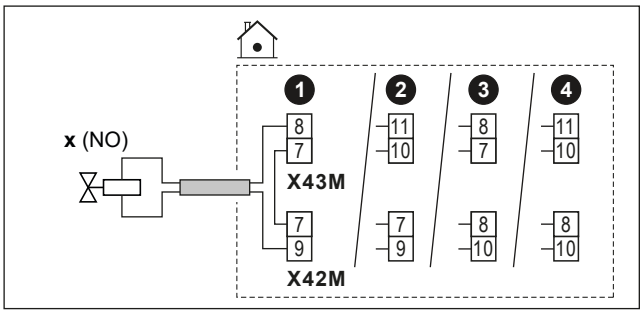

	c	▪ Praverskite kabelį vadovaudamiesi ⓒ→, "9.3.1 Kaip prijungti elektros instaliaciją prie patalpos bloko" [▸ 117]. ▪ Laidai: (2 + tiltelis)×1 mm² ▪ Tai yra `Vietos Įv./Išv.` išėjimo jungtis. Žr. "9.1.6 `Vietos Įv./Išv.` jungtys" [▸ 106].
	x	Dvejopo šildymo apėjimo vožtuvas (įjungiamas, kai aktyvus dvejopo šildymo režimas): ▪ Didžiausia darbinė srovė: 0,3 A ▪ 230 V kintamoji srovė, tiekiama iš PCB
	NC	Užvertasis
	NO	Atvertasis
MMI	▪ [13] `Vietos Įv./Išv.` (`Bivalentinis apėjimo vožtuvas`) ▪ [5.14] `Bivalentinis` ▪ [5.37] `Bivalentinis yra` (ĮJUNGTA)	

9.3.12 Kaip prijungti elektros skaitiklius

INFORMACIJA

Šios funkcijos NĖRA ankstyvosiose vartotojo sąsajos programinės įrangos versijose.

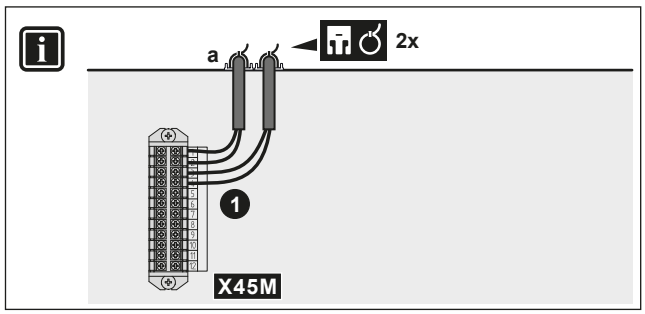

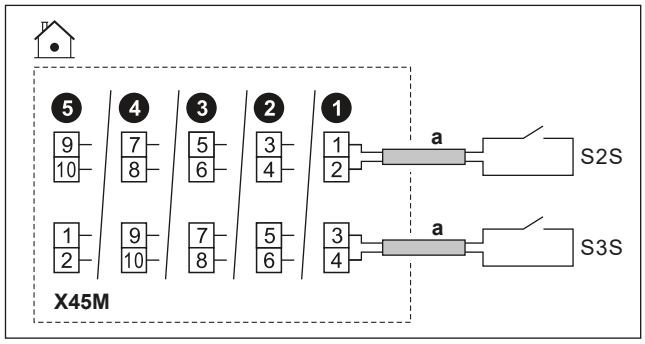

	a	▪ Praverskite kabelį vadovaudamiesi ⓐ→, "9.3.1 Kaip prijungti elektros instaliaciją prie patalpos bloko" [▸ 117]. ▪ Laidai: 2 (metrui)×0,75 mm² ▪ Tai yra `Vietos Įv./Išv.` įėjimo jungtis. Žr. "9.1.6 `Vietos Įv./Išv.` jungtys" [▸ 106].	
	S2S	Elektros skaitiklis 1	16 V nuolatinės srovės impulsų aptikimas (įtampos šaltinis – PCB)
	S3S	Elektros skaitiklis 2	
MMI			

9.3.13 Saugos apsauginis termostatas

Galite prijungti 2 apsauginius termostatus (vieną įrenginiui ir vieną pagrindinei zonai). Jie neleidžia per aukštai temperatūrai patekti į atitinkamas zonas.

PRANEŠIMAS

Apsauginį termostatą pasirinkite ir sumontuokite, vadovaudamiesi taikytinais teisės aktais.

Bet kokiu atveju, siekiant išvengti nereikalingo apsauginio termostato suveikimo, rekomenduojame:

- automatiškai atstatyti apsauginį termostatą.
- Kad maksimalus apsauginio termostato temperatūros kitimo greitis būtų 2°C/min.
- Saugos apsauginis termostatas išjungimo taškas turėtų būti pasirinktas atsižvelgiant į perkaitimo ribą.
- Tarp apsauginio termostato ir 3-eigio vožtuvo būtų bent 2 m atstumas.

INFORMACIJA

Didžiausią ištekančio vandens temperatūrą lemia nustatymas [3.12] `Perkaitimo nuostatis`. Ši riba apibrėžia didžiausią ištekančio vandens temperatūrą **sistemoje**. Priklausomai nuo šio nustatymo vertės, didžiausias IVT nustatymas taip pat bus sumažintas 5°C, kad būtų užtikrintas stabilus valdymas siekiant nustatytos vertės.

Didžiausia ištekančio vandens temperatūra **pagrindinėje zonoje** nustatoma pagal nustatymą [1.19]`Vandens sistemos perkaitimas`, tik tuo atveju, jei įjungta [3.13.5]`Sumontuotas dviejų zonų rinkinys`. Ši riba apibrėžia didžiausią ištekančio vandens temperatūrą **pagrindinėje zonoje**. Priklausomai nuo šio nustatymo vertės, didžiausias IVT nustatymas taip pat bus sumažintas 5°C, kad būtų užtikrintas stabilus valdymas siekiant nustatytos vertės.

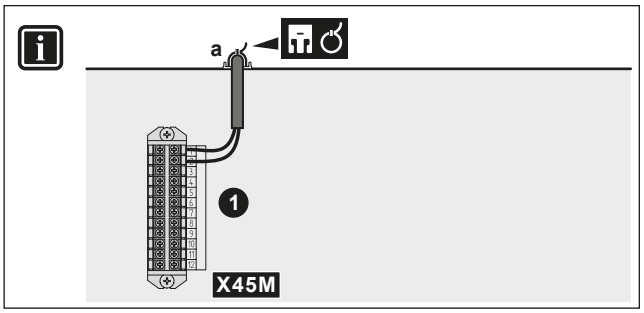

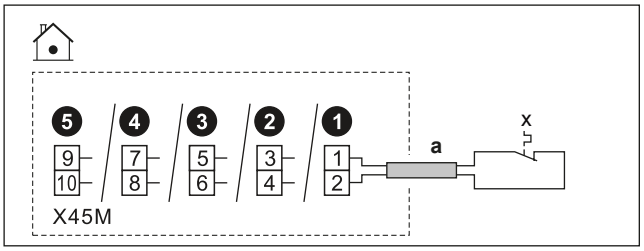

	a	▪ Praverskite kabelį vadovaudamiesi ⓐ→, "9.3.1 Kaip prijungti elektros instaliaciją prie patalpos bloko" [▸ 117]. ▪ Laidai: 2×0,75 mm² ▪ Maksimalus ilgis: 50 m ▪ Tai yra `Vietos Įv./Išv.` įėjimo jungtis. Žr. "9.1.6 `Vietos Įv./Išv.` jungtys" [▸ 106].	
	x	Įrenginio apsauginio termostato kontaktas	16 V DC aptikimas (įtampos šaltinis – PCB). Kontaktas be įtampos užtikrins minimalią taikomą apkrovą: 15 V DC, 10 mA.
MMI	[13] `Vietos Įv./Išv.` (`Apsauginio termostato įrenginys`)		

9.3.14 Smart Grid

INFORMACIJA

Smart Grid fotogalvaninio impulsų skaitiklio (S4S) funkcija NĖRA prieinama ankstyvosiose vartotojo sąsajos programinės įrangos versijose.

Šioje temoje aprašyti skirtingi vidaus įrenginio prijungimo prie Smart Grid būdai:

<table>
<tr><td>Smart Grid kontaktai:
▪ Kai naudojami žemosios įtampos Smart Grid kontaktai.
▪ Kai naudojami aukštosios įtampos Smart Grid kontaktai. Tam būtina sumontuoti 2 reles iš Smart Grid relių rinkinio (EKRELSG).</td><td>2 įeinantys Smart Grid kontaktai gali suaktyvinti šiuos Smart Grid režimus:
<table>
<tr><th>1</th><th>2</th><th>Veikimo režimas</th></tr>
<tr><td>0</td><td>0</td><td>Autonominis veikimas</td></tr>
<tr><td>0</td><td>1</td><td>Priverstinis išjungimas</td></tr>
<tr><td>1</td><td>0</td><td>Rekomenduojamas įjungimas</td></tr>
<tr><td>1</td><td>1</td><td>Priverstinis įjungimas</td></tr>
</table></td></tr>
<tr><td>Smart Grid skaitiklis:
▪ Kai naudojamas žemosios įtampos Smart Grid skaitiklis.
▪ Kai naudojamas aukštosios įtampos Smart Grid skaitiklis. Tam būtina sumontuoti 1 relę iš Smart Grid relių rinkinio (EKRELSG).</td><td>Jei Smart Grid skaitiklis yra aktyvus, leidžiama veikti tik šiluminiam siurbliui su pasirinkta galios ribine verte. Tačiau, kai įrenginyje veikia apsauginės funkcijos, taip pat gali būti naudojami papildomi šilumos šaltiniai (tačiau vis tiek laikantis galios ribinė vertės).
Pastaba:
▪ Gali būti, kad kai kuriais atvejais ši riba šiluminis siurblys atžvilgiu bus ignoruojama dėl patikimumo priežasčių (pvz., šiluminis siurblys paleidimas ir atitirpinimo).
Jei šiluminis siurblys siurblio veikimas neleidžiamas (pvz., išorėje) arba yra aktyvi apsauginė funkcija (pvz., vandens vamzdžių užšalimo prevencija), atsarginis šildytuvas gali perimti, bet taip pat bus ribojamas pagal apribojimą, pasirinktą [5.30] Avarinės situacijos patvirtinimas</td></tr>
</table>

Susiję **Smart Grid kontaktų** nustatymai yra šie:

	▪ [13] Vietos Įv./Išv.: - HV/LV Smart Grid 1 kontaktas - HV/LV Smart Grid 2 kontaktas ▪ [5.25] Reagavimas į paklausą ▪ [5.25.1] Veikimo režimas (Smart grid paruošimo kontaktai)

Susiję **Smart Grid skaitiklio** nustatymai yra šie:

	▪ [13] Vietos Įv./Išv. (Išmaniojo skaitiklio kontaktas) ▪ [5.25.1] Veikimo režimas (Išmaniojo skaitiklio kontaktas) ▪ [5.25.7] Išmaniojo skaitiklio riba

Jungtys, kai naudojami žemosios įtampos Smart Grid kontaktai

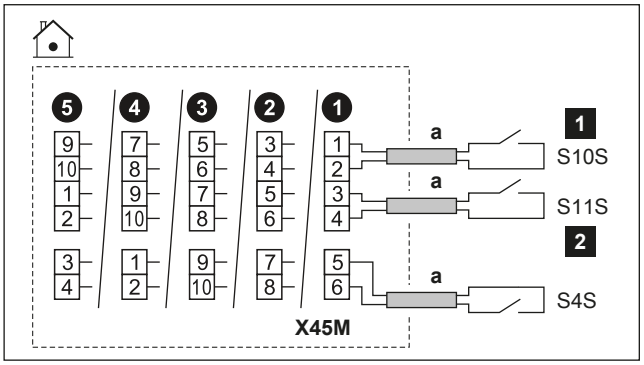

	a	▪ Praverskite kabelį vadovaudamiesi ⓐ→, "9.3.1 Kaip prijungti elektros instaliaciją prie patalpos bloko" [▸ 117]. ▪ Laidai: 0,75 mm² ▪ Tai yra `Vietos Įv./Išv.` įėjimo jungtis. Žr. "9.1.6 `Vietos Įv./Išv.` jungtys" [▸ 106].
	S4S	Smart Grid fotogalvaninis impulsų skaitiklis
	S10S / 1	Žemosios įtampos Smart Grid kontaktas 1
	S11S / 2	Žemosios įtampos Smart Grid kontaktas 2

Jungtys, kai naudojami aukštosios įtampos Smart Grid kontaktai

1 2 reles iš Smart Grid relių rinkinio (EKRELSG) sumontuokite taip:

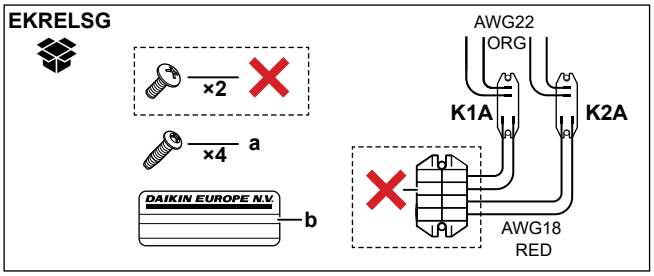

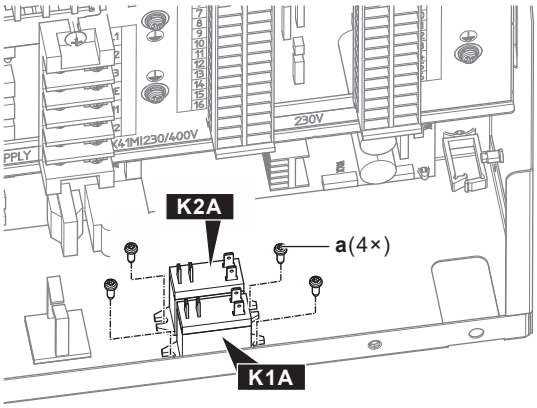

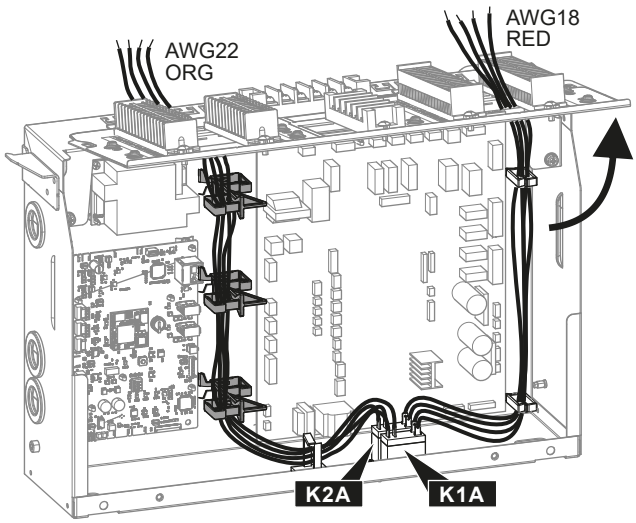

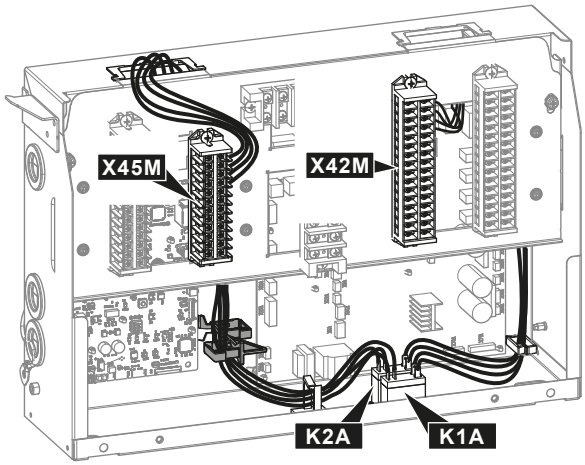

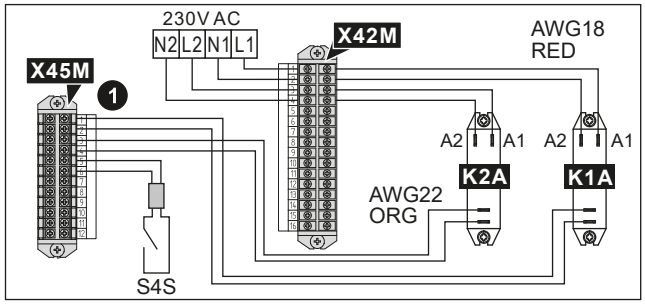

	a	K1A ir K2A varžtai
	b	Lipdukas, kurį reikia užklijuoti ant aukštosios įtampos laidų
	AWG22 ORG	Laidai (AWG22 oranžiniai), ateinantys iš relių kontaktų pusių; turi būti prijungti prie X45M
	AWG18 RED	Laidai (AWG18 raudoni), ateinantys iš relių ritės pusių; turi būti prijungti prie X42M
	K1A, K2A	Relės
	✕	NEREIKIA

2 Prijunkite taip

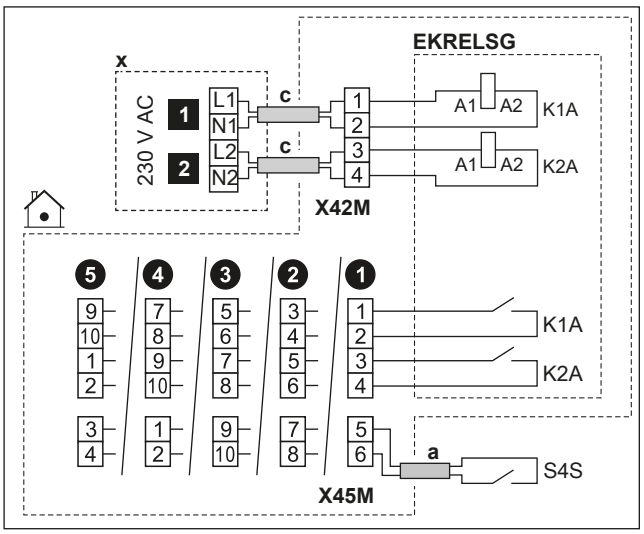

	a	▪ Praverskite kabelį vadovaudamiesi ⓐ→, "9.3.1 Kaip prijungti elektros instaliaciją prie patalpos bloko" [▸ 117]. ▪ Laidai: 0,75 mm²
	c	▪ Praverskite kabelį vadovaudamiesi ⓒ→, "9.3.1 Kaip prijungti elektros instaliaciją prie patalpos bloko" [▸ 117]. ▪ Laidai: 1 mm²
	x	230 V AC valdymo prietaisas
	EKRELSG	Smart Grid relių rinkinys Tai yra `Vietos Įv./Išv.` įėjimo jungtis. Žr. "9.1.6 `Vietos Įv./Išv.` jungtys" [▸ 106].
	S4S	Smart Grid fotogalvaninis impulsų skaitiklis Tai yra `Vietos Įv./Išv.` įėjimo jungtis. Žr. "9.1.6 `Vietos Įv./Išv.` jungtys" [▸ 106].
	1	Aukštosios įtampos Smart Grid kontaktas 1
	2	Aukštosios įtampos Smart Grid kontaktas 2

Jungtys, kai naudojamas žemosios įtampos Smart Grid skaitiklis

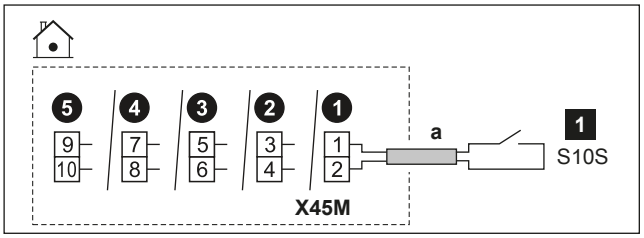

	a	▪ Praverskite kabelį vadovaudamiesi ⓐ→, "9.3.1 Kaip prijungti elektros instaliaciją prie patalpos bloko" [▸ 117]. ▪ Laidai: 0,75 mm² ▪ Tai yra `Vietos Įv./Išv.` įėjimo jungtis. Žr. "9.1.6 `Vietos Įv./Išv.` jungtys" [▸ 106].
	1	Žemosios įtampos Smart Grid skaitiklis

Jungtys, kai naudojamas aukštosios įtampos Smart Grid skaitiklis

1 Sumontuokite 1 relę (K1A) iš Smart Grid relių rinkinio (EKRELSG). (žr. aukščiau Jungtys, kai naudojami aukštosios įtampos Smart Grid kontaktai).

2 Prijunkite taip:

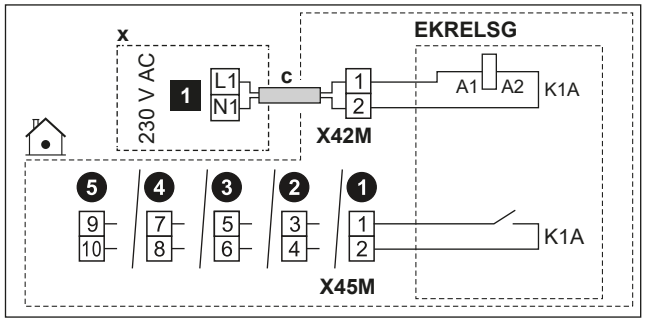

	c	▪ Praverskite kabelį vadovaudamiesi ⓒ→, "9.3.1 Kaip prijungti elektros instaliaciją prie patalpos bloko" [▸ 117]. ▪ Laidai: 1 mm²
	x	230 V AC valdymo prietaisas
	EKRELSG	Smart Grid relių rinkinys Tai yra `Vietos Įv./Išv.` įėjimo jungtis. Žr. "9.1.6 `Vietos Įv./Išv.` jungtys" [▸ 106].
	1	Aukštosios įtampos Smart Grid skaitiklis

9.3.15 Kaip prijungti WLAN kasetę (tiekiamą kaip priedą)

MMI	[8.3] `Belaidis sietuvas`

1 Įkiškite WLAN kasetę į vidaus įrenginio vartotojo sąsajos kasetės angą.

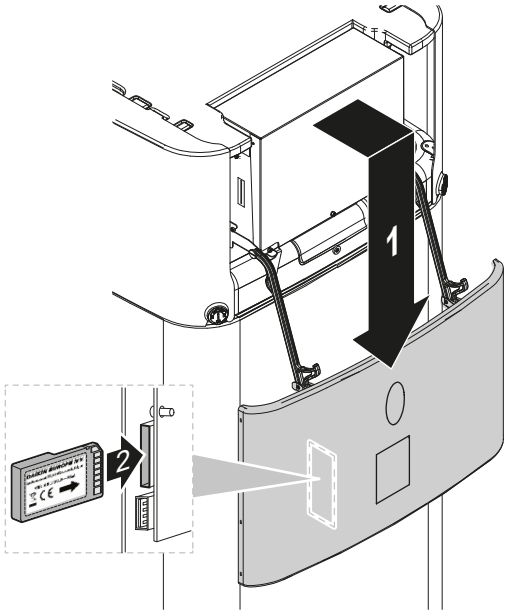

9.3.16 Kaip prijungti saulės energijos įvestį

INFORMACIJA

Šios funkcijos NĖRA ankstyvosiose vartotojo sąsajos programinės įrangos versijose.

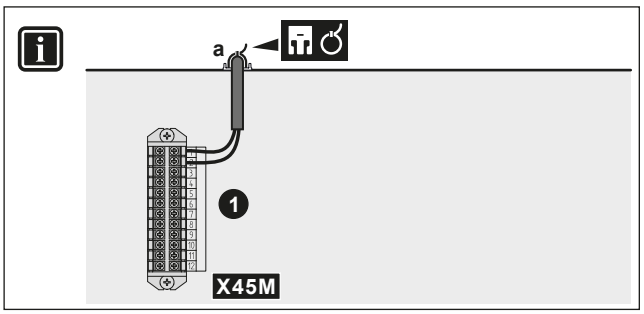

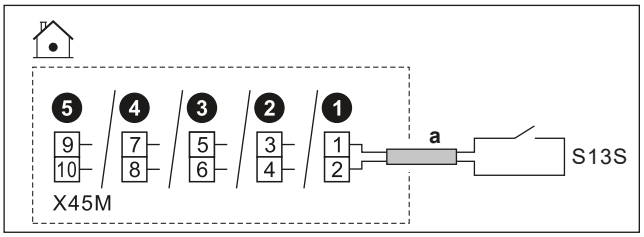

	a	▪ Praverskite kabelį vadovaudamiesi ⓐ→, "9.3.1 Kaip prijungti elektros instaliaciją prie patalpos bloko" [▸ 117]. ▪ Laidai: 2 x 0,75 mm² ▪ Tai yra `Vietos Įv./Išv.` įėjimo jungtis. Žr. "9.1.6 `Vietos Įv./Išv.` jungtys" [▸ 106].
	S13S	▪ Saulės energijos įvesties kontaktas: 16 V nuolatinės srovės (įtampos šaltinis – PCB)
MMI		

9.3.17 Dujų skaitiklio prijungimas

INFORMACIJA

Šios funkcijos NĖRA ankstyvosiose vartotojo sąsajos programinės įrangos versijose.

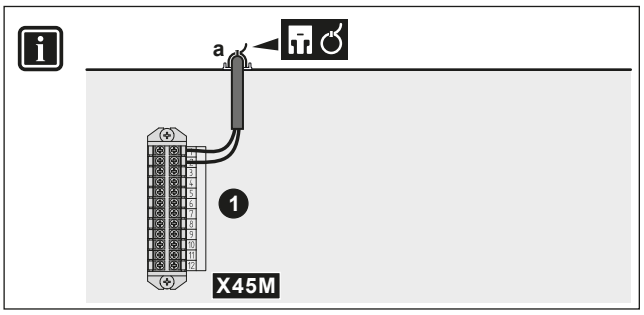

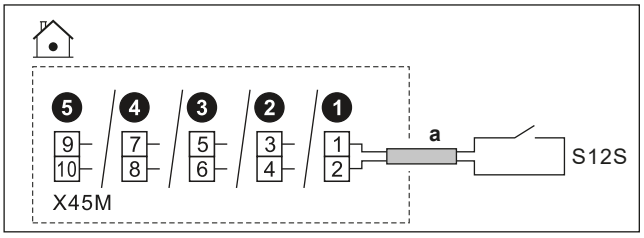

	a	▪ Praverskite kabelį vadovaudamiesi ⓐ→, "9.3.1 Kaip prijungti elektros instaliaciją prie patalpos bloko" [▶ 117]. ▪ Laidai: 2×0,75 mm² ▪ Tai yra `Vietos Įv./Išv.` įėjimo jungtis. Žr. "9.1.6 `Vietos Įv./Išv.` jungtys" [▶ 106].
	S12S	▪ Dujų skaitiklis: 16 V nuolatinės srovės impulsų aptikimas (įtampos šaltinis – PCB)
MMI		

10 Konfigūracija

Šiame skyriuje paaiškinama tik pagrindinė konfigūracija, atlikta naudojant sąrankos vediklį. Išsamesnio paaiškinimo ir papildomos informacijos ieškokite konfigūracijos informaciniame vadove.

Vartotojo režimas ir montuotojo režimas

Pagrindiniame ekrane ir daugumoje kitų ekranų, jei taikoma, galite perjungti vartotojo režimą ir montuotojo režimą.

	Vartotojo režimas
	Montuotojo režimas. PIN kodas: **5678**

Meniu struktūra ir vietos nustatymų apžvalga

Montuotojo nustatymus galite pasiekti dviem skirtingais būdais. Tačiau abiem būdais galima pasiekti NE visus nustatymus.

Per meniu struktūrą (naudojant naršymo kelią):

1. Pradiniame ekrane naudokite naršymo mygtukus〈⌂ ○ ○〉.
2. Eikite į bet kurį iš meniu:

[1] `Pagrindinė zona`	[8] `Jungiamumas`
[2] `Papildoma zona`	[9] `Energija`
[3] `Patalpų šildymas / vėsinimas`	[10] `Sąrankos vediklis`
[4] `Buitinis karštas vanduo`	[11] `Gedimai`
[5] `Nustatymai`	[12] `Paliesti`
[6] `Informacija`	[13] `Vietos Įv./Išv.`
[7] `Priežiūros režimas`	

Per vietos nustatymų apžvalgą:

1. Eikite į [5.7]: `Nustatymai` > `Nustatymų vietoje apžvalga`.
2. Eikite į norimą vietos nustatymą. Kai taikoma, vietos nustatymo kodai aprašomi konfigūracijos informaciniame vadove. **Pavyzdys:** Eikite į **005,** jei norite naudoti vandens vamzdžių užšalimo prevencijos funkciją. Lauko kodai, kurie netaikomi, yra pilkai.
3. Pasirinkite norimą vertę.

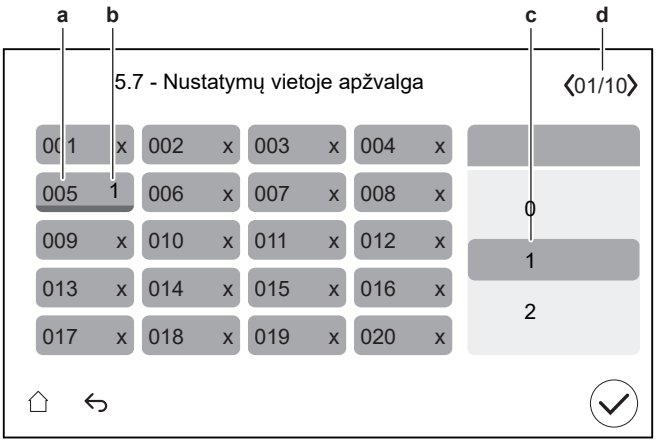

a Nustatymo vietoje kodas
b Pasirinkta vertė
c Norimos vertės pasirinkimas
d Naršymas po skirtingus puslapius

10.1 Sąrankos vediklis

Pirmą kartų ĮJUNGUS sistemą, vartotojo sąsaja paleidžia konfigūracijos vediklį. Naudodamiesi šiuo vedikliu nustatykite svarbiausius pradinius parametrus, kad įrenginys tinkamai veiktų.

- Jei reikia, galite iš naujo paleisti konfigūracijos vedlį per meniu struktūrą: [10]Sąrankos vediklis.
- Jei reikia, vėliau galite konfigūruoti daugiau nustatymų naudodami meniu struktūrą.

Sąrankos vediklis – apžvalga

Priklausomai nuo jūsų įrenginio tipo ir pasirinktų nustatymų, kai kurie veiksmai nebus matomi.

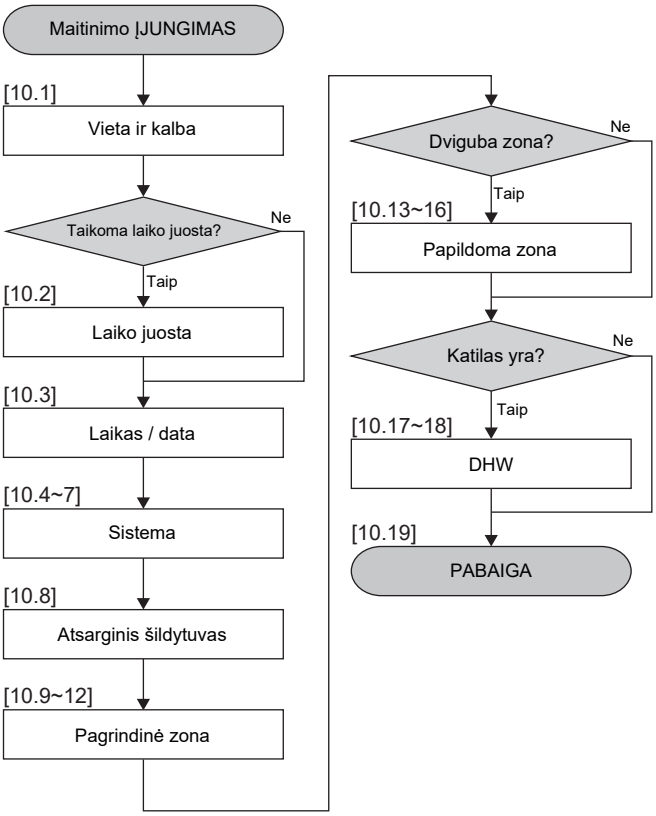

Po to, kai atliksite visus vediklio veiksmus, vartotojo sąsaja parodys klaidos pranešimą, nurodantį įvesti Digital Key (t.y. atlikti atblokavimo procedūrą). Žr. "11.4.1 Lauko įrenginio (kompresoriaus) atblokavimas" [▸ 164].

[10.1] Vieta ir kalba

Nustatykite:

- Šalis (taip pat apibrėžia laiko juostą, jei pasirinktoje šalyje yra tik viena laiko juosta)
- Kalba

[10.2] Laiko juosta

Apribojimas: Šis ekranas rodomas tik tada, kai šalyje yra kelios laiko juostos.

Nustatykite Laiko juosta.

[10.3] Laikas / data

Nustatykite:

- Data
- Laikrodžio formatas (24 valandos arba AM/PM)
- Laikas
- Vasaros laikas (ĮJUNGTI/IŠJUNGTI)

[10.4] Sistema 1/4

Nustatykite:

- Zonų skaičius
- Bivalentinis
- DHW katilas(netaikoma pastatomiems įrenginiams)
- DHW katilo tipas(netaikoma pastatomiems įrenginiams)

Zonų skaičius

Sistema gali tiekti ištekantį vandenį iki 2 vandens temperatūrų zonų. Konfigūruojant reikia nustatyti vandens zonų skaičių.

- `Viena zona`

  Tik viena ištekančio vandens temperatūros zona.

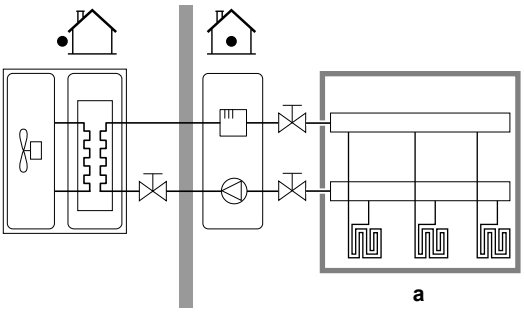

a Pagrindinė IVT zona

- `Dvi zonos`

  Dvi ištekančio vandens temperatūros zonos. Šildymo režimu pagrindinę ištekančio vandens temperatūros zoną sudaro žemiausios temperatūros šildymo įrenginiai ir maišymo stotis, paruošianti norimos temperatūros ištekantį vandenį.

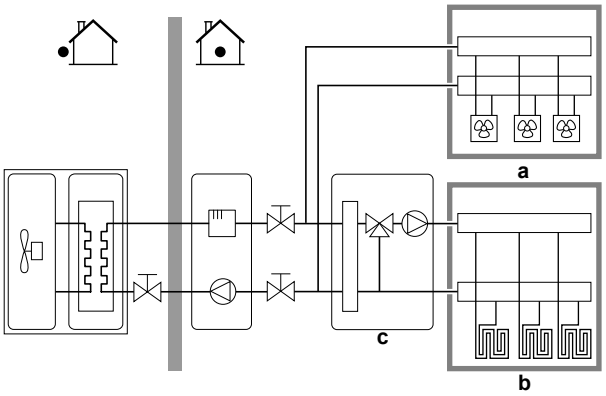

a Papildoma IVT zona: aukščiausia temperatūra

b Pagrindinė IVT zona: žemiausia temperatūra

c Maišymo stotis

INFORMACIJA

Maišymo stotis. Jei jūsų sistemos makete yra 2 LWT zonos, galite įdiegti maišymo stotis stotį priešais pagrindinę LWT zoną. Tačiau galimi ir kiti dviejų zonų panaudojimo būdai su uždarymo vožtuvais. Daugiau informacijos rasite montuotojo informaciniame vadove esančiose naudojimo gairėse.

PRANEŠIMAS

Taip NESUKONFIGŪRAVUS sistemos, galima sugadinti šildymo įrenginius. Jei yra 2 zonos, tada svarbu, kad šildant:

- žemiausios vandens temperatūros zona būtų sukonfigūruota kaip pagrindinė zona, o
- aukščiausios vandens temperatūros zona būtų sukonfigūruota kaip papildoma zona.

PRANEŠIMAS

Jei yra 2 zonos ir šildymo įrenginių tipai neteisingai sukonfigūruoti, aukštos temperatūros vanduo gal būti siunčiamas link žemos temperatūros šildymo įrenginio (grindinio šildymo). Kad to išvengtumėte:

- Sumontuokite karšto vandens vožtuvą/termostatinį vožtuvą, kad karštesnis vanduo netekėtų link žemos temperatūros šildymo įrenginio.
- Teisingai nustatykite pagrindinės zonos ir papildomos zonos šildymo įrenginių tipus, atsižvelgdami į prijungtą šildymo įrenginį.

Bivalentinis

Turi atitikti jūsų sistemos išdėstymą. Ar įrengtas išorinis šilumos šaltinis (dvejopo šildymo)? Daugiau informacijos rasite montuotojo informaciniame vadove esančiose naudojimo gairėse bei konfigūracijos informaciniame vadove esančiuose nustatymuose ([5.14] `Bivalentinis`).
ĮJUNGTA (įrengta) / IŠJUNGTA (neįrengta)

DHW katilas[(a)]

Turi atitikti jūsų sistemos išdėstymą. Ar įrengtas DHW katilas?
ĮJUNGTA (įrengta) / IŠJUNGTA (neįrengta)

[(a)] Nereikalingas pastatomiems ar ECH $_2$ O įrenginiams.

DHW katilo tipas

Tik skaitymas.
▪ `Integruotas`: Atsarginis šildytuvas taip pat bus naudojamas buitiniam karštam vandeniui šildyti.

[10.5] `Sistema` 2/4

Nepritaikoma.

[10.6] `Sistema` 3/4

Apribojimas: Šis rodinys rodomas tik tada, kai įrenginio viduje yra dvejopas šilumokaitis.

Jei išorinis šilumos šaltinis yra prijungtas prie dvejopo šildymo modelių.

Nustatykite:

- `Katilas su integruotu baku` (ĮJUNGTI/IŠJUNGTI)
  - Įjungta
- `Katilo galingumas`
  - Gali patenkinti šilumos poreikį: kai išorinis šilumos šaltinis gali patenkinti bendrą šilumos poreikį.
  - Negali patenkinti šilumos poreikio: kai išorinis šilumos šaltinis negali patenkinti bendro šilumos poreikio.

Katilo pajėgumas lemia, ar išorinis šilumos šaltinis gali patenkinti bendrą šilumos poreikį.

- `Maksimali galia` (pasirinkite vertę)
  - Pasirinkite pajėgumą, kurį gali tiekti išorinis šilumos šaltinis.

Apibrėžia didžiausią galingumą, jei išorinis šilumos šaltinis negali patenkinti bendro šilumos poreikio.

[10.7] Sistema 4/4

Nustatykite Avarinės situacijos pasirinkimas.

Avarinės situacijos pasirinkimas

Kai įvyksta šiluminis siurblys gedimas, šis nustatymas (toks pat kaip nustatymas [5.23]) apibrėžia, ar elektrinis šildytuvas (atsarginis šildytuvas/stiprintuvo šildytuvas/rezervuaro katilas, jei taikoma) gali perimti patalpų šildymą ir karštu vandeniu veikimą.

Kai elektrinis šildytuvas nėra automatinio visiško perėmimo, pasirodo iššokantis langas (kurio turinys toks pat kaip nustatymas [5.30]), kuriame galima rankiniu būdu pripažinti, kad elektrinis šildytuvas gali visiškai perimti (t. y. patalpų šildymas iki įprastos nustatytos temperatūros ir karšto vandens veikimas = ON).

Kai namas ilgesnį laiką yra be priežiūros, rekomenduojame naudoti, kad energijos sąnaudos autom. SH sumažinta / DHW išjungta būtų mažos.

[5.23]	Kai įvyksta šiluminis siurblys gedimas, tada yra... prie elektrinio šildytuvo	Visiškas perėmimas
Neautomatinis	Nėra perėmimo: ▪ Patalpų šildymas = IŠJUNGTAS ▪ KARŠČIO eksploatacija = IŠJUNGTA	Po rankinio patvirtinimo
Automatinis	Visiškas perėmimas: ▪ Patalpų šildymas iki įprastos nustatymas ▪ Karšto karščio eksploatacija = ĮJUNGTA	Automatinis
autom. SH sumažinta / DHW įjungta	Dalinis perėmimas: ▪ Patalpų šildymas iki sumažintos nustatymas ▪ Karšto karščio eksploatacija = ĮJUNGTA	Po rankinio patvirtinimo
autom. SH sumažinta / DHW išjungta	Dalinis perėmimas: ▪ Patalpų šildymas iki sumažintos nustatymas ▪ KARŠČIO eksploatacija = IŠJUNGTA	Po rankinio patvirtinimo
autom. SH įprasta / DHW išjungta	Dalinis perėmimas: ▪ Patalpų šildymas iki įprastos nustatymas ▪ KARŠČIO eksploatacija = IŠJUNGTA	Po rankinio patvirtinimo

INFORMACIJA

Jei įvyksta šiluminis siurblys gedimas ir `Avarinės situacijos pasirinkimas` jis NENUSTATYTAS`Automatinis`, toliau nurodytos funkcijos išliks aktyvios, net jei vartotojas NEPRIPAŽĮSTA AVARINIO VEIKIMO:

- Patalpos apsauga nuo šerkšno
- Grindų šildymo pagrindo džiovinimas
- Vandens vamzdžio užšalimo prevencija
- Dezinfekcija

[10.8] `Atsarginis šildytuvas`

Nustatykite:

- `Tinklo sąranka`:
  - `Vienfazis`
  - `Trifazis 3x400V+N`
- `Maksimali galia`:
  - Slankiklis ribojamas priklausomai nuo tinklo konfigūracijos ir saugiklio.
- `Saugiklis >10 A` (ĮJUNGTI/IŠJUNGTI)

Didžiausia vartotojo sąsajos siūloma galia pagrįsta pasirinkta tinklo konfigūracija ir, jei taikoma, saugiklio dydžiu. Tačiau montuotojas gali sumažinti maksimalią atsarginio šildytuvo galią naudodamas slinkties sąrašą. Toliau pateiktoje lentelėje apžvelgiami slinkties sąrašo dinaminiai maksimumai.

Tinklo sąranka	Saugiklis >10 A	Maksimali galia
Vienfazis	(pilkas) [(a)]	Ribojama iki 6 kW[(a)]
Trifazis 3x400V+N	(pilkas) [(a)]	Ribojama iki 9 kW[(a)]

[(a)] Bet ne mažiau kaip 2 kW.

[10.9] `Pagrindinė zona` 1/4

Nustatykite:

- `Šilumos šaltinio tipas`
- `Valdiklis`

Šilumos šaltinio tipas

Turi atitikti jūsų sistemos išdėstymą. Pagrindinės zonos šildymo įrenginio tipas.
▪ `Grindinis šildymas` ▪ `Šiluminio siurblio konvektorius` ▪ `Radiatorius`

Nustatymas `Šilumos šaltinio tipas` turi įtakos tiksliniam temperatūrų skirtumui šildant:

Šilumos šaltinio tipas Pagrindinė zona	Tikslinis temperatūrų skirtumas šildant
Grindinis šildymas	3~10°C
Šiluminio siurblio konvektorius	3~10°C
Radiatorius	10 ~ 20° C

Pagrindinės zonos sušildymas arba atvėsinimas gali užtrukti ilgiau. Tai priklauso nuo:

- vandens tūrio sistemoje,
- pagrindinės zonos šildymo įrenginio.

PRANEŠIMAS

Vidutinė šildymo įrenginio temperatūra = ištekančio vandens temperatūra – (temperatūrų skirtumas)/2

Tai reiškia, kad esant tokiai pačiai nustatytai ištekančio vandens temperatūros vertei dėl didesnio temperatūrų skirtumo vidutinė radiatorių temperatūra yra žemesnė nei grindinio šildymo.

Pavyzdys radiatorių atveju: 40–10/2=**35°C**

Pavyzdys grindinio šildymo atveju: 40–5/2=**37,5°C**

Norėdami tai kompensuoti, galite padidinti nuo oro priklausomos kreivės pageidaujamą temperatūrą.

INFORMACIJA

Didžiausią ištekančio vandens temperatūrą lemia nustatymas [3.12] `Perkaitimo nuostatis`. Ši riba apibrėžia didžiausią ištekančio vandens temperatūrą **sistemoje**. Priklausomai nuo šio nustatymo vertės, didžiausias IVT nustatymas taip pat bus sumažintas 5°C, kad būtų užtikrintas stabilus valdymas siekiant nustatytos vertės.

Didžiausia ištekančio vandens temperatūra **pagrindinėje zonoje** nustatoma pagal nustatymą [1.19]`Vandens sistemos perkaitimas`, tik tuo atveju, jei įjungta [3.13.5]`Sumontuotas dviejų zonų rinkinys`. Ši riba apibrėžia didžiausią ištekančio vandens temperatūrą **pagrindinėje zonoje**. Priklausomai nuo šio nustatymo vertės, didžiausias IVT nustatymas taip pat bus sumažintas 5°C, kad būtų užtikrintas stabilus valdymas siekiant nustatytos vertės.

Valdiklis

Apibrėžia pagrindinės zonos įrenginio valdymo metodą.
▪ `Ištekantis vanduo`: įrenginio veikimas nustatomas pagal ištekančio vandens temperatūrą, nepriklausomai nuo esamos patalpos temperatūros ir (arba) poreikio šildyti ar vėsinti patalpą. ▪ `Išorinis patalpos termostatas`: įrenginio veikimas nustatomas pagal išorinį termostatą arba panašų įrenginį (pvz., šiluminio siurblio konvektorių). ▪ `Patalpos termostatas`: įrenginio veikimą lemia aplinkos temperatūra, kurią nurodo speciali žmogaus komforto sąsaja (BRC1HHDA naudojama kaip patalpos termostatas).

Išorinio patalpos termostato valdymo atveju taip pat turite nustatyti išorinio patalpos termostato tipą nustatymu [1.13]:

Turi atitikti jūsų sistemos išdėstymą. Pagrindinės zonos išorinio patalpos termostato tipas.
▪ `Pavienis kontaktas`: naudojamas išorinis patalpos termostatas gali tik siųsti termostato ĮJUNGIMO/IŠJUNGIMO būseną. Šildymo ar vėsinimo užklausa neskiriama. Rinkitės šią vertę jungimo prie šiluminio siurblio konvektoriaus atveju (FWX*). ▪ `Dvigubas kontaktas`: naudojamas išorinis patalpos termostatas gali siųsti atskirą šildymo/vėsinimo termostato ĮJUNGIMO/IŠJUNGIMO būseną. Pasirinkite šią reikšmę, jei prijungsite prie kelių zonų laidinių valdiklių, laidinių kambario termostatų (EKRTWA) arba belaidžių kambario termostatų () EKRTRB

PRANEŠIMAS

Jei naudojamas išorinis patalpos termostatas, jis valdys patalpos apsaugą nuo šerkšno.

[10.10] Pagrindinė zona 2/4

Nustatykite:

- Šildymo nuostačio režimas:
  - Fiksuotas
  - Nuo oro priklausomas veikimas
- Vėsinimo nuostačio režimas:
  - Fiksuotas
  - Nuo oro priklausomas veikimas

[10.11] Pagrindinė zona 3/4 (Šildymo NOP kreivė)

Apibrėžia nuo oro priklausomą kreivę, naudojamą pagrindinės zonos ištekančio vandens temperatūrai nustatyti patalpų šildymo režimu.

Apribojimas: Kreivė naudojama tik tada, kai Šildymo nuostačio režimas (pagrindinė zona) = Nuo oro priklausomas veikimas.

Žr. "10.2 Nuo oro priklausoma kreivė" [▸ 155].

[10.12] Pagrindinė zona 4/4 (Vėsinimo NOP kreivė)

Apibrėžia nuo oro priklausomą kreivę, naudojamą pagrindinės zonos ištekančio vandens temperatūrai nustatyti patalpų vėsinimo režimu.

Apribojimas: Kreivė naudojama tik tada, kai Vėsinimo nuostačio režimas (pagrindinė zona) = Nuo oro priklausomas veikimas.

Žr. "10.2 Nuo oro priklausoma kreivė" [▸ 155].

[10.13] Papildoma zona 1/4

Nustatykite:

- Šilumos šaltinio tipas
- Valdiklis

Šilumos šaltinio tipas

Turi atitikti jūsų sistemos išdėstymą. Papildomos zonos šildymo įrenginio tipas. Daugiau informacijos rasite " [10.9] Pagrindinė zona 1/4" [▸ 150].
▪ Grindinis šildymas ▪ Šiluminio siurblio konvektorius ▪ Radiatorius

Valdiklis

Rodomas (tik skaitomas) papildomos zonos įrenginio valdymo metodas. Jį lemia pagrindinės zonos įrenginio valdymo metodas tipas (žr. " [10.9] Pagrindinė zona 1/4" [▸ 150]).

- `Ištekantis vanduo` jei pagrindinės zonos įrenginio valdymo metodas yra pagal `Ištekantis vanduo`.
- `Išorinis patalpos termostatas` jei pagrindinės zonos įrenginio valdymo metodas yra pagal:
  - `Išorinis patalpos termostatas` arba
  - `Patalpos termostatas`

Išorinio patalpos termostato valdymo atveju taip pat turite nustatyti išorinio patalpos termostato tipą nustatymu [2.13]:

Turi atitikti jūsų sistemos išdėstymą. Papildomos zonos išorinio patalpos termostato tipas.

Daugiau informacijos rasite " [10.9] `Pagrindinė zona` 1/4" [▸ 150].

- `Pavienis kontaktas`: naudojamas išorinis patalpos termostatas gali tik siųsti termostato ĮJUNGIMO/IŠJUNGIMO būseną. Šildymo ar vėsinimo užklausa neskiriama.

  Rinkitės šią vertę jungimo prie šiluminio siurblio konvektoriaus atveju (FWX*).
- `Dvigubas kontaktas`: naudojamas išorinis patalpos termostatas gali siųsti atskirą šildymo/vėsinimo termostato ĮJUNGIMO/IŠJUNGIMO būseną.

  Pasirinkite šią reikšmę, jei prijungsite prie kelių zonų laidinių valdiklių, laidinių kambario termostatų (EKRTWA) arba belaidžių kambario termostatų () EKRTRB

[10.14] `Papildoma zona` 2/4

Nustatykite:

- `Šildymo nuostačio režimas`:
  - `Fiksuotas`
  - `Nuo oro priklausomas veikimas`
- `Vėsinimo nuostačio režimas`:
  - `Fiksuotas`
  - `Nuo oro priklausomas veikimas`

[10.15] `Papildoma zona` 3/4 (`Šildymo NOP kreivė`)

Apibrėžia nuo oro priklausomą kreivę, naudojamą papildomos zonos ištekančio vandens temperatūrai nustatyti patalpų šildymo režimu.

Apribojimas: Kreivė naudojama tik tada, kai `Šildymo nuostačio režimas` (papildoma zona) = `Nuo oro priklausomas veikimas`.

Žr. "10.2 Nuo oro priklausoma kreivė" [▸ 155].

[10.16] `Papildoma zona` 4/4 (`Vėsinimo NOP kreivė`)

Apibrėžia nuo oro priklausomą kreivę, naudojamą papildomos zonos ištekančio vandens temperatūrai nustatyti patalpų vėsinimo režimu.

Apribojimas: Kreivė naudojama tik tada, kai `Vėsinimo nuostačio režimas` (papildoma zona) = `Nuo oro priklausomas veikimas`.

Žr. "10.2 Nuo oro priklausoma kreivė" [▸ 155].

[10.17] `Sąrankos vediklis` – `DHW` 1/2

Nustatykite:

- `Veikimo režimas`

Veikimo režimas

Apibrėžia, kaip ruošiamas buitinis karštas vanduo. 3 būdai skiriasi vienas nuo kito pageidaujamos katilo temperatūros nustatymo būdu ir kaip įrenginys ją palaiko. Daugiau informacijos rasite eksploatavimo vadove.
▪ `Pašildymas` Baką galima šildyti TIK pakartotinio pašildymo operacija (fiksuota arba suplanuota[(a)]). Naudokite šiuos nustatymus: - [4.11] `Veikimo diapazonas` - [4.24] `Įjungti pašildymo grafiką` [(a)] - Jeigu pagal fiksuotą vertę: [4.5] `Pašildymo nuostatis` - Numatyto atveju: [4.25] `Pašildymo grafikas` [(a)] - [4.12.1] `Komforto histerezė` - [4.19] `Pakartotinio šildymo paleidimo slenkstis`
▪ `Grafikas ir pašildymas` Katilas šildomas pagal planą, o tarp planinių šildymo ciklų galima pakartotinai pašildyti. Nustatymai yra tokie patys kaip `Pašildymas` ir `Pagal grafiką`.
▪ `Pagal grafiką` Katilą galima šildyti TIK pagal planą. Naudokite šiuos nustatymus: - [4.11] `Veikimo diapazonas` - [4.6] `Pavienio pašildymo grafikas`

[(a)] Taikoma tik ECH $_2$ O įrenginiams.

Susiję nustatymai:

Nustatymas	Aprašas
[4.11] `Veikimo diapazonas`	Čia galite nustatyti maksimalią leidžiamą katilo temperatūrą. Tai maksimali buitinio karšto vandens temperatūra, kurią gali pasirinkti vartotojai. Naudodami šį nustatymą, galite apriboti karšto vandens čiaupų temperatūrą.
[4.24] `Įjungti pašildymo grafiką` [(a)] (tuo atveju`Pašildymas`)	Pakartotinio pašildymo nustatymas gali būti: ▪ Fiksuotas (numatytasis) ▪ Planinis Čia galite perjungti šiuos du nustatymus: ▪ IŠJUNGTA = fiksuotas. Dabar galite nustatyti [4.5]. ▪ ĮJUNGTA = planinis. Dabar galite nustatyti [4.25].
[4.5] `Pašildymo nuostatis` (jei pasirinktas fiksuotas pašildymo nustatymas)	Čia galite nustatyti fiksuotą pašildymo nustatymą. ▪ 20~[4.11]°C
[4.25] `Pašildymo grafikas` [(a)] (jei pasirinktas planinis pašildymo nustatymas)	Čia galite užprogramuoti pašildymo planą.

Nustatymas	Aprašas
[4.12.1] `Komforto histerezė` (kai naudojamas `Pašildymas` arba `Grafikas ir pašildymas`)	Čia galite nustatyti pašildymo histerezę. Kai katilo temperatūra nukrenta žemiau pašildymo temperatūros, iš jos atėmus pašildymo histerezės temperatūrą, katilas šyla iki pašildymo temperatūros. ▪ 1 ~ 40° C
[4.19] `Pakartotinio šildymo paleidimo slenkstis` (kai naudojamas `Pašildymas` arba `Grafikas ir pašildymas`)	Galite nustatyti buitinio karšto vandens rezervuaro pakartotinio įkaitimo temperatūrą, kad rezervuare būtų pakankamai energijos. Šis nustatymas optimizuotas pakankamam komfortui. ▪ 10 ~ 85° C **Pastaba:** Visada naudokite mažesnę nei [4.5] vertę`Pašildymo nuostatis`.
[4.6] `Pavienio pašildymo grafikas` (kai naudojamas `Pagal grafiką` arba `Grafikas ir pašildymas`)	Čia galite užprogramuoti ir suaktyvinti katilo planą.

[a] Taikoma tik ECH $_2$ O įrenginiams.

[10.18] `Sąrankos vediklis` – `DHW` 2/2

Nustatykite:

- `Katilo nuostatis` (pasirinkite vertę)
- `Histerezė` (pasirinkite vertę)

[10.19] `Sąrankos vediklis`

`Sąrankos vediklis baigtas!`

`Įsitikinkite, kad e-Care programėlėje taip pat užpildytas įdiegimo į eksploataciją kontrolinis sąrašas.`

10.2 Nuo oro priklausoma kreivė

10.2.1 Kas yra nuo oro priklausoma kreivė?

Nuo oro priklausomas veikimas

Įrenginio veikimas "priklauso nuo oro", jei pageidaujama ištekančio vandens temperatūra automatiškai nustatoma pagal lauko temperatūrą. Todėl jis prijungiamas prie temperatūros jutiklio, esančio ant pastato šiaurinės sienos. Jei lauko temperatūra krenta arba kyla, įrenginys iškart tai kompensuoja. Todėl įrenginiui nereikia laukti termostato atsako, kad padidintų arba sumažintų ištekančio vandens temperatūrą. Kadangi jis reaguoja greičiau, išvengiama didelių vidaus temperatūros bei vandens temperatūros čiaupuose kilimų ir kritimų.

Pranašumas

Nuo oro priklausomas veikimas sumažina energijos sąnaudas.

Nuo oro priklausoma kreivė

Kad įrenginys galėtų kompensuoti temperatūros skirtumus, jis veikia pagal nuo oro priklausomą kreivę. Ši kreivė apibrėžia, kokia turi būti ištekančio vandens temperatūra esant skirtingoms lauko temperatūros vertėms. Kreivės nuolydis priklauso nuo tokių vietos sąlygų kaip klimatas ir pastato izoliacija, todėl montuotojas arba vartotojas gali pakoreguoti kreivę.

Nuo oro priklausomos kreivės tipas

Nuo oro priklausomos kreivės tipas yra "2 taškų kreivė".

Tinkamumas

Nuo oro priklausoma kreivė tinkama:

- Pagrindinė zona – šildymas
- Pagrindinė zona – vėsinimas
- Papildoma zona – šildymas
- Papildoma zona – vėsinimas

10.2.2 Nuo oro priklausomų kreivių naudojimas

Susiję ekranai

Šioje lentelėje aprašoma:

- Kur galima apibrėžti skirtingas nuo oro priklausomas kreives
- Kai naudojama kreivė (apribojimas)

Norėdami apibrėžti kreivę, eikite į...	Kreivė naudojama, kai...
[1.8] `Pagrindinė zona` > `Šildymo NOP kreivė`	[1.5] `Šildymo nuostačio režimas` = `Nuo oro priklausomas veikimas`
[1.9] `Pagrindinė zona` > `Vėsinimo NOP kreivė`	[1.7] `Vėsinimo nuostačio režimas` = `Nuo oro priklausomas veikimas`
[2.8] `Papildoma zona` > `Šildymo NOP kreivė`	[2.5] `Šildymo nuostačio režimas` = `Nuo oro priklausomas veikimas`
[2.9] `Papildoma zona` > `Vėsinimo NOP kreivė`	[2.7] `Vėsinimo nuostačio režimas` = `Nuo oro priklausomas veikimas`

INFORMACIJA

Maksimalus ir minimalus nuostačiai

Negalima sukonfigūruoti kreivės, kurios temperatūros yra aukštesnės arba žemesnės negu tai zonai nustatytos maksimalios ir minimalios vertės. Pasiekus maksimalią arba minimalią nustatytą vertę, kreivė eina tiesiai.

Nuo oro priklausomos kreivės apibrėžimas

Apibrėžkite nuo oro priklausomą kreivę naudodami du nustatymus (**b, c**). **Pavyzdys:**

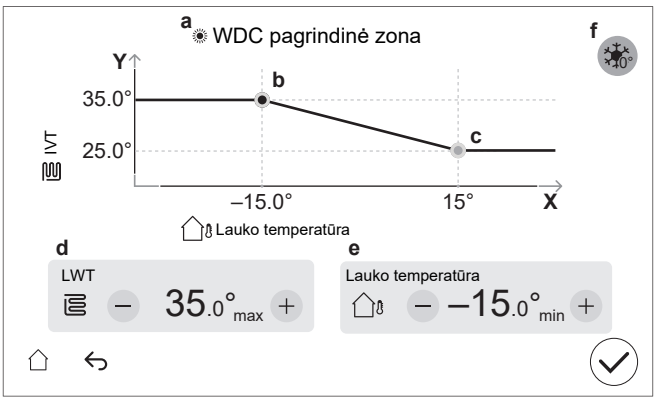

Punktas	Aprašas
a	Pasirinkta nuo oro priklausoma kreivė: ▪ [1.8] Pagrindinė zona – šildymas ( ) ▪ [1.9] Pagrindinė zona – vėsinimas ( ) ▪ [2.8] Papildoma zona – šildymas ( ) ▪ [2.9] Papildoma zona – vėsinimas ( )
b, c	1 nustatymas ir 2 nustatymas. Juos pakeisti galite: ▪ Vilkdami nustatymą. ▪ Paliesdami nustatymą, tada naudodami **e, f** mygtukus –/+.
d, e	Pasirinkto nustatymo vertės. Vertes galite keisti naudodami mygtukus – / +.
f	`Padidėjimas apie 0°C` (tas pats, kaip nustatyti [1.26] pagrindinei zonai ir [2.20] papildomai zonai). Naudokite šį nustatymą norėdami kompensuoti galimus pastato šilumos nuostolius dėl ištirpusio ledo ar sniego garavimo. (pvz., šalto klimato šalyse). Lauke esant maždaug 0°C temperatūrai ir įrenginiui veikiant šildymo režimu, pageidaujama ištekančio vandens temperatūra bus vietiškai padidinta. 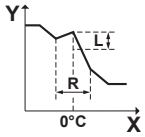 **L**: padidinti; **R**: intervalas; **X**: lauko temperatūra; **Y**: ištekančio vandens temperatūra Galimos vertės: ▪ Ne ▪ `padidėjimas 2°C, diapazonas 4°C` ▪ `padidėjimas 2°C, diapazonas 8°C` ▪ `padidėjimas 4°C, diapazonas 4°C` ▪ `padidėjimas 4°C, diapazonas 8°C`
X ašis	Lauko temperatūra.

Punktas	Aprašas
Y ašis	Pasirinktos zonos ištekančio vandens temperatūra. Piktograma atitinka tos zonos šildymo įrenginį: ▪ : grindinis šildymas ▪ : ventiliatorinis konvektorius ▪ : radiatorius

Tikslus nuo oro priklausomos kreivės reguliavimas

Tolesnėje lentelėje aprašyta, kaip patikslinti zonos nuo oro priklausomą kreivę:

Jaučiate, kad...		Tikslinkite naudodami nustatymus:			
Esant įprastai lauko temperatūrai ...	Esant žemai lauko temperatūrai ...	1 nustatymas (b)		2 nustatymas (c)	
		X	Y	X	Y
GERAI	Šalta	↑	↑	—	—
GERAI	Karšta	↓	↓	—	—
Šalta	GERAI	—	—	↑	↑
Šalta	Šalta	↑	↑	↑	↑
Šalta	Karšta	↓	↓	↑	↑
Karšta	GERAI	—	—	↓	↓
Karšta	Šalta	↑	↑	↓	↓
Karšta	Karšta	↓	↓	↓	↓

10.3 Meniu struktūra: montuotojo nustatymų apžvalga

PRANEŠIMAS

Keičiant nustatymą, veikimas laikinai sustabdomas. Veikimas bus paleistas iš naujo, kai grįšite į pagrindinį ekraną.

Priklausomai nuo jūsų įrenginio tipo ir pasirinktų nustatymų, kai kurie nustatymai nebus matomi.

[1] Pagrindinė zona

- [1.6] `Nuostačio intervalas`
- [1.12] `Valdiklis`
- [1.13] `Išorinis patalpos termostatas`
- [1.14] `Temperatūrų skirtumas šildant`
- [1.16] `Vėsinimo leidimas`
- [1.18] `Temperatūrų skirtumas vėsinant`
- [1.19] `Vandens sistemos perkaitimas`
- [1.20] `Vandens sistemos per stipus vėsinimas`
- [1.26] `Padidėjimas apie 0°C`
- [1.31] `Daikin patalpos termostatas`

[2] Papildoma zona

- [2.6] `Nuostačio intervalas`
- [2.12] `Valdiklis`
- [2.13] `Išorinis patalpos termostatas`
- [2.14] `Temperatūrų skirtumas šildant`
- [2.17] `Temperatūrų skirtumas vėsinant`

- [2.20] Padidėjimas apie 0°C
- [2.33] Vėsinimo leidimas

[3] Patalpų šildymas / vėsinimas

- [3.3] Avarinės situacijos pasirinkimas
- [3.7] IVT maks. šildymo viršijimas
- [3.8] Vidutinis laikas
- [3.9] IVT maks. vėsinimo nuokrypis į mažąją pusę
- [3.11] Nepakankamo vėsinimo nuostatis
- [3.12] Perkaitimo nuostatis
- [3.13] Dviejų zonų rinkinys
- [3.14] Patalpos termostatas yra
- [3.15] Šiluminio siurblio minimalus įjungimo laikas

[4] Buitinis karštas vanduo

- [4.9] Pašalinti dezinfekcijos gedimą
- [4.10] Dezinfekcija
- [4.11] Veikimo diapazonas
- [4.13] DHW siurblys
- [4.14] Startinis šildytuvas
- [4.18] Įjungti dezinfekciją
- [4.23] BSH poslinkio nuostata

[5] Nustatymai

- [5.1] Priverstinis atšildymas
- [5.2] Tylusis eksploatavimas
- [5.5] Atsarginis šildytuvas
- [5.7] Nustatymų vietoje apžvalga
- [5.8] Digital Key
- [5.11] Atstatyti ventiliatoriaus eksploatavimo valandas
- [5.14] Bivalentiniai nustatymai
- [5.18] Sistemos paleidimas iš naujo
- [5.22] Išorinio aplinkos jutiklio nuokrypis
- [5.23] Avarinės situacijos pasirinkimas
- [5.24] Išplėstinis žurnalo lygis
- [5.25] Reagavimas į paklausą
- [5.26] Ekrano neveiklumo laikmatis
- [5.28] Balansavimas
- [5.29] Aušalo surinkimo režimas
- [5.33] Katilas su integruotu baku patenkina šilumos poreikį
- [5.34] Maksimali galia
- [5.36] Vandens vamzdžių užšalimo prevencija
- [5.37] Bivalentinis yra

[7] Priežiūros režimas

- [7.1] Vykdymo elemento bandomasis paleidimas
- [7.2] Oro išleidimas
- [7.3] Bandomasis paleidimas
- [7.4] UFH pagrindo džiovinimas
- [7.7] Bandomojo paleidimo nustatymai
- [7.8] Gedimai

[9] Energija

- [9.11] Katilo efektyvumas
- [9.12] DE veiksnys

[10] Sąrankos vediklis

Žr. "10.1 Sąrankos vediklis" [▸ 145].

[11] Gedimai

[13] Vietos Įv./Išv.

11 Įdiegimas į eksploataciją

PRANEŠIMAS

Įdiegimo į eksploataciją kontroliniai sąrašai. Būtinai užpildykite šiuos skirtingus įdiegimo į eksploataciją kontrolinius sąrašus:

- Montavimo vadovuose (lauko įrenginio ir vidaus įrenginio) arba montuotojo informaciniame vadove
- Daikin e-Care programėlėje

PRANEŠIMAS

Eksploatavimas pirmą kartą. Pirmą kartą įjungus įrenginį šildymo arba buitinio karšto vandens ruošos režimu, įrenginys netrukus pasileis vėsinimo režimu, kad būtų užtikrintas šiluminio siurblio patikimumas:

- Todėl atsarginis šildytuvas padidins vandens temperatūrą, kad įrenginys neužšaltų. Siekiant apriboti atsarginio šildytuvo sąnaudas, pirmą kartą jį reikia paleisti erdvės šildymo arba vėsinimo (ne buitinio karšto vandens ruošimo) režimu. Jei pirmą kartą paleisite veikti buitinio karšto vandens ruošimo režimu, tikėtina, kad atsarginio šildytuvo sąnaudos bus didesnės.
- Klaida 89-10 gali atsirasti, jei įrenginys sumontuotas neigiamos aplinkos temperatūros metu. Tokiu atveju įrenginys netrukus nustos veikti ir vėl pradės veikti. Įrenginys tęs darbą, tačiau prireiks daugiau laiko, kol įrenginys persijungs iš aušinimo į šildymą

PRANEŠIMAS

Jei lauko temperatūra žemesnė nei 18°C, paleidžiant aušinimo režimu gali atsirasti 89-10 klaida. Pakeiskite darbo režimą į šildymą ir pakartokite procesą

PRANEŠIMAS

Eksploatavimas pirmą kartą. Paleidžiant įrenginį vėsinimo režimu:

- Jei lauko temperatūra žemesnė negu 18°C, gali atsirasti klaida 98-10. Pakeiskite darbo režimą į šildymą ar buitinio karšto vandens ruošą ir pakartokite paleidimą.
- Atsarginis šildytuvas padidins vandens temperatūrą, kad įrenginys neužšaltų. Siekiant apriboti atsarginio šildytuvo sąnaudas, pirmą kartą jį reikia paleisti erdvės šildymo arba vėsinimo (ne buitinio karšto vandens ruošimo) režimu. Jei pirmą kartą paleisite veikti buitinio karšto vandens ruošimo režimu, tikėtina, kad atsarginio šildytuvo sąnaudos bus didesnės.

ĮSPĖJIMAS

Po įdiegimo į eksploataciją NEIŠJUNKITE įrenginių pertraukiklių (**c**), kad apsauga išliktų įjungta. Kai naudojamas standartinio elektros tarifo maitinimo šaltinis (**a**), yra vienas pertraukiklis. Kai naudojamas lengvatinio elektros tarifo maitinimo šaltinis (**b**), yra du.

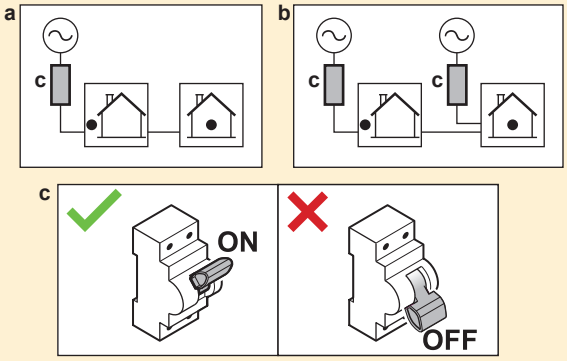

ĮSPĖJIMAS

Po įdiegimo į eksploataciją NEIŠJUNKITE įrenginių pertraukiklių (**c**), kad apsauga išliktų įjungta. Jei vidaus įrenginiui maitinimas tiekiamas atskirai (**a**), yra du pertraukikliai. Jei vidaus įrenginiui maitinimas tiekiamas iš lauko įrenginio (**b**), yra vienas pertraukiklis.

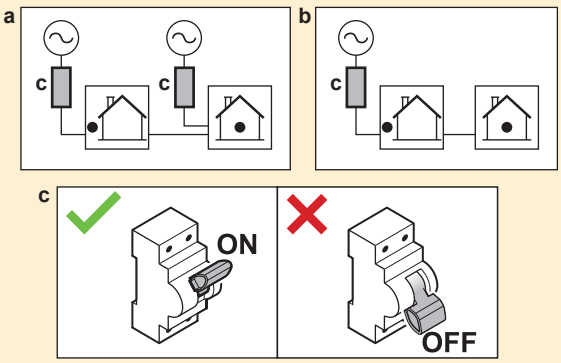

PRANEŠIMAS

Jei automatinio oro išleidimo vožtuvai įrengiami lauko vamzdyne:

- Esantys tarp lauko įrenginio ir vidaus įrenginio (ant vidaus įrenginio įvadinio vandens vamzdžio) turi būti uždaryti po įdiegimo į eksploataciją.
- Esantys už vidaus įrenginio (šildymo įrenginio pusėje) gali likti atidaryti po įdiegimo į eksploataciją.

PRANEŠIMAS

Namų, kurių šilumos apkrova yra panaši kaip deklaruota šildymo galia energijos vartojimo etiketėje, rekomenduojama nustatyti [5.6.2] `Pajėgumo trūkumo nustatymas` iki 2 (`Žemiau pusiausvyros`) ir sumažinti pusiausvyros nustatytą normą [5.6.2] `Pusiausvyros nuostatis` iki deklaruojamos dvivalentės temperatūros -10°C. (žr. produkto vardinę lentelę priedų maišelyje arba internetinę energijos etikečių duomenų bazę (žr.:)). https://daikintechnicaldatahub.eu/

PRANEŠIMAS

Norint išvengti įrenginio ĮJUNGIMO/IŠJUNGIMO, rekomenduojama neviršyti įrenginio dydžio. Žr. deklaruotą šildymo pajėgumą energijos etiketėje arba internetinėje energijos etikečių duomenų bazėjehttps://daikintechnicaldatahub.eu/:

INFORMACIJA

Kai įrenginys bus įjungtas, įrenginio inicijavimas užtruks 5 minutes. Per šį laiką uždarymo vožtuvas įleidimo nuotėkio stotelė lieka uždaryta, todėl negalima pradėti naudoti karšto vandens buityje.

INFORMACIJA

Apsauginės funkcijos –"Priežiūros režimas". Programinė įranga aprūpinta apsauginėmis funkcijomis. Įrenginys prireikus automatiškai vykdo šias funkcijas.

Apsauginės funkcijos: [3.4]`Apsauga nuo šerkšno`, [5.36] `Vandens vamzdžių užšalimo prevencija` ir [4.18]. `Įjungti dezinfekciją`

Montuojant ar atliekant techninę priežiūrą toks veikimas nepageidaujamas. Todėl:

- **Pirmą kartą įjungiant maitinimą:** veikia techninės priežiūros režimas ir pagal numatytąjį nustatymą išjungiamos apsauginės funkcijos. Po 12 valandų techninės priežiūros režimas bus išjungtas, o apsauginės funkcijos bus įjungtos automatiškai.
- **Po to:** kai einate į [7] `Priežiūros režimas`, apsauginės funkcijos išjungiamos 12 valandų arba tol, kol išeinate iš `Priežiūros režimas`.

Šiame skyriuje

11.1 Apžvalga: paruošimas naudoti ... 162
11.2 Atsargumo priemonės paruošiant naudoti ... 162
11.3 Kontrolinis sąrašas prieš eksploatacijos pradžią ... 162
11.4 Kontrolinis sąrašas pradedant eksploatuoti ... 164
11.4.1 Lauko įrenginio (kompresoriaus) atblokavimas ... 164
11.4.2 Lauko įrenginio aušalo talpyklos stabdymo vožtuvo atidarymas ... 167
11.4.3 Vartotojo sąsajos programinės įrangos atnaujinimas ... 168
11.4.4 Mažiausio srauto intensyvumo patikrinimas ... 169
11.4.5 Oro išleidimas ... 169
11.4.6 Kaip atlikti bandomąjį paleidimą ... 171
11.4.7 Pavaros bandomasis paleidimas ... 173
11.4.8 Grindų šildymo pagrindo džiovinimas ... 175

11.1 Apžvalga: paruošimas naudoti

Šiame skyriuje aprašyta, ką turite daryti ir žinoti norėdami įdiegti į eksploataciją sumontuotą ir sukonfigūruotą sistemą.

Įprastinė darbo eiga

Paruošimas naudoti dažniausiai susideda iš šių etapų:

1. “Kontrolinio sąrašo prieš eksploatacijos pradžią” patikrinimas.
2. Oro išleidimas.
3. Bandomasis paleidimas.
4. Jei reikia, vienos ar daugiau pavarų bandomasis paleidimas.
5. Jei reikia, grindų šildymo pagrindo džiovinimas.

11.2 Atsargumo priemonės paruošiant naudoti

PRANEŠIMAS

Įrenginį VISADA naudokite su termistoriais ir (arba) slėgio jutikliais/jungikliais. PRIEŠINGU atveju gali sudegti kompresorius.

11.3 Kontrolinis sąrašas prieš eksploatacijos pradžią

1 Sumontavę įrenginį, patikrinkite toliau išvardytus dalykus.

2 Uždarykite įrenginį.

3 Įjunkite įrenginio maitinimą.

☐	Perskaitėte visas montavimo instrukcijas, kaip aprašyta **montuotojo informaciniame vadove**.
☐	**Vidaus įrenginys** tinkamai pritvirtintas. ▪ Patikrinkite, ar visos gaubto dalys tinkamai sumontuotos. ▪ Patikrinkite, ar fiksatoriai užrakinti.
☐	**Lauko įrenginys** tinkamai pritvirtintas.
☐	**Išorinė instaliacija** sumontuota pagal šį dokumentą ir taikomus teisės aktus: ▪ Tarp vietinio maitinimo tinklo skydo ir lauko įrenginio ▪ Tarp vidaus ir lauko įrenginių ▪ Tarp vietinio maitinimo tinklo skydo ir vidaus įrenginio ▪ Tarp vidaus įrenginio ir vožtuvų (jei yra) ▪ Tarp vidaus įrenginio ir patalpos termostato (jei yra)

☐	**Paprastai uždarytas uždarymo vožtuvas** (įleidimo nuotėkio sustabdymas) yra tinkamai sumontuotas.
☐	Sistema tinkamai **įžeminta**, o įžeminimo gnybtai užveržti.
☐	**Saugikliai** arba vietiniai apsaugos įrenginiai sumontuoti pagal šį dokumentą ir NETURI apėjimų.
☐	**Maitinimo šaltinio įtampa** atitinka įrenginio identifikacinėje etiketėje nurodytą įtampą.
☐	Jungiklių dėžutėje NĖRA **atsilaisvinusių jungčių** arba sugedusių elektros komponentų.
☐	Vidaus ir lauko įrenginių viduje NĖRA **sugadintų komponentų** arba **suspaustų vamzdžių**.
☐	**Atsarginio šildytuvo pertraukiklis** F1B (įsigyjamas atskirai) yra ĮJUNGTAS.
☐	Sumontuoti tinkamo dydžio ir tinkamai izoliuoti **vamzdžiai**.
☐	Vidaus įrenginyje NĖRA **vandens nuotėkio**. Visi elektros komponentai ir jungtys yra sausi.
☐	**Uždarymo vožtuvai** tinkamai sumontuoti ir visiškai atidaryti.
☐	Jei **automatinio oro išleidimo vožtuvai** įrengiami lauko vamzdyne: ▪ Esantys tarp lauko įrenginio ir vidaus įrenginio (ant vidaus įrenginio įvadinio vandens vamzdžio) turi būti uždaryti po įdiegimo į eksploataciją. ▪ Esantys už vidaus įrenginio (šildymo įrenginio pusėje) gali likti atidaryti po įdiegimo į eksploataciją.
☐	Atidarytas **slėgio mažinimo vožtuvas** (erdvės šildymo sistemos) išleidžia vandenį. TURI ištekėti švarus vanduo.
☐	**Minimalus vandens tūris** užtikrintas bet kokiomis sąlygomis. Žr. "Vandens tūrio ir srauto stiprumo tikrinimas" dalyje "8.1 Vandens vamzdžių paruošimas" [▶ 86].
☐	**Kaupimo bakas** yra visiškai pripildytas.
☐	**Buitinio karšto vandens katilas** visiškai pripildytas.
☐	**Vandens kokybė** tinka ES direktyvą 2020/2184.
☐	Į vandenį nepilama **neužšąlančio tirpalo** (pvz., glikolio).
☐	**Žyma "Draudžiama naudoti glikolį"** (tiekiama kaip priedas) pritvirtinta prie lauko vamzdyno netoli užpildymo vietos.
☐	Paaiškinote vartotojui, kaip saugiai naudoti R290 šiluminį siurblį. Daugiau informacijos apie tai rasite specialiame techninės priežiūros vadove ESIE22-02 "Sistemos, naudojančios R290 aušalą" (galima rasti https://my.daikin.eu).

Lauko įrenginys

☐	Prieš pradėdami darbą patikrinote saugumo punktus, esančius "3.1 Saugos kontrolinis sąrašas prieš darbą su R290 įrenginiais" [▶ 22].
☐	Lauko įrenginys tinkamai sumontuotas. Žr. "7.3 Lauko įrenginio montavimas." [▶ 79].
☐	Lauko įrenginio transportavimo važtas (+ poveržlė) išsuktas. Žr. "7.2.3 Kaip nuimti transportavimo varžtą (+ poveržlę)" [▶ 75].
☐	Lauko įrenginys sumontuotas tinkamoje vietoje. Žr. "7.1.1 Lauko įrenginio montavimo vietos reikalavimai" [▶ 70].
☐	Laikomasi "apsauginės zonos" aplink lauko įrenginį. Žr. "7.1.1 Lauko įrenginio montavimo vietos reikalavimai" [▶ 70].
☐	Uždarymo uždarymo vožtuvas prijungtas prie lauko įrenginio vandens įleidimo. Žr. "8.2.3 Vandens vamzdžių prijungimas" [▶ 91].
☐	Lauko įrenginio maitinimo bloke yra įrengtas tinkamas lauko saugiklis ir įžeminimo grandinės pertraukiklis. Žr. "9.2.1 Standartinių laidų komponentų specifikacijos" [▶ 110].

☐	Lipdukai "NEIŠJUNGTI pertraukiklio" priklijuoti elektros spintoje. Žr. "9.2.3 Lipdukų "NEIŠJUNGTI pertraukiklio" klijavimas" [▶ 113].

11.4 Kontrolinis sąrašas pradedant eksploatuoti

☐	Atblokuoti **lauko įrenginį** (kompresorių).
☐	Atidaryti **lauko įrenginio aušalo talpyklos stabdymo vožtuvą**.
☐	Atnaujinti **vartotojo sąsajos programinę įrangą** į naujausią versiją.
☐	Patikrinti, ar auš **mažiausias srauto intensyvumas** inimo/šildymo paleidimo/atitirpinimo/atsarginis šildytuvas veikimas garantuotas bet kokiomis sąlygomis. Žr. "Vandens tūrio ir srauto stiprumo tikrinimas" dalyje "8.1 Vandens vamzdžių paruošimas" [▶ 86].
☐	**Oro išleidimas.**
☐	**Bandomasis paleidimas.**
☐	**Pavaros bandomasis paleidimas.**
☐	Atlikite (pradėkite) **grindinio šildymo pagrindo džiovinimą** (jei reikia).

11.4.1 Lauko įrenginio (kompresoriaus) atblokavimas

PRANEŠIMAS

Užrakintos būsenos metu šiluminis siurblys NELEIDŽIAMA VEIKTI.

Naudojant elektrinius šildytuvus, susietus su [5.23] `Avarinės situacijos pasirinkimas` (žr." [10.7] `Sistema` 4/4" [▶ 149]), galima ribotai eksploatuoti ir eksploatuoti.

Kas	Atlikti atblokavimo procedūrą (t. y. sugeneruoti Digital Key) gali tik išmokyti montuotojai, turintys reikiamą kompetenciją.
Ko	Daikin Altherma 4 šiluminių siurblių kompresorius tiekiamas užblokuotas. Įdiegimo į eksploataciją metu jis turi būti atblokuotas naudojant Digital Key funkciją, esančią Daikin e-Care programėlėje ir vidaus įrenginio vartotojo sąsajoje. 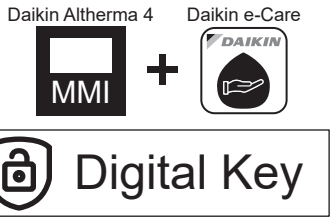 **Pastaba:** Norint ištrinti tam tikras su R290 susijusias klaidas (pvz., R290 aušalo nuotėkio, dujų jutiklio klaidas), taip pat reikia naudoti Digital Key funkciją.

Kada	**1 variantas (sąrankos vediklis):** pirmą kartą ĮJUNGUS įrenginį, sąrankos vediklis paleidžiamas automatiškai. Atlikus visus vediklio veiksmus (žr. "10.1 Sąrankos vediklis" [▸ 145]), vartotojo sąsajoje bus rodomas klaidos pranešimas, nurodantis paleisti Digital Key funkciją (t.y. atlikti atblokavimo procedūrą). **2 variantas (klaidos):** kai yra klaidų, kurioms išvalyti reikalingas Digital Key, galite paleisti Digital Key funkciją iš atitinkamų klaidų pranešimų.
Reikalinga	▪ Išmanusis telefonas (palaikomas iOS / Android) su įdiegta Daikin e-Care programėle. - Kaip atsisiųsti programėlę, žr. "1.1 Apie šį dokumentą" [▸ 6]. - Digital Key generavimo funkcija veikia neprisijungus prie interneto (jei vartotojas jau buvo prisijungęs). ▪ Stand By Me profesionali paskyra (kad galėtumėte prisijungti prie programėlės) ir reikiamas parengimo lygis dirbti su R290 įrenginiais.
Svarbios pastabos	▪ Leidžiami ne daugiau kaip 5 atrakinimo bandymai per 15 minučių. Jei viršijama, įrenginys NELEIDŽIA daugiau bandyti 1 valandą. ▪ Įvedus Digital Key, leidimai įrenginyje padidinami iki 6 valandų. Rekomenduojama, kad išvykdamas montuotojas grįžtų į vartotojo režimą.

Atblokavimo procedūra (proceso schema)

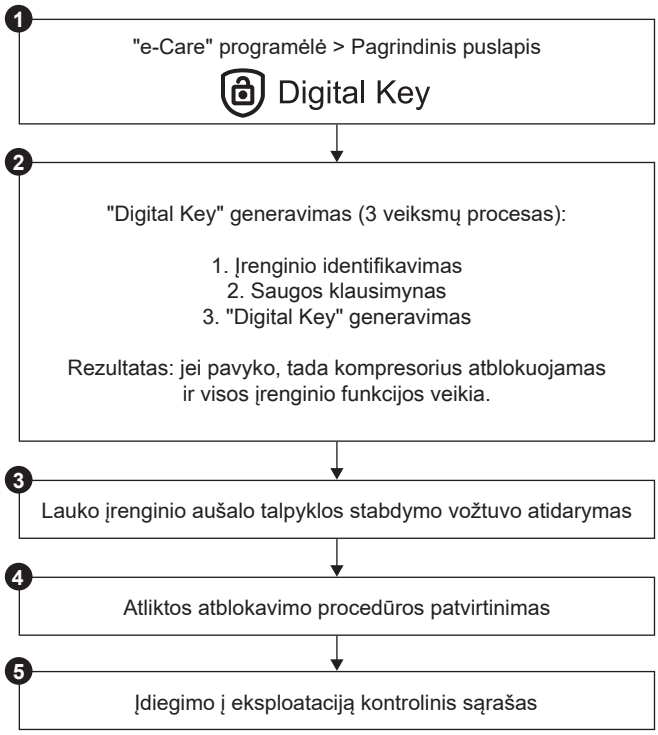

Atblokavimo procedūra (išsamūs veiksmai)

❶		Daikin e-Care programėlės pagrindiniame ekrane eikite į: 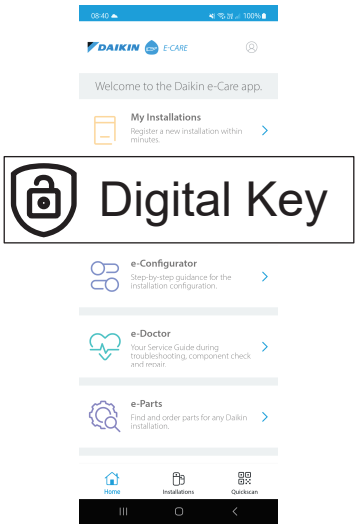 **Rezultatas:** Programėlė patikrina, ar montuotojas turi reikiamą kompetencijų lygį atblokavimo procedūrai atlikti. Jei ne, parodoma klaida ir veiksmai yra apribojami.
❷		Prasideda 3 veiksmų Digital Key generavimo procesas: ▪ 2.1 Įrenginio identifikavimas ▪ 2.2 Saugos klausimynas ▪ 2.3 Digital Key generavimas
2.1		**Įrenginio identifikavimas** Nuskaitykite QR kodą vidaus įrenginio informacinėje lentelėje. Programėlė patikrins, ar šis įrenginys jau yra užregistruotas ir ar jį randa Stand By Me. Naujoms sistemoms turėsite užregistruoti įrenginį, kad galėtumėte pereiti prie kito žingsnio.
2.2		**Saugos klausimynas** Atsakykite į saugos klausimus. Šis trumpas klausimų sąrašas padeda montuotojui patikrinti, ar laikomasi minimalių saugos reikalavimų kompresoriui įjungti. Kai kontrolinis sąrašas baigiamas, programėlė patikrina atsakymus ir sugeneruoja ataskaitą. Tik tuo atveju, jei tenkinami visi saugos reikalavimai, galite pereiti prie kito veiksmo.
2.3		**Digital Key generavimas**
	2.3.1 MMI	Programėlė rodo pirmąjį kodą. Įveskite šį kodą vartotojo sąsajoje. Pavyzdžiui: 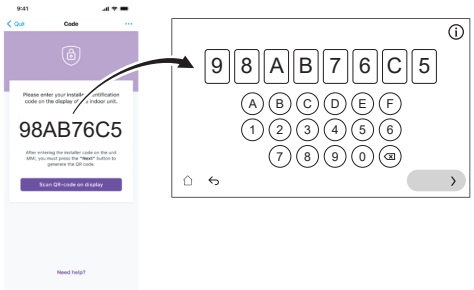

	2.3.2	Vartotojo sąsaja generuoja QR kodą. Nuskaitykite šį kodą naudodami programėlę. Pavyzdžiui:
	2.3.3	Programėlė rodo antrą kodą (= Digital Key; vienkartinis kodas). Įveskite šį kodą vartotojo sąsajoje. Pavyzdžiui: 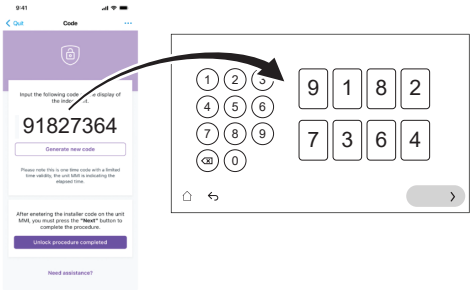
	Rezultatas:	Jei viskas gerai, tada: ▪ Vartotojo sąsaja rodo patvirtinimą. ▪ Kompresorius atblokuotas ir visos įrenginio funkcijos veikia.
❸		Kai nurodo vartotojo sąsaja, atidarykite lauko įrenginio aušalo talpyklos stabdymo vožtuvą. Žr. "11.4.2 Lauko įrenginio aušalo talpyklos stabdymo vožtuvo atidarymas" [▸ 167].
❹		Programėlėje patvirtinkite, kad atblokavimo procedūra atlikta.
❺		Programėlėje būsite nukreipti į įdiegimo į eksploataciją įrankį, kuriame galėsite užpildyti įdiegimo į eksploataciją kontrolinį sąrašą, kad atliktumėte išsamią montavimo patikrą. Kai įdiegimo į eksploataciją procesas yra baigtas, įrenginys yra paruoštas eksploatuoti.

11.4.2 Lauko įrenginio aušalo talpyklos stabdymo vožtuvo atidarymas

PRANEŠIMAS

Po montavimo stabdymo vožtuvas turi likti visiškai atidarytas, kad būtų išvengta sandariklio pažeidimo.

Saugiam transportavimui beveik visas aušalas laikomas aušalas šaltnešio inde. Įdiegimo į eksploataciją metu, atliekant lauko įrenginio atblokavimo procedūrą (žr. "11.4.1 Lauko įrenginio (kompresoriaus) atblokavimas" [▸ 164]), aušalo talpyklos stabdymo vožtuvą reikia visiškai atidaryti (pagal vartotojo sąsajos nurodymus) ir palikti atidarytą.

1. Naudodami dujų nuotėkio detektorių įsitikinkite, kad sistemoje tarp vidaus įrenginio ir lauko įrenginio nėra dujų nuotėkio.
2. Nuimkite dangtelį.
3. Visiškai atidarykite stabdymo vožtuvą (sukite taip, kaip parodyta, kol jo nebebus galima pasukti toliau) ir palikite jį visiškai atidarytą.
4. Norėdami išvengti nuotėkio, vėl uždėkite dangtelį.
5. Dar kartą patikrinkite, ar nėra dujų nuotėkio.

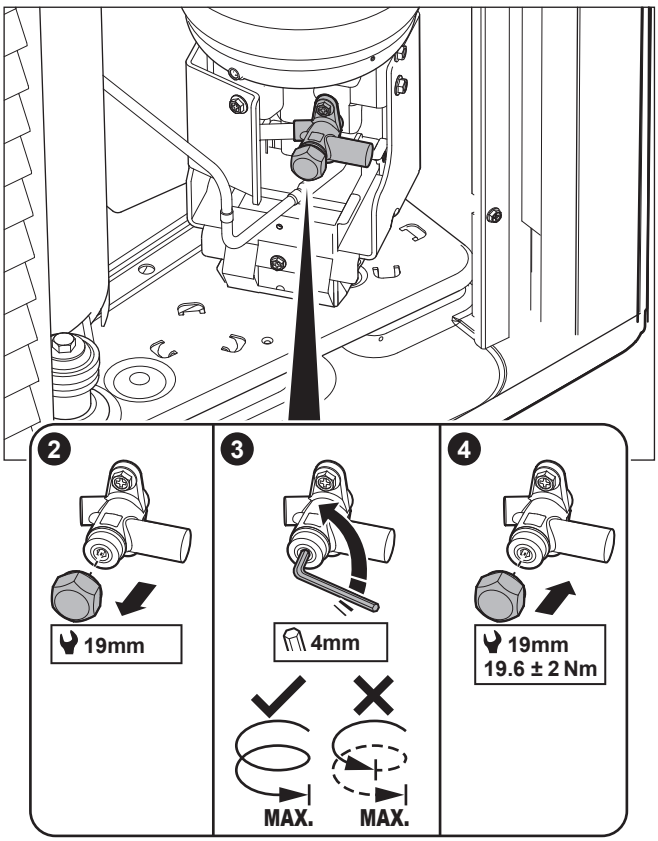

Lipdukas

Ant lauko įrenginio techninės priežiūros dangtelio lipduko pateikiama informacija apie lauko įrenginio aušalo talpyklos stabdymo vožtuvo atidarymą. Kai kurie tekstai yra anglų kalba. Tai yra vertimas:

#	Anglų	Vertimas
4	Unlock the unit before opening the valve.	Prieš atidarydami vožtuvą, atblokuokite įrenginį.
4a	Unlock via the MMI and e-Care app. The MMI will instruct when to open the valve.	Atrakinkite per MMI (vidaus įrenginio vartotojo sąsają) ir "e-Care" programėlę. MMI nurodys, kada atidaryti vožtuvą.
4c	Turn fully open and leave fully open.	Visiškai atidarykite ir palikite visiškai atidarytą.

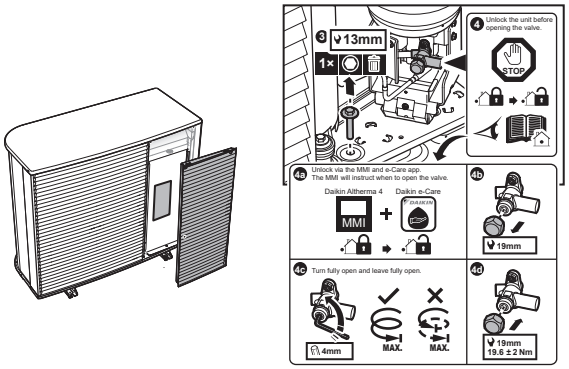

11.4.3 Vartotojo sąsajos programinės įrangos atnaujinimas

Įdiegimo į eksploataciją metu gera praktika yra atnaujinti vartotojo sąsajos programinę įrangą, kad turėtumėte visas naujausias funkcijas.

1 Atsisiųskite naujausią vartotojo sąsajos programinę įrangą (galima rasti https://my.daikin.eu; ieškoti per Software Finder).

2 Programinę įrangą atsisiųskite į USB atmintinę (turi būti suformatuota taipFAT32).

3 IŠJUNKITE įrenginį.

4 Įdėkite USB atmintinę į USB prievadą, esantį sąsajos PCB (A11P).

5 ĮJUNKITE įrenginį. NEĮJUNKITE įrenginio, jei jungiklių dėžutė atidaryta.

Rezultatas: Programinė įranga automatiškai atnaujinama. Procesą galite stebėti vartotojo sąsajoje.

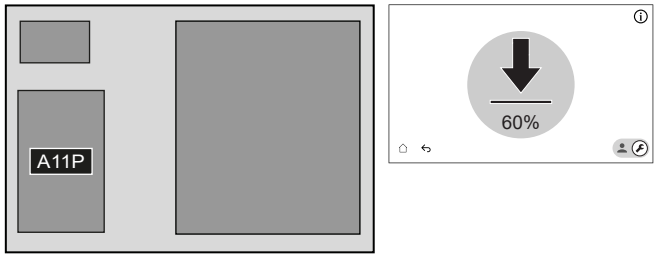

6 Po to, kai programinė įranga bus visiškai atnaujinta, dar kartą atlikite galios atstatymą.

11.4.4 Mažiausio srauto intensyvumo patikrinimas

1	Patikrinkite vandens sistemos konfigūraciją ir išsiaiškinkite, kuriuos erdvės šildymo kontūrus gali uždaryti mechaniniai, elektroniniai ar kitokie vožtuvai.	—
2	Uždarykite visus erdvės šildymo kontūrus, kuriuos galima uždaryti.	—
3	Atlikite siurblio bandomąjį paleidimą (žr. "11.4.7 Pavaros bandomasis paleidimas" [▶ 173]). ▪ Pasirinkite [7.1.4] `Įrenginio siurblys` ▪ Pasirinkite siurblio greitį: `Aukšta`	—
4	Nuskaitykite srauto intensyvumą[(a)]. Jei srauto intensyvumas per mažas: ▪ Atlikite oro išleidimą. ▪ Patikrinkite M1S ir M3S vožtuvo variklio veikimą. Jei reikia, pakeiskite vožtuvo variklį.	—

[(a)] Per siurblio bandomąjį paleidimą įrenginys gali veikti mažesniu nei minimalus reikalingas srauto intensyvumas.

Jei veikia...	Tada minimalus srauto intensyvumas yra...
Aušinimas/šildymo paleidimas/atitirpinimas/atsarginio šildytuvo veikimas	Reikalinga: ▪ EPSX(B)10: 22 l/min ▪ EPSX(B)14: 24 l/min

11.4.5 Oro išleidimas

PRANEŠIMAS

Antrasis oro išleidimas. Jei reikia atlikti oro išleidimą antrą kartą (po 30 minučių), turite išeiti iš techninės priežiūros režimo ir vėl į jį įeiti.

PRANEŠIMAS

Oro valymo metu pagrindinis ir papildomas siurblys neįjungiami. Todėl maišymo rinkinio oro išleidimas prapūtimą reikia įjungti įprastai veikiant.

Siurbliai įjungiami:

- įjungiant išorinį termostatą skirtai zonai, kuris aktyvuos siurbliuką tai zonai, arba
- LWT valdiklyje abu siurbliai bus ĮJUNGTI, kai pagrindiniame ekrane bus įjungta patalpų šildymo/aušinimo vėsinimo režimas.

1	Perjunkite į montuotojo režimą. 5678
2	Eikite į [7] `Priežiūros režimas` ir `Patvirtinti`. 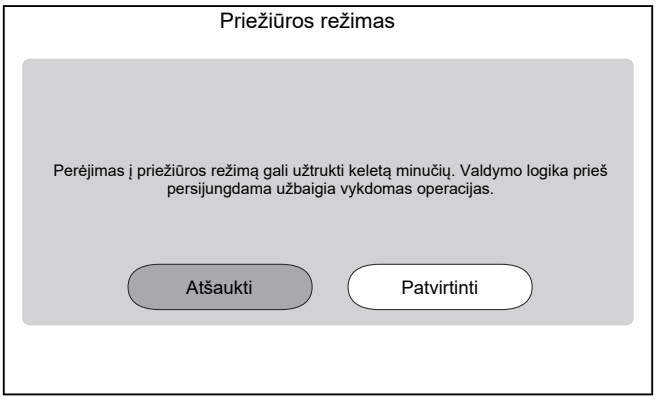 **Rezultatas:** Veikimo režimai `Patalpų šildymas / vėsinimas` ir `Buitinis karštas vanduo` bus automatiškai išjungti. **Pastaba:** Jei įrenginys po 15 minučių vis dar įeina į techninės priežiūros režimą, atlikite galios atstatymą.
3	Eikite į [7.2] `Priežiūros režimas` > `Oro išleidimas`. 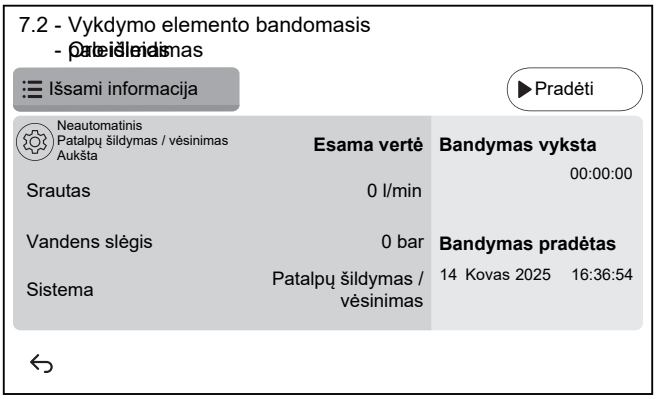

3.1	⚙ Nustatymai: naudokite nustatymus, kad nurodytumėte, kuris `Oro išleidimas` turėtų būti atliekamas, ir patvirtinkite. 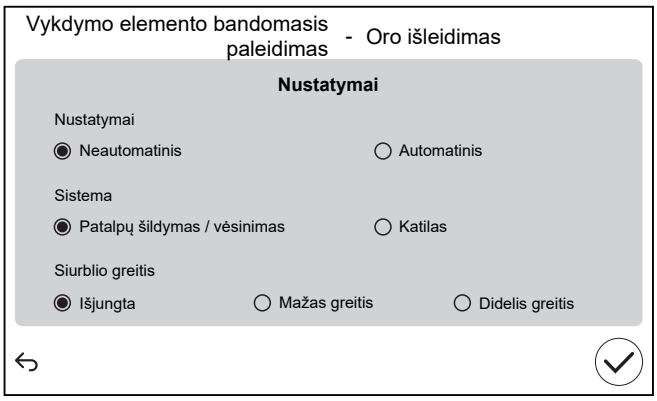
	`Nustatymai`
	▪ `Neautomatinis` ▪ `Automatinis`
	`Sistema`:
	▪ `Patalpų šildymas / vėsinimas` ▪ `Katilas`
	`Siurblio greitis`:
	▪ `Išjungta` ▪ `Mažas greitis` ▪ `Didelis greitis`
3.2	Bakstelėkite `Pradėti`, kad paleistumėte oro išleidimą. **Rezultatas:** Pradedamas oro išleidimas. Po kurio laiko jis automatiškai sustoja.
3.3	Bakstelėkite `Stabdymas`, kad sustabdytumėte oro išleidimą. **Rezultatas:** oro išleidimas sustoja.
4	Atlikus oro išleidimo bandymą:
4.1	Pasirinkite ↩, kad grįžtumėte per meniu.
4.2	Pasirinkite ⌂, kad išeitumėte iš `Priežiūros režimas`.
5	Išeinant iš `Priežiūros režimas`, vartotojo sąsajoje automatiškai atkuriamas režimas (`Patalpų šildymas / vėsinimas` ir `Buitinis karštas vanduo`), buvęs prieš įeinant į `Priežiūros režimas`. Patikrinkite, ar visi veikimo režimai suaktyvinti, kaip tikėtasi.

11.4.6 Kaip atlikti bandomąjį paleidimą

PRANEŠIMAS

Prieš pradėdami eksploatavimo bandomąjį paleidimą įsitikinkite, kad užtikrinami minimalūs srauto reikalavimai (žr. "11.4.4 Mažiausio srauto intensyvumo patikrinimas" [▸ 169]).

1	Perjunkite į montuotojo režimą. 5678

2	Eikite į [7] `Priežiūros režimas` ir`Patvirtinti`. 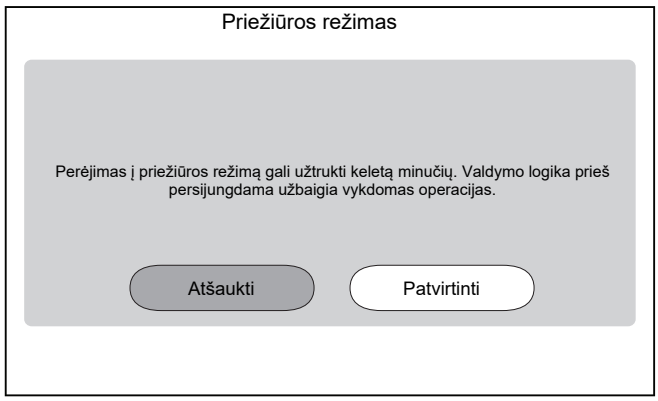 **Rezultatas:** Veikimo režimai `Patalpų šildymas / vėsinimas` ir `Buitinis karštas vanduo` bus automatiškai išjungti. **Pastaba:** Jei įrenginys po 15 minučių vis dar įeina į techninės priežiūros režimą, atlikite galios atstatymą.	
3	Eikite į [7.7] ir nustatykite tikslinę temperatūrą `Priežiūros režimas` >`Bandomojo paleidimo nustatymai`, kurią norite naudoti operacijos bandymo metu.	
✿[030]	[7.7.1] `Patalpų šildymo temperatūrų skirtumo tikslas`	Delta T taikinys, kuris bus naudojamas patalpų šildymo bandymo metu. 2~20°C
✿[031]	[7.7.2] `Patalpų šildymo ištekančio vandens tikslas`	Tikslinė ištekančio vandens temperatūra, kuri bus naudojama patalpų šildymo bandymo metu. 5 ~ 71° C
✿[032]	[7.7.3] `Patalpų šildymas, patalpa`	Tikslinė patalpos temperatūra, kuri bus naudojama patalpų šildymo bandymo metu. 5 ~ 30° C
✿[033]	[7.7.4] `Patalpų vėsinimo temperatūrų skirtumo tikslas`	Delta T taikinys, kuris bus naudojamas kosmoso aušinimo bandymo metu. 2 ~ 10° C
✿[034]	[7.7.5] `Patalpų vėsinimo ištekančio vandens tikslas`	Tikslinė ištekančio vandens temperatūra, kuri bus naudojama erdvės aušinimo bandymo metu. 5 ~ 30° C
✿[035]	[7.7.6] `Patalpų vėsinimas, patalpa`	Tikslinė patalpos temperatūra, kuri bus naudojama atliekant erdvės aušinimo bandymą. 5 ~ 30° C
✿[077]	[7.7.7] `Katilo nuostatis` [(a)]	Tikslinė bako temperatūra, kuri bus naudojama bako įkaitimo bandymo metu. 20 ~ 85° C

✿[145]	[7.7.9] `Katilo tikslinio BSH bandomasis paleidimas` [(b)]	Tikslinė bako temperatūra, kuri bus naudojama stiprintuvo šildytuvo bandymo metu. 25 ~ 60° C

4	Eikite į [7.3] `Priežiūros režimas` > `Bandomasis paleidimas`
5	Pasirinkite operaciją, kurią norite išbandyti. **Pavyzdys:** [7.3.1]`Patalpų šildymas`. 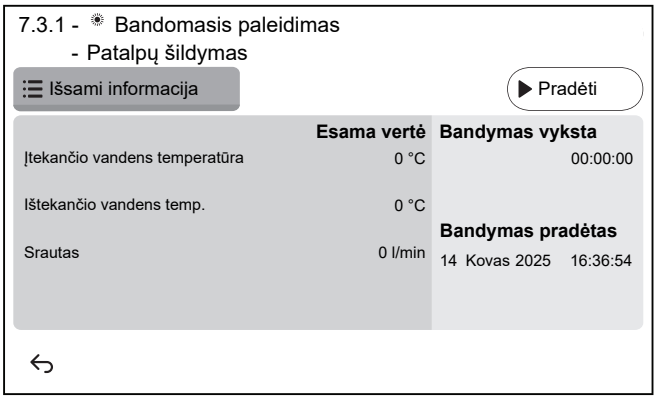
5.1	Bakstelėkite `Pradėti`, kad atliktumėte eksploatavimo bandymą. **Rezultatas:** Pradedamas eksploatavimo bandymas.
5.2	Bakstelėkite `Stabdymas`, kad sustabdytumėte eksploatavimo bandymą. **Pastaba:** Net jei bandomasis važiavimas buvo sustabdytas, jis gali tęstis iki minimalaus veikimo laiko, nustatyto [3.15]`Šiluminio siurblio minimalus įjungimo laikas`.
6	Po eksploatavimo bandomojo paleidimo:
6.1	Pasirinkite ↩, kad grįžtumėte per meniu.
6.2	Pasirinkite ⌂, kad išeitumėte iš `Priežiūros režimas`.
7	Išeinant iš `Priežiūros režimas`, vartotojo sąsajoje automatiškai atkuriamas režimas (`Patalpų šildymas / vėsinimas` ir `Buitinis karštas vanduo`), buvęs prieš įeinant į `Priežiūros režimas`. Patikrinkite, ar visi veikimo režimai suaktyvinti, kaip tikėtasi.

[(a)] Jei bakas nėra prijungtas, šis nustatymas vis tiek bus rodomas sieniniams įrenginiams, tačiau jis nebus veiksmingas.
[(b)] Jei bakas nėra prijungtas, šis nustatymas nebus rodomas sieniniams įrenginiams.

11.4.7 Pavaros bandomasis paleidimas

Tikslas

Atlikite pavaros bandomąjį paleidimą, kad būtų galima patvirtinti skirtingų pavarų veikimą. Pavyzdžiui, pasirinkus `Įrenginio siurblys`, prasidės siurblio bandomasis paleidimas.

1	Perjunkite į montuotojo režimą. 5678

2	Eikite į [7] `Priežiūros režimas` ir`Patvirtinti`. 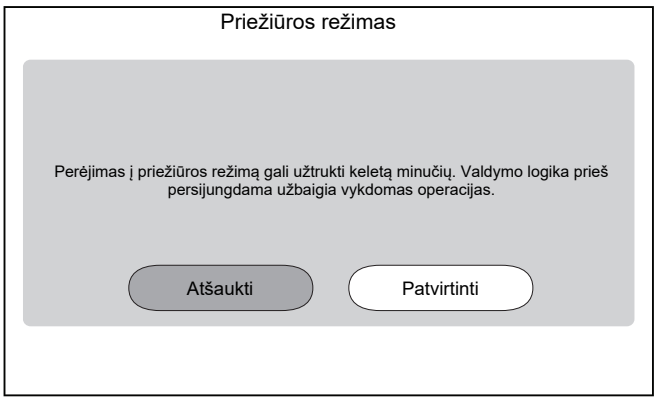 **Rezultatas:** Veikimo režimai `Patalpų šildymas / vėsinimas` ir `Buitinis karštas vanduo` bus automatiškai išjungti. **Pastaba:** Jei įrenginys po 15 minučių vis dar įeina į techninės priežiūros režimą, atlikite galios atstatymą.
3	Eikite į [7.1] `Priežiūros režimas` > `Vykdymo elemento bandomasis paleidimas`.
4	Pasirinkite pavarą, kurią norite išbandyti. **Pavyzdys:** [7.1.4] `Įrenginio siurblys` 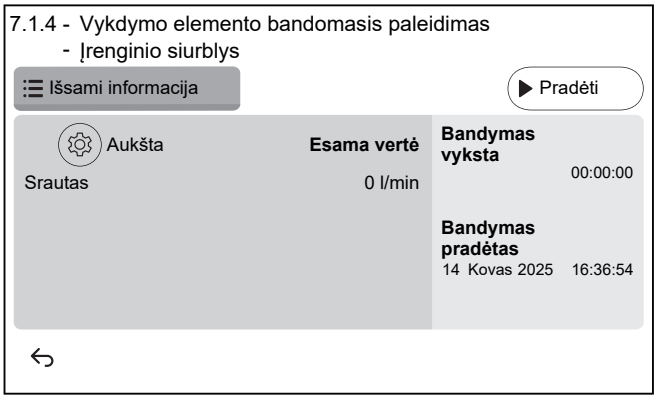
4.1	⚙ Nustatymai: tam tikroms pavaroms prieš bandymą galite apibrėžti kai kuriuos nustatymus.
4.2	Bakstelėkite `Pradėti`, kad atliktumėte bandymą. **Rezultatas:** ▪ Pavaros vertės parodomos išsamios informacijos skyriuje. ▪ Prasideda laiko matavimas.
4.3	Bakstelėkite `Stabdymas`, kad sustabdytumėte bandymą. **Pastaba:** Dėl reikalingo po važiavimo laiko bandomasis važiavimas gali tęstis tam tikrą laiką net ir tada, kai jis buvo sustabdytas.
5	Atlikus pavaros bandymą:
5.1	Pasirinkite ↩, kad grįžtumėte per meniu.
5.2	Pasirinkite ⌂, kad išeitumėte iš `Priežiūros režimas`.

6	Išeinant iš `Priežiūros režimas`, vartotojo sąsajoje automatiškai atkuriamas režimas (`Patalpų šildymas / vėsinimas` ir `Buitinis karštas vanduo`), buvęs prieš įeinant į `Priežiūros režimas`. Patikrinkite, ar visi veikimo režimai suaktyvinti, kaip tikėtasi.

11.4.8 Grindų šildymo pagrindo džiovinimas

PRANEŠIMAS

Montuotojo atsakomybė yra:

- susisiekti su grindinio šildymo pagrindo gamintoju ir pasiteirauti dėl didžiausios leidžiamos vandens temperatūros, kad būtų išvengta pagrindo trūkinėjimo,
- užprogramuoti grindinio šildymo pagrindo džiovinimo planą pagal pradinius grindinio šildymo pagrindo gamintojo šildymo nurodymus,
- reguliariai tikrinti, ar sistema tinkamai veikia,
- atlikti tinkamą programą, atitinkančią grindinio šildymo pagrindo tipą.

PRANEŠIMAS

Prieš pradėdami grindinio šildymo pagrindo džiovinimą įsitikinkite, kad užtikrinami minimalūs srauto reikalavimai yra garantuoti (žr. "11.4.4 Mažiausio srauto intensyvumo patikrinimas" [▸ 169]).

PRANEŠIMAS

Kai pasirinktos dvi zonos, grindinio šildymo pagrindo džiovinimas gali būti vykdomas tik pagrindinėje zonoje.

PRANEŠIMAS

Kai yra elektros energijos tiekimo sutrikimas, grindinio šildymo pagrindo džiovinimas tęsis ten, kur jis buvo nutrauktas grindinio šildymo pagrindo džiovinimas išdžiūvimo programą.

INFORMACIJA

Toliau pateiktoje procedūroje nurodyta, kad norint sustabdyti funkciją, reikia bakstelėti `Stabdymas`, tačiau ankstyvosiose naudotojo sąsajos programinės įrangos versijose mygtuko `Stabdymas` NĖRA. Vietoj to naudokite ↩ arba ⌂ sustabdykite funkciją.

1	Perjunkite į montuotojo režimą. 5678

2 Eikite į [7] `Priežiūros režimas` ir `Patvirtinti`.

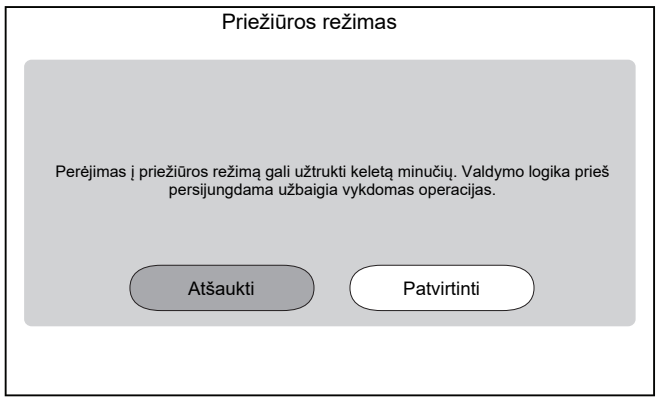

Rezultatas: Veikimo režimai `Patalpų šildymas / vėsinimas` ir `Buitinis karštas vanduo` bus automatiškai išjungti.

Pastaba: Jei įrenginys po 15 minučių vis dar įeina į techninės priežiūros režimą, atlikite galios atstatymą.

3 Eikite į [7.4] `Priežiūros režimas` > `UFH pagrindo džiovinimas`

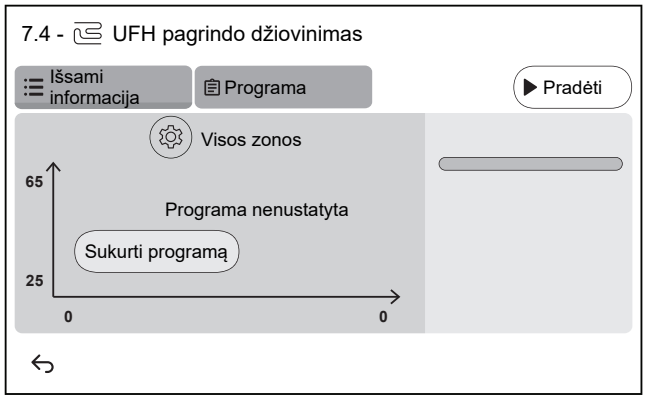

3.1 Bakstelėkite `Sukurti programą` arba palieskite `Programa` ir +, kad apibrėžtumėte programos veiksmą. Programą gali sudaryti keli programos veiksmai (ne daugiau kaip 30 programos veiksmų).

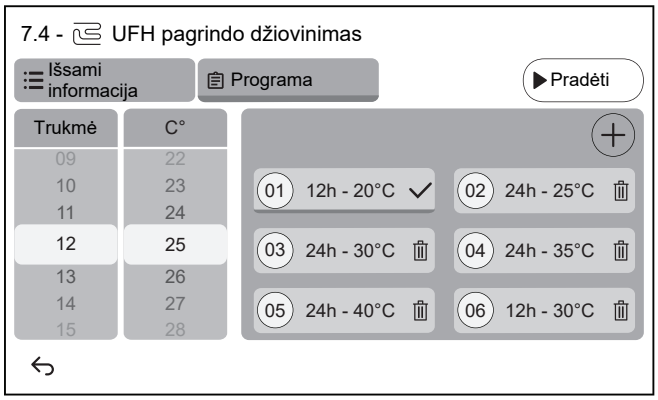

Kiekvienam programos veiksmui nurodytas eilės numeris, trukmė ir pageidaujama ištekančio vandens temperatūra.

3.2

Nustatymai:

Pastaba: Šios funkcijos NĖRA ankstyvosiose vartotojo sąsajos programinės įrangos versijose. Grindinio šildymo pagrindo džiovinimas gali būti vykdomas tik pagrindinėje zonoje.

3.3	Bakstelėkite `Pradėti`, kad pradėtumėte grindinio šildymo pagrindo džiovinimą. 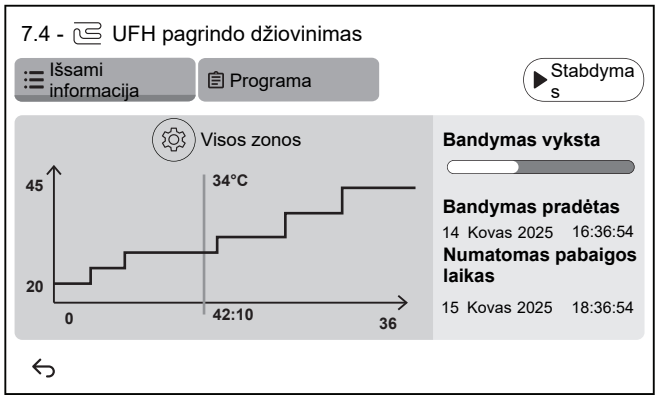 **Rezultatas:** ▪ Pradedamas grindų šildymo pagrindo džiovinimas. Jis automatiškai sustoja, kai atliekami visi veiksmai. ▪ Eigos juosta nurodo, kur šiuo metu yra programa. ▪ Rodomas programos pradžios laikas ir numatomas pabaigos laikas pagal dabartinį programos laiką ir trukmę ▪ Grindinio šildymo ekranas naudojamas kaip pagrindinis ekranas iki programos pabaigos.
3.4	Bakstelėkite `Stabdymas`, kad sustabdytumėte grindinio šildymo pagrindo džiovinimą.
4	Po grindinio šildymo pagrindo džiovinimo:
4.1	Pasirinkite ↩, kad grįžtumėte per meniu.
4.2	Pasirinkite ⌂, kad išeitumėte iš `Priežiūros režimas`
5	Išeinant iš `Priežiūros režimas`, vartotojo sąsajoje automatiškai atkuriamas režimas (`Patalpų šildymas / vėsinimas` ir `Buitinis karštas vanduo`), buvęs prieš įeinant į `Priežiūros režimas`. Patikrinkite, ar visi veikimo režimai suaktyvinti, kaip tikėtasi.

12 Perdavimas vartotojui

Baigę eksploatacijos bandymą ir įrenginiui ėmus veikti tinkamai, išaiškinkite naudotojui toliau nurodytus dalykus.

- Užpildykite montuotojo nustatymų lentelę (eksploatavimo vadove) faktiniais duomenimis.
- Įsitikinkite, kad naudotojas turi spausdintą dokumentaciją ir paprašykite jo pasilikti ją ateičiai. Informuokite naudotoją, kad visą dokumentaciją galima rasti šiame vadove pirmiau nurodytu URL.
- Paaiškinkite naudotojui, kaip tinkamai valdyti sistemą ir ką daryti kilus problemų.
- Parodykite vartotojui, kokius įrenginio priežiūros darbus jis gali atlikti.
- Supažindinkite naudotoją su energijos taupymo patarimais, kaip aprašyta naudojimo vadove.
- Paaiškinkite vartotojui, jog NEGALIMA išjungti įrenginių pertraukiklių (**c**), kad apsauga išliktų įjungta. Kai naudojamas standartinio elektros tarifo maitinimo šaltinis (**a**), yra vienas pertraukiklis. Kai naudojamas lengvatinio elektros tarifo maitinimo šaltinis (**b**), yra du.

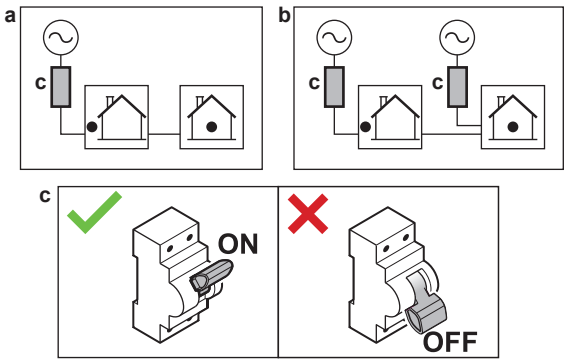

- Paaiškinkite vartotojui, jog NEGALIMA išjungti įrenginių pertraukiklių (**c**), kad apsauga išliktų įjungta. Jei vidaus įrenginiui maitinimas tiekiamas atskirai (**a**), yra du pertraukikliai. Jei vidaus įrenginiui maitinimas tiekiamas iš lauko įrenginio (**b**), yra vienas pertraukiklis.

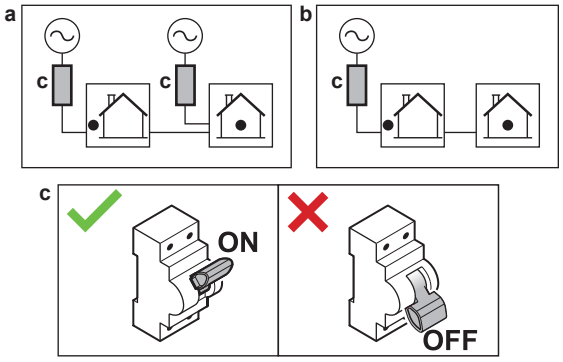

- Paaiškinkite vartotojui, kad, norėdamas išmesti įrenginį, jis negali to padaryti pats, o turi kreiptis į Daikin sertifikuotą techniką.
- Paaiškinkite naudotojui, kaip saugiai naudoti R290 šiluminį siurblį. Daugiau informacijos apie tai rasite specialiame techninės priežiūros vadove ESIE22-02 "Sistemos, naudojančios R290 aušalą" (galima rasti https://my.daikin.eu).

13 Techninė priežiūra ir tvarkymas

PRANEŠIMAS

Bendras techninės priežiūros/patikros kontrolinis sąrašas. Be šiame skyriuje pateiktų techninės priežiūros nurodymų portale Daikin Business Portal taip pat yra ir bendrasis techninės priežiūros/patikros kontrolinis sąrašas (būtinas autentifikavimas).

Bendrąjį techninės priežiūros/patikros kontrolinį sąrašą, papildantį šiame skyriuje pateiktus nurodymus, galima techninės priežiūros metu kaip gaires bei ataskaitų teikimo šabloną.

PRANEŠIMAS

Techninės priežiūros darbus TURI atlikti įgaliotasis montuotojas arba priežiūros atstovas.

Techninės priežiūros darbus rekomenduojame atlikti bent kartą per metus. Tačiau pagal galiojančius teisės aktus gali būti reikalaujama juos atlikti dažniau.

Šiame skyriuje

13.1 Techninės priežiūros atsargumo priemonės ... 179
13.2 Kasmetinė priežiūra ... 179
13.2.1 Kasmetinė lauko įrenginio techninė priežiūra: apžvalga ... 179
13.2.2 Kasmetinė lauko įrenginio techninė priežiūra: instrukcijos ... 180
13.2.3 Kasmetinė vidaus įrenginio techninė priežiūra: apžvalga ... 180
13.2.4 Kasmetinė vidaus įrenginio techninė priežiūra: instrukcijos ... 180
13.3 Apie vandens filtro plovimą iškilus problemoms ... 182
13.3.1 Vandens filtro išėmimas ... 182
13.3.2 Vandens filtro plovimas iškilus problemoms ... 183
13.3.3 Vandens filtro įdėjimas ... 184

13.1 Techninės priežiūros atsargumo priemonės

PAVOJUS! PAVOJUS ŽŪTI NUO ELEKTROS SROVĖS

PAVOJUS! GALIMA NUSIDEGINTI / NUSIPLIKYTI

PRANEŠIMAS: Elektrostatinės iškrovos pavojus

Prieš atlikdami bet kokius techninės priežiūros ar tvarkymo darbus, palieskite metalinę įrenginio dalį, kad iškrautumėte statinę elektrą ir apsaugotumėte spausdintinę plokštę.

13.2 Kasmetinė priežiūra

13.2.1 Kasmetinė lauko įrenginio techninė priežiūra: apžvalga

Bent kartą per metus patikrinkite tokius elementus:

- Šilumokaitis
- Vandens filtras

13.2.2 Kasmetinė lauko įrenginio techninė priežiūra: instrukcijos

Šilumokaitis

Lauke naudojamo įrenginio šilumokaitis gali užsikimšti dėl dulkių, nešvarumų, lapų ir t. t. Rekomenduojama kasmet išvalyti šilumokaitį. Dėl užsikimšusio šilumokaičio slėgis gali būti per žemas arba per aukštas ir charakteristikos bus prastesnės.

Vandens filtras

Uždarykite vožtuvą. Išplaukite ir išskalaukite vandens filtrą.

PRANEŠIMAS

Su filtru elkitės atsargiai. Kad nepažeistumėte filtro tinklelio, vėl jį įdėdami NENAUDOKITE per didelės jėgos.

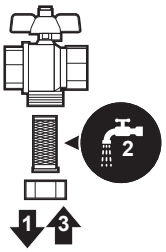

13.2.3 Kasmetinė vidaus įrenginio techninė priežiūra: apžvalga

PAVOJUS! GALIMA NUSIDEGINTI / NUSIPLIKYTI

Vanduo kaupimo bake ir visuose susijusiuose vamzdžiuose gali būti labai karštas.

- Vandens slėgis
- Magnetinis filtras/purvo separatorius
- Vandens slėgio mažinimo vožtuvas
- Slėgio mažinimo vožtuvo žarna
- Jungiklių dėžutė
- Kaupimo bako vandens lygis

13.2.4 Kasmetinė vidaus įrenginio techninė priežiūra: instrukcijos

Vandens slėgis – erdvės šildymo/vėsinimo sistema

Vandens slėgis turi viršyti 1 bar. Jeigu jis mažesnis, papildykite vandens.

Magnetinis filtras/purvo separatorius

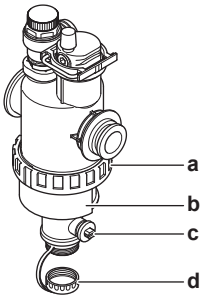

a Sraigtinė jungtis
b Magnetinė mova
c Išleidimo vožtuvas
d Išleidimo gaubtelis

Kasmetinę magnetinio filtro/purvo separatoriaus priežiūrą sudaro:

- Patikra, ar abi magnetinio filtro/purvo separatoriaus dalys vis dar gerai užveržtos (a).
- Purvo separatoriaus ištuštinimas:

1. Nuimkite magnetinę movą (b).
2. Atsukite išleidimo gaubtelį (d).
3. Prijunkite išleidimo žarną prie vandens filtro apačios, kad galėtumėte išleisti vandenį ir nešvarumus į tinkamą talpyklę (butelį, kriauklę ar kt.).
4. Porai sekundžių atidarykite išleidimo vožtuvą (c).

   Rezultatas: Vanduo ir nešvarumai pasišalins.
5. Uždarykite išleidimo vožtuvą.
6. Vėl užsukite išleidimo gaubtelį.
7. Uždėkite magnetinę movą.
8. Patikrinkite slėgį vandens sistemoje. Jei reikia, papildykite vandens.

PRANEŠIMAS

- Tikrindami, ar magnetinis filtras/purvo separatorius gerai užveržtas, tvirtai jį laikykite, kad vandens vamzdyne NEATSIRASTŲ įtempio.
- Magnetinio filtro/purvo separatoriaus NEGALIMA izoliuoti uždarant uždarymo vožtuvus. Norint tinkamai ištuštinti purvo separatorių, būtinas pakankamas slėgis.
- Kad purvo separatoriuje neliktų purvo, VISADA nuimkite magnetinę movą.
- VISADA pirma atsukite išleidimo gaubtelį ir prijunkite išleidimo žarną prie vandens filtro apačios, tada atidarykite išleidimo vožtuvą.

INFORMACIJA

Atliekant kasmetinę priežiūrą, nereikia išimti vandens filtro iš įrenginio norint jį išplauti. Tačiau jei dėl vandens filtro atsirado problemų, gali tekti jį išimti, kad būtų galima kruopščiai išplauti. Tada reikia atlikti šiuos veiksmus:

- "13.3.1 Vandens filtro išėmimas" [▸ 182]
- "13.3.2 Vandens filtro plovimas iškilus problemoms" [▸ 183]
- "13.3.3 Vandens filtro įdėjimas" [▸ 184]

Vandens slėgio mažinimo vožtuvas

Atidarykite vožtuvą ir patikrinkite, ar jis tinkamai veikia. **Vanduo gali būti labai karštas!**

Ką reikia patikrinti:

- Vandens srovė iš slėgio mažinimo vožtuvo yra pakankama, vožtuvas ar vamzdynas neužblokuotas.
- Nešvarus vanduo išteka iš slėgio mažinimo vožtuvo:
  - atidarykite vožtuvą, kol ištekantis vanduo NEBEBUS nešvarus
  - praplaukite sistemą.

Šiuos priežiūros darbus rekomenduojama atlikti dažniau.

Jungiklių dėžutė

Atidžiai apžiūrėkite jungiklių dėžutę ir patikrinkite, ar nėra akivaizdžių defektų, pvz., laisvų jungčių ar laidų defektų.

ĮSPĖJIMAS

Jei pažeisti vidiniai laidai, siekiant išvengti rizikos, juos turi pakeisti gamintojas, jo atstovas arba kitas panašią kvalifikaciją turintis asmuo.

Kaupimo bako vandens lygis

Vizualiai patikrinkite vandens lygį kaupimo bake.

9 Atidarykite šias dalis (žr. "7.2.5 Patalpose naudojamo įrenginio atidarymas" [▶ 76]):

1	Vartotojo sąsajos skydas	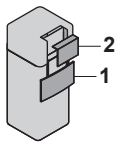
2	Jungiklių dėžutė	

10 Patikrinkite, ar matomas raudonas lygio indikatorius. Jei NE, įleiskite vandens į kaupimo katilą (žr. "8.2.9 Kaip užpildyti kaupimo baką" [▶ 100]).

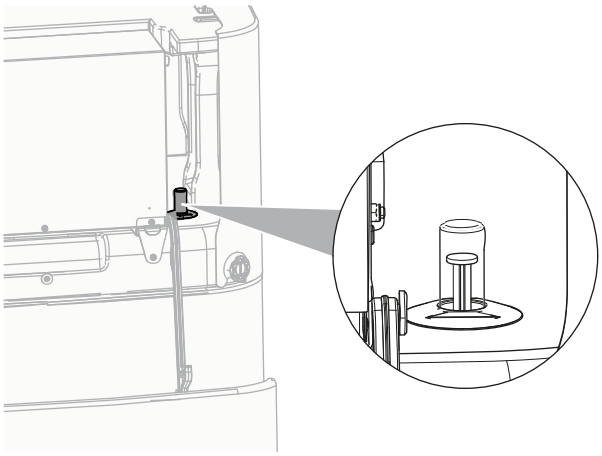

13.3 Apie vandens filtro plovimą iškilus problemoms

INFORMACIJA

Atliekant kasmetinę priežiūrą, nereikia išimti vandens filtro iš įrenginio norint jį išplauti. Tačiau jei dėl vandens filtro atsirado problemų, gali tekti jį išimti, kad būtų galima kruopščiai išplauti. Tada reikia atlikti šiuos veiksmus:

- "13.3.1 Vandens filtro išėmimas" [▶ 182]
- "13.3.2 Vandens filtro plovimas iškilus problemoms" [▶ 183]
- "13.3.3 Vandens filtro įdėjimas" [▶ 184]

13.3.1 Vandens filtro išėmimas

Prielaida: Sustabdykite įrenginio veikimą per vartotojo sąsają.

Prielaida: IŠJUNKITE atitinkamą grandinės pertraukiklį.

1 Vandens filtras yra už jungiklių dėžutės. Norėdami gauti prieigą prie jo, žr"7.2.5 Patalpose naudojamo įrenginio atidarymas" [▶ 76].

2 Uždarykite vandens sistemos stabdymo vožtuvus.

3 Uždarykite vandens sistemos vožtuvą, esantį link išsiplėtimo indo (jei įrengtas).

4 Nuimkite magnetinio filtro/purvo separatoriaus apačioje esantį gaubtelį.

5 Prijunkite išleidimo žarną prie vandens filtro apačios.

6 Atidarykite vožtuvą vandens filtro apačioje ir išleiskite vandenį iš vandens sistemos. Vandenį išleiskite į butelį, kriauklę ar pan., naudodami prijungtą išleidimo žarną.

7 Nuimkite 2 apkabas, laikančias vandens filtrą.

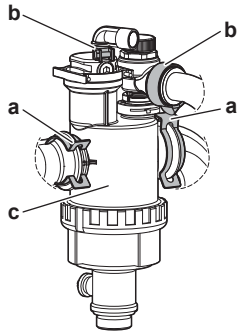

a Apkaba
b Žiedo veržiklis
c Magnetinis filtras/purvo separatorius

8 Atsukite 2 žiedinius spaustukus ir nuimkite 2 žarnas prie dujų separatoriaus dėžutės.

9 Nuimkite vandens filtrą.

10 Atjunkite išleidimo žarną nuo vandens filtro.

PRANEŠIMAS
Nors vandens sistema ištuštinta, išimant magnetinį filtrą/purvo separatorių iš filtro korpuso gali išsilieti šiek tiek vandens. VISADA išvalykite išsiliejusį vandenį.

13.3.2 Vandens filtro plovimas iškilus problemoms

1 Nuimkite vandens filtrą nuo įrenginio. Žr. "13.3.1 Vandens filtro išėmimas" [▸ 182].

PRANEŠIMAS
Siekiant apsaugoti prie magnetinio filtro/purvo separatoriaus prijungtus vamzdžius nuo pažeidimo, rekomenduojama šią procedūrą atlikti magnetinį filtrą/purvo separatorių nuėmus nuo įrenginio.

2 Atsukite vandens filtro korpuso apačią. Prireikus naudokite atitinkamą įrankį.

PRANEŠIMAS
Magnetinį filtrą/purvo separatorių atidaryti reikia, TIK iškilus sunkioms problemoms. Pageidautina, kad šis veiksmas niekada nebūtų atliekamas per visą magnetinio filtro/purvo separatoriaus eksploatavimo laiką.

3 Išimkite koštuvą ir susukamą filtrą iš vandens filtro korpuso ir išplaukite vandeniu.

4 Vėl įdėkite išplautą susukamą filtrą ir koštuvą į vandens filtro korpusą.

INFORMACIJA
Teisingai įdėkite koštuvą į magnetinio filtro/purvo separatoriaus korpusą naudodami iškyšas.

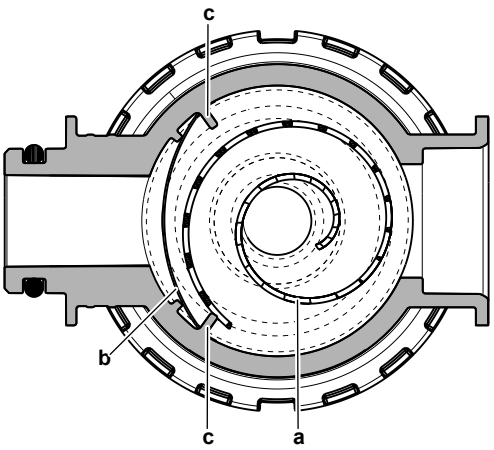

a Susukamas filtras
b Filtras
c Iškyša

5 Uždėkite ir gerai užveržkite vandens filtro korpuso apačią.

13.3.3 Vandens filtro įdėjimas

PRANEŠIMAS

Patikrinkite sandarinimo žiedų būklę ir prireikus pakeiskite. Prieš įdėdami sandarinimo žiedus sušlapinkite vandeniu arba sutepkite silikono tepalu.

1 Iš naujo prijunkite 2 žarnas ir užsukite 2 žiedinius spaustukus. Kadangi žarnos prie dujų separatoriaus yra lanksčios, lengviau užsukti žiedinius spaustukus prieš vandens filtras filtrui atsidūrus galutinėje padėtyje.

2 Tinkamoje vietoje sumontuokite vandens filtrą.

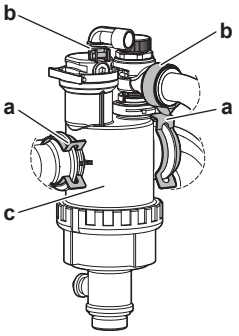

a Apkaba
b Žiedo veržiklis
c Magnetinis filtras/purvo separatorius

3 Uždėkite 2 apkabas ir pritvirtinkite vandens filtrą prie vandens sistemos vamzdžių.

4 Atidarykite stabdymo vožtuvus ir prireikus papildykite vandens sistemą.

14 Trikčių šalinimas

Kontaktai

Išvardytus požymius turinčias problemas gali bandyti spręsti patys. Jei kiltų kitokių problemų, kreipkitės į montuotoją. Vartotojo sąsajoje galite rasti kontaktinį/pagalbos tarnybos numerį.

1	Eikite į [6.3]: `Informacija` > `Atstovo informacija`.

Šiame skyriuje

14.1 Apžvalga: trikčių šalinimas ... 185
14.2 Atsargumo priemonės šalinant triktis ... 185
14.3 Problemų sprendimas pagal požymius ... 186
14.3.1 Simptomas: įrenginys NEŠILDO arba NEŠALDO, kaip tikėtasi ... 186
14.3.2 Požymis: karštas vanduo NEPASIEKIA pageidaujamos temperatūros ... 187
14.3.3 Simptomas: kompresorius NEPASILEIDŽIA (erdvės šildymas arba buitinio vandens šildymas) ... 188
14.3.4 Simptomas: paruošta naudoti sistema gurguliuoja ... 189
14.3.5 Simptomas: siurblys kelia triukšmą (kavitacija) ... 190
14.3.6 Simptomas: atsidaro slėgio mažinimo vožtuvas ... 190
14.3.7 Simptomas: prateka vandens slėgio mažinimo vožtuvas ... 190
14.3.8 Simptomas: erdvė NEPAKANKAMAI šildoma esant žemai lauko temperatūrai ... 191
14.3.9 Simptomas: trumpą laiką neįprastai aukštas slėgis prijungimo taške ... 192
14.3.10 Simptomas: katilo dezinfekcijos funkcija NEATLIKTA tinkamai (AH klaida) ... 192
14.4 Problemų sprendimas pagal klaidų kodus ... 193
14.4.1 Pagalbos teksto iškvietimas gedimo atveju ... 193
14.4.2 Gedimų istorijos tikrinimas ... 194
14.4.3 Klaidų kodai: apžvalga ... 194

14.1 Apžvalga: trikčių šalinimas

Šiame skyriuje aprašyta, ką turite daryti atsiradus problemų.

Jame pateikiama tokia informacija:

- Problemų sprendimas pagal požymius
- Problemų sprendimas pagal klaidų kodus

Prieš šalindami triktis

Atidžiai apžiūrėkite įrenginį ir patikrinkite, ar nėra akivaizdžių defektų, pvz., laisvų jungčių ar laidų defektų.

14.2 Atsargumo priemonės šalinant triktis

PAVOJUS! PAVOJUS ŽŪTI NUO ELEKTROS SROVĖS

PAVOJUS! GALIMA NUSIDEGINTI / NUSIPLIKYTI

ĮSPĖJIMAS

- Tikrindami įrenginio jungiklių dėžutę, VISADA įsitikinkite, kad įrenginys atjungtas nuo pagrindinio maitinimo šaltinio. Išjunkite atitinkamą grandinės pertraukiklį.
- Jei buvo suaktyvintas saugos prietaisas, sustabdykite įrenginį, išsiaiškinkite, kodėl buvo suaktyvintas saugos prietaisas, ir tik tada iš naujo paleiskite įrenginį. NIEKADA nemanevruokite saugos prietaisų ir nekeiskite jų gamykloje nustatytų reikšmių. Jei negalite rasti problemos priežasties, kreipkitės į pardavėją.

ĮSPĖJIMAS

Siekiant išvengti pavojaus dėl netyčia perjungtos apsaugos nuo perkaitimo, šiam įrenginiui maitinimas NEGALI būti tiekiamas per išorinį komutatorių (pvz., laikmatį) ir jis negali būti prijungtas prie grandinės, kurią reguliariai ĮJUNGIA arba IŠJUNGIA įrenginys.

14.3 Problemų sprendimas pagal požymius

14.3.1 Simptomas: įrenginys NEŠILDO arba NEŠALDO, kaip tikėtasi

Galimos priežastys	Taisymo veiksmas
NETINKAMAS temperatūros nustatymas	Patikrinkite nuotolinio valdiklio temperatūros nustatymą. Žr. eksploatavimo vadovą.

Galimos priežastys	Taisymo veiksmas
Per silpnas vandens srautas	Patikrinkite: ▪ Ar visi vandens sistemos uždarymo vožtuvai visiškai atidaryti. ▪ Ar vandens filtras švarus. Jei reikia, išvalykite. ▪ Ar sistemoje nėra oro. Jeigu reikia, išleiskite orą. Galite išvalyti orą rankiniu būdu arba naudoti automatinio oro išleidimas (žr"11.4.5 Oro išleidimas" [▸ 169].). ▪ Ar vandens slėgis >1 bar. ▪ Ar NĖRA sugedęs išsiplėtimo indas. ▪ Ar pasipriešinimas vandens sistemoje NĖRA pernelyg didelis siurbliui (žr. ESP kreivę skyriuje "Techniniai duomenys"). ▪ Jei [(a)] pasirodys šie klaidų kodai, tai gali lemti, kad tam tikros pavaros negali veikti, dėl to gali nepradėti veikti tuo režimu: 7H-22, 7H-18, 7H-19 Peržiūrėkite, kad patikrin "11.4.4 Norėdami patikrinti minimalų srauto intensyvumas" [▸ 169] tumėte reikalavimus ir, jei reikia, pakoreguokite. ▪ Jei [(a)] atsiranda šie klaidų kodai, tai reiškia, kad netenkinami minimalūs įrenginio srauto reikalavimai: 7H-20, 7H-21 Peržiūrėkite, kad patikrin "11.4.4 Norėdami patikrinti minimalų srauto intensyvumas" [▸ 169] tumėte reikalavimus ir, jei reikia, pakoreguokite. Jeigu problema išlieka atlikus visus pirmiau minėtus patikrinimus, kreipkitės į pardavėją. Kai kuriais atvejais yra normalu, kad įrenginys nusprendžia naudoti mažą vandens srautą.
Per mažas vandens kiekis įrenginyje	Patikrinkite, ar vandens kiekis įrenginyje viršija minimalų reikiamą kiekį (žr. "8.1.2 Vandens tūrio ir srauto intensyvumo tikrinimas" [▸ 89]).

[(a)] "Įrenginio klaidų kodai" [▸ 194]Daugiau informacijos apie 7H klaidų kodus rasite (pvz., grandinės informacija).

14.3.2 Požymis: karštas vanduo NEPASIEKIA pageidaujamos temperatūros

Galimos priežastys	Taisymo veiksmas
Sugedo vienas iš bako temperatūros jutiklių.	Atitinkamą taisymo veiksmą žiūrėkite įrenginio techninės priežiūros vadove.
Pagalbinis katilas neveikia tinkamai.	Jei pagalbinis katilas yra prijungtas tiesiai prie bako, įsitikinkite, kad: ▪ katilas veikia tinkamai. ▪ katilo galingumas pakankamas.

14.3.3 Simptomas: kompresorius NEPASILEIDŽIA (erdvės šildymas arba buitinio vandens šildymas)

Galimos priežastys	Taisymo veiksmas
Įrenginys turi pasileisti, kai temperatūra nepatenka į eksploatacinį intervalą (vandens temperatūra yra per žema) Tam tikromis sąlygomis įeinančio vandens temperatūra turi būti padidinta per atsarginį šildytuvą, kad šiluminis siurblys patektų į diapazoną. Pavyzdžiui, tai gali atsitikti, kai vėjo sąlygos yra kritinės ir nėra apsaugos nuo vėjo, žr"7.1.1 Lauko įrenginio montavimo vietos reikalavimai" [▶ 70].	Jei atsarginis šildytuvas irgi neįsijungia, patikrinkite: ▪ Ar tinkamai prijungti atsarginio šildytuvo maitinimo laidai. ▪ Ar NĖRA suaktyvintas atsarginio šildytuvo šilumos saugiklis. Jei atsarginis šildytuvas negali pasiekti reikiamos minimalios įeinančios vandens temperatūros. Gali tekti paleisti naudojant nedidelį vandens tūrį. Norėdami tai padaryti, palaipsniui atidarykite šildymo įrenginius. Dėl to vandens temperatūra palaipsniui kils. Stebėkite įleidžiamo vandens temperatūrą ir įsitikinkite, kad ji NENUKRENTA Jei problema išlieka, susisiekite su pardavėju.
Lengvatinės lengvatinio elektros tarifo maitinimo šaltinis nustatymai ir elektros jungtys NESUTAMPA.	Prijungimai turi atitikti aprašytus: ▪ "9.3.2 Pagrindinio maitinimo šaltinio prijungimas" [▶ 123] ▪ "9.1.4 Apie lengvatinio elektros tarifo maitinimo šaltinį" [▶ 105] ▪ "9.1.5 Elektros jungčių, išskyrus išorinių pavarų, apžvalga" [▶ 106]
Yra atsakymo į paklausą užklausa, kuri gali arba apriboti šiluminis siurblys siurblio galią, arba priversti išjungti šiluminis siurblys siurblį.	Žr. [5.25]: `Nustatymai` > `Reagavimas į paklausą`
Pagal planą buitinio karšto vandens ruoša (įskaitant dezinfekciją) ir erdvės šildymo režimas įsijungia tuo pačiu metu.	Pakeiskite planą, kad abu veikimo režimai neįsijungtų tuo pačiu metu.
Toje grandinėje nėra garantuotas minimalus srautas, kad būtų galima veikti.	▪ Jei [(a)] pasirodys šie klaidų kodai, tai gali lemti, kad tam tikros pavaros negali veikti, dėl to gali nepradėti veikti tuo režimu: 7H-22, 7H-18, 7H-19 Peržiūrėkite, kad patikrin "11.4.4 Norėdami patikrinti minimalų srauto intensyvumas" [▶ 169] tumėte reikalavimus ir, jei reikia, pakoreguokite. ▪ Jei [(a)] atsiranda šie klaidų kodai, tai reiškia, kad netenkinami minimalūs įrenginio srauto reikalavimai: 7H-20, 7H-21 Peržiūrėkite, kad patikrin "11.4.4 Norėdami patikrinti minimalų srauto intensyvumas" [▶ 169] tumėte reikalavimus ir, jei reikia, pakoreguokite.

Galimos priežastys	Taisymo veiksmas
Kompresorius negali įsijungti, kai atsarginis šildytuvas nėra maitinamas.	Jei atsarginiam šildytuvui maitinimas netiekiamas, tada: ▪ Erdvės šildymas ir katilo pašildymas neleidžiami. ▪ Sugeneruota klaida AA-01`Perkaito atsarginis šildytuvas arba neprijungtas BUH maitinimo laidas`.

[a] "Įrenginio klaidų kodai" [▸ 194]Daugiau informacijos apie 7H klaidų kodus rasite (pvz., grandinės informacija).

14.3.4 Simptomas: paruošta naudoti sistema gurguliuoja

Galima priežastis	Taisymo veiksmas
Sistemoje yra oro.	Išleiskite orą iš sistemos.[a]
Netinkamas hidraulinis balansas.	Atlieka montuotojas: 1 Atlikite hidraulinį balansavimą, kad srautas būtų tinkamai paskirstytas tarp šildymo įrenginių. 2 Jei hidraulinio balansavimo nepakanka, rekomenduojama padidinti `Temperatūrų skirtumas šildant` ([1.14]/[2.14]) vertę. 3 Jei hidraulinio balansavimo nepakanka, rekomenduojama padidinti `Temperatūrų skirtumas vėsinant` ([1.18]/[2.17]) vertę.
Įvairios triktys.	Patikrinkite, ar vartotojo sąsajos pagrindiniame ekrane rodoma 🔔 arba ⚠. Žr. "14.4.1 Pagalbos teksto iškvietimas gedimo atveju" [▸ 193] daugiau informacijos apie gedimą.

[a] Rekomenduojame išleisti orą naudojant įrenginio oro išleidimo funkciją (turi atlikti montuotojas). Jei išleidinėsite orą iš šildymo įrenginių arba kolektorių, turėkite omenyje:

ĮSPĖJIMAS

Oro išleidimas iš šildymo įrenginių arba kolektorių. Prieš išleisdami orą iš šildymo įrenginių arba kolektorių, patikrinkite, ar vartotojo sąsajos pagrindiniame ekrane rodoma 🔔 arba ⚠.

- Jei nerodoma, orą galima išleisti nedelsiant.
- Jei rodoma, užtikrinkite, kad patalpa, kurioje ketinate išleisti orą, būtų gerai vėdinama. **Priežastis:** gedimo atveju į vandens sistemą gali patekti aušalo, todėl išleidžiant orą iš šildymo įrenginių arba kolektorių jo gali patekti į patalpą.

14.3.5 Simptomas: siurblys kelia triukšmą (kavitacija)

Galimos priežastys	Taisymo veiksmas
Sistemoje yra oro	Išvalykite orą rankiniu būdu arba naudokite automatinio oro išleidimas funkciją (žr"11.4.5 Oro išleidimas" [▸ 169].).
Per mažas vandens slėgis pompos įleidimo vamzdyje	Patikrinkite: ▪ Ar vandens slėgis >1 bar. ▪ Ar vandens slėgio jutiklis nesugedęs. ▪ Ar NĖRA sugedęs išsiplėtimo indas. ▪ Ar atidarytas vandens sistemos vožtuvas, esantis link išsiplėtimo indo (jei įrengtas). ▪ Ar tinkamas išsiplėtimo indo pradinio slėgio nustatymas.

14.3.6 Simptomas: atsidaro slėgio mažinimo vožtuvas

Galimos priežastys	Taisymo veiksmas
Uždarytas vandens sistemos vožtuvas, esantis link išsiplėtimo indo (jei įrengtas).	Atidarykite vožtuvą.
Per didelis vandens sistemos spūdis	Vandens kontūro viršūnė yra aukščio skirtumas tarp patalpose naudojamo įrenginio ir aukščiausio vandens sistemos taško. Jei vidaus įrenginys yra aukščiausias sistemos taškas, sistemos aukštis laikomas lygiu 0 m. Maksimalus vandens sistemos spūdis yra 10 m. Patikrinkite įrenginio reikalavimus.

14.3.7 Simptomas: prateka vandens slėgio mažinimo vožtuvas

Galimos priežastys	Taisymo veiksmas
Nešvarumai užkimšo vandens slėgio mažinimo vožtuvo išleidimo angą	Patikrinkite, ar slėgio mažinimo vožtuvas veikia tinkamai, pasukdami raudoną vožtuvo rankenėlę priešinga rodyklei kryptimi: ▪ Jei NESIGIRDI spragtelėjimo, kreipkitės į pardavėją. ▪ Jei iš įrenginio teka vanduo, pirmiausia uždarykite ir vandens įleidimo, ir išleidimo uždarymo vožtuvus, tada kreipkitės į pardavėją.

14.3.8 Simptomas: erdvė NEPAKANKAMAI šildoma esant žemai lauko temperatūrai

Galimos priežastys	Taisymo veiksmas
Ar nėra suaktyvintas atsarginis šildytuvas.	Patikrinkite šiuos nustatymus: ▪ Atsarginis šildytuvas leidžiamas esant pajėgumų trūkumui. Tai apibrėžiama pagal [5.6.1] `Pajėgumo trūkumo nustatymas` - pasirinkus`Niekada`, atsarginis šildytuvas nebus leidžiamas dėl pajėgumų trūkumo. - pasirink `Visada` us atsarginį šildytuvą bus leidžiama pajėgumų trūkumui nepriklausančiam nuo aplinkos. - pasirinkus`Žemiau pusiausvyros`, atsarginis šildytuvo pašalpa priklauso nuo aplinkos temperatūros. ▪ Atsarginio šildytuvo didžiausios srovės jungiklis įjungtas. Jei ne, vėl jį įjunkite. ▪ Atsarginio šildytuvo šilumos saugiklis NESUAKTYVINTAS. Jei suaktyvintas, patikrinkite toliau nurodytus dalykus ir jungiklių dėžutėje paspauskite atstatos mygtuką: - Vandens slėgį - Ar sistemoje nėra oro - Ar veikia oro išleidimas
Pagalbinis katilas neveikia tinkamai.	Jei pagalbinis katilas yra prijungtas tiesiai prie bako ir įjungtas erdvės šildymo palaikymas, įsitikinkite, kad: ▪ katilas veikia tinkamai. ▪ katilo galingumas pakankamas.
Atsarginio šildytuvo pusiausvyros temperatūra nesukonfigūruota teisingai	Padidinkite "pusiausvyros temperatūrą", kad suaktyvintumėte atsarginio šildytuvo veikimą esant aukštesnei aplinkos temperatūrai. ▪ Įsitikinkite, kad [5.6.1] `Pajėgumo trūkumo nustatymas` yra nustatyta. `Žemiau pusiausvyros` ▪ Norėdami nustatyti norimą pusiausvyros temperatūra, eikite `Nustatymai` > `Pajėgumo trūkumas` > `Pusiausvyros nuostatis` į [5.6.2].
Sistemoje yra oro.	Išleiskite orą rankiniu būdu arba automatiškai. Žr. apie oro išleidimo funkciją skyriuje "11 Įdiegimas į eksploataciją" [▶ 160].

Galimos priežastys	Taisymo veiksmas
Per daug šiluminio siurblio galios sunaudojama šildant buitinį karštą vandenį	Patikrinkite, ar tinkamai sukonfigūruoti `Patalpų šildymo prioritetas` nustatymai: ▪ Įsitikinkite, kad įgalintas `Patalpų šildymo prioritetas`. Eiti į [5.28.1]: `Nustatymai` > `Balansavimas` > `Patalpų šildymo prioritetas` ▪ Jei reikia, padidinkite "patalpų šildymo prioriteto temperatūrą", kad įjungtumėte atsarginis šildytuvas veikimą aukštesnėje lauko temperatūroje. Eiti į [5.28.2] `Nustatymai` > `Balansavimas` > `Prioritetinės temperatūros` **Pastaba:** Kai [5.28.1] yra aktyvus `Patalpų šildymo prioritetas` - rezervuaro katilas perims rezervuaro įkaitimą, jei įjungtas [5.32]`Katilas su integruotu baku yra`. - katilas perims patalpų šildymą, jei įjungtas [5.32]`Bivalentinis yra`.

14.3.9 Simptomas: trumpą laiką neįprastai aukštas slėgis prijungimo taške

Galimos priežastys	Taisymo veiksmas
Sugedęs arba užsikimšęs slėgio mažinimo vožtuvas.	▪ Uždarykite uždarymo vožtuvas šalto vandens įleidimo angoje. ▪ Atidarykite karšto vandens čiaupą, kad nuplautumėte grandinę ir sumažintumėte slėgį. ▪ Pakeiskite karšto vandens rezervuaro šalto vandens įleidimo vamzdis angos slėgio ribojimo vožtuvą.

14.3.10 Simptomas: katilo dezinfekcijos funkcija NEATLIKTA tinkamai (AH klaida)

Galimos priežastys	Taisymo veiksmas
Dezinfekciją nutraukė buitinio karšto vandens naudojimas	Užprogramuokite dezinfekcijos funkcijos paleidimą, kai kitas 4 valandas NEBUS naudojamas buitinis karštas vanduo.

Galimos priežastys	Taisymo veiksmas
Ką tik prieš iš anksto užprogramuotą dezinfekcijos funkcijos paleidimą buvo išleista daug buitinio karšto vandens	Jei [4.7] parin `Buitinis karštas vanduo` > `Šildymo režimas` ktas režimas `Pašildymas` arba `Pašildymas` su grafiku, dezinfekavimo funkcijos paleidimą rekomenduojama užprogramuoti bent 4 valandomis vėliau nei paskutinis tikėtinas didelis karšto vandens bakstelėjimas. Šią pradžią galima nustatyti montuotojo nustatymuose (dezinfekcijos funkcija).

14.4 Problemų sprendimas pagal klaidų kodus

Jei įrenginyje įvyksta klaida, vartotojo sąsaja rodo klaidos kodą. Prieš anuliuojant klaidos kodą, svarbu išsiaiškinti, kokia tai problema, ir imtis priemonių jai išspręsti. Prašome susisiekti su “Daikin” arba “Daikin Stand-By-Me” sertifikuotu partneriu.

Šiame skyriuje pateikta beveik visų galimų klaidų kodų apžvalga ir vartotojo sąsajoje rodomų klaidų kodų aprašymas.

INFORMACIJA

Žiūrėkite techninės priežiūros vadovą, norėdami rasti:

- Visą klaidų kodų sąrašą
- Išsamesnius kiekvienos klaidos šalinimo nurodymus

14.4.1 Pagalbos teksto iškvietimas gedimo atveju

Gedimo atveju pagrindiniame ekrane, priklausomai nuo sunkumo, pasirodys ši piktograma:

- ⚠: klaida
- 🔔: Įspėjimas
- ⓘ: Informacija

Galima iškviesti trumpą arba ilgą gedimo aprašymą, atliekant šiuos veiksmus:

1	Eikite į [11]`Gedimai`. **Rezultatas:** Vykstantys gedimai rodomi naudojant šią informaciją: ▪ Pikto `Lygis` grama: - ⚠: `Klaida` - 🔔: `Įspėjimas` - ⓘ: `Informacija` ▪ Klaidos kodas ▪ Pikto `Tipas` grama: - S:`Sauga`: tai kritinės klaidos, dėl kurių gali susidaryti nesaugi situacija (pvz., šaltnešio nuotėkis). - P:`Apsauga`: tai klaidos, susijusios su vartotojo ar sistemos apsauga (pvz., perkaitinimas/dezinfekavimas/nepakankamas aušinimas). - T:`Technin.`: tai visos kitos klaidos, rodančios techninę įrenginio ar periferinių įrenginių problemą (pvz. jutiklis anomaliją).

2	Klaidos ekrane palieskite klaidos pranešimą. **Rezultatas:** Ekrane rodomas ilgas klaidos aprašymas.

14.4.2 Gedimų istorijos tikrinimas

Trikčių šalinimo metu visada patikrinkite gedimų istoriją.

Sąlygos: vartotojo teisių lygis nustatytas kaip išplėstinis galutinis vartotojas.

1	Eikite į [11]:`Gedimų istorija`.

Matote naujausių gedimų sąrašą.

14.4.3 Klaidų kodai: apžvalga

Įrenginio klaidų kodai

Klaidos kodas	#	Pavadinimas	Trigeris	Poveikis	Nustatymas iš naujo
7H-04		Vandens srauto problema ruošiant buitinį karštą vandenį	neįprastas vandens srautas, nustatytas daugiausia ruošiant DHW.	Šiluminis siurblys nustos veikti	Automatinis
7H-05		Neįprastas srautas patalpų šildymo metu	Minimalus reikalaujamas srautas patalpų šildymo metu nepasiektas	Šiluminis siurblys nustos veikti	Automatinis
7H-06		Neįprastas srautas vėsinimo metu	Minimalus reikalaujamas srautas vėsinimo metu šildymo įrenginio sistemoje nepasiektas	Šiluminis siurblys nustos veikti	Rankinis
7H-09		Neįprastas srautas atitirpinant šildymo įrenginį	Minimalus reikalaujamas srautas atitirpinimo metu šildymo įrenginio sistemoje nepasiektas	Šiluminis siurblys nustos veikti	Rankinis
7H-10		Neįprastas srautas atitirpinant katilą	Minimalus reikalaujamas srautas atitirpinimo metu katilo sistemoje nepasiektas	Šiluminis siurblys nustos veikti	Rankinis

Klaidos kodas	#	Pavadinimas	Trigeris	Poveikis	Nustatymas iš naujo
7H-11		Neįprastas srautas per 4 krypčių vožtuvą vėsinant	Minimalaus srauto reikalavimai nepasiekiami, kai 4 krypčių vožtuvas veikia vėsinimo režimu	Šiluminis siurblys nustos veikti	Rankinis
7H-12		Pagrindinės zonos siurblio blokavimo sutrikimas	Pagrindinės zonos siurblio blokavimo sutrikimas	siurblys nustos veikti.	Automatinis
7H-13		Pagrindinės zonos siurblio elektrinė triktis	Pagrindinės zonos siurblio elektrinė triktis	siurblys nustos veikti.	Automatinis
7H-14		Papild. zonos siurblio ryšio klaida	Vidaus įrenginio ir papild. zonos siurblio ryšio sutrikimas	įrenginys veiks toliau.	Automatinis
	Kai siurblyje yra ryšio klaida, siurblys eis visu greičiu. Tai lemia neefektyvų įrenginio elgesį ir galimą srauto triukšmą šildymo įrenginys grandinėje. **Pastaba:** komunikacijos klaidos turėtų būti ištaisytos, kai maitinimas yra išjungtas.				
7H-15		Papild. zonos siurblio blokavimo sutrikimas	Papild. zonos siurblio blokavimo sutrikimas	siurblys nustos veikti.	Automatinis
7H-16		Papild. zonos siurblio elektrinė triktis	Papild. zonos siurblio elektrinė triktis	siurblys nustos veikti.	Automatinis
7H-17		Pagrindinės zonos siurblio ryšio klaida	Vidaus įrenginio ir pagrindinės zonos siurblio ryšio sutrikimas	įrenginys veiks toliau.	Automatinis
	Kai siurblyje yra ryšio klaida, siurblys eis visu greičiu. Tai lemia neefektyvų įrenginio elgesį ir galimą srauto triukšmą šildymo įrenginys grandinėje. **Pastaba:** komunikacijos klaidos turėtų būti ištaisytos, kai maitinimas yra išjungtas.				
7H-18		Reikalaujamo vandens srauto problema, kai reikalingas patalpų vėsinimas	Minimalus reikalaujamas vandens, kai reikalingas patalpų vėsinimas, nepasiektas	Kad įrenginys veiktų, jam reikalingas minimalus srautas	Automatinis

Klaidos kodas	#	Pavadinimas	Trigeris	Poveikis	Nustatymas iš naujo
7H-19		Reikalaujamo vandens srauto problema, kai reikalingas katilo pašildymas	Minimalus reikalaujamas vandens, kai reikalingas katilo pašildymas, nepasiektas	Kad įrenginys veiktų, jam reikalingas minimalus srautas	Automatinis
7H-20		Reikalaujamo vandens srauto problema šildymo įrenginio hidraulinėje sistemoje	Minimalus reikalaujamas vandens srautas šildymo įrenginio hidraulinėje sistemoje nepasiektas	Kad įrenginys veiktų, jam reikalingas minimalus srautas	Rankinis
7H-21		Reikalaujamo vandens srauto problema katilo hidraulinėje sistemoje	Minimalus reikalaujamas vandens srautas katilo hidraulinėje sistemoje nepasiektas	Kad įrenginys veiktų, jam reikalingas minimalus srautas	Rankinis
7H-22		Reikalaujamo vandens srauto problema, kai reikalingas patalpų šildymas	Minimalus reikalaujamas vandens, kai reikalingas patalpų šildymas, nepasiektas	Kad įrenginys veiktų, jam reikalingas minimalus srautas	Automatinis
	Klaida rodoma, kai minimalus reikiamas srautas nepasiekiamas šildymo užklausos metu arba jo metuVandens vamzdžių užšalimo prevencija.				
80-03		Įleidžiamo vandens temperatūros termistoriaus pagrindinėje zonoje triktis	Pagrindinės zonos įtekančio vandens termistoriaus gedimas	įrenginys veiks toliau.	Automatinis
	Pastaba: ši klaida egzistuoja tik bizone vienetui.				
80-04		Įleidžiamo vandens temperatūros termistoriaus papild. zonoje triktis	Papildomos zonos įtekančio vandens termistoriaus gedimas	įrenginys veiks toliau.	Automatinis
	Pastaba: ši klaida egzistuoja tik bizone vienetui.				

Klaidos kodas	#	Pavadinimas	Trigeris	Poveikis	Nustatymas iš naujo
81-00		Ištekančio vandens temperatūros termistoriaus už BUH triktis	Ištekančio vandens temperatūros termistoriaus už BUH gedimas	Šiluminis siurblys ir atsarginis šildytuvas nustos veikti patalpų šildymui ir buitinio karšto vandens ruošai	Automatinis
81-05		Atsilaisvinęs pakabinamas katilo termistorius	Aptiktas atsilaisvinęs pakabinamas katilo termistorius	Šiluminis siurblys nustos veikti	Rankinis
	▪ Pastatomiems ir ECH $_2$ O vidiniams įrenginiams: vidurinio katilo termistorius ▪ Sieniniams vidiniams įrenginiams: katilo termistorius				
81-06		Įleidžiamo vandens temperatūros termistoriaus triktis (vidaus įrenginys)	Įtekančio vandens temperatūros termistoriaus (vidaus įrenginio) gedimas	įrenginys veiks toliau.	Automatinis
	Norėdami prijungti termistorių, skait R1T ykite elektros instaliacijos schemos dalies numerį (A1P).				
81-07		Ištekančio vandens temperatūros termistoriaus už katilo vožtuvo triktis	Ištekančio vandens temperatūros termistoriaus už katilo vožtuvo gedimas	įrenginys veiks toliau.	Automatinis
81-10		Maišyto vandens termistoriaus gedimas (maišymo rinkinys)	Maišyto vandens temperatūros termistoriaus (maišymo rinkinys) gedimas.	Patalpų šildymas / vėsinimas paveiktoje zonoje bus sustabdytas	Automatinis
89-01		Šilumokaičio apsauga nuo užšalimo suaktyvinta atitirpinimo metu	Šilumokaičio apsauga nuo užšalimo suaktyvinta atitirpinimo metu šildymo įrenginio sistemoje	Šiluminis siurblys nustos veikti	Rankinis

Klaidos kodas	#	Pavadinimas	Trigeris	Poveikis	Nustatymas iš naujo
89-02		Atitirpinimas nutrauktas dėl mažo vandens kiekio	Plokštelinio šilumokaičio apsauga nuo užšalimo suaktyvinta atitirpinimo metu šildymo įrenginio sistemoje (atitirpinta esant labai mažam tūriui). Kitas atitirpinimas bus vykdomas katilo sistemoje.	Šiluminis siurblys nustos veikti	Automatinis
89-03		Atitirpinimas nutrauktas dėl mažo vandens kiekio	Plokštelinio šilumokaičio apsauga nuo užšalimo suaktyvinta atitirpinimo metu šildymo įrenginio sistemoje (automatiškai bandyti iš naujo)	Šiluminis siurblys nustos veikti	Automatinis
89-04		Atitirpinimas nutrauktas atitirpinant katilą	Plokštelinio šilumokaičio apsauga nuo užšalimo suaktyvinta atitirpinimo metu katilo sistemoje	Šiluminis siurblys nustos veikti	Automatinis
89-05		Šilumokaičio apsauga nuo užšalimo suaktyvinta vėsinant. (klaida)	Šilumokaičio apsauga nuo užšalimo suaktyvinta vėsinimo metu šildymo įrenginio sistemoje	Šiluminis siurblys nustos veikti	Rankinis
	Ši klaida taip pat gali atsirasti atitirpinimo atšildymas metu.				
89-06		Šilumokaičio apsauga nuo užšalimo suaktyvinta vėsinant (įspėjimas)	Plokštelinio šilumokaičio apsauga nuo užšalimo suaktyvinta atitirpinimo metu šildymo įrenginio sistemoje (automatiškai bandyti iš naujo)	Šiluminis siurblys nustos veikti	Automatinis
	Ši klaida taip pat gali atsirasti atitirpinimo atšildymas metu.				

Klaidos kodas	#	Pavadinimas	Trigeris	Poveikis	Nustatymas iš naujo
89-09		Šilumokaičio apsauga nuo užšalimo suaktyvinta veikiant 4 krypčių vožtuvui vėsinimo režimu	Šilumokaičio apsauga nuo užšalimo suaktyvinta, kai 4 krypčių vožtuvas veikia vėsinimo režimu šildymo įrenginio arba katilo sistemoje	Šiluminis siurblys nustos veikti	Rankinis
	Ši klaida taip pat gali atsirasti atitirpinimo atšildymas metu.				
89-10		Šilumokaičio apsauga nuo užšalimo suaktyvinta veikiant 4 krypčių vožtuvui vėsinimo režimu	Šilumokaičio apsauga nuo užšalimo suaktyvinta, kai 4 krypčių vožtuvas veikia vėsinimo režimu šildymo įrenginio arba katilo sistemoje naujo (automatiškai bandyti iš naujo)	Šiluminis siurblys nustos veikti	Automatinis
	Ši klaida taip pat gali atsirasti atitirpinimo atšildymas metu.				
8C-03		Nepakankamas patalpų vėsinimo vandens sistemos vėsinimas	Minimali vandens temperatūra patalpų vėsinimo vandens sistemoje yra žemesnė už nepakankamo vėsinimo temperatūrą	siurblys nustos veikti.	Automatinis
	Ši klaida naudojama siekiant išvengti, kad erdvės aušinimo vandens sistema yra undercooling savo veiklos ribas. Ši bendroji riba yra nustatymas, kurį pasirinko montuotojas, norėdamas nustatyti minimalią leidžiamą temperatūrą per sistemą. Minimali ištekančio vandens temperatūra **sistemoje** nustatoma pagal nustatymą [3.11]`Nepakankamo vėsinimo nuostatis`.				

Klaidos kodas	#	Pavadinimas	Trigeris	Poveikis	Nustatymas iš naujo
8C-04		Nepakankamas pagrindinės zonos vandens sistemos vėsinimas	Minimali temperatūra pagrindinėje zonoje yra žemesnė už nepakankamo vėsinimo temperatūros ribą	siurblys nustos veikti.	Automatinis
	Ši klaida naudojama siekiant išvengti, kad pagrindinė vandens sistema yra undercooling savo veiklos ribas dėl įstrigo ar sulūžusio pamaišymo vožtuvas. Tai gali lemti žemą temperatūrą pagrindinėje grandinėje (pvz., grindinis šildymas sistemoje). Grindinio grindinis šildymas sistemos komponentai turi būti apsaugoti nuo žemos vandens temperatūros, nes tai gali sukelti prakaito sąlygas Minimali ištekančio vandens temperatūra **pagrindinėje zonoje** nustatoma pagal nustatymą [1.20] Vandens sistemos per stipus vėsinimas				
8H-00		Patalpų šildymo vandens sistemos perkaitimas	Maksimali vandens temperatūra patalpų šildymo vandens sistemoje viršija perkaitimo temperatūrą	įrenginys nustos veikti.	Automatinis
	Ši klaida naudojama siekiant išvengti, kad patalpų šildymo vandens sistema yra perkaitimo. Ši bendroji riba yra nustatymas, kurį pasirinko montuotojas, norėdamas nustatyti maksimalią leidžiamą temperatūrą per sistemą. Didžiausia ištekančio vandens temperatūra **sistemoje** nustatoma pagal nustatymą [3.12] Perkaitimo nuostatis				
8H-01		Pagrindinės zonos vandens sistemos perkaitimas	Maksimali temperatūra pagrindinėje zonoje viršija perkaitimo temperatūros ribą	siurblys nustos veikti.	Automatinis
	Ši klaida naudojama siekiant užkirsti kelią, kad pagrindinė vandens sistema yra perkaitimo savo veiklos ribas dėl įstrigusio ar sulūžusio pamaišymo vožtuvas. Dėl to pagrindinėje grandinėje (pvz., grindinio šildymo sistema) gali atsirasti aukšta temperatūra. Grindinio grindinis šildymas sistemos komponentai turi būti apsaugoti nuo aukštos vandens temperatūros, nes tokie komponentai kaip pvz., lygintuvas gali įtrūkti. Didžiausia ištekančio vandens temperatūra **pagrindinėje zonoje** nustatoma pagal nustatymą [1.19] Vandens sistemos perkaitimas				
8H-02		Pagrindinės zonos vandens sistemos termostato perkaitimas	Suveikė pagrindinės zonos vandens sistemos termostatas	siurblys nustos veikti.	Automatinis
8H-03		Patalpų šildymo vandens sistemos termostato perkaitimas	Suveikė patalpų šildymo vandens sistemos termostatas	siurblys nustos veikti.	Automatinis

Klaidos kodas	#	Pavadinimas	Trigeris	Poveikis	Nustatymas iš naujo
8H-09		Užstrigusio atsarginio šildytuvo aptikimas	Atsarginio šildytuvo relės gedimas	įrenginys nustos veikti.	Automatinis
8H-10		Maišyto vandens sistemos perkaitimas, apsauginis termostatas (maišymo rinkinys)	Suveikė maišymo rinkinio termostatas.	Patalpų šildymas / vėsinimas paveiktoje zonoje bus sustabdytas	Automatinis
8 VAL. - 11		Maišyto vandens sistemos perkaitimas / per stiprus vėsinimas (maišymo rinkinys)	Maksimali arba minimali vandens temperatūra patalpų šildymo / vėsinimo vandens sistemoje yra didesnė arba mažesnė už perkaitimo / per stipraus vėsinimo temperatūrą,	Patalpų šildymas / vėsinimas paveiktoje zonoje bus sustabdytas	Automatinis
	Ši klaida naudojama siekiant užkirsti kelią, kad pagrindinė vandens sistema yra perkaitimo arba undercooling savo veiklos ribas dėl įstrigo ar sulūžusio pamaišymo vožtuvas. Ši klaida suveikia, jei ištekančio vandens temperatūra drastiškai viršija nustatymas arba mažiausią nustatymas temperatūrą. Žr. [1.6]Nuostačio intervalas.				
A0-02		Vidaus įrenginio dujų jutiklio aptikimas	Vidaus įrenginio dujų jutiklis aptiko dujų nuotėkį	įrenginys nustos veikti.	Rankinis
AA-01		Perkaito atsarginis šildytuvas arba neprijungtas BUH maitinimo laidas	įsijungė atsarginio šildytuvo šiluminis saugiklis, nes temperatūra per aukšta. Arba neprijungtas BUH maitinimo laidas.	Šiluminis siurblys ir atsarginis šildytuvas nustos veikti patalpų šildymui ir buitinio karšto vandens ruošai	Automatinis
AA-07		Nuvedimo vožtuvas užblokuotas	Nuvedimo vožtuvas užblokuotas	įrenginys nustos veikti.	Rankinis
AA-08		Pamaišymo vožtuvas užblokuotas	Pamaišymo vožtuvas užblokuotas	įrenginys nustos veikti.	Rankinis
AA-09		Nuvedimo vožtuvas sugedęs	Nuvedimo vožtuvas sugedęs	įrenginys nustos veikti.	Rankinis
AA-10		Pamaišymo vožtuvas sugedęs	Pamaišymo vožtuvas sugedęs	įrenginys nustos veikti.	Rankinis

Klaidos kodas	#	Pavadinimas	Trigeris	Poveikis	Nustatymas iš naujo
AA-11		Katilo vožtuvas užblokuotas	Katilo vožtuvas užblokuotas	įrenginys nustos veikti.	Rankinis
AA-12		Apėjimo vožtuvas užblokuotas	Apėjimo vožtuvas užblokuotas	įrenginys nustos veikti.	Rankinis
AA-13		Katilo vožtuvas sugedęs	Katilo vožtuvas sugedęs	įrenginys nustos veikti.	Rankinis
AA-14		Apėjimo vožtuvas sugedęs	Apėjimo vožtuvas sugedęs	įrenginys nustos veikti.	Rankinis
AH-00		Netinkamai atlikta katilo dezinfekcijos funkcija	dezinfekcijos nuostatis nepasiektas per reikiamą laiką arba neišlaikytas reikiamą laiką.	įrenginys veiks toliau.	Automatinis
		Dezinfekavimo klaida AH automatiškai pašalinama po sėkmingos dezinfekcijos arba ją galite išvalyti rankiniu būdu per [4.9]Pašalinti dezinfekcijos gedimą. Atkreipkite dėmesį, kad dezinfekcijos funkcija bus pakartota tik po kito suplanuoto dezinfekcijos bloko!			
AJ-03		Neįprastai ilgai trunkantis DHW pašildymas	Katilo pašildymas trunka neįprastai ilgai	Buitinio karšto vandens ruoša bus sustabdyta	Rankinis
	Klaida AJ-03 iš naujo nustatoma nuo to momento, kai klaida iš naujo nustatoma vartotojo sąsajoje. Atminkite, kad šiuo atveju dezinfekcija nebus vykdoma.				
C0-00		Neįprastas srauto jutiklio veikimas	Srauto jutiklis sugedo	įrenginys nustos veikti.	Automatinis
C0-14		Vidaus dujų jutiklio gedimas	Vidaus dujų jutiklis yra atjungtas	įrenginys nustos veikti.	Rankinis
C0-15		Vidaus dujų jutiklis atjungtas	Vidaus dujų jutiklis atjungtas	įrenginys nustos veikti.	Rankinis
CJ-02		Neįprastas patalpos termistoriaus veikimas	vartotojo sąsajos patalpos temperatūros termistoriaus įvestis neatitinka diapazono.	Patalpų šildymas / vėsinimas paveiktoje zonoje bus sustabdytas	Automatinis
E0-06		Lauko įrenginio nuotėkio aptikimo klaida	Lauko įrenginio nuotėkio aptikimo klaida	Šiluminis siurblys nustos veikti	Rankinis
E1-00		LĮ: PCB defektas	lauko įrenginio pagrindinė PCB aptinka EEPROM triktį.	Šiluminis siurblys nustos veikti	Maitinimo ciklas

Klaidos kodas	#	Pavadinimas	Trigeris	Poveikis	Nustatymas iš naujo
E2-01		Nuotėkio srovės aptikimo klaida	Nuotėkio srovės PCB aptiko srovės nuotėkį įrenginio maitinimo linijoje.	Šiluminis siurblys nustos veikti	Maitinimo ciklas
E2-06		Nuotėkio srovės aptikimo klaida	Elektros nuotėkio trūkstamo kodo klaida	Šiluminis siurblys nustos veikti	Maitinimo ciklas
E3-00		LĮ: suveikė aukšto slėgio jungiklis (ASJ)	aukšto slėgio jungiklis atsidaro dėl pernelyg aukšto aušalo slėgio.	Šiluminis siurblys nustos veikti	Rankinis
E3-19		LĮ: suveikė aukšto slėgio jungiklis (ASJ)	aukšto slėgio jungiklis atsidaro dėl pernelyg aukšto aušalo slėgio.	Šiluminis siurblys nustos veikti	Rankinis
E4-00		Neįprastas įsiurbimo slėgis	keletą kartų įsiurbimo slėgis buvo per mažas (nustatytas termistoriaus / slėgio jutikliu arba žemo slėgio jungikliu).	Šiluminis siurblys nustos veikti	Rankinis
E5-00		LĮ: inverterinio kompresoriaus variklio perkaitimas	aptikta kompresoriaus perkrova.	Šiluminis siurblys nustos veikti	Rankinis
E7-01		LĮ: lauko įrenginio ventiliatoriaus variklio gedimas	Ventiliatoriaus variklis 1 užblokuotas	Šiluminis siurblys nustos veikti	Rankinis
E7-05		LĮ: lauko įrenginio ventiliatoriaus variklio gedimas	Ventiliatoriaus variklio 1 momentinis viršsrovis 1	Šiluminis siurblys nustos veikti	Rankinis
E7-61		LĮ: lauko įrenginio ventiliatoriaus variklio gedimas	ventiliatorius neįsijungia gavęs ĮJUNGIMO signalą. Gali atsitikti, kad ir veikiant ventiliatoriaus varikliui bus gautas klaidos kodas dėl klaidingo Hall'o jutiklio signalo.	Šiluminis siurblys nustos veikti	Automatinis

Klaidos kodas	#	Pavadinimas	Trigeris	Poveikis	Nustatymas iš naujo
E7-63		LĮ: lauko įrenginio ventiliatoriaus variklio gedimas	Ventiliatoriaus triktis	Šiluminis siurblys nustos veikti	Rankinis
E9-01		Elektroninio išsiplėtimo vožtuvo triktis	elektroninis išsiplėtimo vožtuvas yra sugadintas ar netinkamai prijungtas.	Šiluminis siurblys nustos veikti	Maitinimo ciklas
E9-02		Elektroninio išsiplėtimo vožtuvo klaida dėl drėgnumo	elektroninio išsiplėtimo vožtuvo klaida dėl drėgnumo.	Šiluminis siurblys nustos veikti	Rankinis
E9-03		Elektroninio išsiplėtimo vožtuvo triktis	elektroninis išsiplėtimo vožtuvas yra sugadintas ar netinkamai prijungtas.	Šiluminis siurblys nustos veikti	Maitinimo ciklas
EA-01		4WV perjungimo klaida	slėgio krytis ir temperatūrų skirtumas 4WV per mažas.	Šiluminis siurblys nustos veikti	Maitinimo ciklas
EC-00		Neįprastai pakilusi katilo temperatūra	Temperatūra katile neįprastai didėja. Gali būti, kad yra problema su vienu iš šilumos šaltinių, prijungtų prie katilo.	Buitinio karšto vandens ruoša bus sustabdyta	Rankinis
F3-01		LĮ: išleidimo vamzdyno temperatūros nukrypimas	Išleidimo vamzdžio termistoriaus temperatūros paklaida	Šiluminis siurblys nustos veikti	Rankinis
F3-02		LĮ: išleidimo vamzdyno temperatūros nukrypimas	Atsilaisvinęs pakabinamas išleidimo vamzdžio termistorius	Šiluminis siurblys nustos veikti	Rankinis
F3-20		LĮ: išleidimo vamzdyno temperatūros nukrypimas	Kompresoriaus korpuso termistoriaus temperatūros paklaida	Šiluminis siurblys nustos veikti	Maitinimo ciklas

Klaidos kodas	#	Pavadinimas	Trigeris	Poveikis	Nustatymas iš naujo
F3-24		LĮ: išleidimo vamzdyno temperatūros nukrypimas	Atsilaisvinęs pakabinamas kompresoriaus korpuso termistorius	Šiluminis siurblys nustos veikti	Rankinis
H0-02		Lauko įrenginio dujų jutiklio gedimas	Jutiklio gedimo klaida 1	Šiluminis siurblys nustos veikti	Rankinis
H0-04		Lauko įrenginio dujų jutiklio atjungimas	Jutiklio atjungimo klaida 1	Šiluminis siurblys nustos veikti	Rankinis
H1-00		Neįprastas išorinės temperatūros termistoriaus veikimas	Išorinės temperatūros termistoriaus gedimas	įrenginys veiks toliau.	Automatinis
H3-01		LĮ: aukšto slėgio jungiklio (ASJ) gedimas	suveikė aukšto slėgio jungiklis esant išjungtam kompresoriui.	Šiluminis siurblys nustos veikti	Rankinis
H3-08		LĮ: aukšto slėgio jungiklio (ASJ) gedimas	suveikė aukšto slėgio jungiklis esant išjungtam kompresoriui.	Šiluminis siurblys nustos veikti	Automatinis
H7-01		LĮ: lauko įrenginio ventiliatoriaus variklio gedimas	LĮ: padėties nustatymo jutiklio gedimas	Šiluminis siurblys nustos veikti	Rankinis
H7-31		Ventiliatoriaus variklio eksploatavimo valandos	Lauko įrenginio ventiliatoriaus variklio eksploatavimo laikas viršijo numatytą tarnavimo trukmę. Apsvarstykite galimybę pakeisti ventiliatoriaus variklį.	Šiluminis siurblys nustos veikti	Automatinis
H9-00		LĮ: lauko oro termistoriaus gedimas	lauko oro termistoriaus įvestis neatitinka diapazono.	Šiluminis siurblys nustos veikti	Automatinis
H9-01		LĮ: lauko oro termistoriaus gedimas	lauko oro termistoriaus įvestis neatitinka diapazono.	Šiluminis siurblys nustos veikti	Automatinis

Klaidos kodas	#	Pavadinimas	Trigeris	Poveikis	Nustatymas iš naujo
HC-00		Neįprastas katilo termistoriaus veikimas	Katilo temperatūros jutiklio problema	Buitinio karšto vandens ruoša bus sustabdyta	Automatinis
HC-01		Neįprastas viršutinio katilo termistoriaus veikimas	Viršutinės katilo temperatūros jutiklio problema	įrenginys veiks toliau.	Automatinis
HC-02		Neįprastas apatinio katilo termistoriaus veikimas	Apatinės katilo temperatūros jutiklio problema	įrenginys veiks toliau.	Automatinis
HJ-10		Vandens slėgio jutiklio veikimo sutrikimas	vandens slėgio įvestis neatitinka diapazono.	įrenginys veiks toliau.	Automatinis
J3-01		Išleidimo vamzdžio termistoriaus triktis	išleidimo vamzdžio termistoriaus triktis.	Šiluminis siurblys nustos veikti	Rankinis
J3-47		Išleidimo vamzdžio termistoriaus triktis	išleidimo vamzdžio termistoriaus triktis.	Šiluminis siurblys nustos veikti	Rankinis
J5-00		Įsiurbimo vamzdyno termistoriaus triktis	įsiurbimo vamzdyno termistoriaus nuskaitymas neatitinka diapazono (trumpasis jungimas arba atvira jungtis).	Šiluminis siurblys nustos veikti	Automatinis, kai įvestis yra diapazone
J5-23		Įsiurbimo vamzdyno termistoriaus triktis	įsiurbimo vamzdyno termistoriaus nuskaitymas neatitinka diapazono (trumpasis jungimas arba atvira jungtis).	Šiluminis siurblys nustos veikti	Automatinis, kai įvestis yra diapazone
J6-00		LĮ: šilumokaičio termistoriaus gedimas	lauko šilumokaičio termistoriaus įvestis neatitinka diapazono.	Šiluminis siurblys nustos veikti	Automatinis, kai įvestis yra diapazone

Klaidos kodas	#	Pavadinimas	Trigeris	Poveikis	Nustatymas iš naujo
J6-31		Įleidžiamo vandens temperatūros termistoriaus triktis	įleidžiamo vandens temperatūros termistoriaus triktis.	Šiluminis siurblys nustos veikti	Automatinis
J6-32		Ištekančio vandens temperatūros termistoriaus triktis (lauko įrenginys)	ištekančio vandens termistoriaus matavimas (lauko įrenginio) neatitinka diapazono.	Šiluminis siurblys nustos veikti	Automatinis
J6-36		LĮ: įpurškimo termistoriaus gedimas	lauko įpurškimo termistoriaus įvestis neatitinka diapazono.	Šiluminis siurblys nustos veikti	Automatinis, kai įvestis yra diapazone
J6-42		LĮ: įpurškimo termistoriaus gedimas	lauko įpurškimo termistoriaus įvestis neatitinka diapazono.	Šiluminis siurblys nustos veikti	Automatinis, kai įvestis yra diapazone
J8-00		Aušalo skysčio termistoriaus triktis	aušalo skysčio termistoriaus nuskaitymas neatitinka diapazono (trumpasis jungimas arba atvira jungtis).	Šiluminis siurblys nustos veikti	Automatinis, kai įvestis yra diapazone
J9-23		Šilumos vamzdžio termistoriaus triktis	Šilumos vamzdyno termistoriaus triktis	Šiluminis siurblys nustos veikti	Automatinis
JA-01		LĮ: aukšto slėgio jutiklio gedimas	aukšto slėgio jutiklis aptinka neįprastą vertę.	Šiluminis siurblys nustos veikti	Automatinis atstatymas, jei nuskaitymo vertės patenka į diapazoną
JC-01		Garintuvo slėgio triktis	Garintuvo slėgio triktis	Šiluminis siurblys nustos veikti	Automatinis atstatymas, jei nuskaitymo vertės patenka į diapazoną
L1-01		INV PCB triktis	INV PCB triktis: momentinis viršsrovis (įkrovos bangos formos išėjime)	Šiluminis siurblys nustos veikti	Rankinis

Klaidos kodas	#	Pavadinimas	Trigeris	Poveikis	Nustatymas iš naujo
L1-02		INV PCB triktis	INV PCB triktis: srovės jutiklio klaida	Šiluminis siurblys nustos veikti	Rankinis
L1-03		INV PCB triktis	INV PCB triktis: srovės nuokrypio klaida	Šiluminis siurblys nustos veikti	Rankinis
L1-04		INV PCB triktis	INV PCB triktis: IGBT klaida / maitinimo modulio klaida	Šiluminis siurblys nustos veikti	Rankinis
L1-05		INV PCB triktis	INV PCB triktis: jungės nustatymo klaida	Šiluminis siurblys nustos veikti	Rankinis
L1-06		INV PCB triktis	INV PCB triktis: SP/MP-PAM viršįtampis (aparatinės įrangos aptikimas)	Šiluminis siurblys nustos veikti	Rankinis
L1-27		INV PCB triktis	INV PCB triktis: keitiklio EEPROM klaida	Šiluminis siurblys nustos veikti	Maitinimo ciklas
L1-31		INV PCB triktis	INV PCB triktis: vidinio maitinimo šaltinio išėjimo klaida	Šiluminis siurblys nustos veikti	Rankinis
L1-54		INV PCB triktis	INV PCB triktis	įrenginys veiks toliau.	Automatinis
L1-55		INV PCB triktis	INV PCB triktis: ventiliatoriaus pavaros klaida	Šiluminis siurblys nustos veikti	Maitinimo ciklas
L3-00		LĮ: problema pakilus elektros dėžutės temperatūrai	jungiklių dėžutės temperatūra per aukšta.	Šiluminis siurblys nustos veikti	Rankinis
L4-00		LĮ: gedimas: inverterio radiatoriaus briaunos temperatūros pakilimas	Keitiklio radiacinio šilumos perdavimo mentės perkaitimas	Šiluminis siurblys nustos veikti	Rankinis
L4-01		LĮ: gedimas: inverterio radiatoriaus briaunos temperatūros pakilimas	Keitiklio radiacinio šilumos perdavimo mentės perkaitimas	Šiluminis siurblys nustos veikti	Rankinis

Klaidos kodas	#	Pavadinimas	Trigeris	Poveikis	Nustatymas iš naujo
L4-06		LĮ: gedimas: inverterio radiatoriaus briaunos temperatūros pakilimas	1 ventiliatoriaus radiacinio šilumos perdavimo mentės perkaitimas	Šiluminis siurblys nustos veikti	Rankinis
L4-07		LĮ: gedimas: inverterio radiatoriaus briaunos temperatūros pakilimas	2 ventiliatoriaus radiacinio šilumos perdavimo mentės perkaitimas	Šiluminis siurblys nustos veikti	Rankinis
L5-00		LĮ: momentinis inverterio viršsrovis (DC)	išėjimo viršsrovis aptinkamas tikrinant srovę, tekančią inverterio DC sekcijoje.	Šiluminis siurblys nustos veikti	Rankinis
L8-00		Triktis, kurią sukėlė šiluminė apsauga keitiklyje PCB	Šiluminės apsaugos keitiklio PCB triktis	Šiluminis siurblys nustos veikti	Rankinis
L8-01		Triktis, kurią sukėlė šiluminė apsauga keitiklyje PCB	Šiluminės apsaugos keitiklio PCB triktis: elektroninis šiluminis 1	Šiluminis siurblys nustos veikti	Rankinis
L8-02		Triktis, kurią sukėlė šiluminė apsauga keitiklyje PCB	Šiluminės apsaugos keitiklio PCB triktis: elektroninis šiluminis 2	Šiluminis siurblys nustos veikti	Rankinis
L8-03		Triktis, kurią sukėlė šiluminė apsauga keitiklyje PCB	Šiluminės apsaugos keitiklio PCB triktis: veikimo sutrikimas / greičio mažinimas	Šiluminis siurblys nustos veikti	Rankinis
L8-04		Triktis, kurią sukėlė šiluminė apsauga keitiklyje PCB	Šiluminės apsaugos keitiklio PCB triktis: žaibo aptikimas	Šiluminis siurblys nustos veikti	Rankinis

Klaidos kodas	#	Pavadinimas	Trigeris	Poveikis	Nustatymas iš naujo
L8-05		Triktis, kurią sukėlė šiluminė apsauga keitiklyje PCB	Šiluminės apsaugos keitiklio PCB triktis: keitiklio laiko ribojamas viršsrovis	Šiluminis siurblys nustos veikti	Rankinis
L8-14		Triktis, kurią sukėlė šiluminė apsauga keitiklyje PCB	Šiluminės apsaugos keitiklio PCB triktis: keitiklio mažo greičio veikimo sutrikimas	Šiluminis siurblys nustos veikti	Rankinis
L9-01		Lauko įrenginio perdavimo sistemos gedimas	Stabdymo prevencija (srovės padidinimas)	Šiluminis siurblys nustos veikti	Rankinis
L9-02		Lauko įrenginio perdavimo sistemos gedimas	Stabdymo prevencija (nesėkmingas paleidimas)	Šiluminis siurblys nustos veikti	Rankinis
L9-03		Lauko įrenginio perdavimo sistemos gedimas	Veikimo sutrikimas	Šiluminis siurblys nustos veikti	Rankinis
L9-13		Lauko įrenginio perdavimo sistemos gedimas	Nustatoma išėjimo atviros fazės paklaida	Šiluminis siurblys nustos veikti	Rankinis
LC-00		Lauko įrenginio ryšio sistemos triktis	Perdavimo tarp keitiklio ir lauko įrenginio klaida	Šiluminis siurblys nustos veikti	Automatinis
LC-01		Lauko įrenginio ryšio sistemos triktis	Perdavimo tarp keitiklio ir lauko įrenginio klaida: elektros instaliacijos gedimas	Šiluminis siurblys nustos veikti	Automatinis
LC-02		Lauko įrenginio perdavimo sistemos gedimas	Perdavimo tarp keitiklio ir lauko įrenginio klaida: kompresoriaus mikrovaldiklio perdavimo gedimas	Šiluminis siurblys nustos veikti	Automatinis

Klaidos kodas	#	Pavadinimas	Trigeris	Poveikis	Nustatymas iš naujo
LC-03		Lauko įrenginio perdavimo sistemos gedimas	Perdavimo tarp keitiklio ir lauko įrenginio klaida: ventiliatoriaus 1 mikrovaldiklio perdavimo gedimas	Šiluminis siurblys nustos veikti	Automatinis
LC-05		Lauko įrenginio perdavimo sistemos gedimas	Perdavimo tarp keitiklio ir lauko įrenginio klaida: duomenų klaida	Šiluminis siurblys nustos veikti	Automatinis
LC-33		Lauko įrenginio perdavimo sistemos gedimas	Perdavimo tarp keitiklio ir lauko įrenginio klaida: elektros instaliacijos į ACS PCB gedimas	Šiluminis siurblys nustos veikti	Automatinis
LH-01		Konverterio klaida	Konverterio klaida	įrenginys veiks toliau.	Automatinis
P1-00		Atvirosios fazės maitinimo disbalansas	perdavimo sistemos triktis lauko įrenginyje (tarp valdiklio ir keitiklio PCB, tarp valdiklio ir ACS PCB)	įrenginys veiks toliau.	Automatinis
P3-01		Neįprasta nuolatinė srovė	sprendimas dėl trikties viršijus nuolatinės srovės ribinę vertę.	Šiluminis siurblys nustos veikti	Automatinis
P3-04		Neįprasta nuolatinė srovė	sprendimas dėl trikties viršijus nuolatinės srovės ribinę vertę.	Šiluminis siurblys nustos veikti	Automatinis
P4-01		Neįprastas briaunos termistoriaus veikimas	Neįprastas briaunos termistoriaus veikimas	Šiluminis siurblys nustos veikti	Automatinis
P4-02		Neįprastas briaunos termistoriaus veikimas	Ventiliatoriaus 1 mentės temperatūros jutiklio klaida	Šiluminis siurblys nustos veikti	Automatinis
P4-03		Neįprastas briaunos termistoriaus veikimas	Ventiliatoriaus 2 mentės temperatūros jutiklio klaida	Šiluminis siurblys nustos veikti	Automatinis

Klaidos kodas	#	Pavadinimas	Trigeris	Poveikis	Nustatymas iš naujo
PJ-01		Galios nustatymo neatitikimas	pajėgumo nuostatos lauko ir vidaus įrenginiuose nesuderinamos. Netinkamas įrenginių derinys.	Šiluminis siurblys nustos veikti	Maitinimo ciklas
PJ-04		Keitiklio PCB neatitikimas	Keitiklio PCB neatitikimas	Šiluminis siurblys nustos veikti	Rankinis
PJ-09		Ventiliatoriaus 1 nesutapimas	Ventiliatoriaus 1 nesutapimas	Šiluminis siurblys nustos veikti	Rankinis
U0-04		LĮ: aušalo trūkumas	Aušalo trūkumas pirmą kartą veikiant vėsinimo režimu. Galimas aušalo vamzdyno užsikimšimas.	Šiluminis siurblys nustos veikti	Rankinis
U0-12		Aušalo vėsinimo rasos kondensacijos klaida	Aušalo vėsinimo dalies kondensacijos klaida	Šiluminis siurblys nustos veikti	Rankinis
U0-13		LĮ: aušalo trūkumas	Aušalo trūkumas veikiant šildymo režimu	Šiluminis siurblys nustos veikti	Rankinis
U0-14		LĮ: aušalo trūkumas	Aušalo trūkumas veikiant vėsinimo režimu	Šiluminis siurblys nustos veikti	Rankinis
U0-23		LĮ: aušalo trūkumas	Blokavimo aptikimo klaida	Šiluminis siurblys nustos veikti	Rankinis
U0-36		Žemas aušalo slėgis	Labai mažas aušalo slėgis. Galbūt iš įrenginio ištekėjo aušalas.	Šiluminis siurblys nustos veikti	Automatinis
U1-00		Priešingosios fazės / atvirosios fazės triktis	keitiklio PCB aptikta atviroji fazė arba priešingoji fazė.	Šiluminis siurblys nustos veikti	Automatinis
U1-01		Priešingosios fazės / atvirosios fazės triktis	keitiklio PCB aptikta atviroji fazė arba priešingoji fazė.	Šiluminis siurblys nustos veikti	Rankinis

Klaidos kodas	#	Pavadinimas	Trigeris	Poveikis	Nustatymas iš naujo
U2-01		Maitinimo įtampos klaida	Nepakankama keitiklio įtampa / viršįtampis	Šiluminis siurblys nustos veikti	Automatinis
U2-02		Maitinimo įtampos klaida	Atvira maitinimo šaltinio fazė (žema įtampa / viršįtampis veikiant srovės ribotuvui)	Šiluminis siurblys nustos veikti	Rankinis
U2-03		Maitinimo įtampos klaida	PN trumpojo jungimo klaida	Šiluminis siurblys nustos veikti	Rankinis
U2-04		Maitinimo įtampos klaida	Patvirtinta SP-PAM nepakankama įtampa	Šiluminis siurblys nustos veikti	Rankinis
U2-07		Maitinimo įtampos klaida	Konverterio klaida	Šiluminis siurblys nustos veikti	Maitinimo ciklas
U2-31		Maitinimo įtampos klaida	momentinis viršįtampis	įrenginys veiks toliau.	Automatinis
U2-35		Maitinimo įtampos klaida	Kintamosios srovės įtampos jutiklio klaida	Šiluminis siurblys nustos veikti	Rankinis
U2-36		Maitinimo įtampos klaida	OU ventiliatoriaus 1 maitinimo įtampos klaida	Šiluminis siurblys nustos veikti	Rankinis
U2-37		Maitinimo įtampos klaida	OU ventiliatoriaus 2 maitinimo įtampos klaida	Šiluminis siurblys nustos veikti	Rankinis
U2-42		Maitinimo įtampos klaida	Įtampos jutiklio gedimas	Šiluminis siurblys nustos veikti	Rankinis
U2-43		Maitinimo įtampos klaida	Viršįtampis eksploatavimo metu	Šiluminis siurblys nustos veikti	Rankinis
U2-44		Maitinimo įtampos klaida	Nepakankama įtampa eksploatavimo metu	Šiluminis siurblys nustos veikti	Rankinis

Klaidos kodas	#	Pavadinimas	Trigeris	Poveikis	Nustatymas iš naujo
U3-00		Netinkamai atlikta grindinio šildymo pagrindo džiovinimo funkcija	grindinio šildymo pagrindo džiovinimas nutrauktas.	įrenginys nustos veikti.	Rankinis
	Grindinio grindinio šildymo pagrindo džiovinimas išdžiūvimas gali būti nesėkmingas, jei atsitiks problema, dėl kurios atsarginiam šildytuvui ar šiluminis siurblys siurbliui toliau veikti negalima. **Pastaba:** prieš pradedant grindinio šildymo sausinimo programą, U3 klaidą reikia iš naujo nustatyti, kai yra techninės priežiūros režimas. U3 klaidos metu įrenginys apsaugo vamzdyną nuo užšalimo.				
U4-00		Vidaus / lauko įrenginio ryšio problema	lauko ir vidaus įrenginių ryšio triktis.	Šiluminis siurblys nustos veikti	Automatinis
	Pastaba: Klaida U4-00 gali būti susijusi su netinkamu įrenginio laidu.				
U8-01		Nutrūko ryšys su LAN adapteriu	Vidaus įrenginio ir maršruto parinktuvo ryšio sutrikimas	įrenginys nustos veikti.	Automatinis
U8-02		Nutrūko ryšys su patalpos termostatu	vidaus įrenginio ir patalpos termostato ryšio sutrikimas jau užmezgus ryšį.	Patalpų šildymas / vėsinimas bus sustabdytas	Automatinis
U8-03		Nėra ryšio su patalpos termostatu	vidaus įrenginio ir patalpos termostato ryšio sutrikimas, ryšio užmegzti neįmanoma.	įrenginys nustos veikti.	Automatinis
U8-04		Nežinomas USB prietaisas	Nežinomas USB prietaisas.	įrenginys veiks toliau.	Automatinis
	Jei įvyksta U8-04 klaida, klaidą galima pataisyti, sėkmingai atnaujinus programinę įrangą. Jei programinė įranga nebuvo sėkmingai atnaujinta, tada turite įsitikinti, kad jūsų USB įrenginys yra FAT32 formato.				
U8-06		MMI / dviejų zonų rinkinio ryšio problema	ryšio tarp MMI ir dviejų zonų rinkinio dėžės sutrikimas.	įrenginys veiks toliau.	Automatinis
	Ryšio klaidas reikia patikrinti, kai maitinimas yra išjungtas.				
U8-07		P1P2 ryšio klaida	atsirado įrenginio komponentų P1P2 ryšio sutrikimas.	įrenginys nustos veikti.	Automatinis
	Jei įjungimo metu atsiranda klaida U8-07, klaida pasirodys iššokanti. Jei maitinimo išjungimo metu atsiranda klaida U8-07, klaida neiššokama. Abiem atvejais klaida nurodyta [11]Gedimų istorija.				

Klaidos kodas	#	Pavadinimas	Trigeris	Poveikis	Nustatymas iš naujo
U8-11		Nutrūko ryšys su belaidžiu sietuvu	nutrūko ryšys su belaidžiu sietuvu.	įrenginys nustos veikti.	Automatinis
U8-22		Ekrano PCB įkrovos programoje	Ekrano PCB įkrovos programoje	įrenginys veiks toliau.	Automatinis
U8-23		Ekrano PCB ryšio problema	Ekrano PCB ryšio problema	įrenginys veiks toliau.	Automatinis
U8-24		Ekrano PCB galinio prievado režimu	Ekrano PCB galinio prievado režimu	įrenginys veiks toliau.	Automatinis
U8-25		Ekrano PCB savikontrolės režimu	Ekrano PCB savikontrolės režimu	įrenginys veiks toliau.	Automatinis
U8-26		Patalpos termostato programinės įrangos versijos suderinamumo klaida	Magistralėje aptiktas nesuderinamas patalpos termostatas. Atnaujinkite įrenginį į naujausią versiją naudodami Madoka Assisstant programėlę.	Patalpų šildymas / vėsinimas paveiktoje zonoje bus sustabdytas	Automatinis
U8-27		Prarastas ryšys su daugiapakopio atsarginio šildytuvo PCB	Prarastas ryšys su daugiapakopio atsarginio šildytuvo PCB	įrenginys nustos veikti.	Automatinis
U8-28		Netinkamos DB klaida	EEPROM įkelti naudojamas failas yra neteisingas	įrenginys veiks toliau.	Automatinis
	Klaida įmanoma tik įkeliant naują programinę įrangą.				
U8-29		EEPROM įkelta su klaidomis	EEPROM atmintis buvo įkelta su klaidomis	įrenginys veiks toliau.	Automatinis
	Klaida įmanoma tik įkeliant naują programinę įrangą.				
UA-05		Neįprastas vidaus / lauko įrenginių derinys	Vidaus ir lauko įrenginio perdavimo klaida	Šiluminis siurblys nustos veikti	Automatinis
UA-07		Neįprastas vidaus / lauko įrenginių derinys	Vidaus ir lauko įrenginio perdavimo klaida	Šiluminis siurblys nustos veikti	Automatinis

Klaidos kodas	#	Pavadinimas	Trigeris	Poveikis	Nustatymas iš naujo
UA-09		Neįprastas vidaus / lauko įrenginių derinys	Vidaus ir lauko įrenginio perdavimo klaida	Šiluminis siurblys nustos veikti	Automatinis
UA-48		Lauko įrenginio budėjimo režimo maitinimo jungties prijungimo klaida	Ši klaida atsiranda, kai įjungus lauko maitinimo šaltinį pasikeičia budėjimo režimo nustatymo jungties būsena.	įrenginys veiks toliau.	Automatinis
UF-02		Grįžtamojo vamzdyno ar blogo ryšio laidų aptikimas	Grįžtamojo vamzdyno ar blogo ryšio laidų aptikimas	Šiluminis siurblys nustos veikti	Rankinis
UH-17		Vidaus įrenginys užblokuotas (R290)	Vidaus įrenginys užblokuotos būsenos	Šiluminio siurblio eksploatavimas negalimas	Automatinis
UH-18		Lauko įrenginys užblokuotas (R290)	Lauko įrenginys užblokuotos būsenos	Šiluminis siurblys nustos veikti	Rankinis
UH-19		Per daug bandymų atblokuoti	Per daug bandymų atblokuoti įrenginį	įrenginys veiks toliau.	Automatinis
UJ-14		AF ryšio klaida	nėra ryšio su aktyviu filtro CPU.	įrenginys veiks toliau.	Automatinis
UJ-20		AF įspėjimas	aktyvaus filtro veikimo įspėjimas.	įrenginys veiks toliau.	Automatinis
UJ-26		AF perspėjimas	aktyvaus filtro veikimo perspėjimas.	įrenginys veiks toliau.	Automatinis

INFORMACIJA

Jei rodomas klaidos kodas AH ir dezinfekcija nenutraukta dėl leidžiamo buitinio karšto vandens, rekomenduojame atlikti šiuos veiksmus:

- Rekomenduojama užprogramuoti dezinfekcijos pradžią praėjus bent 4 valandoms po paskutinio galimo didelio karšto vandens išleidimo. Šią pradžią galima nustatyti montuotojo nustatymuose (dezinfekcijos funkcija).

PRANEŠIMAS

Kai įrenginys negalės pasiekti minimalių reikiamų srauto greičių, vartotojo sąsajoje bus rodoma 7H klaida. Svarbu užtikrinti šį minimalų srautą visą laiką. Kaip patikrinti ir ištaisyti minimalų srauto intensyvumas, žr"8.1.2 Vandens tūrio ir srauto intensyvumo tikrinimas" [▶ 89].

PRANEŠIMAS

Kai jutiklis yra sulaužytas prie plokštelinio šilumokaitis arba slėgio jutiklis yra sulaužytas lauko įrenginys bloke, kurio veikimo metu reikia apsauga nuo užšalimo. Gali būti, kad dėl šių gedimų vartotojo sąsajoje bus rodoma 89 klaida.

PRANEŠIMAS

Iš naujo nustatyti su R290 susijusias klaidas galima tik už techninės priežiūros režimo ribų.

Kreipkitės į “Standby-By-Me” sertifikuotą partnerį, kad pašalintumėte šią klaidą.

INFORMACIJA

Vartotojo sąsajoje bus rodoma, kaip anuliuoti klaidos kodą.

15 Išmetimas

Kai norite išmesti įrenginį, NEDARYKITE to patys, o kreipkitės į Daikin sertifikuotą techniką.

PRANEŠIMAS

NEBANDYKITE išmontuoti sistemos patys: išmontuoti sistemą, tvarkyti aušalo medžiagą, tepalą ir kitas dalis BŪTINA laikantis taikomų teisės aktų. Įrenginius REIKIA pristatyti į specialias pakartotinio panaudojimo, šiukšlių rūšiavimo ir utilizavimo įstaigas.

INFORMACIJA

Taip pat susipažinkite su atsargumo priemonėmis ir reikalavimais šiuose skyriuose:

- "2 Bendrosios atsargumo priemonės" [▸ 10]
- "3.1 Saugos kontrolinis sąrašas prieš darbą su R290 įrenginiais" [▸ 22]

Šiame skyriuje

15.1 Aušalo surinkimas 218
15.1.1 Rankinis elektroninių išsiplėtimo vožtuvų atidarymas 220
15.2 Kaip ištuštinti kaupimo baką 221
15.2.1 Kaip ištuštinti kaupimo baką be prijungtos beslėgės saulės sistemos 221
15.2.2 Kaip ištuštinti kaupimo baką su prijungta beslėge saulės sistema 223

15.1 Aušalo surinkimas

Šalindami lauko įrenginį, turite surinkti jo aušalą.

- Naudokite aptarnavimo prievadus (**-**) (**b**), kad atgautumėte šaltnešį.
- Įsitikinkite, kad vožtuvai (**Y1E**, **Y3E**, **Y2S**, **Y3S**, **Y4S**) atidaryti. Jei surenkant aušalą jie neatidaryti, aušalas lieka įstrigęs įrenginyje.

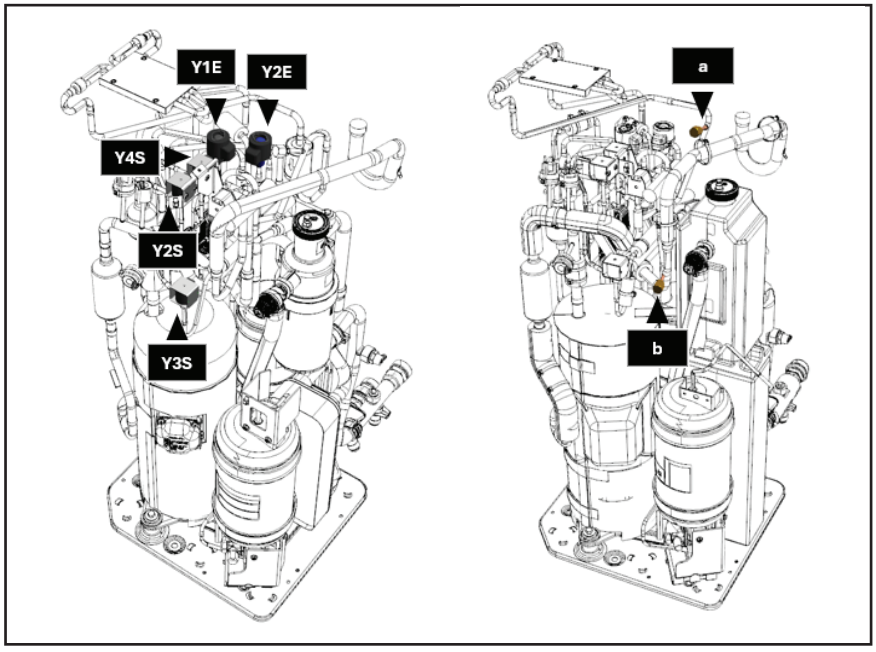

a	Techninio aptarnavimo prievadas 5/16" blare (HP)
b	Aptarnavimo prievadas (LP)
Y1E	Elektroninis išsiplėtimo vožtuvas (maitinimo tinklo)
Y3E	Elektroninis išsiplėtimo vožtuvas (įpurškimas)
Y2S	Elektromagnetinis vožtuvas (žemo slėgio apylanka)
Y3S	Elektromagnetinis vožtuvas (karštų dujų apylanka)

Y4S Elektromagnetinis vožtuvas (skysčio įpurškimas)

Atgauti šaltnešį, kai maitinimas įjungtas (rekomenduojama)

Norėdami visiškai ir saugiai susigrąžinti visą šaltnešį iš lauko bloko, atlikite šiuos veiksmus:

1 Pasirūpinkite, kad įrenginys neveiktų.

2 Eikite į [5.29] `Aušalo surinkimo režimas` ir patvirtinkite.

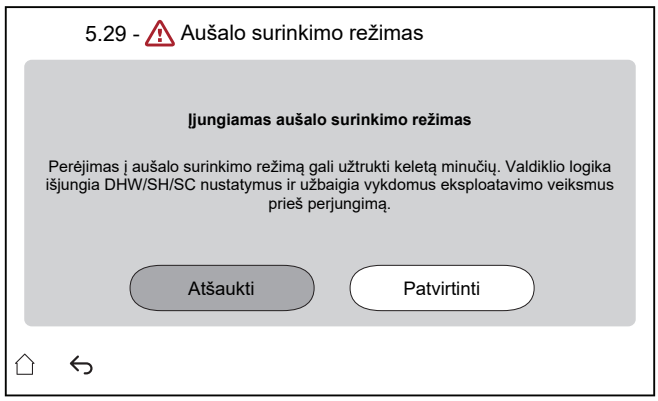

Rezultatas: Įrenginys ruošiasi įeitiAušalo surinkimo režimas. Tai gali užtrukti kelias minutes. Norėdami informuoti diegimo programą, pasirodo šis ekranas:

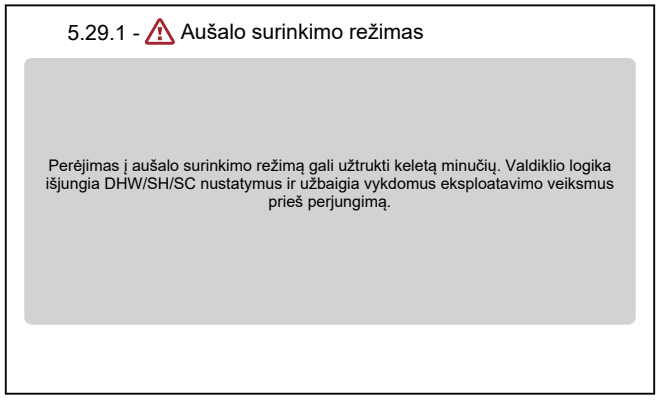

Rezultatas: Įrenginys atidaro vožtuvus (**Y***).

Pastaba: Apsauginės funkcijos išlieka aktyvios aušalas atkūrimo režimu.

3 Atgauti šaltnešį iš aptarnavimo uostų (**-**) (**b**).

4 Kol ji `Aušalo surinkimo režimas` yra aktyvi, sąsaja išlieka žemiau esančiame ekrane.

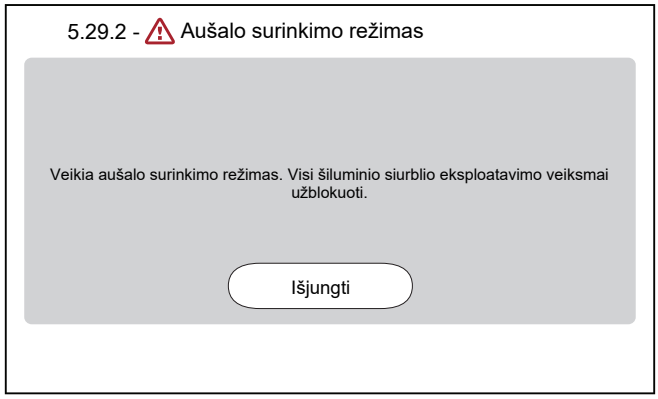

5 Bakstel `Išjungti` ėkite, kad paliktumėteAušalo surinkimo režimas.

Rezultatas: Įrenginys grąžina vožtuvus (**Y***) į jų pradinę būseną.

INFORMACIJA

Jei įjungus šaltnešio atkūrimo režimą būtina iš naujo paleisti įrenginį, išjungę šaltnešio atkūrimo režimą atlikite aušalas atstatymą.

Išjungus šaltnešio atkūrimo režimą svarbu palaukti bent 1 minutę prieš atliekant galios atstatymą.

Kaip surinkti aušalą, kai maitinimas IŠJUNGTAS

1 Rankiniu būdu atidarykite vožtuvus (**Y***) (žr. "15.1.1 Rankinis elektroninių išsiplėtimo vožtuvų atidarymas" [▸ 220]).

2 Atgauti šaltnešį iš techninės priežiūros anga (**-**) (**b**).

15.1.1 Rankinis elektroninių išsiplėtimo vožtuvų atidarymas

Prieš surinkdami aušalą įsitikinkite, kad elektroniniai išsiplėtimo vožtuvai yra atidaryti. Kai maitinimas IŠJUNGTAS, juos reikia atidaryti rankiniu būdu.

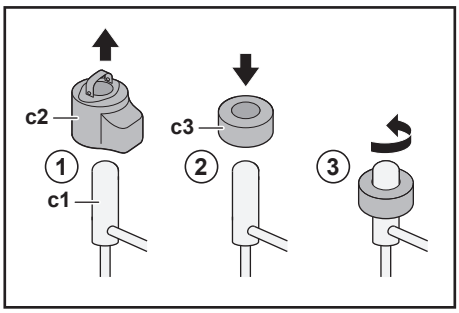

c1 Elektroninis išsiplėtimo vožtuvas
c2 EEV ritė
c3 EEV magnetas

1 Nuimkite EEV ritę (**c2**).

2 Užmaukite EEV magnetą (**c3**) ant išsiplėtimo vožtuvo (**c1**).

3 Pasukite EEV magnetą prieš laikrodžio rodyklę iki visiškai atidarytos vožtuvo padėties. Jei nesate tikri, kokia yra atidaryta padėtis, pasukite vožtuvą į vidurinę padėtį, kad aušalas galėtų pratekėti.

15.2 Kaip ištuštinti kaupimo baką

PAVOJUS! GALIMA NUSIDEGINTI / NUSIPLIKYTI

Vanduo kaupimo bake ir visuose susijusiuose vamzdžiuose gali būti labai karštas.

15.2.1 Kaip ištuštinti kaupimo baką be prijungtos beslėgės saulės sistemos

Kaip pasiruošti išleidimui, kai nėra papildomo užpildymo ir išleidimo rinkinio

1 Atsukite persipylimo jungties uždaromąjį varžtą.

2 Atjunkite persipylimo jungtį.

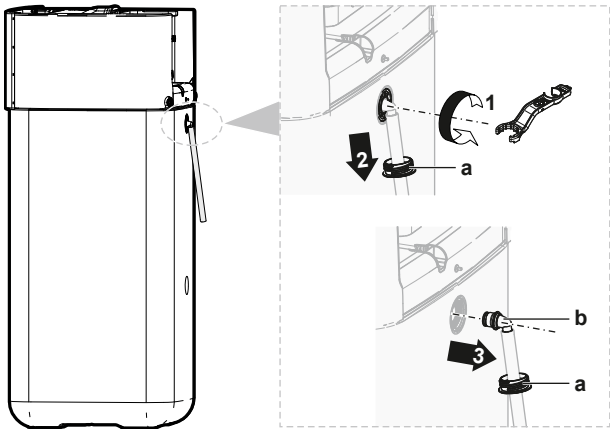

a Persipylimo jungtis
b Uždaromasis varžtas

3 Laisvą persipylimo išleidimo žarnos galą prijunkite prie atitinkamo nuotako.

Kaip pasiruošti išleidimui, kai yra papildomas užpildymo ir išleidimo rinkinys

1 Nuimkite jungčių dangtelius nuo uždaromųjų varžtų priekyje.

2 Atsukite priekyje esančios viršutinės jungties uždaromąjį varžtą.

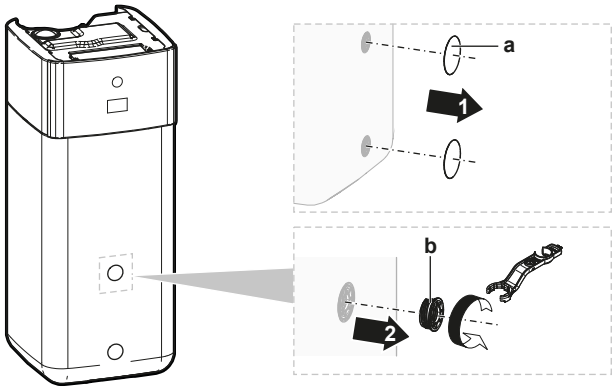

a Jungties dangtelis
b Uždaromasis varžtas

3 Įkiškite uždaromąjį varžtą į užpildymo ir išleidimo rinkinį ir užfiksuokite spaustuku, esančiu papildomame rinkinyje.

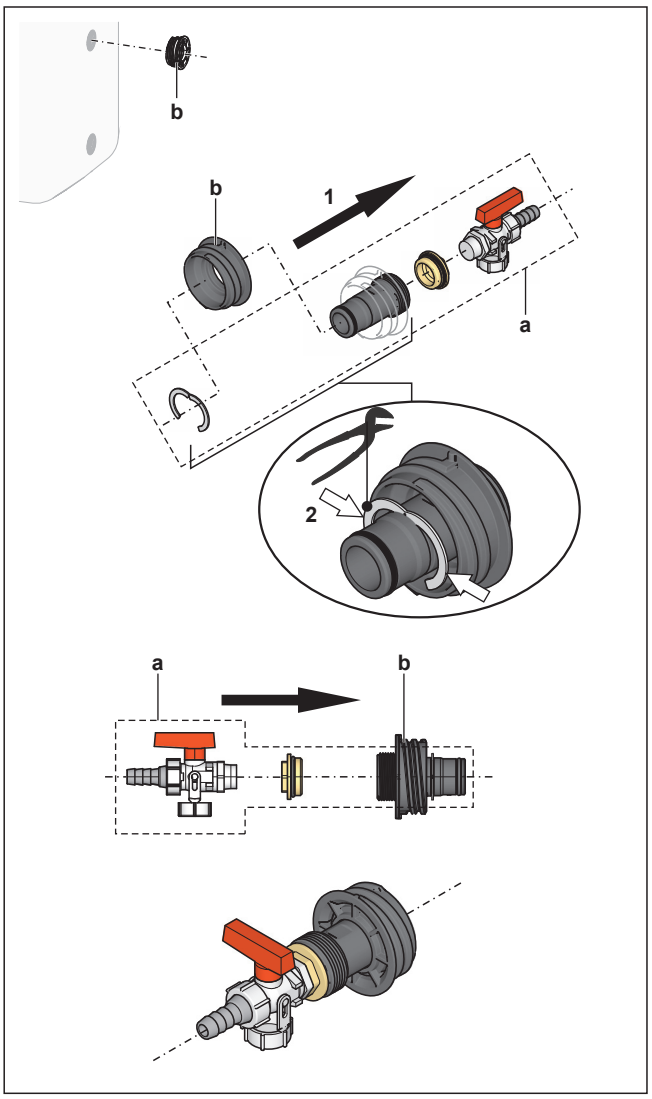

a Užpildymo ir išleidimo rinkinys
b Uždaromasis varžtas

4 Laisvą išleidimo žarnos galą prijunkite prie atitinkamo nuotako.

Kaip ištuštinti kaupimo baką

PRANEŠIMAS

Nuėmus išleidimo jungties sandarinimo kamštį, iš kaupimo bako iš karto ima tekėti vanduo. Tinkamai surinkite išsiliejusį vandenį.

1 Po išleidimo jungtimi padėkite tinkamą padėklą bėgančiam vandeniui surinkti.

2 Išsukite uždaromąjį varžtą, ištraukite sandarinimo kamštį ir NEDELSDAMI įsukite pirmiau pasiruoštą uždaromąjį varžtą su išleidimo jungtimi.

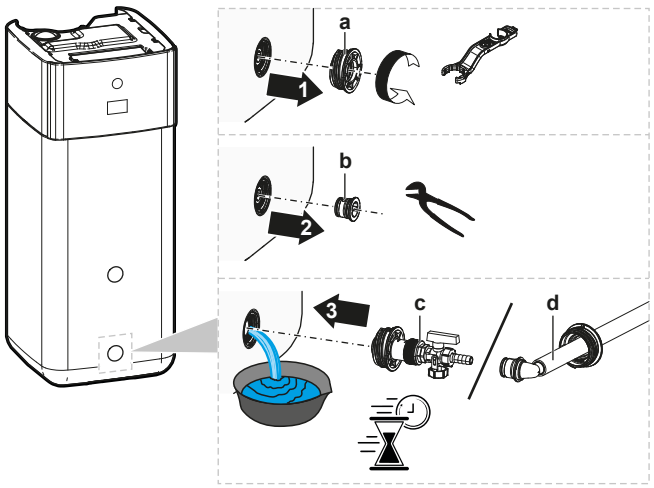

a Uždaromasis varžtas
b Sandarinimo kamštis
c Uždaromasis varžtas su išleidimo jungtimi (papildomas užpildymo ir išleidimo rinkinys)
d Uždaromasis varžtas su išleidimo jungtimi (persipylimo jungtis)

15.2.2 Kaip ištuštinti kaupimo baką su prijungta beslėge saulės sistema

PRANEŠIMAS

Kaupimo baką ištuštinti per išleidimo jungtį galima tik tuo atveju, jei yra papildomas užpildymo ir išleidimo rinkinys (aprašyta toliau). Kitu atveju išleiskite vandenį naudodami siurblį ir žarną per saulės sistemos grįžtamąją jungtį.

1. Pasukite išleidimo jungties vožtuvą į parodytą padėtį.
2. Po išleidimo jungtimi padėkite tinkamą padėklą bėgančiam vandeniui surinkti.
3. Nuimkite spaustuką ir sandarinimo kamštį.
4. Įstatykite užpildymo ir išleidimo rinkinį ir užfiksuokite spaustuku.

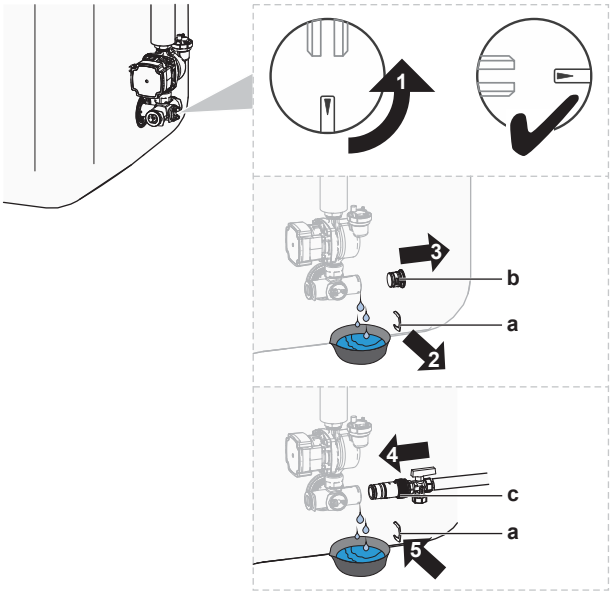

a Apkaba
b Sandarinimo kamštis
c Užpildymo ir išleidimo rinkinys

5. Atidarykite užpildymo ir išleidimo rinkinio vožtuvą.
6. Pasukite išleidimo jungties vožtuvą į standartinę padėtį.

16 Techniniai duomenys

Naujausių techninių duomenų **dalinį rinkinį** galima rasti regioninėje Daikin svetainėje (prieinamoje viešai). Naujausių techninių duomenų **visas rinkinys** yra Daikin Business Portal (būtinas autentifikavimas).

Šiame skyriuje

16.1 Priežiūros erdvė. Lauko blokas 225
16.2 Apsauginė zona: Lauko blokas 227
16.3 Vamzdžių schema: lauke naudojamas įrenginys 230
16.4 Vamzdžių schema: patalpose naudojamas įrenginys 231
16.5 Elektros instaliacijos schema: lauko įrenginys 233
16.6 Elektros instaliacijos schema: patalpose naudojamas įrenginys 237
16.7 ESP kreivė: vidaus įrenginys 244
16.8 Informacinė lentelė: vidaus įrenginys 244

16.1 Priežiūros erdvė. Lauko blokas

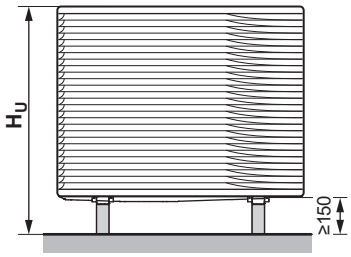

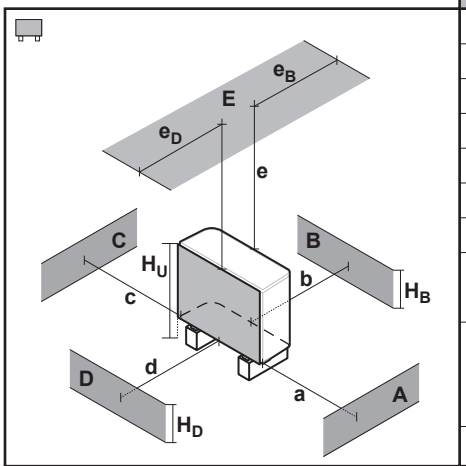

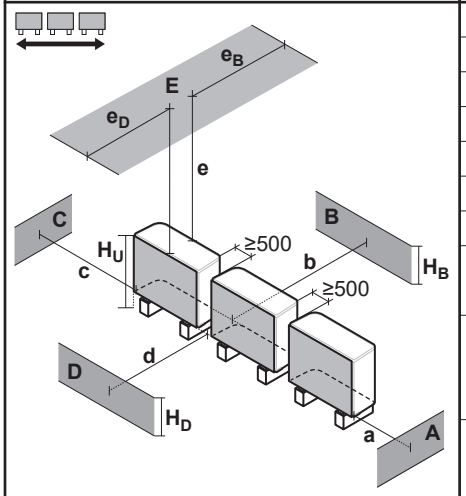

A~E	H_B H_D H_U		(mm)						
			a	b	c	d	e	e_B	e_D
B	—			≥300					
A, B, C	—		≥500	≥300	≥100				
B, E	—			≥300			≥1000		≤500
A, B, C, E	—		≥500	≥300	≥150		≥1000		≤500
D	—					≥500			
D, E	—					≥500	≥1000	≤500	
A, C	—		≥500		≥100				
B, D	(H_B OR H_D) ≤ H_U			≥300		≥500			
	(H_B AND H_D) > H_U		✕						
B, D, E	(H_B OR H_D) ≤ H_U	H_B>H_D		≥300		≥1000	≥1000		≤500
		H_B<H_D		≥300		≥1000	≥1000	≤500	
	(H_B AND H_D) > H_U		✕						
A, C, D, E	—		≥500		≥150	≥500	≥1000	≤500	
B	—			≥300					
A, B, C	—		≥500	≥300	≥500				
B, E	—			≥300			≥1000		≤500
A, B, C, E	—		≥500	≥300	≥500		≥1000		≤500
D	—					≥500			
D, E	—					≥500	≥1000	≤500	
A, C	—		≥500		≥500				
B, D	(H_B OR H_D) ≤ H_U			≥300		≥500			
	(H_B AND H_D) > H_U		✕						
B, D, E	(H_B OR H_D) ≤ H_U	H_B>H_D		≥300		≥1000	≥1000		≤500
		H_B<H_D		≥300		≥1000	≥1000	≤500	
	(H_B AND H_D) > H_U		✕						
A, C, D, E	—		≥500		≥500	≥500	≥1000	≤500	

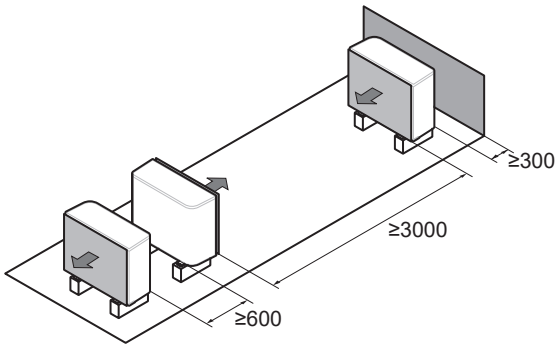

Galimas simbolių interpretavimas:

Bendra informacija	Keletas lauko įrenginių gali būti montuojami vienas šalia kito eilėmis, kaip parodyta: ▪ (vieni greta kitų) ▪ (priekis su priekiu / galas su galu) Tačiau kitus įrenginius jūsų įrenginio apsauginėje zonoje galima montuoti tik tuo atveju, jei jie yra to paties tipo (žr. "apsauginė zona").
A, C	Kliūtys dešinėje ir kairėje pusėje (sienos/skydinės plokštės)
B	Kliūtis įsiurbimo pusėje (siena/skydinė plokštė)
D	Kliūtis išleidimo pusėje (siena/skydinė plokštė)
E	Kliūtis viršutinėje pusėje (stogas)
a,b,c,d,e	Mažiausia techninei priežiūrai reikalinga erdvė tarp įrenginio ir kliūčių A, B, C, D ir E
$\mathbf{e}_B$	Maksimalus atstumas tarp įrenginio ir kliūties E krašto kliūties B kryptimi
$\mathbf{e}_D$	Maksimalus atstumas tarp įrenginio ir kliūties E krašto kliūties D kryptimi
$\mathbf{H}_U$	Įrenginio aukštis, įskaitant montavimo konstrukciją
$\mathbf{H}_B$, $\mathbf{H}_D$	Kliūčių B ir D aukštis
✕	NELEIDŽIAMA

16.2 Apsauginė zona: Lauko blokas

(mm)

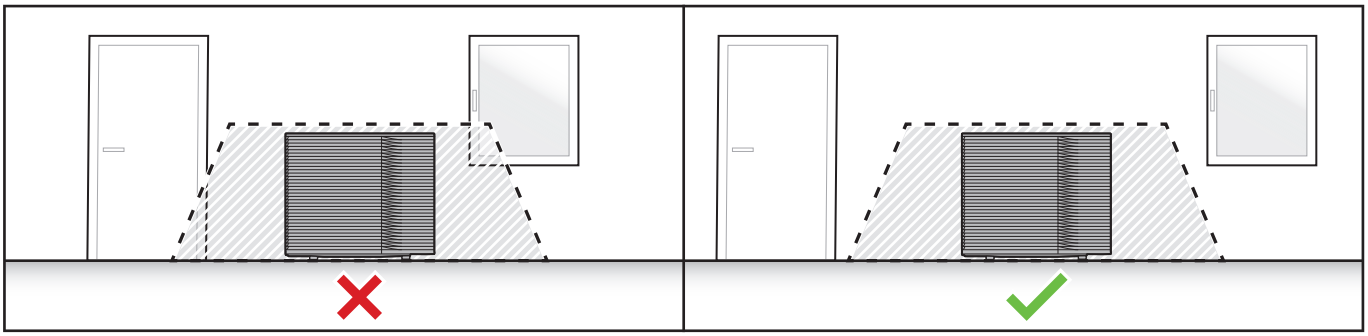

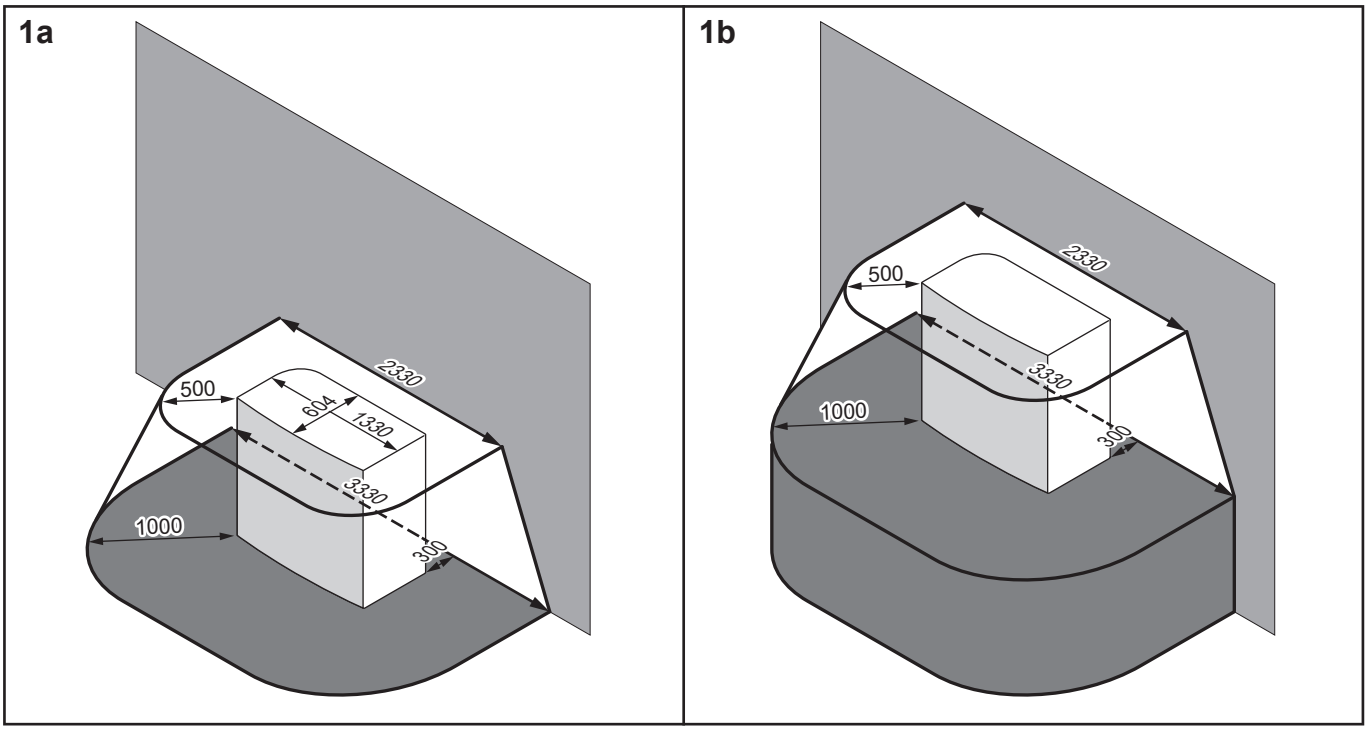

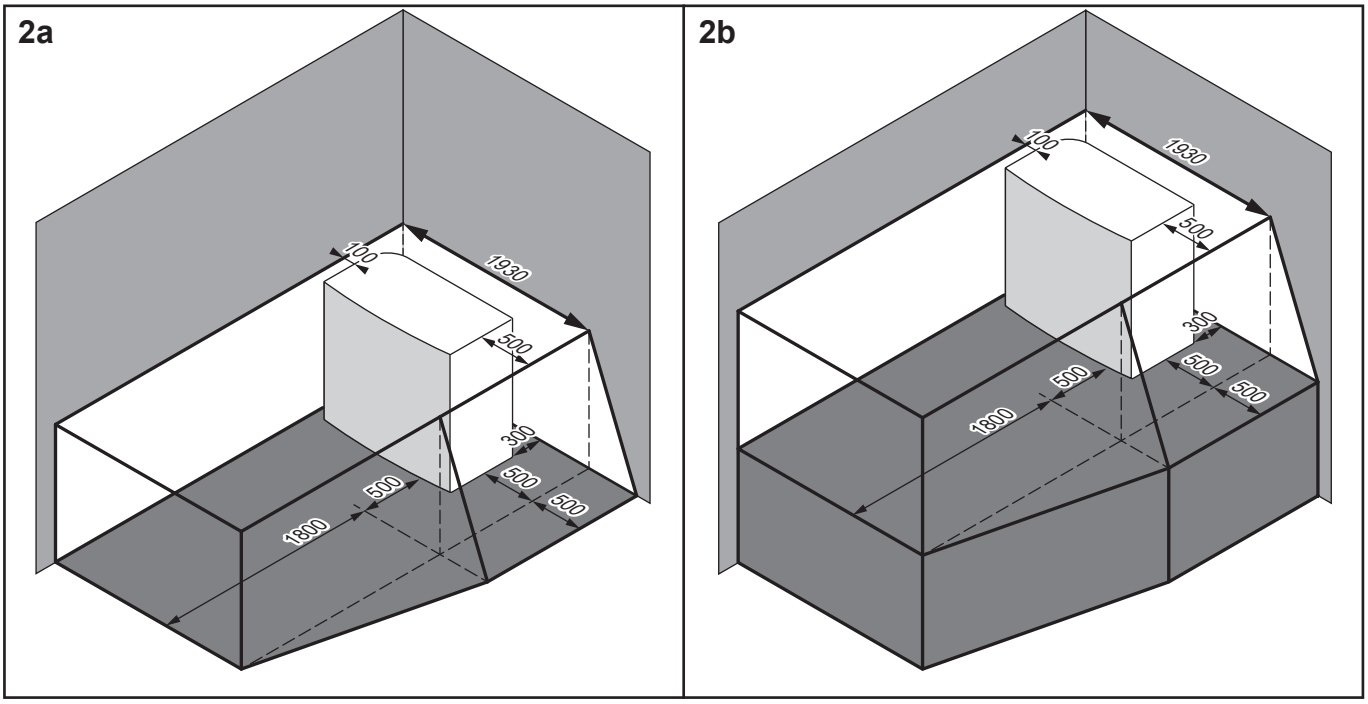

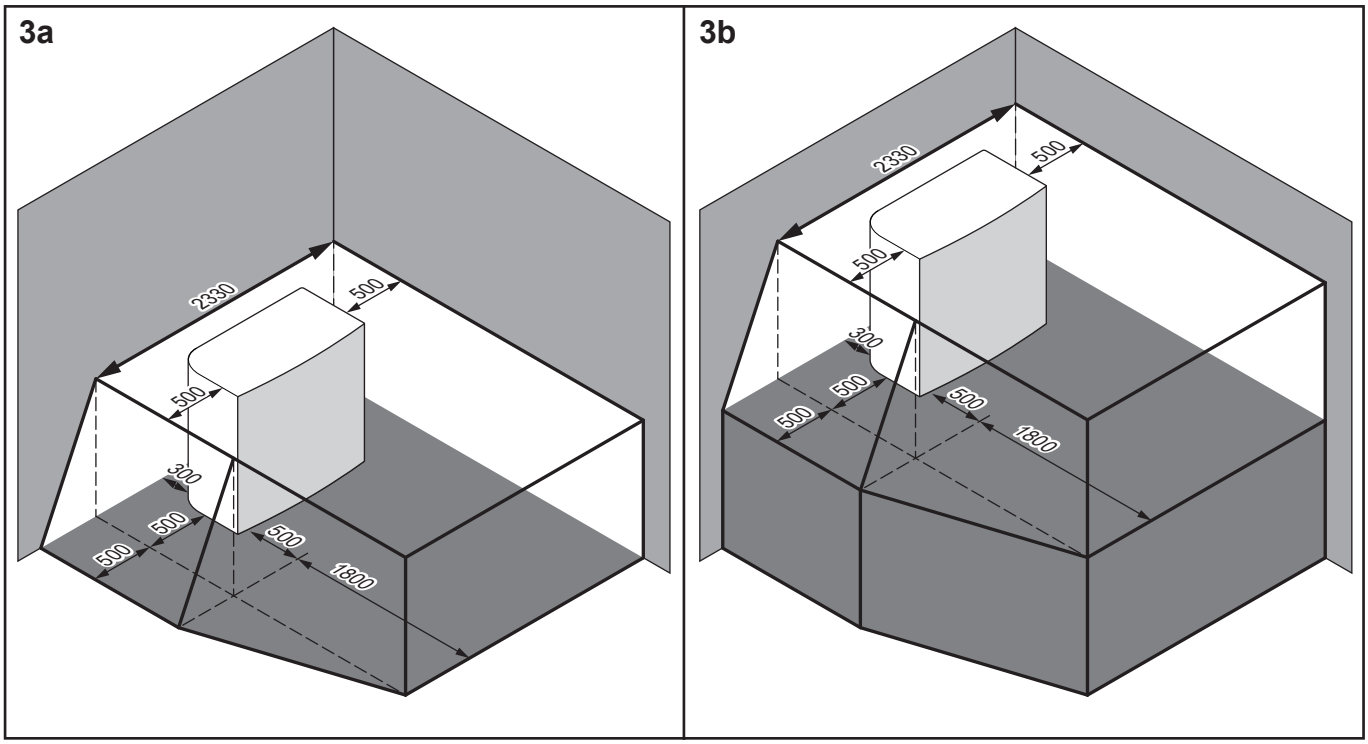
3a
2330
500
500
300
500
500
500
1800
3b
2330
500
500
300
500
500
500
1800

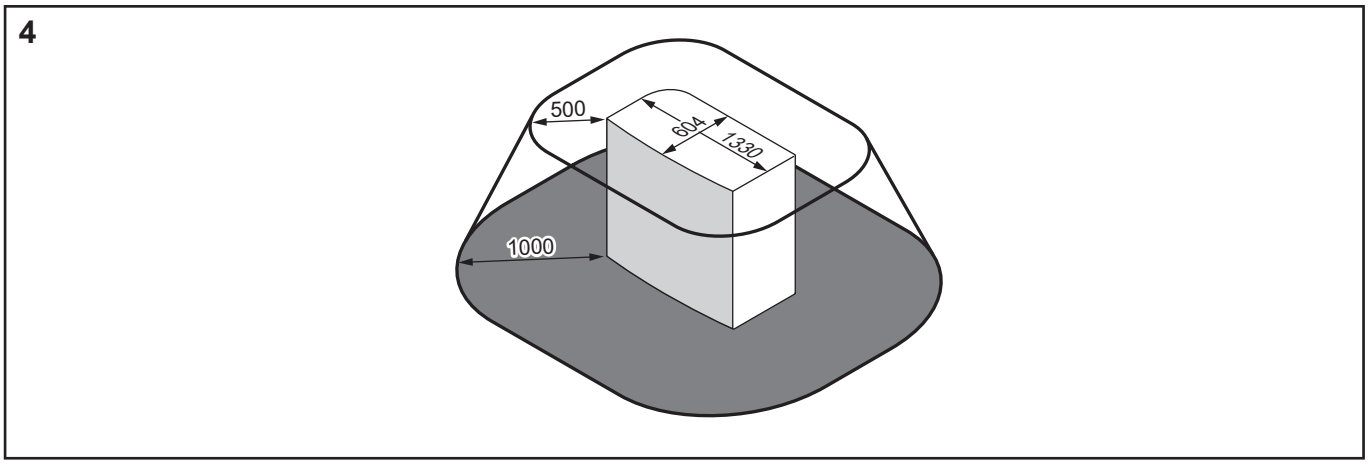
4
500
604
1330
1000

Galimas simbolių interpretavimas:

Bendra informacija	Lauko įrenginyje yra aušalo R290, kuris priklauso A3 saugos klasei, kaip apibrėžta ISO817 ir naudojama EN378. Tai reiškia, kad turite laikytis papildomų reikalavimų montavimo vietai (= "apsauginė zona"), kad užtikrintumėte saugumą mažai tikėtinu aušalo nuotėkio atveju. **Reikalavimai apsauginei zonai:** ▪ Nėra angų į gyvenamąsias pastato patalpas. **Pavyzdys:** atidaromi langai, durys, ventiliacijos angos arba įėjimai į rūsį. ▪ Nėra uždegimo šaltinių (nei veikiančių visą laiką, nei trumpą laiką). **Pavyzdys:** - Atvira liepsna - Elektros instaliacija, kištukiniai lizdai, šviestuvai, šviesos jungikliai - Elektrinės namo jungtys - Kibirkščiuojantys įrankiai - Objektai, kurių paviršiaus temperatūra aukšta (>360°C, kai naudojamas R290) ▪ Apsauginė zona NEGALI išsiplėsti iki gretimų pastatų ar viešojo eismo zonų. ▪ Kitus įrenginius jūsų įrenginio apsauginėje zonoje galima montuoti tik tuo atveju, jei jie yra to paties tipo (t. y. EPSK). Taigi kito tipo, naudojantys kitą aušalą ar kito gamintojo įrenginiai NEGALI patekti būti statomi jūsų įrenginio apsauginėje zonoje. Bendra visų įrenginių apsauginė zona yra visų atskirų apsauginių zonų suma. **NEREIKALAUJAMA apsauginei zonai:** ▪ Visiškai atvira erdvė priešais įrenginį.
1a / 1b	Apsauginė zona priešais pastatą: ▪ **1a**: ant grindų ▪ **1b**: pakeltas
2a / 2b	Apsauginė zona montuojant dešiniajame kampe: ▪ **2a**: ant grindų ▪ **2b**: pakeltas
3a / 3b	Apsauginė zona montuojant kairiajame kampe: ▪ **3a**: ant grindų ▪ **3b**: pakeltas
4	Apsauginė zona montuojant ant stogo. **Papildomas reikalavimas:** apsauginėje zonoje neturi būti ventiliacijos ar stoglangio angų.

16.3 Vamzdžių schema: lauke naudojamas įrenginys

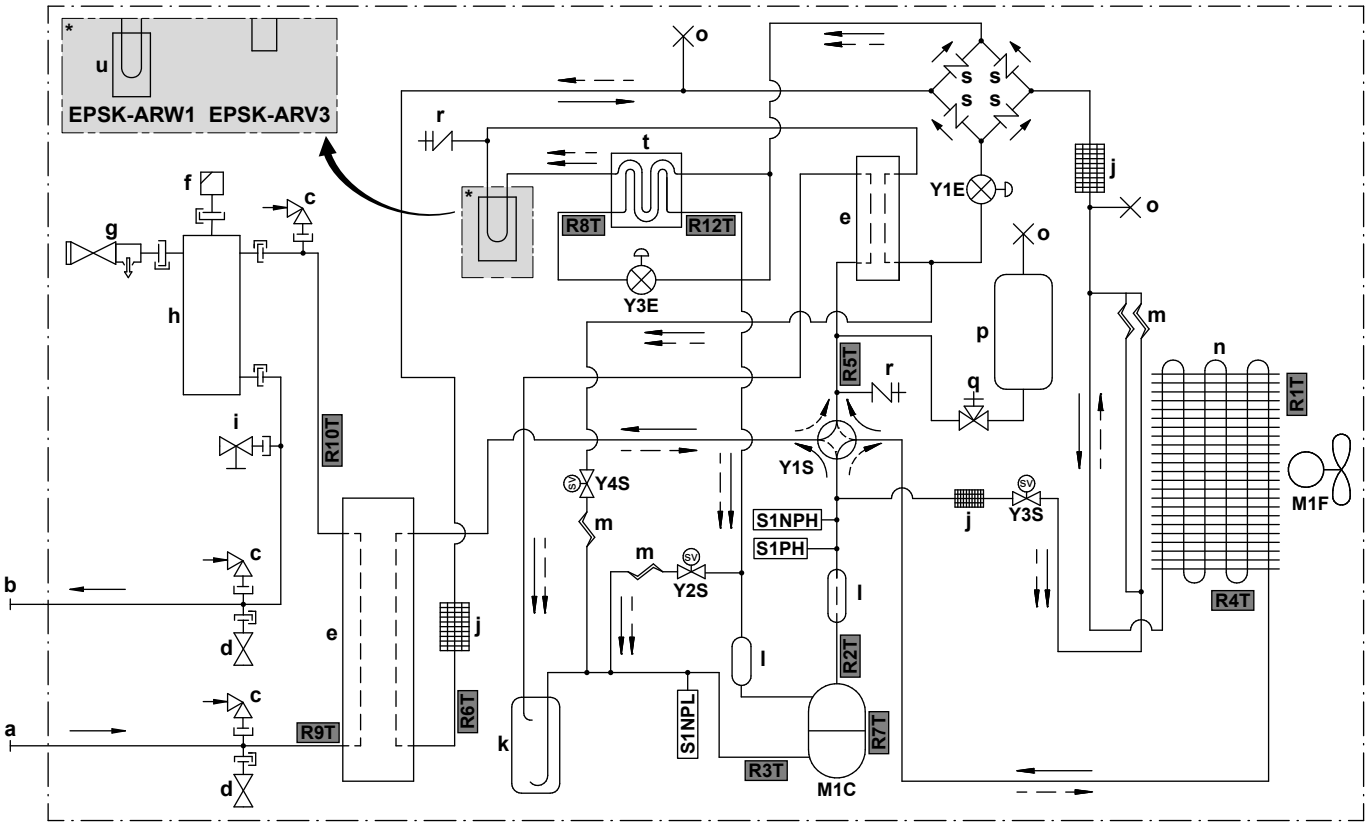

3D150154B

- **a** Vandens ĮLEIDIMAS (sraigtinė jungtis, kištukinė, 1 1/4")
- **b** Vandens IŠLEIDIMAS (sraigtinė jungtis, kištukinė, 1 1/4")
- **c** Vakuuminis pertraukiklis
- **d** Apsaugos nuo užšalimo vožtuvas
- **e** Plokštelinis šilumokaitis
- **f** Automatinio oro išleidimo vožtuvas
- **g** Slėgio mažinimo vožtuvas
- **h** Dujų skirtuvas
- **i** Išleidimo vožtuvas
- **j** Filtras
- **k** Akumuliatorius
- **l** Duslintuvas
- **m** Kapiliarinis vamzdelis
- **n** Oro šilumokaitis
- **o** Užspaustas vamzdelis
- **p** Aušalo talpykla
- **q** Stabdymo vožtuvas
- **r** Techninės priežiūros angos 5/16" išplatėjimas
- **s** Vienkryptis vožtuvas
- **t** Ekonomaizeris
- **u** PCB aušinimas

Aušalo srautas:

- Šildymas
- Vėsinimas

- **M1C** Kompresorius
- **M1F** Ventiliatoriaus variklis
- **S1PH** Aukšto slėgio jungiklis
- **S1NPH** Aukšto slėgio jutiklis
- **S1NPL** Žemo slėgio jutiklis
- **Y1E** Elektroninis išsiplėtimo vožtuvas (maitinimo tinklo)
- **Y3E** Elektroninis išsiplėtimo vožtuvas (įpurškimas)
- **Y1S** Elektromagnetinis vožtuvas (4-eigis vožtuvas)
- **Y2S** Elektromagnetinis vožtuvas (žemo slėgio apylanka)
- **Y3S** Elektromagnetinis vožtuvas (karštų dujų apylanka)
- **Y4S** Elektromagnetinis vožtuvas (skysčio įpurškimas)

Termistoriai:

- **R1T** Lauko oro
- **R2T** Kompresoriaus išleidimas
- **R3T** Kompresoriaus įsiurbimas
- **R4T** Oro šilumokaitis
- **R5T** 4-eigis siurbimo vožtuvas
- **R6T** Skystas aušalas
- **R7T** Kompresoriaus gaubtas
- **R8T** Įpurškimas prieš ekonomaizerį
- **R9T** Vandens ĮLEIDIMAS
- **R10T** Vandens IŠLEIDIMAS
- **R12T** Įpurškimas po ekonomaizerio

16.4 Vamzdžių schema: patalpose naudojamas įrenginys

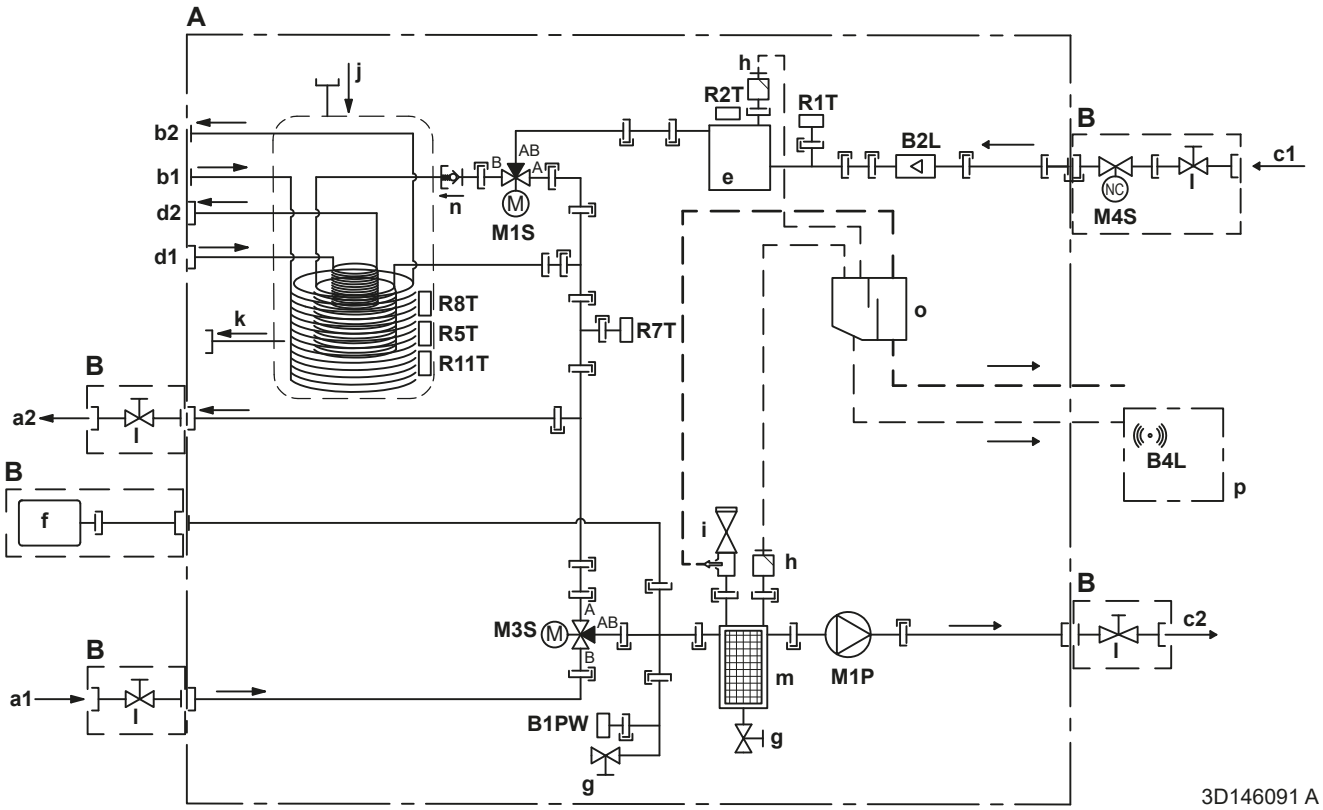

A	Vidaus įrenginys
B	Sumontuota vietoje
C	Papildoma
a1	Erdvės šildymas/vėsinimas – vandens ĮLEIDIMAS (lizdinė, 1 1/4")
a2	Erdvės šildymas/vėsinimas – vandens IŠLEIDIMAS (lizdinė, 1 1/4")
b1	DHW – šalto vandens ĮLEIDIMAS (kištukinė, 1")
b2	DHW – karšto vandens IŠLEIDIMAS (kištukinė, 1")
c1	Vandens ĮLEIDIMAS iš lauko įrenginio (lizdinė, 1 1/4")
c2	Vandens IŠLEIDIMAS į lauko įrenginį (lizdinė, 1 1/4")
d1	Vandens ĮLEIDIMAS iš dvejopo šilumos šaltinio (sraigtinė jungtis, lizdinė, 1")
d2	Vandens IŠLEIDIMAS į dvejopą šilumos šaltinį (sraigtinė jungtis, lizdinė, 1")
e	Atsarginis šildytuvas
f	Išsiplėtimo indas
g	Išleidimo vožtuvas
h	Automatinio oro išleidimo vožtuvas
i	Apsauginis vožtuvas (kištukinė 1" – lizdinė 1 1/4")
j	Atgalinis sutekėjimas iš saulės sistemos – vandens ĮLEIDIMAS
k	Atgalinis sutekėjimas iš saulės sistemos – vandens IŠLEIDIMAS
l	Uždarymo vožtuvas (kištukinė 1" – lizdinė 1 1/4")

m	Magnetinis filtras/purvo separatorius
n	Kontrolinis vožtuvas
o	Separatoriaus dėžutė
p	Dujų jutiklio dėžutė
	Jutikliai ir pavaros:
B1PW	Erdvės šildymo vandens slėgio jutiklis
B2L	Srauto jutiklis
B4L	Dujų jutiklis
M1P	Siurblys
M1S	DHW katilo vožtuvas (3-eigis vožtuvas)
M3S	Apėjimo vožtuvas (3-eigis vožtuvas)
M4S	Paprastai uždarytas uždarymo vožtuvas (įleidimo nuotėkio sustabdymas) (sparčiai sujungiama jungtis – lizdinė 1")
	Termistoriai:
R1T	Termistorius (vandens ĮLEIDIMAS)
R2T	Termistorius (atsarginis šildytuvas – vandens IŠLEIDIMAS)
R5T, R8T, R11T	Termistorius (katilas)
R7T	Termistorius (katilas – vandens IŠLEIDIMAS)
	Jungtys:
	Sraigtinė jungtis
	Kūginė jungtis
	Sparčiai sujungiama jungtis
	Lituotinė jungtis

16.5 Elektros instaliacijos schema: lauko įrenginys

Elektros instaliacijos schema pateikiama kartu su įrenginiu, ji yra po viršutine plokšte ant jungiklių dėžutės dangtelio (reikalinga tik techninės priežiūros, o ne montavimo tikslais).

Anglų	Vertimas
Back side view	Vaizdas iš galo
BEAM	Sija
Electronic component assembly	Elektroninių komponentų mazgas
Indoor	Vidaus
Outdoor	Lauko
Position of compressor terminal	Kompresoriaus gnybto padėtis
Position of elements	Elementų padėtis
See note ***	Žr. pastabą ***
Service	Techninė priežiūra
Top side view	Vaizdas iš viršaus
TRAY	Dėklas

Pastabos:

1	Simboliai:	
	L	Srovė
	N	Neutralė
	⏚	Apsauginis įžeminimas
	⏚	Betriukšmis įžeminimas
	▭▭▭	Gnybtų juosta
	-o-	Gnybtas
	▭	Jungtis
	-●-	Jungtis
	▮▮▮	Išorinė instaliacija
	=:=	Parinktis

2	Spalvos:	
	BLK	Juoda
	RED	Raudona
	BLU	Mėlyna
	WHT	Balta
	GRN	Žalia
	YLW	Geltona
	PNK	Rausva
	ORG	Oranžinė
	GRY	Pilka
	BRN	Ruda
3	Elektros instaliacijos schema taikoma tik lauko įrenginiui.	
4	Eksploatavimo metu negalima trumpai sujungti apsauginio prietaiso S1PH.	
5	Žr. derinių lentelę ir papildomos įrangos vadovą, kaip prijungti laidus prie X2M.	

Legenda V3 modelių (1N~) atveju:

A1P	Spausdintinė plokštė (pagrindinė)
A3P	Spausdintinė plokštė (nuotėkio srovė)
A4P	Spausdintinė plokštė (ACS)
E1H	Išleidimo vamzdžio šildytuvas (įsigyjamas atskirai)
E1HC	Karterio šildytuvas
F1U	Išorinis saugiklis (įsigyjamas atskirai)
F10U (A1P)	Saugiklis (T 6,3 A / 250 V)
H1P (A1P)	Šviesos diodas (oranžinė priežiūros kontrolė)
HAP (A1P, A4P)	Šviesos diodas (žalia priežiūros kontrolė)
K2R (A1P)	Magnetinė relė (Y3S)
K3R (A1P)	Magnetinė relė (Y2S)
M1C	Kompresoriaus variklis
M1F	Ventiliatoriaus variklis
Q1DI	Įžeminimo grandinės pertraukiklis (30 mA) (įsigyjama atskirai)
R1T	Termistorius (lauko oras)
R2T	Termistorius (kompresoriaus išleidimas)
R3T	Termistorius (kompresoriaus įsiurbimas)
R4T	Termistorius (oro šilumokaitis)
R5T	Termistorius (4-eigis siurbimo vožtuvas)
R6T	Termistorius (skystas aušalas)
R7T	Termistorius (kompresoriaus gaubtas)

R8T	Termistorius (įpurškimas prieš ekonomaizerį)
R9T	Termistorius (vandens ĮLEIDIMAS)
R10T	Termistorius (vandens IŠLEIDIMAS)
R12T	Termistorius (įpurškimas po ekonomaizerio)
S1NG	Dujų jutiklis
S1NPH	Aukšto slėgio jutiklis
S1NPL	Žemo slėgio jutiklis
S1PH	Aukšto slėgio jungiklis
T1A	Srovės transformatorius
X*A, X*Y	Jungtys
X*M	Gnybtų juosta
Y1E	Elektroninis išsiplėtimo vožtuvas (maitinimo tinklo)
Y3E	Elektroninis išsiplėtimo vožtuvas (įpurškimas)
Y1S	Elektromagnetinis vožtuvas (4-eigis vožtuvas)
Y2S	Elektromagnetinis vožtuvas (žemo slėgio apylanka)
Y3S	Elektromagnetinis vožtuvas (karštų dujų apylanka)
Y4S	Elektromagnetinis vožtuvas (skysčio įpurškimas)
Z*C	Triukšmo filtras (feritinė šerdis)

Legenda W1 modelių (3N~) atveju:

A1P	Spausdintinė plokštė (pagrindinė)
A2P	Spausdintinė plokštė (tinklo filtro)
A3P	Spausdintinė plokštė (nuotėkio srovė)
A4P	Spausdintinė plokštė (ACS)
E1H	Išleidimo vamzdžio šildytuvas (įsigyjamas atskirai)
E1HC	Karterio šildytuvas
F1U	Išorinis saugiklis (įsigyjamas atskirai)
FINTh	Termistorius (mentė)
HAP (A1P, A4P)	Šviesos diodas (žalia priežiūros kontrolė)
K2R (A1P)	Magnetinė relė (Y2S)
K3R (A1P)	Magnetinė relė (Y3S)
M1C	Kompresoriaus variklis
M1F	Ventiliatoriaus variklis
Q1DI	Įžeminimo grandinės pertraukiklis (30 mA) (įsigyjama atskirai)
R1T	Termistorius (lauko oras)
R2T	Termistorius (kompresoriaus išleidimas)
R3T	Termistorius (kompresoriaus įsiurbimas)
R4T	Termistorius (oro šilumokaitis)

R5T	Termistorius (4-eigis siurbimo vožtuvas)
R6T	Termistorius (skystas aušalas)
R7T	Termistorius (kompresoriaus gaubtas)
R8T	Termistorius (įpurškimas prieš ekonomaizerį)
R9T	Termistorius (vandens ĮLEIDIMAS)
R10T	Termistorius (vandens IŠLEIDIMAS)
R11T	Termistorius (šildomas vamzdis)
R12T	Termistorius (įpurškimas po ekonomaizerio)
S1NG	Dujų jutiklis
S1NPH	Aukšto slėgio jutiklis
S1NPL	Žemo slėgio jutiklis
S1PH	Aukšto slėgio jungiklis
T1A	Srovės transformatorius
X*M	Gnybtų juosta
X*Y	Jungtys
Y1E	Elektroninis išsiplėtimo vožtuvas (maitinimo tinklo)
Y3E	Elektroninis išsiplėtimo vožtuvas (įpurškimas)
Y1S	Elektromagnetinis vožtuvas (4-eigis vožtuvas)
Y2S	Elektromagnetinis vožtuvas (žemo slėgio apylanka)
Y3S	Elektromagnetinis vožtuvas (karštų dujų apylanka)
Y4S	Elektromagnetinis vožtuvas (skysčio įpurškimas)
Z*C	Triukšmo filtras (feritinė šerdis)

16.6 Elektros instaliacijos schema: patalpose naudojamas įrenginys

Susipažinkite su įrenginio vidaus elektros instaliacijos schema (pateikta vidaus įrenginio jungiklių dėžutės dangtelio viduje). Toliau pateiktos vartojamos santrumpos.

Pastabos, kurias reikia perskaityti prieš įjungiant įrenginį

Anglų	Vertimas
Notes to go through before starting the unit	Pastabos, kurias reikia perskaityti prieš įjungiant įrenginį
X2M	Pagrindinis gnybtas – lauko įrenginys
X40M	Pagrindinis gnybtas – vidaus įrenginys
X41M	Pagrindinis gnybtas – atsarginis šildytuvas
X42M, X43M	Vietoje įsigyjami laidai aukštajai įtampai
X44M, X45M	Vietoje įsigyjami laidai SELV (angl. Safety Extra Low Voltage – saugus ypač žemos įtampos) maitinimo šaltiniui
—·—·—·—	Įžeminimo laidai
– – – – – – –	Įsigyjama atskirai
①	Kelios instaliacijos galimybės
	Parinktis
	Nesumontuota jungiklių dėžutėje
	Instaliacija priklauso nuo modelio
	PCB
Note 1: Connection point of the power supply for the BUH should be foreseen outside the unit.	1 pastaba: atsarginio šildytuvo maitinimo prijungimo taškas turi būti numatytas įrenginio išorėje.
Backup heater power supply	Atsarginio šildytuvo maitinimo šaltinis
☐ 6 kW (1N~, 230 V)	☐ 6 kW (1N~, 230 V)
☐ 9 kW (3N~, 400 V)	☐ 9 kW (3N~, 400 V)
User installed options	Vartotojo sumontuoti įtaisai
☐ Remote user interface	☐ Speciali žmogaus komforto sąsaja (BRC1HH naudojama kaip patalpos termostatas)
☐ Ext. indoor thermistor	☐ Išorinis patalpos termistorius
☐ Ext outdoor thermistor	☐ Išorinis lauko termistorius
☐ Safety thermostat	☐ Apsauginis termostatas
☐ Smart Grid	☐ Smart Grid
☐ WLAN cartridge	☐ WLAN kasetė
☐ Bizone mixing kit	☐ Dviejų zonų maišymo rinkinys
Main LWT	Pagrindinio ištekančio vandens temperatūra

Anglų	Vertimas
☐ On/OFF thermostat (wired)	☐ ĮJUNGIMO / IŠJUNGIMO termostatas (laidinis)
☐ On/OFF thermostat (wireless)	☐ ĮJUNGIMO / IŠJUNGIMO termostatas (belaidis)
☐ Ext. thermistor	☐ Išorinis termistorius
☐ Heat pump convector	☐ Šiluminio siurblio konvektorius
Add LWT	Papildomo ištekančio vandens temperatūra
☐ On/OFF thermostat (wired)	☐ ĮJUNGIMO / IŠJUNGIMO termostatas (laidinis)
☐ On/OFF thermostat (wireless)	☐ ĮJUNGIMO / IŠJUNGIMO termostatas (belaidis)
☐ Ext. thermistor	☐ Išorinis termistorius
☐ Heat pump convector	☐ Šiluminio siurblio konvektorius

Vieta jungiklių dėžutėje

Anglų	Vertimas
Position in switch box	Vieta jungiklių dėžutėje

Legenda

A1P		Hidrodėžės PCB
A2P	*	ĮJUNGIMO/IŠJUNGIMO termostatas (PC=maitinimo grandinė)
A3P	*	Šiluminio siurblio konvektorius
A6P		Daugiapakopio atsarginio šildytuvo PCB
A12P		Vartotojo sąsajos PCB
A14P	*	Specialios žmogaus komforto sąsajos PCB (BRC1HH naudojama kaip patalpos termostatas)
A15P	*	Imtuvo PCB (belaidis ĮJUNGIMO/ IŠJUNGIMO termostatas)
A30P	*	Dviejų zonų maišymo rinkinio PCB
F1B	#	Viršsrovio saugiklis – atsarginis šildytuvas
F2B	#	Viršsrovio saugiklis – pagr.
K1A, K2A	*	Aukštosios įtampos Smart Grid relė
M2P	#	Buitinio karšto vandens siurblys
M2S	#	Vėsinimo režimo 2-eigis vožtuvas
M4S		Paprastai uždarytas uždarymo vožtuvas (įleidimo nuotėkio sustabdymas)
P* (A14P)	*	Gnybtas
PC (A15P)	*	Maitinimo grandinė
Q*DI	#	Įžeminimo grandinės pertraukiklis

Q1L		Atsarginio šildytuvo šilumos saugiklis
Q4L	#	Apsauginis termostatas
R1H (A2P)	*	Drėgmės jutiklis
R1T (A2P)	*	Aplinkos jutiklio ĮJUNGIMO/IŠJUNGIMO termostatas
R1T (A14P)	*	Aplinkos jutiklio vartotojo sąsaja
R1T (A15P)	*	Aplinkos jutiklio vartotojo sąsaja
R2T (A2P)	*	Išorinis jutiklis (grindų arba aplinkos)
R6T	*	Išorinis patalpos arba lauko aplinkos termistorius
S1S	#	Lengvatinio elektros tarifo maitinimo šaltinio kontaktas
S2S	#	Elektros skaitiklio impulsų 1 įvadas
S3S	#	Elektros skaitiklio impulsų 2 įvadas
S4S	#	Smart Grid įvadas (Smart Grid fotogalvaninis impulsų skaitiklis)
S10S-S11S	#	Žemosios įtampos Smart Grid kontaktas
S12S	#	Dujų skaitiklio įvestis
S13S	#	Saulės energijos įvestis
ST6 (A30P)	*	Jungtis
X*A, X*Y, X*Y*		Jungtis
X*M		Gnybtų juosta
Z*C		Triukšmo filtras (feritinė šerdis)

* Papildoma
\# Įsigyjama atskirai

Elektros instaliacijos schemos teksto vertimas

Anglų	Vertimas
(1) Main power connection	(1) Prijungimas prie elektros tinklo
Indoor unit supplied separately	Vidaus įrenginiui maitinimas tiekiamas atskirai (standartas)
Indoor unit supplied from outdoor unit	Vidaus įrenginiui maitinimas tiekiamas iš lauko įrenginio
Normal kWh rate power supply	Standartinio elektros tarifo maitinimo šaltinis
Outdoor unit	Lauko įrenginys
Standard	Standartinis
SWB	Jungiklių dėžutė
(2) Backup heater power supply	(2) Atsarginio šildytuvo maitinimo šaltinis
4-pole fuse	4 polių saugiklis
(3) User interface	(3) Vartotojo sąsaja

Anglų	Vertimas
Remote user interface	Speciali žmogaus komforto sąsaja (BRC1HH naudojama kaip patalpos termostatas)
Voltage	Įtampa
OR	ARBA
SD card	WLAN kasetei skirta kortelės anga
3rd generation WLAN cartridge	Trečiosios kartos WLAN kasetė
(4) Shut-off valve - Inlet leak stop	(4) Paprastai uždarytas uždarymo vožtuvas (įleidimo nuotėkio sustabdymas)
(5) Ext. thermistor	(5) Išorinis termistorius
External ambient sensor option (indoor or outdoor)	Išorinės aplinkos jutiklio parinktis (lauko arba vidaus)
Voltage	Įtampa
(6) Field supplied options	(6) Atskirai įsigyjamos parinktys
12 V DC pulse detection (voltage supplied by PCB)	12 V nuolatinės srovės impulsų aptikimas (įtampos šaltinis – PCB)
16 V DC detection (voltage supplied by PCB)	16 V nuolatinės srovės aptikimas (įtampos šaltinis – PCB)
230 V AC Control Device	230 V AC valdymo prietaisas
Alarm output	Pavojaus signalų išvestis
Bizone mixing kit	Dviejų zonų maišymo rinkinys
Contact rating	Kontaktų nominalas
Continuous	Nuolatinė srovė
DHW pump output	Buitinio karšto vandens siurblio išvestis
DHW pump	Buitinio karšto vandens siurblys
Electric pulse meter input	Elektros skaitiklis
Ext. heat source	Išorinis šilumos šaltinis
For HV Smart Grid	Aukštosios įtampos Smart Grid
For LV Smart Grid	Žemosios įtampos Smart Grid
Gas meter	Dujų skaitiklis
Inrush	Įjungimo srovė
Max. load	Maksimali apkrova
Min. load	Minimali apkrova
ON/OFF output	ĮJUNGIMO/IŠJUNGIMO išvadas
Only for HPSU	Tik HPSU
Only for HPSU solar input	Tik HPSU saulės energijos įvesčiai
Preferential kWh rate power supply contact	Lengvatinio elektros tarifo maitinimo šaltinio kontaktas
Safety thermostat contact	Apsauginio termostato kontaktas

Anglų	Vertimas
Shut-off valve NC	Uždarymo vožtuvas – paprastai uždarytas
Shut-off valve NO	Uždarymo vožtuvas – paprastai atidarytas
Smart Grid PV power pulse meter	Smart Grid fotogalvaninis impulsų skaitiklis
Space cooling/heating	Patalpų vėsinimas/šildymas
Voltage	Įtampa
(7) External On/OFF thermostats and heat pump convector	(7) Išoriniai ĮJUNGIMO/IŠJUNGIMO termostatai ir šiluminio siurblio konvektorius
Additional LWT zone	Papildoma ištekančio vandens temperatūros zona
For external sensor (floor or ambient)	Išoriniam jutikliui (grindų arba aplinkos)
For heat pump convector	Šiluminio siurblio konvektoriui
For wired On/OFF thermostat	Laidiniam įjungimo / išjungimo termostatui
For wireless On/OFF thermostat	Belaidžiam įjungimo / išjungimo termostatui
Main LWT zone	Pagrindinė ištekančio vandens temperatūros zona
Max. load	Maksimali apkrova

Elektros jungčių diagrama

Išsamesnės informacijos rasite apžiūrėję įrenginio instaliaciją.

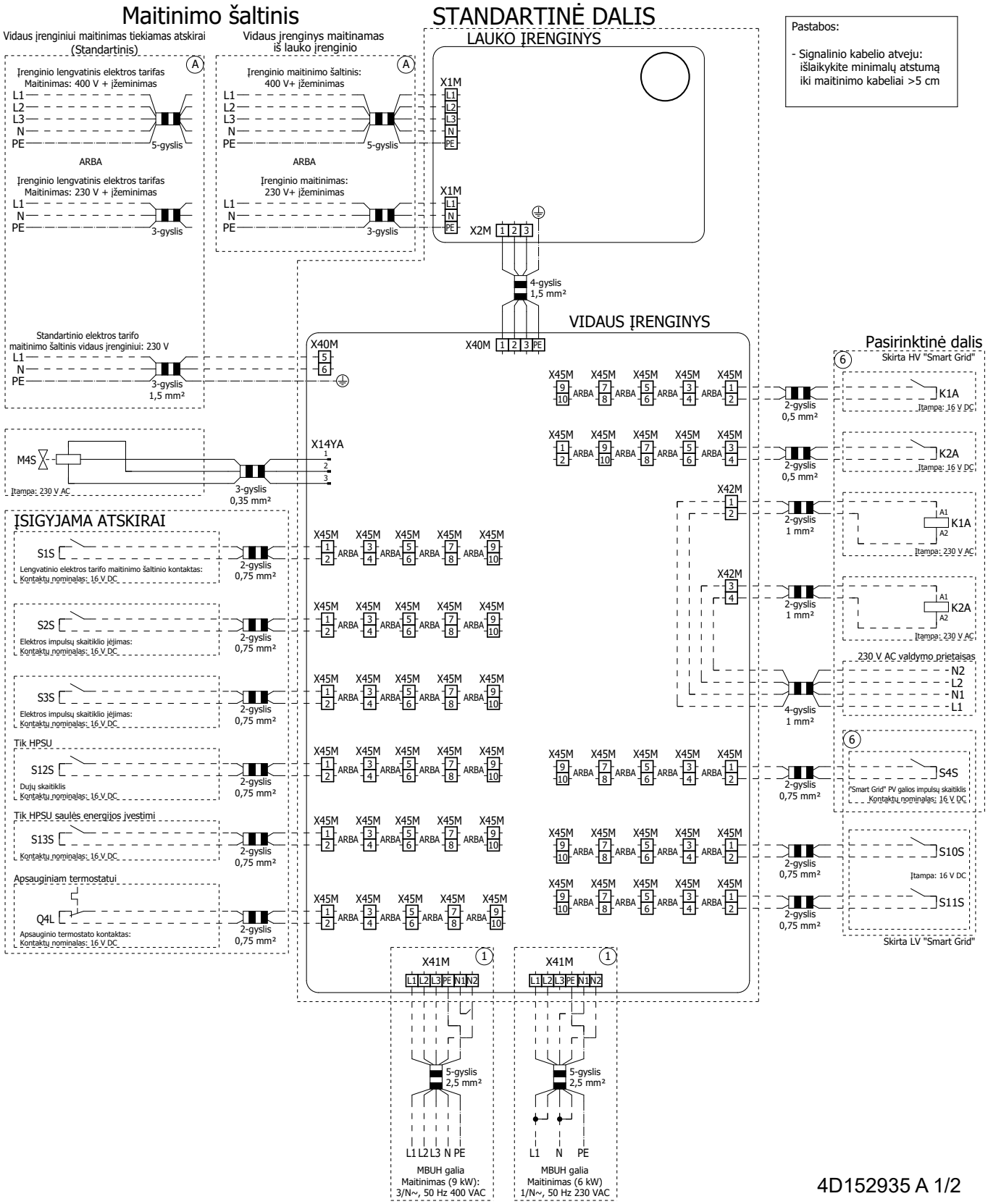

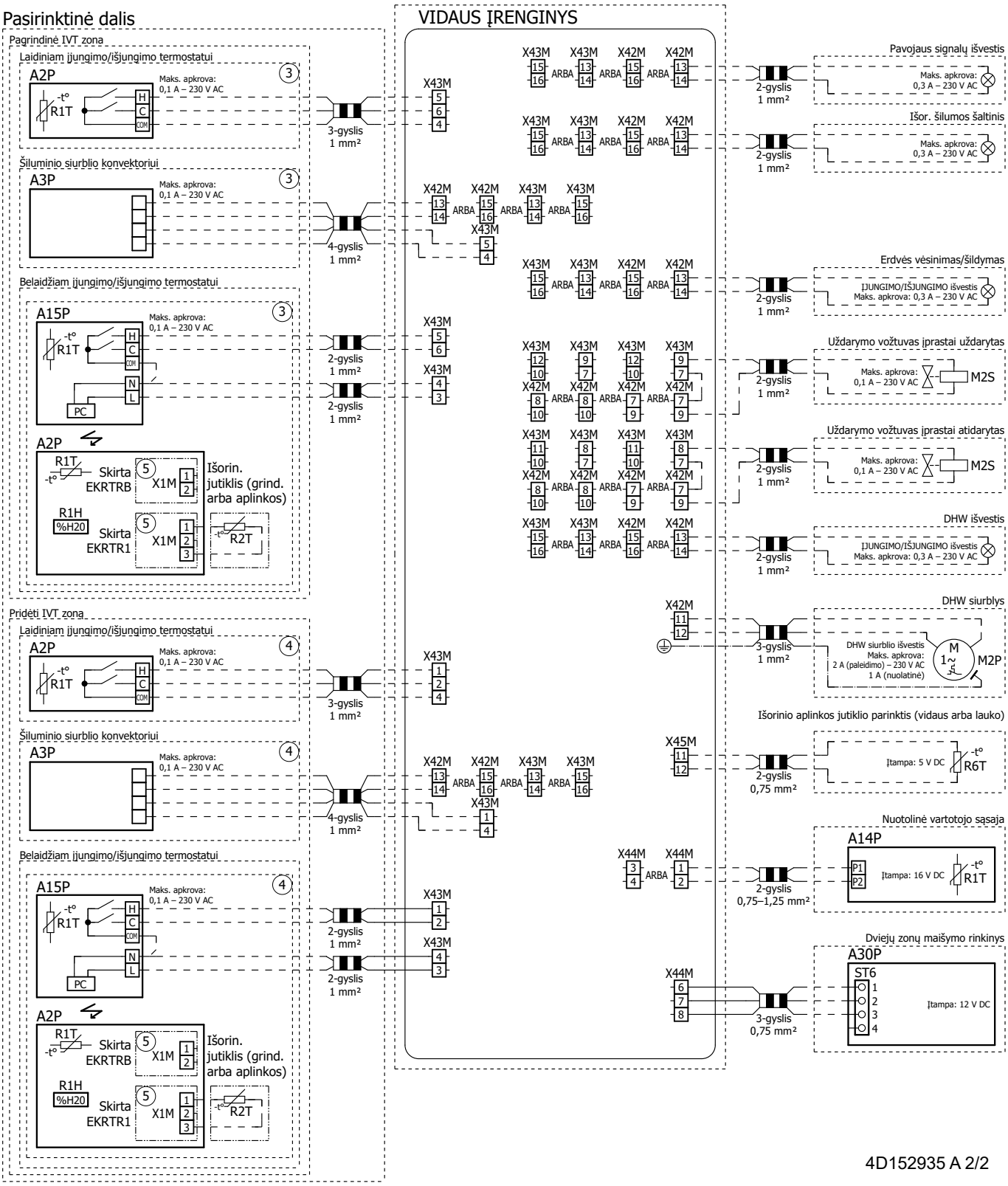
Pasirinktinė dalis
VIDAUS ĮRENGINYS
Pagrindinė IVT zona
Laidiniam įjungimo/išjungimo termostatui
A2P
R1T
Maks. apkrova: 0,1 A – 230 V AC
3-gyslis 1 mm²
Šiluminio siurblio konvektoriui
A3P
4-gyslis 1 mm²
Belaidžiam įjungimo/išjungimo termostatui
A15P
PC
2-gyslis 1 mm²
Skirta EKRTRB
Skirta EKRTR1
X1M
Išorin. jutiklis (grind. arba aplinkos)
R1H
%H20
R2T
Pridėti IVT zoną
X43M
X42M
X45M
X44M
ARBA
Pavojaus signalų išvestis
Maks. apkrova: 0,3 A – 230 V AC
Išor. šilumos šaltinis
Erdvės vėsinimas/šildymas
ĮJUNGIMO/IŠJUNGIMO išvestis
Maks. apkrova: 0,3 A – 230 V AC
Uždarymo vožtuvas įprastai uždarytas
Maks. apkrova: 0,1 A – 230 V AC
M2S
Uždarymo vožtuvas įprastai atidarytas
DHW išvestis
DHW siurblys
DHW siurblio išvestis
Maks. apkrova:
2 A (paleidimo) – 230 V AC
1 A (nuolatinė)
M2P
Išorinio aplinkos jutiklio parinktis (vidaus arba lauko)
Įtampa: 5 V DC
R6T
2-gyslis 0,75 mm²
Nuotolinė vartotojo sąsaja
A14P
P1
P2
Įtampa: 16 V DC
R1T
2-gyslis 0,75–1,25 mm²
Dviejų zonų maišymo rinkinys
A30P
ST6
Įtampa: 12 V DC
3-gyslis 0,75 mm²
4D152935 A 2/2

16.7 ESP kreivė: vidaus įrenginys

Pastaba: Jeigu nepasiekiamas minimalus vandens srauto intensyvumas, bus rodoma srauto klaida.

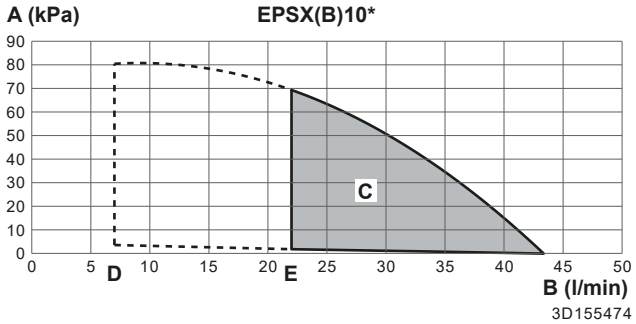

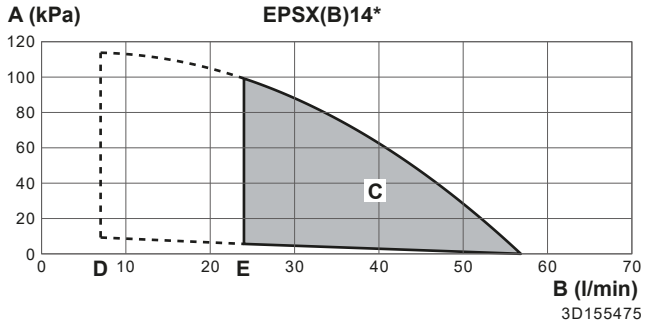

- **A** Išorinis statinis slėgis erdvės šildymo/vėsinimo sistemoje
- **B** Vandens srauto intensyvumas per įrenginį erdvės šildymo/vėsinimo sistemoje
- **C** Veikimo diapazonas
  Pastaba: Eksploatavimo diapazonas praplečiamas mažesniam srautui tik tuo atveju, jei įrenginys veikia tik su šiluminis siurblys siurbliu (žr. brūkšnines linijas).
- **D** Minimalus vandens srautas normalios eksploatacijos metu
- **E** Minimalus vandens srauto intensyvumas atitirpinimo/atsarginio šildytuvo veikimo metu

Pastabos:

- Pasirinkus srauto intensyvumą, nepatenkantį į ribas, galima sugadinti įrenginį arba jis gali netinkamai veikti. Apie minimalų ir maksimalų leidžiamą vandens srauto intensyvumą taip pat žr. technines specifikacijas.
- Vandens kokybė turi atitikti ES direktyvą 2020/2184.
- Įrenginys “Išorinis statinis slėgis” apima uždarymo vožtuvas

16.8 Informacinė lentelė: vidaus įrenginys

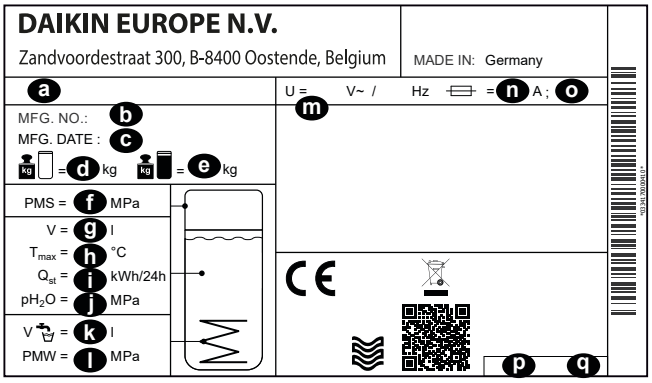

- **a** Modelio pavadinimas
- **b** Gamybos numeris
- **c** Pagaminimo data

d Tuščio įrenginio svoris
e Bendras užpildyto įrenginio svoris
f Maks. darbinis slėgis PMS (šildymo sistemos)
g Vandens tūris (kaupimo bakas)
h Maks. darbinė temperatūra T_{max} (kaupimo bako vandens)
i Šilumos nuostoliai parengties režimui per 24 val. esant 60°C (kaupimo bako) Q_{st}
j Kaupimo vandens darbinis slėgis pH_2O
k Buitinio karšto vandens tūris (šilumokaičio)
l Maks. darbinis slėgis PMS (geriamojo vandens sistemos)
m Vardinė įtampa U
n Saugiklio vardinė srovė
o Apsaugos tipas
p Dalies numeris
q Peržiūra

17 Žodynas

Pardavėjas
Gaminio platintojas.

Įgaliotasis montuotojas
Techninių įgūdžių turintis asmuo, kvalifikuotas montuoti gaminį.

Naudotojas
Gaminio savininkas ir (arba) gaminį eksploatuojantis asmuo.

Taikomi teisės aktai
Visos tarptautinės, Europos, nacionalinės ir vietinės direktyvos, įstatymai, reglamentai ir (arba) kodeksai taikomi tam tikram gaminiui arba sričiai.

Prižiūrinti įmonė
Kvalifikuota įmonė, galinti atlikti arba organizuoti būtiną gaminio techninę priežiūrą.

Montavimo vadovas
Tam tikram gaminiui arba įrangai skirtas instrukcijų vadovas, paaiškinantis, kaip jį montuoti, konfigūruoti ir prižiūrėti.

Eksploatavimo vadovas
Tam tikram gaminiui arba įrangai skirtas instrukcijų vadovas, paaiškinantis, kaip jį eksploatuoti.

Techninės priežiūros nurodymai
Tam tikram gaminiui arba įrangai skirtas instrukcijų vadovas, paaiškinantis (jei tinkamas), kaip gaminį arba įrangą montuoti, konfigūruoti, eksploatuoti ir (arba) prižiūrėti.

Priedai
Su gaminiu pateikiamos etiketės, vadovai, informaciniai lapai ir įranga, kurią reikia sumontuoti, vadovaujantis pridėtoje dokumentacijoje aprašytomis instrukcijomis.

Papildoma įranga
Daikin pagaminta arba patvirtinta įranga, kurią galima derinti su gaminiu, vadovaujantis pridėtoje dokumentacijoje aprašytomis instrukcijomis.

Įsigyjama atskirai
NE Daikin pagaminta įranga, kurią galima derinti su gaminiu, vadovaujantis pridėtoje dokumentacijoje aprašytomis instrukcijomis.

Nustatymų vietoje lentelė

Tinkami vidaus įrenginiai

EPBX10A▲4V▼
EPBX10A▲9W▼
EPBX14A▲4V▼
EPBX14A▲9W▼
EPBXU10A▲4V▼
EPBXU14A▲9W▼
EPVX10S18A▲4V▼
EPVX10S18A▲9W▼
EPVX10S23A▲4V▼
EPVX10S23A▲9W▼
EPVX14S18A▲4V▼
EPVX14S18A▲9W▼
EPVX14S23A▲4V▼
EPVX14S23A▲9W▼
EPVX14SU18A▲4V▼
EPVX14SU23A▲4V▼
EPVX10SU18A▲4V▼
EPVX10SU23A▲4V▼
EPSXB10P30A▲▼
EPSXB10P50A▲▼
EPSX10P30A▲▼
EPSX10P50A▲▼
EPSXB14P30A▲▼
EPSXB14P50A▲▼
EPSX14P30A▲▼
EPSX14P50A▲▼

Pastabos

(*1) *4V*
(*2) *9W*
(*3) EPB*
(*4) EPV*
(*5) EPSX*
(*6) EPSXB*
(*7) *SU*

▲ = A, B, C, …, Z
▼ = , , 1, 2, 3, …, 9

Nustatymų vietoje lentelė						Montuotojo nustatymo nuokrypis nuo numatytosios reikšmės	
Naršymo kelias	Nustatymo tipas	Vietinis kodas	Nustatymo aprašymas	Taikoma, kai	Diapazonas, žingsnis / **numatytoji reikšmė**	Data	Reikšmė
1 Pagrindinė zona							
1.1	Galutinis naudotojas	N/A	Tikslinė patalpos temperatūra vėsinant patalpas pagrindinėje zonoje.	[041]=2: Patalpos	12~35°C, žingsnis: 0,5°C **20**		
1.1	Galutinis naudotojas	N/A	Tikslinė patalpos temperatūra šildant patalpas pagrindinėje zonoje.	[041]=2: Patalpos	12~30°C, žingsnis: 0,5°C **21**		
1.2	Galutinis naudotojas	N/A	Įjungti patalpos temperatūros tikslinį grafiką šildant patalpas pagrindinėje zonoje.	[041]=2: Patalpos	**0: Neautomatinis režimas** 1: Grafiko režimas		
1.2	Galutinis naudotojas	N/A	Įjungti ištekančio vandens tikslinį grafiką be nuo oro priklausančios kreivės šildant patalpas pagrindinėje zonoje.	[041]=0: Ištekantis vanduo	**0: Neautomatinis režimas** 1: Grafiko režimas		
1.3	Galutinis naudotojas	N/A	Šildymo grafikas.	[041]=2: Patalpos OR [041]=0: Ištekantis vanduo	N/A		
1.4	Galutinis naudotojas	N/A	Vėsinimo grafikas.	[041]=2: Patalpos OR [041]=0: Ištekantis vanduo	N/A		
1.5	Patyr. gal. naudotojas	N/A	Ištekančio vandens valdymo režimas šildant patalpas pagrindinėje zonoje.	Visada	**0: Fiksuotas** 1: Priklausoma nuo oro		
1.6	Montuotojas	[053]	Viršutinė ištekančio vandens tikslinės temperatūros riba šildant patalpas pagrindinėje zonoje.	Visada	[099]=1: Taip IR [1.11]=2: Radiatorius [054]~min.([048]-5; [060]; 75) žingsnis: 1°C **35°C** [099]=1: Taip IR [1.11]≠2: Radiatorius [054]~min.([048]-5; [060]; 55) žingsnis: 1°C **35°C** [099]=0: Ne IR [1.11]=2: Radiatorius [054]~min.([015]-5; [060]; 75) žingsnis: 1°C **75°C** [099]=0: Ne IR [1.11]≠2: Radiatorius [054]~min.([015]-5; [060]; 55) žingsnis: 1°C **55°C**		
1.6	Montuotojas	[054]	Apatinė ištekančio vandens tikslinės temperatūros riba šildant patalpas pagrindinėje zonoje.	Visada	15~[053]°C žingsnis: 1°C **20**		
1.6	Montuotojas	[055]	Viršutinė ištekančio vandens tikslinės temperatūros riba vėsinant patalpas pagrindinėje zonoje.	Visada	[056]~22°C, žingsnis: 1°C **22**		
1.6	Montuotojas	[056]	Apatinė ištekančio vandens tikslinės temperatūros riba vėsinant patalpas pagrindinėje zonoje.	Visada	[099]=1: Taip ([049]+4)~[055], žingsnis: 1°C **7°C** [099]=0: Ne ([014]+4)~[055], žingsnis: 1°C **7°C**		
1.7	Patyr. gal. naudotojas	N/A	Ištekančio vandens valdymo režimas vėsinant patalpas pagrindinėje zonoje.	Visada	**0: Fiksuotas** 1: Priklausoma nuo oro		
1.8	Galutinis naudotojas	N/A	Ištekančio vandens temperatūros nuo oro priklausoma kreivė šildant patalpas pagrindinėje zonoje.	[1.5]=1: Priklausoma nuo oro	Aplinkos intervalas: -40~25°C, žingsnis: 1°C Ištekančio vandens temperatūros intervalas: [054]~[053]°C, žingsnis: 1°C		
1.9	Galutinis naudotojas	N/A	Ištekančio vandens temperatūros nuo oro priklausoma kreivė vėsinant patalpas pagrindinėje zonoje.	[1.7]=1: Priklausoma nuo oro	Aplinkos intervalas: 10~43°C, žingsnis: 1°C Ištekančio vandens temperatūros intervalas: [056]~[055]°C, žingsnis: 1°C		
1.10	Galutinis naudotojas	N/A	Tikslinės patalpos temperatūros histerezė, naudojama šildymo arba vėsinimo pareikalavimui iš naujo paleisti.	[041]=2: Patalpos	0,5~10°C, žingsnis: 0,1°C **0,5**		
1.11	Galutinis naudotojas	N/A	Šildymo įrenginio tipo pasirinkimas pagrindinėje zonoje.	Visada	0: Grindinis šildymas 1: Šiluminio siurblio konvektorius **2: Radiatorius**		
1.12	Montuotojas	[041]	Termostato režimas pagrindinėje zonoje.	Visada	**0: Ištekantis vanduo** 1: Išorinis patalpos 2: Patalpos		
1.13	Montuotojas	[042]	Termostato tipas pagrindinėje zonoje.	Visada	0: Dvikontaktis **1: Vienkontaktis**		
1.14	Montuotojas	[169]/[170]	Tikslinis temperatūrų skirtumas šildant patalpas pagrindinėje zonoje.	Visada	[1.11]=0: Grindinis šildymas 3~10°C, žingsnis: 0,5°C **[169]=5** [1.11]=1: Šiluminio siurblio konvektorius 3~10°C, žingsnis: 0,5°C **[169]=5** [1.11]=2: Radiatorius 10~20°C, žingsnis: 0,5°C **[170]=10**		
1.16	Montuotojas	[050]	Leisti patalpų vėsinimą pagrindinėje zonoje.	Visada	0: Ne **1: Taip**		
1.17	Galutinis naudotojas	N/A	Ištekančio vandens temperatūros valdymo ĮJUNGIMAS/IŠJUNGIMAS pagrindinėje zonoje.	[041]=0: Ištekantis vanduo	**0: Išjungta** 1: Įjungta		
1.18	Montuotojas	[174]	Tikslinis temperatūrų skirtumas vėsinant patalpas pagrindinėje zonoje.	Visada	3~10°C, žingsnis: 0,5°C **5**		
1.19	Montuotojas	[048]	Absoliuti viršutinė ištekančio vandens tikslinės temperatūros riba, atsižvelgiant į pagrindinėje zonoje sumontuotą šildymo įrenginį.	[099]=1: Taip	20~80°C, žingsnis: 0,5°C **40**		
1.20	Montuotojas	[049]	Absoliuti apatinė ištekančio vandens tikslinės temperatūros riba, atsižvelgiant į pagrindinėje zonoje sumontuotą šildymo įrenginį.	[099]=1: Taip	3~35°C, žingsnis: 0,5°C **3**		
1.21	Galutinis naudotojas	N/A	Pagrindinės zonos pavadinimas.	Visada	Pagrindinė zona		

(*1) *4V*_(*2) *9W*_
(*3) EPB*_(*4) EPV*_(*5) EPSX*_(*6) EPSXB*_
(*7) *SU*

Nustatymų vietoje lentelė						Montuotojo nustatymo nuokrypis nuo numatytosios reikšmės	
Naršymo kelias	Nustatymo tipas	Vietinis kodas	Nustatymo aprašymas	Taikoma, kai	Diapazonas, žingsnis / **numatytoji reikšmė**	Data	Reikšmė
1.22	Galutinis naudotojas	N/A	Tikslinė patalpos temperatūra veikiant apsaugai nuo užšalimo pagrindinėje zonoje.	[041]=2: Patalpos	4~16°C, žingsnis: 0,5°C **8**		
1.23	Galutinis naudotojas	N/A	Įjungti ištekančio vandens tikslinį grafiką be nuo oro priklausančios kreivės vėsinant patalpas pagrindinėje zonoje.	[041]=0: Ištekantis vanduo	**0: Neautomatinis režimas** 1: Grafiko režimas		
1.23	Galutinis naudotojas	N/A	Įjungti patalpos temperatūros tikslinį grafiką vėsinant patalpas pagrindinėje zonoje.	[041]=2: Patalpos	**0: Neautomatinis režimas** 1: Grafiko režimas		
1.24	Galutinis naudotojas	N/A	Nuo oro priklausomos tikslinės ištekančio vandens temperatūros pokyčio grafikas šildant patalpas pagrindinėje zonoje.	[041]=0: Ištekantis vanduo AND [1.5]=1: Priklausoma nuo oro	N/A		
1.25	Galutinis naudotojas	N/A	Nuo oro priklausomos tikslinės ištekančio vandens temperatūros pokyčio grafikas vėsinant patalpas pagrindinėje zonoje.	[041]=0: Ištekantis vanduo AND [1.7]=1: Priklausoma nuo oro	N/A		
1.26	Montuotojas	[052]	Leisti artimos užšalimo taškui tikslinės ištekančio vandens temperatūros pokytį pagrindinėje zonoje.	Visada	**0: Nėra** 1: Žemas siauras 2: Žemas platus 3: Aukštas siauras 4: Aukštas platus		
1.27	Galutinis naudotojas	N/A	Nuo oro priklausomos tikslinės ištekančio vandens temperatūros pokytis šildant patalpas pagrindinėje zonoje.	[1.5]=1: Priklausoma nuo oro	-10~10°C, žingsnis: 1°C **0**		
1.28	Galutinis naudotojas	N/A	Nuo oro priklausomos tikslinės ištekančio vandens temperatūros pokytis vėsinant patalpas pagrindinėje zonoje.	[1.7]=1: Priklausoma nuo oro	-10~10°C, žingsnis: 1°C **0**		
1.29	Patyr. gal. naudotojas	N/A	Tikslinė patalpos temperatūra šildant patalpas pagrindinėje zonoje energijos kaupimui.	[041]=2: Patalpos AND [040]=2: Smart Grid paruošti kontaktai	12~30°C, žingsnis: 0,5°C **23**		
1.30	Patyr. gal. naudotojas	N/A	Tikslinė kambario temperatūra vėsinant patalpas pagrindinėje zonoje energijos kaupimui.	[041]=2: Patalpos AND [040]=2: Smart Grid paruošti kontaktai	15~35°C, žingsnis: 0,5°C **18**		
1.31	Montuotojas	[158]	Prijungtas Daikin patalpos termostatas.	Visada	**0: Ne** 1: Taip		
1.33	Patyr. gal. naudotojas	N/A	Pasirinktinis nuokrypis, kuris gali būti taikomas tikslinei patalpos temperatūrai, matuojamai pagrindinėje zonoje esančiu papildomu jutikliu.	[041]=2: Patalpos	-5~5°C, žingsnis: 0,5°C **0**		
1.34	Galutinis naudotojas	N/A	Tikslinė patalpos bazinė temperatūra pagal patalpos grafiką šildant patalpas pagrindinėje zonoje.	[041]=2: Patalpos	12~30°C, žingsnis: 0,5°C **12**		
1.35	Galutinis naudotojas	N/A	Tikslinė patalpos bazinė temperatūra pagal patalpos grafiką vėsinant patalpas pagrindinėje zonoje.	[041]=2: Patalpos	12~35°C, žingsnis: 0,5°C **30**		
1.36	Galutinis naudotojas	N/A	Įjungti nuo oro priklausomos tikslinės ištekančio vandens temperatūros pokytį šildant patalpas pagrindinėje zonoje.	[1.5]=1: Priklausoma nuo oro	**0: Neautomatinis režimas** 1: Grafiko režimas		
1.37	Galutinis naudotojas	N/A	Leisti nuo oro priklausomos tikslinės ištekančio vandens temperatūros pokytį vėsinant patalpas pagrindinėje zonoje.	[1.7]=1: Priklausoma nuo oro	**0: Neautomatinis režimas** 1: Grafiko režimas		
1.38	Patyr. gal. naudotojas	N/A	Patalpos temperatūros nuokrypis HCI pagrindinėje zonoje.	[041]=2: Patalpos	-5~5°C, žingsnis: 0,5°C **0**		
1.39	Galutinis naudotojas	N/A	Tikslinė ištekančio vandens temperatūra vėsinant patalpas pagrindinėje zonoje.	Visada	[054]~[053]°C, žingsnis: 1°C		
1.39	Galutinis naudotojas	N/A	Ištekančio vandens temperatūra šildant patalpas pagrindinėje zonoje.	Visada	[056]~[055]°C, žingsnis: 1°C		
2 Papildoma zona							
2.2	Galutinis naudotojas	N/A	Įjungti ištekančio vandens tikslinį grafiką be nuo oro priklausančios kreivės šildant patalpas papildomoje zonoje.	[057]=0: Ištekantis vanduo AND [155]=1: Taip	**0: Neautomatinis režimas** 1: Grafiko režimas		
2.3	Galutinis naudotojas	N/A	Šildymo grafikas, papildoma zona.	[057]=0: Ištekantis vanduo OR [057]=2: Patalpos	N/A		
2.4	Galutinis naudotojas	N/A	Vėsinimo grafikas, papildoma zona.	[057]=0: Ištekantis vanduo OR [057]=2: Patalpos	N/A		
2.5	Patyr. gal. naudotojas	N/A	Tikslinis veikimo režimas šildant patalpas papildomoje zonoje.	[155]=1: Taip	**0: Fiksuotas** 1: Priklausoma nuo oro		
2.6	Montuotojas	[060]	Viršutinė ištekančio vandens tikslinės temperatūros riba šildant patalpas papildomoje zonoje.	[155]=1: Taip	[2.11]=2: Radiatorius [061]~min.([015]-5; 75), žingsnis: 1°C **75°C** [2.11]≠2: Radiatorius [061]~min.([015]-5; 55), žingsnis: 1°C **55°C**		
2.6	Montuotojas	[061]	Apatinė ištekančio vandens tikslinės temperatūros riba šildant patalpas papildomoje zonoje.	[155]=1: Taip	20~[060]°C, žingsnis: 1°C **20**		
2.6	Montuotojas	[062]	Viršutinė ištekančio vandens tikslinės temperatūros riba vėsinant patalpas papildomoje zonoje.	[155]=1: Taip	[063]~22°C, žingsnis: 1°C **22**		
2.6	Montuotojas	[063]	Apatinė ištekančio vandens tikslinės temperatūros riba vėsinant patalpas papildomoje zonoje.	[155]=1: Taip	([014]+4)~[062], žingsnis: 1°C **7°C**		
2.7	Patyr. gal. naudotojas	N/A	Tikslinis veikimo režimas vėsinant patalpas papildomoje zonoje.	[155]=1: Taip	**0: Fiksuotas** 1: Priklausoma nuo oro		
2.8	Galutinis naudotojas	N/A	Ištekančio vandens temperatūros nuo oro priklausoma kreivė šildant patalpas papildomoje zonoje.	[155]=1: Taip AND [2.5]=1: Priklausoma nuo oro	Aplinkos intervalas: -40~25°C, žingsnis: 1°C Ištekančio vandens temperatūros intervalas: [061]~[060]°C, žingsnis: 1°C		

(*1) *4V*_(*2) *9W*_
(*3) EPB*_(*4) EPV*_(*5) EPSX*_(*6) EPSXB*_
(*7) *SU*

Nustatymų vietoje lentelė						Montuotojo nustatymo nuokrypis nuo numatytosios reikšmės	
Naršymo kelias	Nustatymo tipas	Vietinis kodas	Nustatymo aprašymas	Taikoma, kai	Diapazonas, žingsnis / **numatytoji reikšmė**	Data	Reikšmė
2.9	Galutinis naudotojas	N/A	Ištekančio vandens temperatūros nuo oro priklausoma kreivė vėsinant patalpas papildomoje zonoje.	[155]=1: Taip AND [2.7]=1: Priklausoma nuo oro	Aplinkos intervalas: 10~43°C, žingsnis: 1°C Ištekančio vandens temperatūros intervalas: [063]~[062]°C, žingsnis: 1°C		
2.10	Ne	N/A	Tikslinės patalpos temperatūros histerezė, naudojama šildymo arba vėsinimo pareikalavimui iš naujo paleisti.	N/A	N/A		
2.11	Galutinis naudotojas	N/A	Šildymo įrenginio tipo pasirinkimas papildomoje zonoje.	[155]=1: Taip	0: Grindinis šildymas 1: Šiluminio siurblio konvektorius **2: Radiatorius**		
2.12	Montuotojas	[057]	Termostato režimas papildomoje zonoje.	[155]=1: Taip	[41]=0: Ištekantis vanduo 0: Ištekantis vanduo [41]≠0: Ištekantis vanduo 1: Išorinis patalpos		
2.13	Montuotojas	[146]	Termostato tipas papildomoje zonoje.	[155]=1: Taip	0: Dvikontaktis **1: Vienkontaktis**		
2.14	Montuotojas	[171]/[172]	Tikslinis temperatūrų skirtumas šildant patalpas papildomoje zonoje.	[155]=1: Taip	[2.11]=0: Grindinis šildymas 3~10°C, žingsnis: 0,5°C **[171]=5** [2.11]=1: Šiluminio siurblio konvektorius 3~10°C, žingsnis: 0,5°C **[171]=5** [2.11]=2: Radiatorius 10~20°C, žingsnis: 0,5°C **[172]=10**		
2.15	Galutinis naudotojas	N/A	Ištekančio vandens temperatūros valdymo ĮJUNGIMAS/IŠJUNGIMAS papildomoje zonoje.	[155]=1: Taip AND [057]=0: Ištekantis vanduo	**0: Išjungta** 1: Įjungta		
2.16	Ne	N/A	N/A	N/A	N/A		
2.17	Montuotojas	[148]	Tikslinis temperatūrų skirtumas vėsinant patalpas papildomoje zonoje.	[155]=1: Taip	3~10°C, žingsnis: 0,5°C **5**		
2.18	Galutinis naudotojas	N/A	Nuo oro priklausomos tikslinės ištekančio vandens temperatūros pokyčio grafikas šildant patalpas papildomoje zonoje.	[057]=0: Ištekantis vanduo AND [2.5]=1: Priklausoma nuo oro	N/A		
2.19	Galutinis naudotojas	N/A	Nuo oro priklausomos tikslinės ištekančio vandens temperatūros pokyčio grafikas vėsinant patalpas papildomoje zonoje.	[057]=0: Ištekantis vanduo AND [2.7]=1: Priklausoma nuo oro	N/A		
2.20	Montuotojas	[059]	Leisti artimos užšalimo taškui tikslinės ištekančio vandens temperatūros pokytį papildomoje zonoje.	[155]=1: Taip	**0: Nėra** 1: Žemas siauras 2: Žemas platus 3: Aukštas siauras 4: Aukštas platus		
2.21	Galutinis naudotojas	N/A	Papildomos zonos pavadinimas.	[155]=1: Taip	**Papildoma zona**		
2.22	Galutinis naudotojas	N/A	Nuo oro priklausomos tikslinės ištekančio vandens temperatūros pokytis šildant patalpas papildomoje zonoje.	[155]=1: Taip AND [2.5]=1: Priklausoma nuo oro	-10~10°C, žingsnis: 1°C **0**		
2.23	Galutinis naudotojas	N/A	Nuo oro priklausomos tikslinės ištekančio vandens temperatūros pokytis vėsinant patalpas papildomoje zonoje.	[155]=1: Taip AND [2.7]=1: Priklausoma nuo oro	-10~10°C, žingsnis: 1°C **0**		
2.27	Galutinis naudotojas	N/A	Įjungti ištekančio vandens tikslinį grafiką be nuo oro priklausančios kreivės vėsinant patalpas papildomoje zonoje.	[057]=0: Ištekantis vanduo AND [155]=1: Taip	**0: Neautomatinis režimas** 1: Grafiko režimas		
2.30	Galutinis naudotojas	N/A	Ištekančio vandens tikslinė temperatūra vėsinant patalpas papildomoje zonoje.	[155]=1: Taip	[063]~[062]°C, žingsnis: 1°C		
2.30	Galutinis naudotojas	N/A	Ištekančio vandens tikslinė temperatūra šildant patalpas papildomoje zonoje.	[155]=1: Taip	[061]~[060]°C, žingsnis: 1°C		
2.31	Galutinis naudotojas	N/A	Įjungti nuo oro priklausomos tikslinės ištekančio vandens temperatūros pokytį šildant patalpas papildomoje zonoje.	[155]=1: Taip AND [2.5]=1: Priklausoma nuo oro	**0: Neautomatinis režimas** 1: Grafiko režimas		
2.32	Galutinis naudotojas	N/A	Įjungti nuo oro priklausomos tikslinės ištekančio vandens temperatūros pokytį vėsinant patalpas papildomoje zonoje.	[155]=1: Taip AND [2.7]=1: Priklausoma nuo oro	**0: Neautomatinis režimas** 1: Grafiko režimas		
2.33	Montuotojas	[147]	Leisti patalpų vėsinimą papildomoje zonoje.	[155]=1: Taip	0: Ne **1: Taip**		
3 Patalpų šildymas / vėsinimas							
3.1	Galutinis naudotojas	N/A	Esant žemesnei nei ši lauko temperatūra, leidžiama šildyti patalpas.	Visada	14~35°C, žingsnis: 1°C **20**		
3.1	Galutinis naudotojas	N/A	Esant aukštesnei nei ši lauko temperatūra, leidžiama vėsinti patalpas.	Visada	10~35°C, žingsnis: 1°C **18**		
3.2	Galutinis naudotojas	N/A	Centrinio valdymo metu naudojamas veikimo režimas.	Visada	0: Šildymas 1: Vėsinimas **2: Grafikas**		
3.5	Galutinis naudotojas	N/A	Veikimo režimo grafikas.	[3.2]=2: Automatinis	N/A		
3.4	Patyr. gal. naudotojas	N/A	Įjungti patalpos apsaugos nuo užšalimo funkciją.	Visada	0: Išjungta **1: Įjungta**		
3.6	Montuotojas	[155]	Nustatymas, rodantis, ar yra papildoma zona.	Visada	**0: Ne** 1: Taip		
3.7	Montuotojas	[018]	Naudojamas apskaičiuoti maksimalų ištekančio vandens temperatūros perviršį radiatoriui ir šiluminio siurblio konvektoriui šildant patalpas.	[1.11]≠0: Grindinis šildymas arba [2.11]≠0: Grindinis šildymas	1~10°C, žingsnis: 0,5°C **5**		
3.7	Montuotojas	[017]	Naudojamas apskaičiuoti maksimalų ištekančio vandens temperatūros perviršį grindiniam šildymui šildant patalpas.	[1.11]=0: Grindinis šildymas arba [2.11]=0: Grindinis šildymas	1~7°C, žingsnis: 0,5°C **3**		

Nustatymų vietoje lentelė						Montuotojo nustatymo nuokrypis nuo numatytosios reikšmės	
Naršymo kelias	Nustatymo tipas	Vietinis kodas	Nustatymo aprašymas	Taikoma, kai	Diapazonas, žingsnis / **numatytoji reikšmė**	Data	Reikšmė
3.8	Montuotojas	[007]	Įjungti lauko temperatūros vidurkinimo funkciją.	Visada	**0: Nėra vidutinio laiko** 1: 12 valandos 2: 24 valandos 3: 48 valandos 4: 72 valandos		
3.9	Montuotojas	[004]	Vertė, naudojama apskaičiuoti maksimalų ištekančio vandens temperatūros perviršį vėsinant patalpas.	Visada	0~10°C, žingsnis: 0,5°C **5**		
3.11	Montuotojas	[014]	Absoliuti apatinė ištekančio vandens tikslinės temperatūros riba vėsinant patalpas, atsižvelgiant į Daikin Altherma įrenginio vidinę leistiną temperatūrą.	Visada	3~35°C, žingsnis: 0,5°C **3**		
3.12	Montuotojas	[015]	Absoliuti viršutinė ištekančio vandens tikslinės temperatūros riba šildant patalpas, atsižvelgiant į Daikin Altherma įrenginio vidinę leistiną temperatūrą.	Visada	20~80°C, žingsnis: 1°C **80**		
3.13.1	Montuotojas	[008]	Nustatymas, nurodantis, ar hidraulinėje sistemoje yra energiją kaupianti talpa.	Visada	**0: Neatsieta** 1: Atsieta		
3.13.2	Montuotojas	[097]	Išorinio siurblio greitis, kai reikia srauto papildomoje zonoje. Taikoma tik tada, kai naudojami vietos I/O siurbliai arba maišymo rinkinys.	Visada	0~1, žingsnis: 0,01 **1**		
3.13.3	Montuotojas	[096]	Išorinio siurblio greitis, kai reikia srauto pagrindinėje zonoje. Taikoma tik tada, kai naudojami vietos I/O siurbliai arba maišymo rinkinys.	Visada	0~1, žingsnis: 0,01 **1**		
3.13.4	Montuotojas	[176]	Maišymo rinkinio vožtuvo sukimosi laikas.	Visada	20~300 sekundžių, žingsnis: 1 sekundė **125**		
3.13.5	Montuotojas	[099]	Nustatymas, rodantis, kad hidraulinėje sistemoje yra maišymo rinkinys.	Visada	**0: Ne** 1: Taip		
3.14	Montuotojas	[158]	Patalpos termostatas yra.	Visada	**0: Ne** 1: Taip		
3.15	Montuotojas	[016]	Minimalus laikas, kurį šiluminis siurblys bus laikomas įjungtas pradėjus veikti.	Visada	480~1800 sekundžių, žingsnis: 1 sekundė **540**		
4 Buitinis karštas vanduo							
4.1	Galutinis naudotojas	N/A	Buitinio karšto vandens ruošos ĮJUNGIMAS/IŠJUNGIMAS/ pavienio pašildymo paleidimas.	(*3) [080]=1: Vienas termistorius arba (*4) arba (*5)	**0: Išjungta** 1: Įjungta		
4.3	Galutinis naudotojas	N/A	Buitinio karšto vandens neautomatinio pašildymo tikslinis nuostatis.	(*3) [080]=1: Vienas termistorius arba (*4) arba (*5)	20~[153]°C, žingsnis: 0,5 **60**		
4.4	Galutinis naudotojas	N/A	Buitinio karšto vandens galingojo pašildymo tikslinis nuostatis.	(*3) [080]=1: Vienas termistorius arba (*4) arba (*5)	20~[153]°C, žingsnis: 0,5 **60**		
4.5	Galutinis naudotojas	N/A	Buitinio karšto vandens katilo pašildymo tikslinė temperatūra programuojama + pašildymo režimas arba pašildymo režimas.	[4.7]=0: Pašildymas arba [4.7]=1: Grafikas ir pašildymas	(*3)(*4) 20~[153]°C, žingsnis: 0,5 **45** (*5) 20~[153]°C, žingsnis: 0,5 **48**		
4.6	Galutinis naudotojas	N/A	Buitinio karšto vandens pavienio pašildymo grafikas.	(*3) [080]=1: Vienas termistorius AND [4.7]≠0: Pašildymas arba (*4) AND [4.7]≠0: Pašildymas	N/A		
4.7	Galutinis naudotojas	N/A	Buitinio karšto vandens pašildymo režimo nustatymas.	(*3) AND [080]=1: Vienas termistorius OR (*4)	**0: Pašildymas** 1: Grafikas ir pašildymas 2: Programuojamas		
4.9	Montuotojas	N/A	Atstatyti dezinfekcijos sutrikimą.	Visada	**0: Ne** 1: Taip		
4.10	Montuotojas	[074]	Minimalus laikas, kurį katilo temperatūra turi būti aukštesnė už tikslinę katilo dezinfekcijos temperatūrą, kad dezinfekcija būtų laikoma sėkminga.	(*3) [080]=1: Vienas termistorius	(*3) 300~3600 sekundžių, žingsnis: 1 sekundė **3600** (*4)(*5) 2400~3600 sekundžių, žingsnis: 1 sekundė **2400**		
4.10	Montuotojas	[151]	Dezinfekcijos pradžios laikas. Nustatomas minutėmis nuo 00:00.	(*3) [080]=1: Vienas termistorius arba (*4) arba (*5)	0~1439 minutės, žingsnis: 1 minutė **60**		
4.10	Montuotojas	[152]	Įjungti dezinfekciją kasdien.	(*3) [080]=1: Vienas termistorius arba (*4) arba (*5)	**0: Išjungta** 1: Įjungta		

(*1) *4V*_(*2) *9W*_
(*3) EPB*_(*4) EPV*_(*5) EPSX*_(*6) EPSXB*_
(*7) *SU*

Nustatymų vietoje lentelė						Montuotojo nustatymo nuokrypis nuo numatytosios reikšmės	
Naršymo kelias	Nustatymo tipas	Vietinis kodas	Nustatymo aprašymas	Taikoma, kai	Diapazonas, žingsnis / **numatytoji reikšmė**	Data	Reikšmė
4.10	Montuotojas	[150]	Buitinio karšto vandens katilo dezinfekcijos diena (kai pasirinktos ne visos dienos).	(*3) [080]=1: Vienas termistorius arba (*4) arba (*5)	1~7, žingsnis: 1 **5**		
4.10	Montuotojas	[073]	Buitinio karšto vandens katilo tikslinė dezinfekcijos temperatūra.	(*3) [080]=1: Vienas termistorius arba (*4) arba (*5)	(*3) 55~[153]°C, žingsnis: 0,5°C **60** (*4)(*5) 60~[153]°C, žingsnis: 0,5°C **65**		
4.11	Montuotojas	[153]	Maksimalus leidžiamas buitinio karšto vandens nuostatis.	(*3) [080]=1: Vienas termistorius arba (*4) arba (*5)	(*3) [080] =1: Vienas termistorius AND [098]=0: EKHWS/E 150 l / 1: EKHWS/E 180 l / 6: 3-ios šalies maža spiralė 40~60°C, žingsnis: 0,5°C **60** (*3) [080]=1: Vienas termistorius AND [098]=5: EKHWP/HYC su startiniu šildytuvu 40~80°C, žingsnis: 0,5°C **75** (*3) [080]=1: Vienas termistorius AND [098]=2: EKHWS/E 200 l / 3: EKHWS/E 250 l / 4: EKHWS/E 300 l / 7: 3-ios šalies didelė spiralė 40~75°C, žingsnis: 0,5°C **75** (*4) 40~65°C, žingsnis: 0,5°C **65** (*5) 40~75°C, žingsnis: 0,5°C **75°C** (*7) 40~60°C, žingsnis: 0,5°C **60°C**		
4.12.1	Galutinis naudotojas	N/A	Buitinio karšto vandens pašildymo histerezė šilumos nuostoliams.	(*3) [080]=1: Vienas termistorius AND [4.7]≠2: Programuojama arba (*4) AND [4.7]≠2: Programuojama arba (*5)	1~40°C, žingsnis: 0,5°C **6**		
4.13	Montuotojas	[149]	Perjungimo taškas, paremtas katilo temperatūra, kai katilas laikomas efektyviausiu šilumos šaltiniu.	(*3) [080]=1: Vienas termistorius arba (*4) arba (*5)	**0: Nėra** 1: Greitai pašildomas karštas vanduo 2: Dezinfekcija 3: Abu		
4.14.1	Montuotojas	[173]	Startinio šildytuvo šiluminės galios parinkimas.	(*3) [080]=1: Vienas termistorius	1~4 kW, žingsnis: 0,01 kW **3**		
4.14.3	Montuotojas	[070]	Papildomo šilumos šaltinio įjungimo atidėjimo laikmatis, kai šiluminis siurblys yra pagrindinis šaltinis katilo pašildymo metu.	(*3) [080]=1: Vienas termistorius	0~5700 sekundžių, žingsnis: 300 sekundžių **1200**		
4.14.4	Montuotojas	[064]	Numatytoji tikslinė katilo temperatūra sumažinama tuo atveju, jei katilo pašildymo metu startinis šildytuvas yra vienintelis galimas šilumos šaltinis.	(*3) [080]=1: Vienas termistorius	0~20°C, žingsnis: 0,5 **5**		
4.16	Galutinis naudotojas	N/A	Kai šiluminis siurblys veikia patalpų šildymo / vėsinimo režimu, katilą gali šildyti papildomas šilumos šaltinis.	(*3) [080]=1: Vienas termistorius arba [078]=1: Taip	**0: Išjungta** 1: Įjungta		
4.17	Galutinis naudotojas	N/A	Papildomas šilumos šaltinis iš karto gali padėti šiluminiam siurbliui pašildyti katilą.	(*3) [080]=1: Vienas termistorius arba [078]=1: Taip	**0: Išjungta** 1: Įjungta		
4.18	Montuotojas	[072]	Įjungti dezinfekcijos funkciją.	(*3) [080]=1: Vienas termistorius arba (*4) arba (*5)	(*3) **1: ĮJUNGTA** (*4) **1: ĮJUNGTA** (*5) **0: Išjungta**		
4.19	Patyr. gal. naudotojas	N/A	Buitinio karšto vandens katilo pašildymą suaktyvinanti temperatūra, siekiant užtikrinti pakankamą energiją katile. Šis nustatymas optimizuotas taip, kad būtų užtikrintas pakankamas komfortas.	(*3) [080]=1: Vienas termistorius AND [4.7]≠2: Programuojama arba (*4) AND [4.7]≠2: Programuojama arba (*5) AND [4.7]≠2: Programuojama	(*3) 10~85°C, žingsnis: 0,5 38 (*4) 10~85°C, žingsnis: 0,5 38 (*5) 10~85°C, žingsnis: 0,5 40		

(*1) *4V*_(*2) *9W*_
(*3) EPB*_(*4) EPV*_(*5) EPSX*_(*6) EPSXB*_
(*7) *SU*

Nustatymų vietoje lentelė						Montuotojo nustatymo nuokrypis nuo numatytosios reikšmės	
Naršymo kelias	Nustatymo tipas	Vietinis kodas	Nustatymo aprašymas	Taikoma, kai	Diapazonas, žingsnis / **numatytoji reikšmė**	Data	Reikšmė
4.23	Montuotojas	[064]	Numatytoji tikslinė katilo temperatūra sumažinama tuo atveju, jei katilo pašildymo metu startinis šildytuvas yra vienintelis galimas šilumos šaltinis.	(*3) [080]=1: Vienas termistorius arba [078]=1: Taip	0~20°C, žingsnis: 0,5 **5**		
4.24	Galutinis naudotojas	N/A	Įjungti buitinio karšto vandens pašildymo nuostačio keitimą pagal grafiką.	(*5)	**0: Išjungta** 1: Įjungta		
4.25	Galutinis naudotojas	N/A	Pašildymo grafikas.	(*5)	20~[153]°C, žingsnis: 0,5 **45**		
4.26	Galutinis naudotojas	N/A	Buitinio karšto vandens siurblio grafikas.	(*3) [080]=1: Vienas termistorius AND [149]=1 arba 3: Greitai pašildomas karštas vanduo arba abu arba (*4) [149]=1 arba 3: Greitai pašildomas karštas vanduo arba abu arba (*5) [149]=1 arba 3: Greitai pašildomas karštas vanduo arba abu	N/A		
5 Nustatymai							
5.1	montuotojas	N/A	Pradėti priverstinį atšildymą.	Visada	N/A		
5.2	Galutinis naudotojas	N/A	Tyliojo režimo naudotojas.	Visada	**0: Išjungta** 1: Automatinis 2: Neautomatinis		
5.2.1	Galutinis naudotojas	N/A	Tyliojo lygio naudotojas.	Visada	0: Išjungta **1: Tylusis** 2: Tylesnis 3: Tyliausias		
5.2.2	Patyr. gal. naudotojas		Naudotojo tyliojo lygio grafikas.	Visada	N/A		
5.2.9	Montuotojas	[138]	Montuotojas pakeičia naudotojo nustatytą laiką, kada tyliojo režimo metu perjungiama iš nakties į dieną.	Visada	0~1439 minutės, žingsnis: 1 minutė **360**		
5.2.10	Montuotojas	[136]	Montuotojas pakeičia naudotojo nustatytą tylųjį lygį "Dienos" laikotarpiu.	Visada	**0: Išjungta** 1: Tylusis 2: Tylesnis 3: Tyliausias		
5.2.11	Montuotojas	[139]	Montuotojas pakeičia naudotojo nustatytą laiką, kada tyliojo režimo metu perjungiama iš dienos į naktį.	Visada	0~1439 minutės, žingsnis: 1 minutė **1320**		
5.2.12	Montuotojas	[137]	Montuotojas pakeičia naudotojo nustatytą tylųjį lygį "Nakties" laikotarpiu.	Visada	**0: Išjungta** 1: Tylusis 2: Tylesnis 3: Tyliausias		
5.3	Galutinis naudotojas	N/A	Laikas / data.	Visada	N/A		
5.3	Galutinis naudotojas	N/A	Vasaros laikas.	Visada	**0: Išjungta** 1: Įjungta		
5.3	Galutinis naudotojas	N/A	Laikrodžio tipas.	Visada	0: 12 h **1: 24 h**		
5.4	Galutinis naudotojas	N/A	Naršymo kelias.	Visada	**0: Išjungta** 1: Įjungta		
5.5	Montuotojas	[083]	Šiluminio siurblio įrenginio prijungimo prie tinklo tipo pasirinkimo nustatymas.	Visada	0: Vienfazis **1: Trifazis žvaigždinis** 2: Trifazis trikampis		
5.5	Montuotojas	[154]	Nustatymas, nurodantis, ar atsarginio šildytuvo saugiklio elektros spintoje nominalas didesnis nei 10 A.	Visada	0: Ne **1: Taip**		
5.5	Montuotojas	[092]	Maksimali atsarginio šildytuvo galia.	Visada	(*2)/(*5) [083]=0: 2~6 kW, žingsnis: 0,5 kW **6** [083]=2 2~4 kW, žingsnis: 0,5 kW **4** [083]=1 ir [154]=0 2~4 kW, žingsnis: 0,5 kW **4** [083]=1 ir [154]=1 2~9 kW, žingsnis: 0,5 kW **9** (*1) 2~4,5 kW, žingsnis: 0,5 kW **4.5**		
5.6.1	Patyr. gal. naudotojas	N/A	Pusiausvyros (galios trūkumo) logikos įjungimo nustatymas.	Visada	0: Niekada 1: Visada **2: Žemiau pusiausvyros**		
5.6.2	Patyr. gal. naudotojas	N/A	Lauko temperatūros riba, leidžianti nustatyti galimą galios trūkumą. Esant žemesnei nei ši lauko temperatūra, gali trūkti galios.	Visada	-15~35°C, žingsnis: 1°C **0**		
5.7	Montuotojas	N/A	Nustatymų vietoje apžvalga.	Visada	N/A		
5.8	sertifikuotas montuotojas	N/A	Įvesti e-Care programos sugeneruotą montuotojo kodą.	Visada	N/A		

(*1) *4V*_(*2) *9W*_
(*3) EPB*_(*4) EPV*_(*5) EPSX*_(*6) EPSXB*_
(*7) *SU*

Nustatymų vietoje lentelė						Montuotojo nustatymo nuokrypis nuo numatytosios reikšmės	
Naršymo kelias	Nustatymo tipas	Vietinis kodas	Nustatymo aprašymas	Taikoma, kai	Diapazonas, žingsnis / **numatytoji reikšmė**	Data	Reikšmė
5.9	Galutinis naudotojas	N/A	Šalis.	Visada	0: Albanija / 1: Austrija **2: Belgija** / 3: Bosnija 4: Bulgarija / 5: Kroatija 6: Kipras / 7: Čekija 8: Danija / 9: Estija 10: Suomija / 11: Prancūzija 12: Vokietija / 13: Graikija 14: Vengrija / 15: Islandija 16: Airija / 17: Turkija 18: Italija / 19: Latvija 20: Lichtenšteinas / 21: Lietuva 22: Liuksemburgas / 23: Makedonija 24: Malta / 25: Moldova 26: Juodkalnija / 27: Nyderlandai 28: Norvegija / 29: Lenkija 30: Portugalija / 31: Rumunija 32: Serbija / 33: Slovakija 34: Slovėnija / 35: Ispanija 36: Švedija / 37: Jungtinė Karalystė 38: Šveicarija		
5.9	Galutinis naudotojas	N/A	Kalba.	Visada	0: Albanų / 1: Baltarusių 2: Bosnių / 3: Bulgarų 4: Kroatų / 5: Čekų 6: Danų / 7: Olandų **8: Anglų** / 9: Estų 10: Suomių / 11: Prancūzų 12: Vokiečių / 13: Graikų 14: Vengrų / 15: Italų 16: Latvių / 17: Lietuvių 18: Makedonų / 19: Norvegų 20: Lenkų / 21: Portugalų 22: Rumunų / 23: Rusų 24: Serbų / 25: Slovakų 26: Slovėnų / 27: Ispanų 28: Švedų / 29: Turkų 30: Ukrainiečių		
5.12	Galutinis naudotojas	N/A	Klaviatūros išdėstymas.	Visada	**0: QWERTY** 1: AZERTY		
5.13	Galutinis naudotojas	N/A	Naudotojo nustatymas, leidžiantis atlikti daugiau išplėstinių nustatymų.	Visada	**0: Ne** 1: Taip		
5.14.2	Montuotojas	[023]	Perjungimo iš šiluminio siurblio į dvejopo veikimo/katilo boilerį viršutinė lauko temperatūros riba.	[093]=1: Taip arba [078]=1: Taip	maks.([024]+2; -25)~25°C, žingsnis: 1°C **5**		
5.14.2	Montuotojas	[024]	Perjungimo iš šiluminio siurblio į dvejopo veikimo/katilo boilerį apatinė lauko temperatūros riba.	[093]=1: Taip arba [078]=1: Taip	-25~25°C, žingsnis: 1°C **0**		
5.14.4	Montuotojas	[021]	Perjungimo iš šiluminio siurblio į dvejopo veikimo/katilo boilerį lauko temperatūros histerezė.	[093]=1: Taip arba [078]=1: Taip	2~10°C, žingsnis: 1°C **3**		
5.14.6	Montuotojas	[025]	Minimalus laikas, kurį bivalentinio katilo siurblys šildant patalpas lieka įjungtas po to, kai poreikis išnyksta.	[093] =1: Taip	0~1500 sekundžių, žingsnis: 1 sekundė **600**		
5.14.9	Montuotojas	[002]	Įjungti aktyvų buitinio karšto vandens katilo pašildymą, kad būtų galima atitirpinti katilą.	[078]=1: Taip	**0: Išjungta** 1: Įjungta		
5.17	Galutinis naudotojas	N/A	Monitoriaus ekrano skaistis.	Visada	30~100%, žingsnis: 1% **70**		
5.18	Montuotojas	N/A	Sistemos paleidimas iš naujo.	Visada	N/A		
5.22	Montuotojas	[175]	Išorinio lauko temperatūros jutiklio nuokrypis.	[13]=1: Išorinis lauko jutiklis	-5~5°C, žingsnis: 0,5°C **0**		
5.23	Galutinis naudotojas	N/A	Avarinės situacijos režimo pasirinkimas.	Visada	0: Neautomatinis 1: Automatinis 2: Sumažintas automatinis patalpų šildymas + įjungtas BKV **3: Sumažintas automatinis patalpų šildymas + išjungtas BKV** 4: Įprastas automatinis patalpų šildymas + išjungtas BKV		
5.25.1	Montuotojas	[040]	Reagavimo į poreikį režimo nustatymas.	Visada	**0: Nėra** 1: Šiluminio siurblio tarifas 2: Smart Grid paruošti kontaktai 3: Išmaniojo skaitiklio kontaktas		
5.25.2	Montuotojas	[037]	Nustatymas, leidžiantis kitam šilumos šaltiniui perimti patalpų šildymą, kai reagavimo į poreikį režimas = priverstinis išjungimas.	[040]=1: Šiluminio siurblio tarifas arba [040]=2: Smart Grid paruošti kontaktai	**0: Neperima** 1: Perjungimas į iškastinį kurą ([093]=1: Taip arba [078]=1: Taip) 2: Perima šildytuvas		
5.25.3	Montuotojas	[071]	Leisti kitam šilumos šaltiniui perimti katilo pašildymą, kai reagavimo į poreikį režimas = priverstinis išjungimas.	[040]=1: Šiluminio siurblio tarifas arba [040]=2: Smart Grid paruošti kontaktai	**0: Neperima** 1: Perjungimas į iškastinį kurą ([093]=1: Taip arba [078]=1: Taip) 2: Perima šildytuvas 3: Perima tik startinis šildytuvas (*3)		
5.25.4	Montuotojas	[036]	Šildant patalpas leidžiama kaupti energiją.	[040]=2: Smart Grid paruošti kontaktai	0: Išjungta **1: Įjungta**		
5.25.5	Montuotojas	[038]	Elektriniai šilumos šaltiniai gali veikti patalpų šildymo energijos kaupimo metu.	[040]=2: Smart Grid paruošti kontaktai	0: Ne **1: Taip**		
5.25.6	Montuotojas	[039]	Elektriniai šilumos šaltiniai gali veikti energijos kaupimo metu.	[040]=2: Smart Grid paruošti kontaktai	0: Ne **1: Taip**		
5.25.7	Montuotojas	[135]	Taikoma galios riba per reagavimo į poreikį išmaniojo skaitiklio kontaktą.	[040]=3: Išmaniojo skaitiklio kontaktas	4.2~10 kW, žingsnis: 0,1 kW **4.2**		
5.26	Galutinis naudotojas	N/A	Rodyti neveikimo laikmatį.	Visada	0: Išjungta **1: Įjungta**		
5.27.1	Patyr. gal. naudotojas	N/A	Įjungti atostogų režimą.	Visada	**0: Ne** 1: Taip		
5.27.2	Patyr. gal. naudotojas	N/A	Atostogų laikotarpis.	Visada	N/A		

(*1) *4V*_(*2) *9W*_
(*3) EPB*_(*4) EPV*_(*5) EPSX*_(*6) EPSXB*_
(*7) *SU*

Nustatymų vietoje lentelė						Montuotojo nustatymo nuokrypis nuo numatytosios reikšmės	
Naršymo kelias	Nustatymo tipas	Vietinis kodas	Nustatymo aprašymas	Taikoma, kai	Diapazonas, žingsnis / **numatytoji reikšmė**	Data	Reikšmė
5.28.1	Montuotojas	[140]	Įjungti patalpų šildymo prioriteto funkciją.	(*3) [080]=1: Vienas termistorius arba (*4) arba (*5)	**0: Ne** 1: Taip		
5.28.2	Montuotojas	[019]	Esant žemesnei nei ši lauko temperatūra, įjungiama patalpų šildymo prioriteto funkcija (jei įgalinta).	(*3) [080]=1: Vienas termistorius arba (*4) arba (*5)	-15~35°C, žingsnis: 1°C **0**		
5.28.2	Montuotojas	[020]	Lauko temperatūra, kai patalpų vėsinimo laikmačio vertė maksimali.	(*3) [080]=1: Vienas termistorius arba (*4) arba (*5)	20~50°C, žingsnis: 1°C **35**		
5.28.3	Montuotojas	[131]	Laikas, kurį šiluminis siurblys balansavimo metu rezervuojamas patalpų šildymui. Balansavimas = patalpų šildymo ir katilo pašildymo poreikis vienu metu.	(*3) [080]=1: Vienas termistorius arba (*4) arba (*5)	0~36000 sekundžių, žingsnis: 60 sekundžių **3600**		
5.28.4	Montuotojas	[132]	Laikas, kurį šiluminis siurblys balansavimo metu rezervuojamas patalpų vėsinimui. Balansavimas = patalpų vėsinimo ir katilo pašildymo poreikis vienu metu.	(*3) [080]=1: Vienas termistorius arba (*4) arba (*5)	0~36000 sekundžių, žingsnis: 60 sekundžių **3600**		
5.28.5	Montuotojas	[133]	Laikas, kurį šiluminis siurblys balansavimo metu rezervuojamas katilo pašildymui (apatinė riba). Balansavimas = patalpų šildymo / vėsinimo ir katilo pašildymo poreikis vienu metu.	(*3) [080]=1: Vienas termistorius arba (*4) arba (*5)	900~18000 sekundžių, žingsnis: 60 sekundžių **2700**		
5.28.5	Montuotojas	[134]	Laikas, kurį šiluminis siurblys balansavimo metu rezervuojamas katilo pašildymui (viršutinė riba). Balansavimas = patalpų šildymo / vėsinimo ir katilo pašildymo poreikis vienu metu.	(*3) [080]=1: Vienas termistorius arba (*4) arba (*5)	900~18000 sekundžių, žingsnis: 60 sekundžių **7500**		
5.29	Montuotojas	N/A	Aušalo surinkimo režimas.	Visada	N/A		
5.30	Galutinis naudotojas	N/A	Avarinės situacijos patvirtinimas.	Tik tuo atveju, jei yra avarinės situacijos užklausa	N/A		
5.31	Patyr. gal. naudotojas	N/A	Įjungti katilo pagalbinį pašildymą atitirpinimo metu, kad būtų kompensuojamas patalpų šildymo poreikis.	(*5)	**0: Išjungta** 1: Optimizuotas 2: Nenutrūkstamas		
5.32	Montuotojas	[078]	Nustatymas, nurodantis, kada yra katilo boileris ir kada jis gali būti aktyvus.	(*6) ir [093]=0: Ne	**0: Ne** 1: Taip		
5.33	Montuotojas	[012]	Leisti katilo boileriui tapti pagrindiniu šilumos šaltiniu šildant patalpas.	(*6)	0: Išjungta **1: Įjungta**		
5.34	Montuotojas	[011]	Maksimali patalpų šildymo sistemos šiluminė galia, kurią gali tiekti buitinio karšto vandens katilas pagalbinio katilo pašildymo metu.	(*5)	4~35 kW, žingsnis: 1 kW **20**		
5.36	Montuotojas	[005]	Vandens vamzdžių užšalimo prevencijos režimo nustatymas.		0: Išjungta **1: Nenutrūkstamas** 2: Periodinis		
5.37	Montuotojas	[093]	Sumontuojama ir leidžiama eksploatuoti papildomą patalpų šildymo katilo rinkinį.	[078]=0: Ne	**0: Ne** 1: Taip		
5.38	Galutinis naudotojas	N/A	Leisti buitinio karšto vandens katilui palaikyti patalpų šildymą, padidinant patalpų šildymo sistemos pajėgumą.	(*5)	(*5) **0: Išjungta** (*6) **1: ĮJUNGTA**		
7 Techninės priežiūros režimas							
7.7.1	Montuotojas	[030]	Tikslinis temperatūrų skirtumas patalpų šildymo bandomojo paleidimo metu.	Visada	2~20°C, žingsnis: 0,5°C **5**		
7.7.2	Montuotojas	[031]	Ištekančio vandens temperatūra patalpų šildymo bandomojo paleidimo metu.	Visada	5~71°C, žingsnis: 1°C **35**		
7.7.3	Montuotojas	[032]	Perrašyta patalpos temperatūra, naudota atliekant patalpų šildymo bandomąjį paleidimą.	Visada	5~30°C, žingsnis: 0,5°C **20**		
7.7.4	Montuotojas	[033]	Tikslinis temperatūrų skirtumas patalpų vėsinimo bandomojo paleidimo metu.	Visada	2~10°C, žingsnis: 0,5°C 5		
7.7.5	Montuotojas	[034]	Ištekančio vandens temperatūra patalpų vėsinimo bandomojo paleidimo metu.	Visada	5~30°C, žingsnis: 1°C **15**		
7.7.6	Montuotojas	[035]	Perrašyta patalpos temperatūra, naudota atliekant patalpų vėsinimo bandomąjį paleidimą.	Visada	5~30°C, žingsnis: 0,5°C **20**		
7.7.7	Montuotojas	[077]	Katilo tikslinė temperatūra atliekant katilo pašildymo bandymą.	Visada	20~85°C, žingsnis: 0,5°C **50**		
7.7.8	Montuotojas	[094]	Siurblio PWM tikslinė vertė (maža). Naudojamas tik per pavaros bandomąjį paleidimą ir oro prapūtimo bandomąjį paleidimą.	Visada	0,1~1, žingsnis: 0,1 **1**		
7.7.8	Montuotojas	[095]	Siurblio PWM tikslinė vertė (didelė). Naudojamas tik per pavaros bandomąjį paleidimą ir oro prapūtimo bandomąjį paleidimą.	Visada	0,1~1, žingsnis: 0,1 **0,5**		
7.7.9	Montuotojas	[145]	Tikslinė katilo temperatūra per startinio šildytuvo bandomąjį paleidimą.	(*3) [080]=1: Vienas termistorius	25~60°C, žingsnis: 0,5°C **50**		
8 Jungiamumas							

(*1) *4V*_(*2) *9W*_
(*3) EPB*_(*4) EPV*_(*5) EPSX*_(*6) EPSXB*_
(*7) *SU*

Nustatymų vietoje lentelė						Montuotojo nustatymo nuokrypis nuo numatytosios reikšmės	
Naršymo kelias	Nustatymo tipas	Vietinis kodas	Nustatymo aprašymas	Taikoma, kai	Diapazonas, žingsnis / **numatytoji reikšmė**	Data	Reikšmė
8.1	Galutinis naudotojas	N/A	IP nustatymai.	Visada	N/A		
8.2.1 – 8.2.12	Ne	N/A	Įvairių išorinių komponentų (hidraulinio bloko, atsarginio šildytuvo ir kt.) ryšio būklė.	Visada	Priklausomai nuo komponento.		
8.3.1	Galutinis naudotojas	N/A	Belaidžio sietuvo (WLAN rakto) esamas nustatymas.	Visada	**0: Ne** 1: Taip		
8.3.2	Galutinis naudotojas	N/A	Įjungti AP režimą, kad DX WLAN būtų prijungtas prie vietinio namų tinklo.	[8.2.9]=1: Prijungta (Prie įrenginio turi būti prijungtas DX WLAN raktas)	**0: Išjungti** 1: Įjungti 2: Vykdoma		
8.3.3	Galutinis naudotojas	N/A	Paleisti iš naujo belaidį sietuvą.	[8.2.9]=1: Prijungta (Prie įrenginio turi būti prijungtas DX WLAN raktas)	**0: Palikti** 1: Atstatyti		
8.3.4	Galutinis naudotojas	N/A	Įjungti belaidžio sietuvo WPS funkciją.	[8.2.9]=1: Prijungta (Prie įrenginio turi būti prijungtas DX WLAN raktas)	**0: Išjungti** 1: Įjungti 2: Vykdoma		
8.3.5	Galutinis naudotojas	N/A	Pašalinti belaidį sietuvą iš debesies.	[8.2.9]=1: Prijungta (Prie įrenginio turi būti prijungtas DX WLAN raktas)	**0: Ne** 1: Taip 2: Vykdoma		
8.5.1	Galutinis naudotojas	N/A	Įjungti Daikin namų valdiklius.	Visada	**0: Išjungta** 1: Įjungta		
8.5.2	Galutinis naudotojas	N/A	Esamas oro sausintuvo nustatymas (po įrengimo).	Visada	**0: Išjungta** 1: Įjungta		
8.5.3	Galutinis naudotojas	N/A	Esamas rasos jutiklio nustatymas (po įrengimo).	[8.5.2]=1: Įjungta	**0: Ne** 1: Paprastai įjungta 2: Paprastai išjungta		
8.5.4	Galutinis naudotojas	N/A	Drėgmės riba.	[8.5.2]=1: Įjungta	40~80%, žingsnis: 1% **55**		
8.5.5	Galutinis naudotojas	N/A	Drėgmės riba, kai rasos jutiklis neįrengtas.	[8.5.2]=1: Įjungta AND [8.5.3]=0: Ne	41~80%, žingsnis: 1% **70**		
8.6	Ne	N/A	Saugaus USB pašalinimo užklausa prieš atjungiant USB jungtį.	Kai aktyviai naudojamas vienas ar daugiau USB prievadų.	**0: Ne** 1: Taip		
9 Energija							
9.1	Patyr. gal. naudotojas	N/A	Naudotojo pasirinkta fiksuota elektros energijos kaina, kai elektros energijos kaina nekeičiama pagal grafiką.	[9.3]=0: Išjungta	1~5000 eurocentų/kWh, žingsnis: 1 centas **15**		
9.2	Patyr. gal. naudotojas	N/A	Bazinė elektros kaina.	[9.3]=1: Įjungta	1~5000 eurocentų/kWh, žingsnis: 1 centas **5**		
9.3	Patyr. gal. naudotojas	N/A	Leisti elektros energijos kainą keisti pagal grafiką.	[093]=1: Taip arba [078]=1: Taip	**0: Išjungta** 1: Įjungta		
9.4	Galutinis naudotojas	N/A	Elektros kainos grafikas.	[9.3]=1: Įjungta	N/A		
9.5	Patyr. gal. naudotojas	N/A	Iškastinio kuro kaina.	[093]=1: Taip arba [078]=1: Taip	1~5000 eurocentų/kWh, žingsnis: 1 centas **10**		
9.11	Montuotojas	[026]	Katilo naudingumas.	[093]=1: Taip arba [078]=1: Taip	0,1~1, žingsnis: 0,01 **0,9**		
9.12	Montuotojas	[141]	Siektinas COP, naudojamas apskaičiuojant katilo boilerio naudingumo koeficientą.	[093]=1: Taip arba [078]=1: Taip	0~6, žingsnis: 0,1 **2.5**		
9.13	Patyr. gal. naudotojas	N/A	Įjungti šiluminio siurblio ir bivalentinio katilo perjungimo tašką remiantis COP apskaičiavimu, atsižvelgiant į esamą energijos kainą.	[093]=1: Taip arba [078]=1: Taip	**0: Ne** 1: Taip		
10 Sąrankos vediklis							
10.1	Galutinis naudotojas	N/A	Šalis.	Visada	0: Albanija / 1: Austrija **2: Belgija** / 3: Bosnija 4: Bulgarija / 5: Kroatija 6: Kipras / 7: Čekija 8: Danija / 9: Estija 10: Suomija / 11: Prancūzija 12: Vokietija / 13: Graikija 14: Vengrija / 15: Islandija 16: Airija / 17: Turkija 18: Italija / 19: Latvija 20: Lichtenšteinas / 21: Lietuva 22: Liuksemburgas / 23: Makedonija 24: Malta / 25: Moldova 26: Juodkalnija / 27: Nyderlandai 28: Norvegija / 29: Lenkija 30: Portugalija / 31: Rumunija 32: Serbija / 33: Slovakija 34: Slovėnija / 35: Ispanija 36: Švedija / 37: Jungtinė Karalystė 38: Šveicarija		
10.1	Galutinis naudotojas	N/A	Kalba.	Visada	0: Albanų / 1: Baltarusių 2: Bosnių / 3: Bulgarų 4: Kroatų / 5: Čekų 6: Danų / 7: Olandų **8: Anglų** / 9: Estų 10: Suomių / 11: Prancūzų 12: Vokiečių / 13: Graikų 14: Vengrų / 15: Italų 16: Latvių / 17: Lietuvių 18: Makedonų / 19: Norvegų 20: Lenkų / 21: Portugalų 22: Rumunų / 23: Rusų 24: Serbų / 25: Slovakų 26: Slovėnų / 27: Ispanų 28: Švedų / 29: Turkų 30: Ukrainiečių		
10.3	Galutinis naudotojas	N/A	Laikas / data.	Visada	N/A		

(*1) *4V*_(*2) *9W*_
(*3) EPB*_(*4) EPV*_(*5) EPSX*_(*6) EPSXB*_
(*7) *SU*

Nustatymų vietoje lentelė						Montuotojo nustatymo nuokrypis nuo numatytosios reikšmės	
Naršymo kelias	Nustatymo tipas	Vietinis kodas	Nustatymo aprašymas	Taikoma, kai	Diapazonas, žingsnis / **numatytoji reikšmė**	Data	Reikšmė
10.3	Galutinis naudotojas	N/A	Vasaros laikas.	Visada	**0: Išjungta** 1: Įjungta		
10.4	Montuotojas	[098]	Neintegruoto buitinio karšto vandens katilo, prijungto prie sieninio įrenginio, pasirinkimas.	(*3) [080]=1: Vienas termistorius	**0: EKHWS/E 150 l** 1: EKHWS/E 180 l 2: EKHWS/E 200 l 3: EKHWS/E 250 l 4: EKHWS/E 300 l 5: EKHWP/HYC su startiniu šildytuvu 6: 3 šalies maža spiralė 7: 3 šalies didelė spiralė		
10.4	Montuotojas	[155]	Nustatymas, rodantis, ar yra papildoma zona.	Visada	**0: Ne** 1: Taip		
10.4	Montuotojas	[080]	Šis nustatymas rodo, ar yra prijungtas katilas.	(*3)	**0: Nėra** 1: Vienas termistorius		
10.4	Montuotojas	[093]	Sumontuojama ir leidžiama eksploatuoti papildomą patalpų šildymo katilo rinkinį.	[078]=0: Ne	**0: Ne** 1: Taip		
10.6	Montuotojas	[012]	Leisti katilo boileriui tapti pagrindiniu šilumos šaltiniu šildant patalpas.	(*6)	0: Išjungta **1: Įjungta**		
10.6	Montuotojas	[078]	Nustatymas, nurodantis, kada yra katilo boileris ir kada jis gali būti aktyvus.	(*6) ir [093]=0: Ne	**0: Ne** 1: Taip		
10.6	Montuotojas	[011]	Maksimali patalpų šildymo sistemos šiluminė galia, kurią gali tiekti buitinio karšto vandens katilas pagalbinio katilo pašildymo metu.	(*6)	4~35 kW, žingsnis: 1 kW **20**		
10.7	Galutinis naudotojas	N/A	Avarinės situacijos režimo pasirinkimas.	Visada	0: Neautomatinis 1: Automatinis 2: Sumažintas automatinis patalpų šildymas + įjungtas BKV **3: Sumažintas automatinis patalpų šildymas + išjungtas BKV** 4: Įprastas automatinis patalpų šildymas + išjungtas BKV		
10.8	Montuotojas	[083]	Šiluminio siurblio įrenginio prijungimo prie tinklo tipo pasirinkimo nustatymas.	Visada	0: Vienfazis **1: Trifazis žvaigždinis** 2: Trifazis trikampis		
10.8	Montuotojas	[154]	Nustatymas, nurodantis, ar atsarginio šildytuvo saugiklio elektros spintoje nominalas didesnis nei 10 A.	Visada	0: Ne **1: Taip**		
10.8	Montuotojas	[092]	Maksimali atsarginio šildytuvo galia.	Visada	(*2)/(*5) [083]=0: 2~6 kW, žingsnis: 0,5 kW **6** [083]=2 2~4 kW, žingsnis: 0,5 kW **4** [083]=1 ir [154]=0 2~4 kW, žingsnis: 0,5 kW **4** [083]=1 ir [154]=1 2~9 kW, žingsnis: 0,5 kW **9** (*1) 2~4,5 kW, žingsnis: 0,5 kW **4.5**		
10.9	Galutinis naudotojas	N/A	Šildymo įrenginio tipo pasirinkimas pagrindinėje zonoje.	Visada	0: Grindinis šildymas 1: Šiluminio siurblio konvektorius **2: Radiatorius**		
10.9	Montuotojas	[041]	Termostato režimas pagrindinėje zonoje.	Visada	**0: Ištekantis vanduo** 1: Išorinis patalpos 2: Patalpos		
10.10	Patyr. gal. naudotojas	N/A	Ištekančio vandens valdymo režimas šildant patalpas pagrindinėje zonoje.	Visada	**0: Fiksuotas** 1: Priklausoma nuo oro		
10.10	Patyr. gal. naudotojas	N/A	Ištekančio vandens valdymo režimas vėsinant patalpas pagrindinėje zonoje.	[10.9]=0: Grindinis šildymas arba [10.9]=1: Grindinis šildymas	**0: Fiksuotas** 1: Priklausoma nuo oro		
10.11	Galutinis naudotojas	N/A	Ištekančio vandens temperatūros nuo oro priklausoma kreivė šildant patalpas pagrindinėje zonoje.	[10.10]=1: Priklausoma nuo oro	Aplinkos intervalas: -40~25°C, žingsnis: 1°C Ištekančio vandens temperatūros intervalas: [054]~[053]°C, žingsnis: 1°C		
10.12	Galutinis naudotojas	N/A	Ištekančio vandens temperatūros nuo oro priklausoma kreivė vėsinant patalpas pagrindinėje zonoje.	[10.10]=1: Priklausoma nuo oro	Aplinkos intervalas: 10~43°C, žingsnis: 1°C Ištekančio vandens temperatūros intervalas: [056]~[055]°C, žingsnis: 1°C		
10.13	Montuotojas	[057]	Termostato režimas papildomoje zonoje.	[155]=1: Taip	[41]=0: Ištekantis vanduo 0: Ištekantis vanduo [41]≠0: Ištekantis vanduo 1: Išorinis patalpos		
10.13	Galutinis naudotojas	N/A	Šildymo įrenginio tipo pasirinkimas papildomoje zonoje.	[155]=1: Taip	0: Grindinis šildymas 1: Šiluminio siurblio konvektorius **2: Radiatorius**		
10.14	Patyr. gal. naudotojas	N/A	Tikslinis veikimo režimas šildant patalpas papildomoje zonoje.	[155]=1: Taip	**0: Fiksuotas** 1: Priklausoma nuo oro		
10.14	Patyr. gal. naudotojas	N/A	Tikslinis veikimo režimas vėsinant patalpas papildomoje zonoje.	[155]=1: Taip AND [10.13]=0: Grindinis šildymas arba [10.13]=1: Šiluminio siurblio konvektorius	**0: Fiksuotas** 1: Priklausoma nuo oro		
10.15	Galutinis naudotojas	N/A	Ištekančio vandens temperatūros nuo oro priklausoma kreivė šildant patalpas papildomoje zonoje (ištekančio vandens temperatūros ribos).	[155]=1: Taip AND [10.14]=1: Priklausoma nuo oro	Aplinkos intervalas: -40~25°C, žingsnis: 1°C Ištekančio vandens temperatūros intervalas: [061]~[060]°C, žingsnis: 1°C		

(*1) *4V*_(*2) *9W*_
(*3) EPB*_(*4) EPV*_(*5) EPSX*_(*6) EPSXB*_
(*7) *SU*

Nustatymų vietoje lentelė						Montuotojo nustatymo nuokrypis nuo numatytosios reikšmės	
Naršymo kelias	Nustatymo tipas	Vietinis kodas	Nustatymo aprašymas	Taikoma, kai	Diapazonas, žingsnis / **numatytoji reikšmė**	Data	Reikšmė
10.16	Galutinis naudotojas	N/A	Ištekančio vandens temperatūros nuo oro priklausoma kreivė vėsinant patalpas papildomoje zonoje (ištekančio vandens temperatūros ribos).	[155]=1: Taip AND [10.14]=1: Priklausoma nuo oro	Aplinkos intervalas: 10~43°C, žingsnis: 1°C Ištekančio vandens temperatūros intervalas: [063]~[062]°C, žingsnis: 1°C		
10.17	Galutinis naudotojas	N/A	Buitinio karšto vandens pašildymo režimo nustatymas.	(*3) AND [080]=1: Vienas termistorius OR (*4)	**0: Pašildymas** 1: Grafikas ir pašildymas 2: Programuojamas		
10.18	Galutinis naudotojas	N/A	Buitinio karšto vandens katilo pašildymo tikslinė temperatūra programuojama + pašildymo režimas arba pašildymo režimas.	[4.7]=0: Pašildymas arba [4.7]=1: Grafikas ir pašildymas	(*3)(*4) 20~[153]°C, žingsnis: 0,5 **45** (*5) 20~[153]°C, žingsnis: 0,5 **48**		
10.18	Galutinis naudotojas	N/A	Buitinio karšto vandens pašildymo histerezė šilumos nuostoliams.	(*3) [080]=1: Vienas termistorius AND [4.7]≠2: Programuojama arba (*4) AND [4.7]≠2: Programuojama arba (*5) AND [4.7]≠2: Programuojama	1~40°C, žingsnis: 0,5°C **6**		
12 Sąrankos vediklis							
12.1	Galutinis naudotojas	N/A	Įjungti jutiklinę rodyklę ekrane.	Visada	**0: Išjungta** 1: Įjungta		
12.2	Galutinis naudotojas	N/A	Jutiklio žiūryklė.	Visada	N/A		
12.3	Galutinis naudotojas	N/A	Atlikti jutiklinio ekrano bandymą, nubrėžti linijas ekrane.	Visada	N/A		
13 Vietos IO							
13.1 / 13.2 / 13.5	Montuotojas	[100]	(*3)(*4): Gnybtas X42M 9-10-11 (*5): Gnybtas X43M 7-8-9	0: Neprijungta 1: Pagrindinės zonos uždarymo vožtuvas 2: Papildomos zonos uždarymo vožtuvas 3: Pavojaus signalas 4: Išorinis šilumos šaltinis 6: Vėsinimo/šildymo režimas 7: BKV įjungimo signalas (*4)(*5) 8: 3-eigis vožtuvas (*3) 9: Bivalentinis apylankos vožtuvas 10: BKV siurblys 11: V/Š antrinis siurblys 12: V/Š siurblys, išor. pagr. 13: V/Š siurblys, išor. papild.	**0: Neprijungta** 1: Pagrindinės zonos uždarymo vožtuvas 2: Papildomos zonos uždarymo vožtuvas 3: Pavojaus signalas 4: Išorinis šilumos šaltinis 6: Vėsinimo/šildymo režimas 7: BKV įjungimo signalas 8: 3-eigis vožtuvas 9: Bivalentinis apylankos vožtuvas 10: BKV siurblys 11: V/Š antrinis siurblys 12: V/Š siurblys, išor. pagr. 13: V/Š siurblys, išor. papild.		
13.2 / 13.3 / 13.4	Montuotojas	[101]	(*4): Gnybtas X42M 25-26 (*3): Gnybtas X43M 7-8 (*5): Gnybtas X42M 13-14	0: Neprijungta 1: Pagrindinės zonos uždarymo vožtuvas 2: Papildomos zonos uždarymo vožtuvas 3: Pavojaus signalas 4: Išorinis šilumos šaltinis 6: Vėsinimo/šildymo režimas 7: BKV įjungimo signalas (*4)(*5) 9: Bivalentinis apylankos vožtuvas 10: BKV siurblys 11: V/Š antrinis siurblys 12: V/Š siurblys, išor. pagr. 13: V/Š siurblys, išor. papild.	**0: Neprijungta** 1: Pagrindinės zonos uždarymo vožtuvas 2: Papildomos zonos uždarymo vožtuvas 3: Pavojaus signalas 4: Išorinis šilumos šaltinis 6: Vėsinimo/šildymo režimas 7: BKV įjungimo signalas 9: Bivalentinis apylankos vožtuvas 10: BKV siurblys 11: V/Š antrinis siurblys 12: V/Š siurblys, išor. pagr. 13: V/Š siurblys, išor. papild.		
13.2 / 13.3 / 13.4	Montuotojas	[102]	NO/NC	1: Pagrindinės zonos uždarymo vožtuvas 2: Papildomos zonos uždarymo vožtuvas 3: Pavojaus signalas 6: Vėsinimo/šildymo režimas 7: BKV įjungimo signalas (*4)(*5) 9: Bivalentinis apylankos vožtuvas	**0: NE** 1: NC		
13.2 / 13.3 / 13.4	Montuotojas	[103]	(*4): Gnybtas X42M 27-28 (*3): Gnybtas X43M 9-10 (*5): Gnybtas X42M 15-16	0: Neprijungta 1: Pagrindinės zonos uždarymo vožtuvas 2: Papildomos zonos uždarymo vožtuvas 3: Pavojaus signalas 4: Išorinis šilumos šaltinis 6: Vėsinimo/šildymo režimas 7: BKV įjungimo signalas (*4)(*5) 9: Bivalentinis apylankos vožtuvas 10: BKV siurblys 11: V/Š antrinis siurblys 12: V/Š siurblys, išor. pagr. 13: V/Š siurblys, išor. papild.	**0: Neprijungta** 1: Pagrindinės zonos uždarymo vožtuvas 2: Papildomos zonos uždarymo vožtuvas 3: Pavojaus signalas 4: Išorinis šilumos šaltinis 6: Vėsinimo/šildymo režimas 7: BKV įjungimo signalas 9: Bivalentinis apylankos vožtuvas 10: BKV siurblys 11: V/Š antrinis siurblys 12: V/Š siurblys, išor. pagr. 13: V/Š siurblys, išor. papild.		
13.2 / 13.3 / 13.4	Montuotojas	[104]	NO/NC	1: Pagrindinės zonos uždarymo vožtuvas 2: Papildomos zonos uždarymo vožtuvas 3: Pavojaus signalas 6: Vėsinimo/šildymo režimas 7: BKV įjungimo signalas (*4)(*5) 9: Bivalentinis apylankos vožtuvas	**0: NE** 1: NC		

(*1) *4V*_(*2) *9W*_
(*3) EPB*_(*4) EPV*_(*5) EPSX*_(*6) EPSXB*_
(*7) *SU*

Nustatymų vietoje lentelė						Montuotojo nustatymo nuokrypis nuo numatytosios reikšmės	
Naršymo kelias	Nustatymo tipas	Vietinis kodas	Nustatymo aprašymas	Taikoma, kai	Diapazonas, žingsnis / **numatytoji reikšmė**	Data	Reikšmė
13.2 / 13.3 / 13.4	Montuotojas	[105]	(*3)(*4): Gnybtas X42M 15-16 (*5): Gnybtas X43M 13-14	0: Neprijungta 1: Pagrindinės zonos uždarymo vožtuvas 2: Papildomos zonos uždarymo vožtuvas 3: Pavojaus signalas 4: Išorinis šilumos šaltinis 6: Vėsinimo/šildymo režimas 7: BKV įjungimo signalas (*4)(*5) 9: Bivalentinis apylankos vožtuvas 10: BKV siurblys 11: V/Š antrinis siurblys 12: V/Š siurblys, išor. pagr. 13: V/Š siurblys, išor. papild.	**0: Neprijungta** 1: Pagrindinės zonos uždarymo vožtuvas 2: Papildomos zonos uždarymo vožtuvas 3: Pavojaus signalas 4: Išorinis šilumos šaltinis 6: Vėsinimo/šildymo režimas 7: BKV įjungimo signalas 9: Bivalentinis apylankos vožtuvas 10: BKV siurblys 11: V/Š antrinis siurblys 12: V/Š siurblys, išor. pagr. 13: V/Š siurblys, išor. papild.		
13.1 / 13.2 / 13.5	Montuotojas	[106]	NO/NC	1: Pagrindinės zonos uždarymo vožtuvas 2: Papildomos zonos uždarymo vožtuvas 3: Pavojaus signalas 6: Vėsinimo/šildymo režimas 7: BKV įjungimo signalas (*4)(*5) 9: Bivalentinis apylankos vožtuvas	**0: NE** 1: NC		
13.1 / 13.2 / 13.5	Montuotojas	[107]	(*4): Gnybtas X42M 17-18 (*5): Gnybtas X43M 15-16	(*4)(*5) 0: Neprijungta 1: Pagrindinės zonos uždarymo vožtuvas 2: Papildomos zonos uždarymo vožtuvas 3: Pavojaus signalas 4: Išorinis šilumos šaltinis 6: Vėsinimo/šildymo režimas 7: BKV įjungimo signalas (*4)(*5) 9: Bivalentinis apylankos vožtuvas 10: BKV siurblys 11: V/Š antrinis siurblys 12: V/Š siurblys, išor. pagr. 13: V/Š siurblys, išor. papild.	**0: Neprijungta** 1: Pagrindinės zonos uždarymo vožtuvas 2: Papildomos zonos uždarymo vožtuvas 3: Pavojaus signalas 4: Išorinis šilumos šaltinis 6: Vėsinimo/šildymo režimas 7: BKV įjungimo signalas 9: Bivalentinis apylankos vožtuvas 10: BKV siurblys 11: V/Š antrinis siurblys 12: V/Š siurblys, išor. pagr. 13: V/Š siurblys, išor. papild.		
13.1 / 13.2 / 13.5	Montuotojas	[108]	NO/NC	1: Pagrindinės zonos uždarymo vožtuvas 2: Papildomos zonos uždarymo vožtuvas 3: Pavojaus signalas 6: Vėsinimo/šildymo režimas 7: BKV įjungimo signalas (*4)(*5) 9: Bivalentinis apylankos vožtuvas	**0: NE** 1: NC		
13.2 / 13.3 / 13.4	Montuotojas	[109]	(*4): Gnybtas X42M 23-24 (*3): Gnybtas X43M 5-6 (*5): Gnybtas X42M 11-12	0: Neprijungta 1: Pagrindinės zonos uždarymo vožtuvas 2: Papildomos zonos uždarymo vožtuvas 3: Pavojaus signalas 4: Išorinis šilumos šaltinis 6: Vėsinimo/šildymo režimas 7: BKV įjungimo signalas (*4)(*5) 9: Bivalentinis apylankos vožtuvas 10: BKV siurblys 11: V/Š antrinis siurblys 12: V/Š siurblys, išor. pagr. 13: V/Š siurblys, išor. papild.	**0: Neprijungta** 1: Pagrindinės zonos uždarymo vožtuvas 2: Papildomos zonos uždarymo vožtuvas 3: Pavojaus signalas 4: Išorinis šilumos šaltinis 6: Vėsinimo/šildymo režimas 7: BKV įjungimo signalas 9: Bivalentinis apylankos vožtuvas 10: BKV siurblys 11: V/Š antrinis siurblys 12: V/Š siurblys, išor. pagr. 13: V/Š siurblys, išor. papild.		
13.1 / 13.2 / 13.5	Montuotojas	[111]	(*3)(*4): Gnybtas X42M 12-13-14 (*5): Gnybtas X43M 10-11-12	0: Neprijungta 1: Pagrindinės zonos uždarymo vožtuvas 2: Papildomos zonos uždarymo vožtuvas 3: Pavojaus signalas 4: Išorinis šilumos šaltinis 6: Vėsinimo/šildymo režimas 7: BKV įjungimo signalas (*4)(*5) 8: 3-eigis vožtuvas (*3) 9: Bivalentinis apylankos vožtuvas 10: BKV siurblys 11: V/Š antrinis siurblys 12: V/Š siurblys, išor. pagr. 13: V/Š siurblys, išor. papild.	**0: Neprijungta** 1: Pagrindinės zonos uždarymo vožtuvas 2: Papildomos zonos uždarymo vožtuvas 3: Pavojaus signalas 4: Išorinis šilumos šaltinis 6: Vėsinimo/šildymo režimas 7: BKV įjungimo signalas 8: 3-eigis vožtuvas 9: Bivalentinis apylankos vožtuvas 10: BKV siurblys 11: V/Š antrinis siurblys 12: V/Š siurblys, išor. pagr. 13: V/Š siurblys, išor. papild.		
13.6	Montuotojas	[112]	(*3)(*4): Gnybtas X44M 1-2	(*3)(*4) 0: Neprijungta 1: Išorinis lauko jutiklis 2: Išorinis vidaus jutiklis	0: Neprijungta 1: Išorinis lauko jutiklis 2: Išorinis vidaus jutiklis		
13.6	Montuotojas	[113]	NO/NC	N/A	N/A		
13.7 / 13.8	Montuotojas	[114]	Gnybtas X45M 3-4	0: Neprijungta 3: HV/LV Smart Grid 1 kontaktas 4: HV/LV Smart Grid 2 kontaktas 5: HP tarifo kontaktas 9: Apsauginio termostato įrenginys 13: Išmaniojo skaitiklio kontaktas	**0: Neprijungta** 3: HV/LV Smart Grid 1 kontaktas 4: HV/LV Smart Grid 2 kontaktas 5: HP tarifo kontaktas 9: Apsauginio termostato įrenginys 13: Išmaniojo skaitiklio kontaktas		
13.7 / 13.8	Montuotojas	[115]	NO/NC	0: Neprijungta 5: HP tarifo kontaktas 9: Apsauginio termostato įrenginys 13: Išmaniojo skaitiklio kontaktas	**0: NE** 1: NC		
13.7 / 13.8	Montuotojas	[116]	Gnybtas X45M 5-6	0: Neprijungta 3: HV/LV Smart Grid 1 kontaktas 4: HV/LV Smart Grid 2 kontaktas 5: HP tarifo kontaktas 9: Apsauginio termostato įrenginys 13: Išmaniojo skaitiklio kontaktas	**0: Neprijungta** 3: HV/LV Smart Grid 1 kontaktas 4: HV/LV Smart Grid 2 kontaktas 5: HP tarifo kontaktas 9: Apsauginio termostato įrenginys 13: Išmaniojo skaitiklio kontaktas		

(*1) *4V*_(*2) *9W*_
(*3) EPB*_(*4) EPV*_(*5) EPSX*_(*6) EPSXB*_
(*7) *SU*

Nustatymų vietoje lentelė						Montuotojo nustatymo nuokrypis nuo numatytosios reikšmės	
Naršymo kelias	Nustatymo tipas	Vietinis kodas	Nustatymo aprašymas	Taikoma, kai	Diapazonas, žingsnis / **numatytoji reikšmė**	Data	Reikšmė
13.7 / 13.8	Montuotojas	[117]	NO/NC	0: Neprijungta 5: HP tarifo kontaktas 9: Apsauginio termostato įrenginys 13: Išmaniojo skaitiklio kontaktas	**0: NO** 1: NC		
13.7 / 13.8	Montuotojas	[118]	Gnybtas X45M 7-8	0: Neprijungta 3: HV/LV Smart Grid 1 kontaktas 4: HV/LV Smart Grid 2 kontaktas 5: HP tarifo kontaktas 9: Apsauginio termostato įrenginys 13: Išmaniojo skaitiklio kontaktas	**0: Neprijungta** 3: HV/LV Smart Grid 1 kontaktas 4: HV/LV Smart Grid 2 kontaktas 5: HP tarifo kontaktas 9: Apsauginio termostato įrenginys 13: Išmaniojo skaitiklio kontaktas		
13.7 / 13.8	Montuotojas	[119]	NO/NC	0: Neprijungta 5: HP tarifo kontaktas 9: Apsauginio termostato įrenginys 13: Išmaniojo skaitiklio kontaktas	**0: NE** 1: NC		
13.7 / 13.8	Montuotojas	[120]	Gnybtas X45M 9-10	0: Neprijungta 3: HV/LV Smart Grid 1 kontaktas 4: HV/LV Smart Grid 2 kontaktas 5: HP tarifo kontaktas 9: Apsauginio termostato įrenginys 13: Išmaniojo skaitiklio kontaktas	**0: Neprijungta** 3: HV/LV Smart Grid 1 kontaktas 4: HV/LV Smart Grid 2 kontaktas 5: HP tarifo kontaktas 9: Apsauginio termostato įrenginys 13: Išmaniojo skaitiklio kontaktas		
13.7 / 13.8	Montuotojas	[121]	NO/NC	0: Neprijungta 5: HP tarifo kontaktas 9: Apsauginio termostato įrenginys 13: Išmaniojo skaitiklio kontaktas	**0: NE** 1: NC		
13.7 / 13.8	Montuotojas	[122]	Gnybtas X45M 1-2	0: Neprijungta 3: HV/LV Smart Grid 1 kontaktas 4: HV/LV Smart Grid 2 kontaktas 5: HP tarifo kontaktas 9: Apsauginio termostato įrenginys 13: Išmaniojo skaitiklio kontaktas	**0: Neprijungta** 3: HV/LV Smart Grid 1 kontaktas 4: HV/LV Smart Grid 2 kontaktas 5: HP tarifo kontaktas 9: Apsauginio termostato įrenginys 13: Išmaniojo skaitiklio kontaktas		
13.7	Montuotojas	[123]	NO/NC	0: Neprijungta 5: HP tarifo kontaktas 9: Apsauginio termostato įrenginys 13: Išmaniojo skaitiklio kontaktas	**0: NE** 1: NC		

(*1) *4V*_(*2) *9W*_
(*3) EPB*_(*4) EPV*_(*5) EPSX*_(*6) EPSXB*_
(*7) *SU*

Copyright 2025 Daikin

DAIKIN EUROPE N.V.
Zandvoordestraat 300, B-8400 Oostende, Belgium

4P773394-1 2025.03