Montör başvuru kılavuzu

Daikin Altherma 4 H W

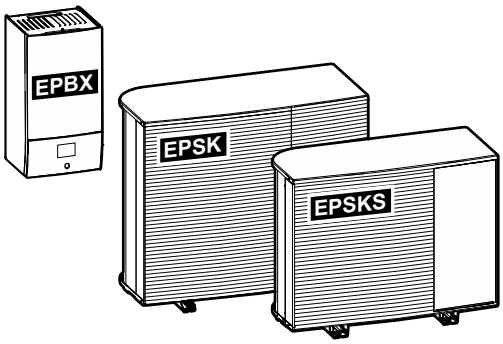

https://daikintechnicaldatahub.eu

EPSKS04A▲V3▼
EPSKS06A▲V3▼
EPSKS07A▲V3▼

EPSK06A▲V3▼
EPSK08A▲V3▼
EPSK10A▲V3▼

EPSK08A▲W1▼
EPSK10A▲W1▼
EPSK12A▲W1▼
EPSK14A▲W1▼

EPBX(U)07A▲4V▼
EPBX(U)10A▲4V▼
EPBX14A▲4V▼

EPBX10A▲9W▼
EPBX(U)14A▲9W▼

▲= 1, 2, 3, ..., 9, A, B, C, ..., Z
▼= , , 1, 2, 3, ..., 9

v4.x.x (x = 0, 1, 2, ..., 255)

İçindekiler

1 Bu doküman hakkında 6
1.1 Uyarı ve simgelerin anlamları 8
1.2 Bir bakışta montör başvuru kılavuzu 9

2 Genel güvenlik önlemleri 11
2.1 Montör için 11
2.1.1 Genel 11
2.1.2 Montaj sahası 12
2.1.3 Soğutucu — R290 durumunda 12
2.1.4 Su 15
2.1.5 Elektrik 16

3 Özel montör güvenlik talimatları 18
3.1 R290 ünitelerinde çalışmadan önce güvenlik kontrol listesi 23

4 Kutu hakkında 24
4.1 Dış ünite 24
4.1.1 Dış üniteyi taşımak için 24
4.1.2 Dış üniteyi ambalajından çıkarmak için 26
4.1.3 Aksesuarları dış üniteden sökmek için 28
4.2 İç ünite 29
4.2.1 İç üniteyi ambalajından çıkarmak için 29
4.2.2 Aksesuarları iç üniteden sökmek için 29

5 Üniteler ve seçenekler hakkında 30
5.1 Kimlik 30
5.1.1 Tanım etiketi: Dış ünite 30
5.1.2 Tanım etiketi: İç ünite 31
5.2 Ünitelerin kombinasyonu ve seçenekler 31
5.2.1 Olası iç ve dış ünite kombinasyonları 31
5.2.2 Olası iç ünite ve kullanım sıcak suyu boyleri kombinasyonları 31
5.2.3 Dış ünite için olası seçenekler 32
5.2.4 İç ünite için olası seçenekler 33

6 Uygulama kılavuzları 37
6.1 Genel bakış: Uygulama kılavuzları 37
6.2 Alan ısıtma/soğutma sisteminin kurulumu 38
6.2.1 Tek oda 40
6.2.2 Birden fazla oda – Tek LWT bölgesi 46
6.2.3 Birden fazla oda – İki LWT bölgesi 58
6.3 İkili ısı kaynaklarının ayarlanması 64
6.3.1 Alan ısıtma için yedek ısı kaynağının kurulumu 64
6.3.2 Basınçsız güneş enerjisi sistemi ile sıcak su depolama tankının kurulumu (drainback bağlantısı yoluyla) 68
6.3.3 Basınçlı güneş enerjisi sistemi ile bir sıcak su depolama tankının kurulumu 70
6.4 Kullanım sıcak suyu boylerinin kurulumu 71
6.4.1 Sistem planı – Bağımsız DHW boyleri 71
6.4.2 DHW boyleri için hacim ve istenen sıcaklığın seçimi 72
6.4.3 Kurulum ve yapılandırma – DHW boyleri 73
6.4.4 Anlık sıcak su için DHW pompası 74
6.4.5 Dezenfeksiyon için DHW pompası 75
6.4.6 Anında sıcak su ve dezenfeksiyon için kullanım sıcak suyu pompası 76
6.5 Güç tüketimi kontrolünün kurulumu 76
6.5.1 Akıllı sayaç ile güç sınırlaması 78
6.6 Harici sıcaklık sensörünün kurulumu 79

7 Ünite montajı 81
7.1 Montaj sahasının hazırlanması 81
7.1.1 Dış ünite montaj sahası gereksinimleri 82
7.1.2 Soğuk iklimler için dış üniteyle ilgili ilave montaj sahası gereksinimleri 84
7.1.3 İç ünite montaj sahası gereksinimleri 85
7.2 Ünitelerin açılması ve kapatılması 86
7.2.1 Ünitelerin açılması hakkında 86
7.2.2 Dış üniteyi açmak için (EPSKS) 87
7.2.3 Dış üniteyi kapatmak için (EPSKS) 87
7.2.4 Dış üniteyi açmak için (EPSK) 88
7.2.5 Dış üniteyi kapatmak için (EPSK) 89

7.2.6 İç üniteyi açmak için ... 89
7.2.7 İç üniteyi kapatmak için ... 91
7.3 Taşıma cıvatasını (+ rondela) çıkarmak için ... 92
7.4 Dış ünitenin montajı ... 93
7.4.1 Dış üniteyi monte etme hakkında ... 93
7.4.2 Dış ünitenin monte edilmesi sırasında alınması gereken önlemler ... 93
7.4.3 Montaj yapısını sağlamak için ... 93
7.4.4 Dış üniteyi monte etmek için ... 95
7.4.5 Tahliyeyi sağlamak için ... 97
7.5 İç ünitenin montajı ... 100
7.5.1 İç ünitenin monte edilmesi hakkında ... 100
7.5.2 İç üniteyi monte etmek için ... 101
7.5.3 Drenaj hortumunu drenaja bağlamak için ... 102

8 Boru tesisatı 103

8.1 Su borularının hazırlanması ... 103
8.1.1 Su devresi gereksinimleri ... 103
8.1.2 Genleşme kabı ön basıncı hesaplama formülü ... 106
8.1.3 Su hacmini ve debiyi kontrol etmek için ... 106
8.1.4 Genleşme kabı ön basıncının değiştirilmesi ... 109
8.1.5 Su hacmini kontrol etmek için: Örnekler ... 109
8.2 Su borularının bağlanması ... 110
8.2.1 Su borularının bağlanması hakkında ... 110
8.2.2 Saha boruları bağlanırken alınması gereken önlemler ... 110
8.2.3 Su borularını bağlamak için ... 110
8.2.4 Su devresini doldurmak için ... 113
8.2.5 Su devresini donmaya karşı korumak için ... 114
8.2.6 Kullanım sıcak suyu boylerini doldurmak için ... 116
8.2.7 Su borularının yalıtımını sağlamak için ... 116

9 Elektrikli bileşenler 118

9.1 Elektrik kablolarının bağlanması hakkında ... 118
9.1.1 Elektrik kabloları bağlanırken önlemler ... 118
9.1.2 Elektrik kabloları bağlanırken dikkat edilmesi gerekenler ... 119
9.1.3 Elektrik uyumluluğu hakkında ... 121
9.1.4 İndirimli elektrik tarifesi güç beslemesi hakkında ... 121
9.1.5 Harici aktüatörler dışındaki elektrik bağlantılarına genel bakış ... 122
9.1.6 `Alan GÇ` bağlantıları ... 122
9.2 Dış üniteye bağlantılar ... 126
9.2.1 Standart kablo elemanlarının spesifikasyonları ... 126
9.2.2 Elektrik kablolarını dış üniteye bağlamak için ... 127
9.2.3 "Devre kesiciyi KAPATMAYIN" etiketlerini takmak için ... 130
9.2.4 Hava termistörünü dış üniteye yerleştirmek için ... 130
9.3 İç üniteye bağlantılar ... 130
9.3.1 İç üniteye elektrik kablolarını bağlamak için ... 134
9.3.2 Ana güç beslemesini bağlamak için ... 137
9.3.3 Yedek ısıtıcı güç beslemesini bağlamak için ... 139
9.3.4 Normalde kapalı kesme vanasını bağlamak için (giriş kaçağını durdurma) ... 143
9.3.5 Kesme vanasını bağlanmak için ... 143
9.3.6 Pompaları bağlamak için (kullanım sıcak suyu pompası ve/veya harici pompalar) ... 145
9.3.7 Alarm çıkışını bağlamak için ... 146
9.3.8 Isıtma/soğutma AÇIK/KAPALI çıkışını bağlamak için ... 146
9.3.9 Harici ısı kaynağı değiştiricisini bağlamak için ... 147
9.3.10 İkili bypass vanasını bağlamak için ... 147
9.3.11 Ayrık bypass vanasını bağlamak için ... 148
9.3.12 Elektrik sayaçlarını bağlamak için ... 150
9.3.13 Güvenlik termostatını bağlamak için ... 150
9.3.14 Smart Grid ... 151
9.3.15 WLAN kartuşunu bağlamak için (aksesuar olarak teslim edilir) ... 155
9.3.16 Ethernet kablosunu bağlamak için (Modbus / LAN) ... 156
9.3.17 Güneş enerjisi girişini bağlamak için ... 157

10 Yapılandırma 159

10.1 `Yapılandırma sihirbazı` ... 160
[10.1] `Konum ve dil` ... 161
[10.2] KULLANILMAZ ... 161
[10.3] `Saat/tarih` ... 161
[10.4] `Sistem` 1/4 ... 161
[10.5] `Sistem` 2/4 ... 163
[10.6] `Sistem` 3/4 ... 163

[10.7] Sistem 4/4 ... 163
[10.8] Yedek ısıtıcı ... 165
[10.9] Ana bölge 1/4 ... 166
[10.10] Ana bölge 2/4 ... 167
[10.11] Ana bölge 3/4 (Isıtma HD eğrisi) ... 167
[10.12] Ana bölge 4/4 (Soğutma HD eğrisi) ... 168
[10.13] İlave bölge 1/4 ... 168
[10.14] İlave bölge 2/4 ... 169
[10.15] İlave bölge 3/4 (Isıtma HD eğrisi) ... 169
[10.16] İlave bölge 4/4 (Soğutma HD eğrisi) ... 169
[10.17] Yapılandırma sihirbazı – KSS 1/2 ... 169
[10.18] Yapılandırma sihirbazı – KSS 2/2 ... 170
[10.19] Yapılandırma sihirbazı ... 170
10.2 Hava durumuna dayalı eğri ... 170
10.2.1 Hava durumuna dayalı eğri nedir? ... 170
10.2.2 Hava durumuna bağlı eğrileri kullanma ... 171
10.3 Menü yapısı: Genel montör ayarları ... 173

11 İşletmeye alma 175
11.1 Genel bakış: Devreye alma ... 178
11.2 Devreye alma sırasında alınması gereken önlemler ... 179
11.3 İşletmeye alma öncesi kontrol listesi ... 179
11.4 Devreye alma sırasında kontrol listesi ... 180
11.4.1 Dış ünitenin (kompresör) kilidini açmak için ... 181
11.4.2 Dış ünitenin soğutucu haznesinin durdurma vanasını açmak için ... 184
11.4.3 Kullanıcı arayüzü yazılımını güncellemek için ... 187
11.4.4 Hava tahliyesi gerçekleştirmek için ... 188
11.4.5 Minimum debiyi kontrol etmek için ... 190
11.4.6 Bir aktüatör test çalıştırması gerçekleştirmek için ... 192
11.4.7 Test işletmesini gerçekleştirmek için ... 195
11.4.8 Bir alttan ısıtma kurutma işlemi gerçekleştirmek için ... 197

12 Kullanıcıya teslim 200

13 Bakım ve servis 201
13.1 Bakım güvenlik önlemleri ... 201
13.2 Yıllık bakım ... 201
13.2.1 Dış ünite yıllık bakımı: genel bakış ... 201
13.2.2 Dış ünite yıllık bakımı: talimatlar ... 202
13.2.3 İç ünite yıllık bakımı: genel bakış ... 202
13.2.4 İç ünite yıllık bakımı: talimatlar ... 202
13.3 Sorun olduğunda su filtresinin temizlenmesi hakkında ... 204
13.3.1 Su filtresini sökmek için ... 204
13.3.2 Sorun olduğunda su filtresini temizlemek için ... 205
13.3.3 Su filtresini monte etmek için ... 206

14 Sorun giderme 207
14.1 Genel bakış: Sorun giderme ... 207
14.2 Sorun giderme sırasında dikkat edilecekler ... 208
14.3 Sorunların belirtilere göre çözülmesi ... 208
14.3.1 Belirti: Ünite ısıtma veya soğutma işlemini beklendiği gibi gerçekleştirmiyor ... 208
14.3.2 Belirti: Sıcak su, istenen sıcaklığa ÇIKMIYOR ... 209
14.3.3 Belirti: Kompresör çalışmıyor (alan ısıtma veya kullanım suyu ısıtma) ... 210
14.3.4 Belirti: Devreye alındıktan sonra sistemden şırıltı sesi gelmeye başladı ... 211
14.3.5 Belirti: Pompa ses yapıyor (kavitasyon) ... 212
14.3.6 Belirti: Basınç tahliye vanası açılıyor ... 212
14.3.7 Belirti: Su basıncı tahliye vanası kaçak yapıyor ... 213
14.3.8 Belirti: Alan düşük dış ortam sıcaklıklarında yeterince ISITILMIYOR ... 213
14.3.9 Belirti: Musluk noktasındaki basınç geçici olarak çok yüksek değerlere ulaşıyor ... 215
14.3.10 Belirti: Boyler dezenfeksiyon işlevi doğru şekilde TAMAMLANMIYOR (AH hatası) ... 216
14.4 Hata kodlarından yola çıkarak sorunların çözümü ... 216
14.4.1 Arıza durumunda yardım metnini görüntülemek için ... 216
14.4.2 Arıza filtresini kullanmak için ... 217
14.4.3 Arıza geçmişini kontrol etmek için ... 220
14.4.4 Ünite hata kodları ... 220

15 Bertaraf 244
15.1 Soğutucu akışkanını geri kazanma ... 244
15.1.1 Elektronik genleşme vanalarını elle açmak için ... 248

16 Teknik veriler **250**
16.1 Servis alanı: Dış ünite ... 251
16.2 Koruyucu bölge: Dış ünite ... 253
16.3 Boru şeması: Dış ünite ... 256
16.4 Boru şeması: İç ünite ... 258
16.5 Kablo şeması: Dış ünite ... 260
16.6 Kablo şeması: İç ünite ... 264
16.7 ESP eğrisi: İç ünite ... 272

17 Sözlük **273**

18 Saha ayarları tablosu **274**

1 Bu doküman hakkında

Hedef kitle

Yetkili montörler

Yazılım sürümü

Bu belgedeki ayarlar kullanıcı arayüzü yazılımı **v4.x.x** (x = 0, 1, 2, ..., 255) için geçerlidir. Kullanıcı arayüzünüzün yazılım sürümünü görmek için [6.6.6]: `Bilgi` > `Hakkında` > `MMI bellenim sürümü` öğesine gidin.

Dokümantasyon seti

Bu doküman bir dokümantasyon setinin parçasıdır. Tam set şunlardan oluşur:

- **Genel güvenlik önlemleri:**
  - Sistemin kurulumunu gerçekleştirmeden önce mutlaka okumanız gereken güvenlik talimatları
  - Formatı: Basılı (iç ünite kutusundan çıkar)
- **Kullanım kılavuzu:**
  - Temel kullanım için hızlı başvuru kılavuzu
  - Formatı: Basılı (iç ünite kutusundan çıkar)
- **Kullanıcı başvuru kılavuzu:**
  - Temel ve gelişmiş kullanım için ayrıntılı adım adım talimatlar ve arka plan bilgileri
  - Format: Dijital dosyalar https://www.daikin.eu adresinde. Modelinizi bulmak için arama işlevini 🔍 kullanın.
- **Montaj kılavuzu – Dış ünite:**
  - Montaj talimatları
  - Formatı: Basılı (dış ünite kutusundan çıkar)
- **Montaj kılavuzu – İç ünite:**
  - Montaj talimatları
  - Formatı: Basılı (iç ünite kutusundan çıkar)
- **Montör başvuru kılavuzu:**
  - Montaj hazırlığı, iyi uygulamalar, referans verileri, ...
  - Format: Dijital dosyalar https://www.daikin.eu adresinde. Modelinizi bulmak için arama işlevini 🔍 kullanın.
- **Yapılandırma başvuru kılavuzu:**
  - Sistemin yapılandırılması.
  - Format: Dijital dosyalar https://www.daikin.eu adresinde. Modelinizi bulmak için arama işlevini 🔍 kullanın.
- **Opsiyonel ekipmanlar için ek kitapçık:**
  - Opsiyonel cihazların nasıl monte edilmesi gerektiği hakkında ilave bilgiler
  - Format: Basılı (iç ünite kutusundan çıkar) + Dijital dosyaları https://www.daikin.eu adresinde bulabilirsiniz. Modelinizi bulmak için 🔍 arama işlevini kullanın.

Sağlanan dokümanların en son revizyonu bölgesel Daikin web sitesinde yayınlanır ve satıcınız aracılığıyla temin edilebilir.

Orijinal yönergeler İngilizce yazılmıştır. Diğer diller asıl talimatların çevirileridir.

Teknik mühendislik verileri

- En son teknik verilerin bir **alt kümesine** bölgesel Daikin web sitesinden (genel erişime açık) ulaşılabilir.
- En son teknik verilerin **tam setine** Daikin Business Portal üzerinden ulaşılabilir (kimlik denetimi gerekir).

İTHALATÇI FİRMA

DAIKIN ISITMA VE SOĞUTMA SİSTEMLERİ SAN. TİC.

Gülsuyu Mahallesi, Fevzi Çakmak Caddesi, Burçak Sokak No: 20 34848 Maltepe - İSTANBUL / TÜRKİYE

Tel: +90 216 453 27 00

Faks: +90 216 671 06 00

Çağrı Merkezi: 444 999 0

Web: www.daikin.com.tr

Çevrimiçi araçlar

Belgeler kümesine ek olarak montörlere bazı çevrimiçi araçlar da sunulmaktadır:

- **Daikin Technical Data Hub**
  - Ünitenin teknik özellikleri, kullanışlı araçlar, dijital kaynaklar ve daha fazlası için merkez.
  - https://daikintechnicaldatahub.eu yoluyla genele açık olarak erişilebilir.
- **Daikin Altherma 4 Monitoring Tools**
  - Daikin Altherma 4 işletim verilerini izlemenizi ve kaydetmenizi sağlayan araçlar için bir merkez.
  - Daha fazla bilgi için, bkz. Daikin Altherma 4 İzleme Araçları (https://my.daikin.eu/denv/en_US/library/applications/software-finder/service-software/service-and-diagnostic-tool/daikin-altherma-4-monitoring-tools0.html).
- **Daikin Cloud Service – Residential**
  - HVAC uzmanlarının, Daikin Residential ürünlerini kullanım ömürleri boyunca izleyebilmelerini, ince ayarlarını yapabilmelerini ve kontrol edebilmelerini sağlayan çevrimiçi uzaktan izleme platformu.
  - Daha fazla bilgi için bkz. DCS–R (https://www.daikin.eu/en_us/service/operate_maintenance_repairs/remote_monitoring/daikin-cloud-service-residential.html)
- **Heating Solutions Navigator**
  - Isıtma sistemlerinin montajı ve yapılandırmasını kolaylaştırmak için çeşitli araçlar sunan dijital bir araç seti.
  - Heating Solutions Navigator erişimi için Stand By Me platformuna kayıt olunması gerekmektedir. Daha fazla bilgi için bkz. https://professional.standbyme.daikin.eu.

- **Daikin e-Care**
  - Isıtma sistemlerini kaydetmeniz, yapılandırmanız ve bu sistemlerde sorun giderme işlemlerini gerçekleştirmenizi sağlayan, montörler ve servis teknisyenlerine yönelik mobil uygulama.
  - iOS ve Android cihazlar için mobil uygulamayı indirmek için aşağıdaki QR kodlarını kullanın. Uygulamaya erişim için Stand By Me platformuna kayıt olunması gerekmektedir.

App Store | Google Play

1.1 Uyarı ve simgelerin anlamları

TEHLİKE
Ölüm veya ciddi yaralanmalarla sonuçlanacak durumları gösterir.

TEHLİKE: ELEKTRİK ÇARPMASI SONUCU ÖLÜM RİSKİ
Elektrik çarpmasına yol açabilecek durumları gösterir.

TEHLİKE: YANMA/HAŞLANMA RİSKİ
Aşırı yüksek veya aşırı düşük sıcaklıklar nedeniyle yanmaya/haşlanmaya neden olabilecek durumları gösterir.

TEHLİKE: PATLAMA RİSKİ
Patlamaya yol açabilecek durumları gösterir.

UYARI
Ölüm veya ciddi yaralanmalarla sonuçlanabilecek durumları gösterir.

UYARI: YANICI MADDE

İKAZ
Küçük veya orta ciddiyette yaralanmalarla sonuçlanabilecek durumları gösterir.

DİKKAT
Cihaz hasarları veya maddi hasarla sonuçlanabilecek durumları gösterir.

BİLGİ
Yararlı ipuçlarını veya ilave bilgileri gösterir.

Ünitede kullanılan semboller:

Simge	Açıklama
	Montajdan önce montaj ve kullanım kılavuzu ve kablo tesisatı talimat sayfasını okuyun.
	Bakım ve servis görevlerini yerine getirmeden önce servis kılavuzunu okuyun.
	Daha fazla bilgi için montör ve kullanıcı başvuru kılavuzuna bakın.
	Ünite döner parçalar içerir. Ünitede onarım ya da denetim yaparken dikkatli olun.

Dokümantasyonda kullanılan semboller:

Simge	Açıklama
	Bir şekil başlığını veya buna bir başvuruyu gösterir. **Örnek:** "▲ 1–3 Şekil başlığı" "Bölüm 1'de Şekil 3" anlamına gelir.
	Bir tablo başlığını veya buna bir başvuruyu gösterir. **Örnek:** "▦ 1–3 Tablo başlığı" "Bölüm 1'de Tablo 3" anlamına gelir.

1.2 Bir bakışta montör başvuru kılavuzu

Bölüm	Açıklama
Bu doküman hakkında	Montör için mevcut dokümanlar
Genel güvenlik önlemleri	Sistemin kurulumunu gerçekleştirmeden önce mutlaka okumanız gereken güvenlik talimatları
Belirli montör güvenliği talimatları	
Kutu hakkında	Ünitenin ambalajı nasıl açılır ve aksesuarlar nasıl çıkartılır
Üniteler ve seçenekler hakkında	▪ Üniteler nasıl tanımlanır ▪ Ünite ve seçeneklerin olası kombinasyonları
Uygulama kılavuzları	Farklı sistem kurulum düzenleri
Ünitenin montajı	Montaj işlemine hazırlık ile ilgili bilgiler dahil olmak üzere sistemin nasıl monte edileceği ve yapılacaklar hakkında bilgiler
Boru tesisatının montajı	Montaj işlemine hazırlık ile ilgili bilgiler dahil olmak üzere sistemin boru tesisatının nasıl monte edileceği ve yapılacaklar hakkında bilgiler
Elektrikli bileşenler	Montaj işlemine hazırlık ile ilgili bilgiler dahil olmak üzere sistemin elektrikli bileşenlerinin nasıl monte edileceği ve yapılacaklar hakkında bilgiler
Yapılandırma	Sistemi kurulduktan sonra yapılandırmak için yapılması ve bilinmesi gerekenler. Daha fazla bilgi için Yapılandırma başvuru kılavuzuna bakın.

Bölüm	Açıklama
Devreye Alma	Yapılandırıldıktan sonra sistemin devreye alınması için yapılması ve bilinmesi gerekenler
Kullanıcıya teslim	Kullanıcıya teslim edilecekler ve yapılacak açıklamalar
Bakım ve servis	Ünitelerin bakımı ve servisi
Sorun Giderme	Sorun durumunda yapılacaklar
Bertaraf	Sistemin bertaraf edilmesi
Teknik veriler	Sistemin teknik özellikleri
Sözlük	Terimlerin açıklamaları
Saha ayarları tablosu	Montör tarafından doldurulacak ve daha sonra başvurulmak üzere saklanacak tablo **Not:** Kullanıcı başvuru kılavuzunda ayrıca bir montör ayarları tablosu bulunur. Bu tablo, montör tarafından doldurulmalı ve kullanıcıya teslim edilmelidir.

2 Genel güvenlik önlemleri

Bu bölümde

2.1 Montör için 11
2.1.1 Genel 11
2.1.2 Montaj sahası 12
2.1.3 Soğutucu — R290 durumunda 12
2.1.4 Su 15
2.1.5 Elektrik 16

2.1 Montör için

2.1.1 Genel

Ünitenin nasıl monte edilmesi veya çalıştırılması gerektiği konusunda emin DEĞİLSENİZ, satıcınıza danışın.

TEHLİKE: YANMA/HAŞLANMA RİSKİ

- Çalışma sırasında veya çalışmadan hemen sonra soğutucu akışkan borularına, su borularına ve dahili parçalara KESİNLİKLE dokunmayın. Bu parçalar çok sıcak veya çok soğuk olabilir. Normal oda sıcaklığına dönmesi için bekleyin. MUTLAKA dokunmanız gerekiyorsa, koruyucu eldiven takın.
- Sızan soğutucu akışkana KESİNLİKLE dokunmayın.

UYARI

Ekipman veya aksesuarların uygun olmayan şekilde montajı veya bağlanması elektrik çarpması, kısa devre, sızıntı veya ekipmanda diğer hasarlara neden olabilir. Aksi belirtilmedikçe YALNIZCA Daikin tarafından üretilmiş veya onaylanmış aksesuarlar, isteğe bağlı ekipmanlar ve yedek parçalar kullanın.

UYARI

Montaj, test ve uygulama malzemelerinin (Daikin kılavuzlarında açıklanan talimatlardan öncelikli olarak) ilgili mevzuata uygun olduğundan emin olun.

UYARI

Hiç kimsenin, özellikle de çocukların oynamaması için plastik ambalaj torbalarını yırtıp parçalayın ve çöpe atın. **Olası sonuç:** boğulma.

UYARI

Ünitenin küçük hayvanlar tarafından bir sığınak olarak kullanılmasını önlemek için gerekli önlemleri alın. Küçük hayvanların elektrikli parçalara temas etmesi arızalara, dumana veya yangına yol açabilir.

İKAZ

Sistemle ilgili montaj, bakım veya servis çalışmaları gerçekleştirirken uygun kişisel koruyucu malzeme ve ekipmanları (koruyucu eldivenler, koruyucu gözlükler,...) kullanın.

İKAZ

Ünitenin hava girişine veya alüminyum kanatlarına KESİNLİKLE dokunmayın.

İKAZ

- Ünitenin üzerine KESİNLİKLE herhangi bir cisim veya cihaz koymayın.
- Ünitenin üzerine KESİNLİKLE çıkmayın, oturmayın ve basmayın.

DİKKAT

Su girişinin önlenmesi için, dış ünitedeki çalışmaların kuru hava koşullarında gerçekleştirilmesi daha uygundur.

İlgili mevzuat uyarınca en azından bakım, onarım çalışmaları, test sonuçları, bekleme süreleri... hakkında bilgiler içeren bir kayıt defterinin ürünle birlikte tutulması gerekli olabilir.

Ayrıca, en azından aşağıda sıralanan bilgiler ürünün kolayca erişilebilen bir yerinde TUTULMALIDIR:

- Acil bir durumda sistemin kapatılması için gerekli talimatlar
- En yakın itfaiyenin, polisin ve hastanenin isim ve adresleri
- İlgili servisin adı, adresi ve gündüz ve gece ulaşılabilecek telefon numaraları

Avrupa için, bu kayıt defteriyle ilgili hususlar EN378 standardında belirtilmiştir.

2.1.2 Montaj sahası

- Ünite etrafında servis ve hava sirkülasyonu için yeterli boşluk bırakın.
- Montaj sahasının ünitenin ağırlığına ve titreşimine dayanabileceğinden emin olun.
- İlgili alanın iyi havalandırıldığından emin olun. Havalandırma açıklıklarını KAPATMAYIN.
- Ünitenin düz durduğundan emin olun.

Üniteyi aşağıda belirtilen yerlerde monte ETMEYİN:

- Potansiyel olarak patlayıcı ortamlar.
- Elektromanyetik dalgalar yayan makinelerin bulunduğu ortamlar. Elektromanyetik dalgalar kontrol sistemini etkileyebilir ve ekipmanın arıza yapmasına neden olabilir.
- Tutuşabilir gaz (örneğin; tiner veya gazolin) kaçakları, karbon fiberi, tutuşabilir tozlar nedeniyle yangın riski bulunan ortamlar.
- Korozif gazların (örnek: sülfürik asit gazı) bulunduğu ortamlar. Bakır boruların veya lehimlenmiş parçaların korozyonu soğutucu akışkan kaçaklarına neden olabilir.

2.1.3 Soğutucu — R290 durumunda

BİLGİ

"R290 soğutucu kullanan sistemler" hakkında daha fazla bilgi için, ESIE22-02'ye özgü özel Servis El Kitabına bakın (https://my.daikin.eu adresinde mevcuttur).

R290 (propan C3H8) havanın yerini alan renksiz ve kokusuz bir gaz olan ve hava ile yanıcı/patlayıcı karışımlar oluşturan bir soğutucudur.

R290 yüklü üniteler üzerinde çalışmaya başlamadan önce, soğutucu sızıntısı durumunda patlayıcı bir atmosfer oluşmasını önlemek için aşağıdaki özel güvenlik önlemleri ALINMALIDIR:

1. Bir çalışma izni alınmasının gerekli olup olmadığını kontrol edin.

2 İlgili tüm kişilerin eğitimden geçirildiğini ve gerekli kişisel koruyucu ekipmanı kullandığını/taşıdığını teyit edin. Montajcıların anti-statik giysiler giymeleri gerekmektedir: pantolon, ceket, kazak, tişört, ayakkabı.

3 2 metre yarıçap içindeki hiç kimsenin erişemeyeceğinden emin olacak şekilde çalışma alanını güvenceye alın (ör. bariyer zinciri ile). İKAZ işaretlerini yerleştirin (ör. sigara içilmez).

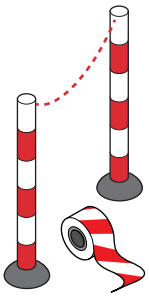

4 Çalışma alanında yanıcı malzeme depolanmadığından ve çalışma alanında ateşleme kaynağı (ör. elektrikli el aletleri, bilgisayarlar, cep telefonları) bulunmadığından emin olun.

5 Uygun takım ve ekipmanın mevcut olup olmadığını kontrol edin. Sık kullanılan el aletlerinin (tornavida, çatal anahtarı, boru kesiciler vb.) ateşleme kaynağı teşkil ETMEDİĞİNDEN emin olunması gerekmektedir. Bazı özel araçlar ATEX sertifikalı olmalıdır. ATEX, Avrupa patlama güvenliği direktifidir. Kısaltmanın kaynağı Fransızca ATmosphere EXplosible kelimeleridir. Patlamaya dayanıklı takım ve ekipmanlar, koruma seviyesini gösteren bir sembol ve işaret taşır.

6 Her zaman R290'a uygun kişisel bir gaz izleme sistemi taşıyın ve bu sistemin etkinleştirildiğinden emin olun. Bunu zemine, ünitenin yakınına yerleştirin. Bir patlama tehlikesini tespit edebilmek için bir LEL dedektörü (alt patlama seviyesi) gereklidir.

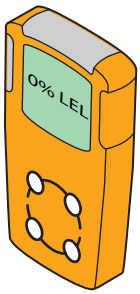

Bir LEL dedektörü, bir yakıtın (örneğin R290) mevcut olup olmadığını ve havada hangi miktarda bulunduğunu ölçer (hacmen %). Karışım LEL ile UEL arasındaysa ve bir kıvılcım oluşursa, bir patlama meydana gelebilir.

- İlk alarm, LEL değerinin %10'unda verilir. Bu, soğutucu bulunduğu ve patlama riski olabileceğine dair montajcılara yönelik bir göstergedir. Hemen harekete geçilmesi gerekmektedir: kaçağı bulun ve düzeltin.
- İkinci alarm, LEL değerinin %20'sinde verilir. Bu, montajcılar için mevcut soğutucu miktarının arttığının bir göstergesidir. Bu noktadan itibaren sistem üzerinde çalışmak çok tehlikelidir.

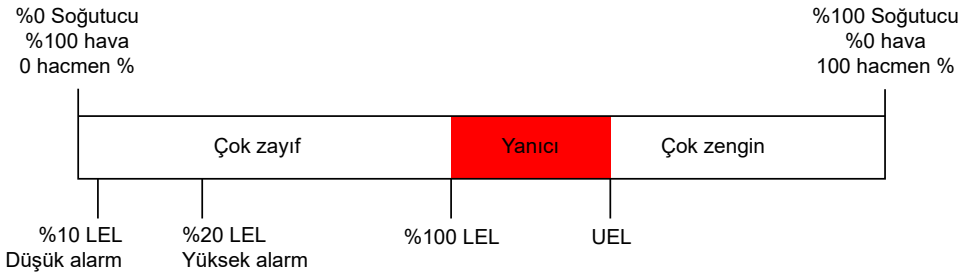

Bazı gaz izleme sistemlerinde alarm sınırları ayarlanabilir; örneğin, alt patlama sınırının (LEL) %10 ve %20'si veya %15 ve %40'ı.

7 Yanınızda taşınabilir bir havalandırma ünitesi bulundurun ve ünitenin etkinleştirildiğinden emin olun (elektronik gaz kaçağı dedektörünün kullanıldığı zamanlar haricinde).

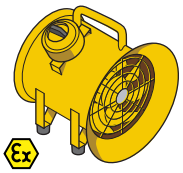

Havalandırma ünitesi çalışma alanının yakınına yerleştirilmeli ve sızan soğutucuyu çalışma alanından ve montajcıdan uzaklaştıracak bir doğrultuya yönlendirilmelidir.

AÇMA/KAPAMA düğmesi ve fan motoru potansiyel bir ateşleme kaynağı oluşturduğundan standart havalandırma üniteleri kullanılamaz. Bu nedenle patlamaya dayanıklı (ATEX) bir havalandırma ünitesi kullanılmalıdır. İlaveten, havalandırma ünitesi en az 3 metrelik bir güç besleme kablosu ile donatılmalıdır. Bu şekilde ünite çalışma alanının dışından fişe takılabilir. Fişi takmadan veya çıkarmadan önce soğutucu sızıntısı olmadığından emin olun.

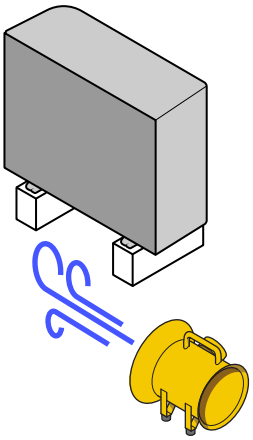

8 Elinizin altında bir yangın söndürücü bulundurun (ABC kuru toz veya CO_2 söndürücü, en az 2 kg).

9 Üniteyi güç kaynağından ayırın. Servis faaliyetleri sırasında ünitenin yanlışlıkla açılmasını önlemek için ana anahtar veya sigorta üzerine kilitleme-etiketleme (LOTO) ekipmanını yerleştirin.

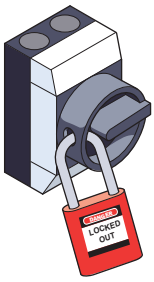

10 Sahada bir Son Dakika Risk Değerlendirmesi gerçekleştirin.

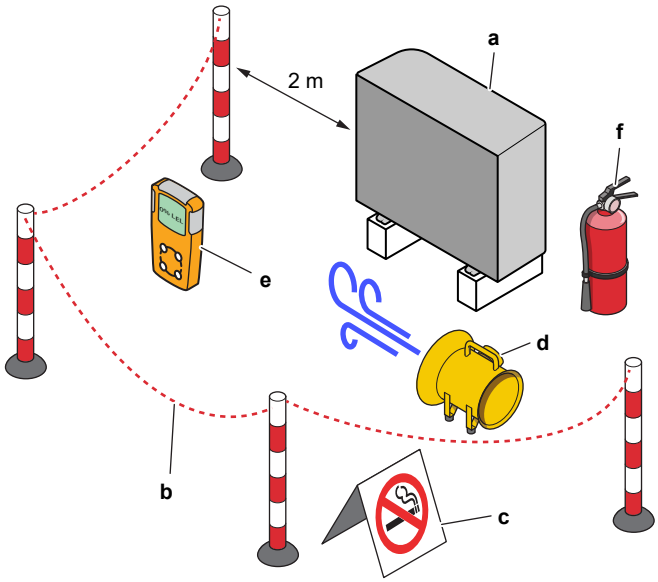

a Ünite
b Bariyer
c İKAZ işaretleri
d Havalandırma ünitesi
e Gaz izleme sistemi
f Yangın söndürücü

2.1.4 Su

Mevcutsa. Daha fazla bilgi için, uygulamanızın montaj kılavuzuna veya montör başvuru kılavuzuna bakın.

> **DİKKAT**
> Su kalitesinin 2020/2184 sayılı AB direktifine uygun olduğundan emin olun.

2.1.5 Elektrik

TEHLİKE: ELEKTRİK ÇARPMASI SONUCU ÖLÜM RİSKİ

- Anahtar kutusu kapağını çıkartmadan, elektrik kablosu bağlamadan veya elektrikli parçalara temas etmeden önce tüm güç beslemelerini KAPALI konuma getirin.
- Servis işlemine başlamadan önce, güç kaynağını 10 dakikadan daha uzun bir süre kesin ve ana devre kapasitörlerinin veya elektrikli bileşenlerin terminalleri arasındaki gerilimi ölçün. Elektrikli bileşenlere dokunulabilmesi için, gerilimin MUTLAKA 50 V DC değerinin altında olması gerekir. Terminallerin konumları için, kablo şemasına bakın.
- Elleriniz ıslakken, KESİNLİKLE elektrikli bileşenlere dokunmayın.
- Servis kapağı açık konumdayken, KESİNLİKLE ünitenin başından ayrılmayın.

UYARI

Fabrikada MONTE EDİLMEMİŞSE, kategori III aşırı gerilim koşullarında tüm kutuplarında tam ayırma sağlayacak bir kontak ayırma mevcut bir ana anahtar veya diğer bağlantı kesme araçları MUTLAKA sabit kablolara bağlanmalıdır.

UYARI

- YALNIZCA bakır teller kullanın.
- Saha kablolarının ulusal kablo tesisatı yönetmeliklerine uygun olarak döşendiğinden emin olun.
- Tüm saha kabloları mutlaka ürünle verilen kablo şemalarına uygun olarak BAĞLANMALIDIR.
- Kablo demetlerini KESİNLİKLE sıkmayın ve kabloların, borulara ve keskin kenarlara TEMAS ETMEDİĞİNDEN emin olun. Terminal bağlantılarına dışarıdan baskı uygulanmadığından emin olun.
- Topraklama kablosunun takıldığından emin olun. Üniteyi KESİNLİKLE bir şebeke borusuna, darbe emicisine veya telefon topraklamasına topraklamayın. Eksik veya yanlış topraklama, elektrik çarpmasına neden olabilir.
- Özel olarak ayrılmış bir güç devresinin kullanıldığından emin olun. Başka bir cihazla paylaşılan bir güç beslemesini KESİNLİKLE kullanmayın.
- Gerekli sigortaların ve devre kesicilerin takıldığından emin olun.
- Bir toprak kaçağı kesicisinin takıldığından emin olun. Aksi takdirde, elektrik çarpması veya yangın ortaya çıkabilir.
- Topraklama kaçağı koruyucu monte edilecekse, topraklama kaçağı koruyucusunun gereksiz yere açılmasını önlemek için bu koruyucunun inverter ile uyumlu (yüksek frekanslı elektrik karışımına dayanıklı) olduğundan emin olun.

UYARI

- Elektrik işi tamamlandıktan sonra, her bir elektrikli bileşenin ve anahtar kutusu içindeki terminalin sıkıca bağlandığını doğrulayın.
- Ünite çalıştırılmaya başlamadan önce tüm kapakların kapatıldığından emin olun.

İKAZ

- Güç beslemesini bağlarken: Akım taşıyan bağlantıları yapmadan önce, ilk olarak toprak kablosunu bağlayın.
- Güç beslemesinin bağlantısını keserken: Toprak bağlantısını ayırmadan önce, ilk olarak akım taşıyan kabloların bağlantısını kesin.
- Güç beslemesi gerilim azaltma ile terminal bloğunun kendisi arasındaki iletkenlerin uzunluğu, güç beslemesinin gerilim azaltmadan ayrılması olasılığına karşı, toprak telinden önce akım taşıyan teller gerdirilmiş gibi OLMALIDIR.

DİKKAT

Güç kabloları döşenirken alınması gereken önlemler:

- Güç terminal bloğuna farklı kalınlıktaki kablolar BAĞLAMAYIN (güç kablolarındaki gevşeklikler anormal ısınmaya neden olabilir).
- Aynı kalınlıktaki kabloları bağlarken, yukarıdaki şekilde gösterildiği gibi yapın.
- Kablolama için, belirtilen güç kablolarını kullanın ve bu kabloları sağlam şekilde bağlayın ve ardından terminal kartına harici basınç uygulanmasını önlemek için sabitleyin.
- Terminal vidalarını sıkmak için uygun bir tornavida kullanın. Küçük başlı bir tornavida, vida başına zarar verebilir ve vidanın doğru şekilde sıkılmasını engelleyebilir.
- Terminal vidaları aşırı sıkılırsa kırılabilir.

Olası karışmaları önlemek için, güç kablolarını televizyon ve radyolara en az 1 metre uzaktan geçirin. Radyo dalgalarına bağlı olarak, 1 metre mesafe yeterli OLMAYABİLİR.

DİKKAT

YALNIZCA güç kaynağının trifaze olması ve kompresörde bir AÇIK/KAPALI başlangıç yönteminin bulunması durumunda geçerlidir.

Ürün çalışırken anlık bir kesintinin veya gücün GİDİP GELMESİNİN ardından ters fazın devreye girmesi ihtimali varsa, ters faz koruma devresini lokal olarak monte edin. Ürünün ters fazda çalıştırılması, kompresöre ve diğer parçalara zarar verebilir.

3 Özel montör güvenlik talimatları

Her zaman aşağıdaki güvenlik talimatlarına ve yönetmeliklerine uyun.

!!Kuruluma başlamadan önce bunu okuyun!!

Eğitim

- Kuruluma başlamadan önce Daikin L1 Güvenlik Eğitimini izleyin (QR koduna bakın). Bu eğitim olmadan dış ünitenin kilidini açamazsınız (e-Care uygulaması ve iç ünitenin kullanıcı arayüzü aracılığıyla) ve ünitenin çalışmasını başlatamazsınız.

Kişisel güvenlik koruma araçları

- Uygun takım ve iş malzemelerinin mevcut olduğundan emin olun.

Kurulum yeri

- Üniteyi palet üzerinde kurulum yerine mümkün olduğunca yaklaştırın (≤10 m). Askıları yalnızca üniteyi paletten kaldırmak ve son kurulum konumuna getirmek için kullanın.
- Kurulum yeri için sağlanan yönergelere uyun.
- Dış ünitenin etrafındaki koruyucu bölgeye uyulmalıdır (burada ateşleme kaynağı bulunmamalıdır).
- Kurulu dış ünitenin ve çevresinin bir fotoğrafını çekin. Bunu dış ünitenin kilit açma işlemi sırasında yüklemeniz gerekecektir.

Kullanıcıya teslim

- Kullanıcıya R290 ısı pompasının nasıl güvenli bir şekilde kullanılacağını açıklayın.
- Kullanıcıya, korumanın etkin kalması için ünitelerin devre kesicilerini KAPATMAMASI gerektiğini açıklayın.

Su kalitesi

- Su kalitesinin 2020/2184 sayılı AB direktifine uygun olduğundan emin olun.

Toprak kaçağı devre kesicisi

- Bir toprak kaçağı devre kesicisi taktığınızdan emin olun.

Ünitenin Taşınması (bkz. "4 Kutu hakkında" [▸ 24])

İKAZ

Yaralanmaktan kaçınmak için ünitenin hava girişi veya alüminyum kanatlarına DOKUNMAYIN.

UYARI

Montaj, servis, bakım ve onarım işlemlerinin Daikin talimatlarına ve ilgili mevzuata (örneğin ulusal gaz yönetmeliği) uyduğundan ve SADECE yetkili kişiler tarafından yapıldığından emin olun.

Montaj sahası (bkz. "7.1 Montaj sahasının hazırlanması" [▶ 81])

UYARI

Ünitenin doğru bir şekilde monte edilmesi için bu kılavuzdaki servis boşluğu boyutlarını izleyin.

- Dış ünite: Bkz. "16.1 Servis alanı: Dış ünite" [▶ 251].
- İç ünite: Bkz. "7.1.3 İç ünite montaj sahası gereksinimleri" [▶ 85].

UYARI

Cihaz, ateş kaynaklarının (kalıcı ateş kaynakları ya da kısa süreli ateş kaynakları) (ör. açık alev, çalışır durumdaki gazlı cihazlar veya çalışır durumdaki elektrikli ısıtıcılar) bulunduğu bir odada muhafaza edilmemelidir.

UYARI

Cihaz, ateş kaynaklarının (kalıcı ateş kaynakları ya da kısa süreli ateş kaynakları) (ör. açık alev, çalışır durumdaki gazlı cihazlar veya çalışır durumdaki elektrikli ısıtıcılar) bulunmadığı bir alana kurulu olmalıdır.

UYARI

Montaj, servis, bakım ve onarım işlemlerinin Daikin talimatlarına ve ilgili mevzuata (örneğin ulusal gaz yönetmeliği) uyduğundan ve SADECE yetkili kişiler tarafından yapıldığından emin olun.

Ünitelerin açılması ve kapatılması (bkz. "7.2 Ünitelerin açılması ve kapatılması" [▶ 86])

TEHLİKE: ELEKTRİK ÇARPMASI SONUCU ÖLÜM RİSKİ

Servis kapağı açık konumdayken, KESİNLİKLE ünitenin başından ayrılmayın.

TEHLİKE: ELEKTRİK ÇARPMASI SONUCU ÖLÜM RİSKİ

TEHLİKE: YANMA/HAŞLANMA RİSKİ

Dış ünitenin montajı (bkz. "7.4 Dış ünitenin montajı" [▶ 93])

UYARI

Dış üniteyi sabitleme yöntemi, bu kılavuzdaki talimatlara uygun OLMALIDIR. Bkz. "7.4 Dış ünitenin montajı" [▶ 93].

İKAZ

Yaralanmaktan kaçınmak için ünitenin hava girişi veya alüminyum kanatlarına DOKUNMAYIN.

İç ünitenin monte edilmesi (bkz. "7.5 İç ünitenin montajı" [▶ 100])

UYARI

İç ünitenin montajı bu kılavuzdaki talimatlar doğrultusunda OLMALIDIR. Bkz. "7.5 İç ünitenin montajı" [▶ 100].

Boru tesisatının montajı (bkz. "8 Boru tesisatı" [▶ 103])

UYARI

Saha boru tesisatı, bu kılavuzdaki talimatlara uygun OLMALIDIR. Bkz. "8 Boru tesisatı" [▶ 103].

UYARI

Suya antifriz çözeltileri (örneğin glikol) eklenmesine İZİN VERİLMEZ.

Elektrikli bileşenlerin montajı (bkz. "9 Elektrikli bileşenler" [▶ 118])

TEHLİKE: ELEKTRİK ÇARPMASI SONUCU ÖLÜM RİSKİ

UYARI

Elektrik kabloları aşağıdakilerde verilen talimatlara uygun OLMALIDIR:

- Bu kılavuz. Bkz. "9 Elektrikli bileşenler" [▶ 118].
- Üniteyle birlikte teslim edilen dış ünitenin kablo şeması, anahtar kutusu kapağının üst plakasının altında bulunur. Lejantının çevirisi için, bkz. "16.5 Kablo şeması: Dış ünite" [▶ 260].
- İç ünitenin kablo şeması, iç ünite anahtar kutusu kapağının içinde bulunur. Lejantının çevirisi için, bkz. "16.6 Kablo şeması: İç ünite" [▶ 264].

UYARI

- Tüm kablolar mutlaka yetkili bir elektrik teknisyeni tarafından BAĞLANMALI ve ilgili ulusal kablo düzenlemesine UYGUN OLMALIDIR.
- Elektrik bağlantılarını sabit kablolara yapın.
- Sahada temin edilen tüm bileşenler ve tüm elektrik yapıları mutlaka ilgili mevzuata UYGUN OLMALIDIR.

UYARI

Güç besleme kabloları için HER ZAMAN çok damarlı kablo kullanın.

UYARI

- Güç beslemesinde N fazı yoksa veya hatalı ise, cihaz bozulabilir.
- Uygun topraklama oluşturun. Üniteyi KESİNLİKLE bir şebeke borusuna, darbe emicisine veya telefon topraklamasına topraklamayın. Kusurlu topraklama, elektrik çarpmalarına neden olabilir.
- Gerekli sigortaları veya devre kesicileri takın.
- Elektrik kablolarını kablo kelepçeleri kullanarak sabitleyin ve kabloların özellikle de yüksek basınç tarafındaki borulara veya keskin kenarlara temas etmemesine dikkat edin.
- Bu ünitede bir inverter bulunduğundan, faz ilerletme kapasitörü TAKMAYIN. Faz ilerletme kapasitörü performansı düşürür ve kazalara sebebiyet verebilir.

İKAZ

Gereğinden uzun kabloları KESİNLİKLE üniteye yerleştirmeyin ve zorlamayın.

UYARI

Besleme kablosu zarar görürse tehlikeye meydan vermemek için imalatçı, onun servis temsilcisi veya benzer kalifiye bir personel tarafından DEĞİŞTİRİLMELİDİR.

UYARI

Kablo konektörleri, kablo bağlantı kelepçeleri, bantlı kablolar, uzatma kabloları kullanarak güç besleme veya ara bağlantı kablosunu UZATMAYIN.

Bunlar, aşırı ısınma, elektrik çarpması veya yangına neden olabilir.

UYARI

Devreye alma sonrasında üniteye giden devre kesicileri KAPATMAYIN (**c**), böylece koruma etkin kalır. Normal elektrik tarifesi güç kaynağı kullanılacaksa (**a**), bir devre kesici vardır. İndirimli elektrik tarifesi güç kaynağı kullanılacaksa (**b**), iki devre kesici vardır.

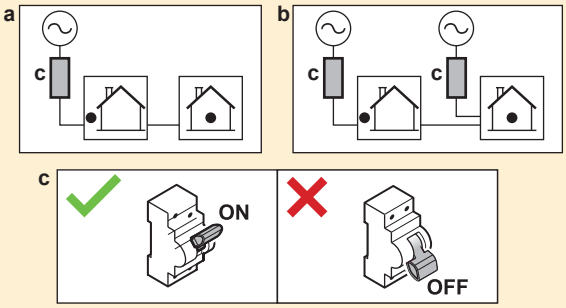

UYARI

Yedek ısıtıcının özel bir güç beslemesi OLMALIDIR ve ilgili mevzuat tarafından gerekli görülen güvenlik cihazları ile KORUNMALIDIR.

İKAZ

Ünitenin tamamen topraklandığından emin olmak için, yedek ısıtıcı güç kaynağını ve topraklama kablosunu HER ZAMAN bağlı tutun.

İKAZ

İç ünitede dahili bir elektrikli destek ısıtıcıya sahip ayrı bir boyler bulunuyorsa, yedek ısıtıcı ve destek ısıtıcı için özel bir güç devresi kullanın. Başka bir cihazla paylaşılan bir güç devresini KESİNLİKLE kullanmayın. Bu güç devresi MUTLAKA ilgili mevzuata göre gerekli olan güvenlik cihazlarıyla korunmalıdır.

BİLGİ

Sigorta değerleri, sigorta tipleri ve devre kesici değerleri için bkz. "9 Elektrikli bileşenler" [▸ 118].

Devreye alma (bkz. "11 İşletmeye alma" [▸ 175])

UYARI

Devreye alma, bu kılavuzdaki talimatlara uygun OLMALIDIR. Bkz. "11 İşletmeye alma" [▸ 175].

UYARI

Devreye alma sonrasında üniteye giden devre kesicileri KAPATMAYIN (**c**), böylece koruma etkin kalır. Normal elektrik tarifesi güç kaynağı kullanılacaksa (**a**), bir devre kesici vardır. İndirimli elektrik tarifesi güç kaynağı kullanılacaksa (**b**), iki devre kesici vardır.

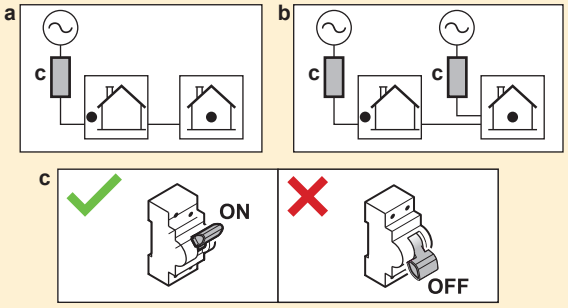

Bakım ve servis (bkz. "13 Bakım ve servis" [▸ 201])

TEHLİKE: ELEKTRİK ÇARPMASI SONUCU ÖLÜM RİSKİ

TEHLİKE: YANMA/HAŞLANMA RİSKİ

İKAZ

Vanadan çıkan su çok sıcak olabilir.

UYARI

Dahili kablolar hasar görürse, tehlikeye meydan vermemek için imalatçı, servis temsilcisi veya benzeri yetkili bir personel tarafından değiştirilmelidir.

Sorun giderme (bkz. "14 Sorun giderme" [▸ 207])

TEHLİKE: ELEKTRİK ÇARPMASI SONUCU ÖLÜM RİSKİ

TEHLİKE: YANMA/HAŞLANMA RİSKİ

UYARI

- Ünitenin anahtar kutusunda bir inceleme yaparken MUTLAKA ünitenin ana şebekeyle bağlantısının kesildiğinden emin olun. İlgili devre kesiciyi kapatın.
- Bir emniyet cihazı faaliyete geçtiğinde, onu eski durumuna getirmeden önce üniteyi durdurun ve emniyet cihazının neden harekete geçtiğini anlayın. KESİNLİKLE emniyet cihazlarının yönünü saptırmayın veya fabrika ayarı dışındaki bir değere değiştirmeyin. Sorunun nedenini bulamıyorsanız, satıcınızı arayın.

UYARI

Termal kesicinin yanlışlıkla sıfırlanmasından ötürü doğabilecek bir tehlikeden kaçınmak için, bu cihaza enerji zamanlayıcı gibi harici bir anahtarlama aygıtından temin EDİLMEMELİ ya da program tarafından düzenli olarak AÇILIP KAPATILAN bir devreye bağlanmamalıdır.

UYARI

Isı dağıtıcılardan veya kolektörlerden hava tahliyesi. Havayı ısı dağıtıcılardan veya kolektörlerden tahliye etmeden önce kullanıcı arayüzünün ana ekranında veya öğesinin görüntülenip görüntülenmediğini kontrol edin.

- Görüntülenmiyorsa, derhal hava tahliyesi gerçekleştirin.
- Görüntüleniyorsa, hava tahliyesi gerçekleştirmek istediğiniz odanın yeterli şekilde havalandırıldığından emin olun. **Nedeni:** Bir arıza durumunda su devresinde soğutucu akışkan kaçağı olabileceğinden, ısı dağıtıcılardan veya kolektörlerden hava tahliyesi gerçekleştireceğiniz odada da soğutucu akışkan kaçağı olabilir.

3.1 R290 ünitelerinde çalışmadan önce güvenlik kontrol listesi

BİLGİ

- Bu kontrol listesindeki güvenlik öğelerinin daha ayrıntılı bir açıklaması için, Genel Güvenlik Önlemlerine bakın.
- "R290 soğutucu kullanan sistemler" hakkında daha fazla bilgi için, ESIE22-02'ye özgü özel Servis El Kitabına bakın (https://my.daikin.eu adresinde mevcuttur).

Dış ünite R290 soğutucu içerir. Bu ünite üzerinde çalışmaya başlamadan önce aşağıdaki güvenlik hususlarını teyit edin:

☐	Gerekli olan durumlarda çalışma izni alınmalıdır.
☐	İlgili tüm kişiler eğitimden geçirilmeli ve gerekli kişisel koruyucu ekipmanı kullanmalıdır/taşımalıdır.
☐	Çalışma bölgesi kordonla ayrılmalı, DİKKAT işaretleri takılmalıdır.
☐	Ateşleme kaynakları kaldırılmalıdır ▪ Kıvılcımlara neden olabilecek elektrikli aletler, bilgisayarlar, cep telefonları ve diğer potansiyel ateşleme kaynakları çalışma alanından çıkarılmalıdır. ▪ Statik deşarjı önlemek için koruyucu önlemler alınmalı; örneğin topraklama ve antistatik giysiler sağlanmalıdır.
☐	Uygun takım ve iş malzemeleri mevcut olmalıdır ▪ Bu, ATEX (patlamaya dayanıklı) takımlar, yeterli nitrojen ve gerekli yedek parçaları içermelidir.
☐	Ünitenin yakınında, zemine kişisel bir gaz izleme sistemi yerleştirilerek patlayıcı atmosfer varlığı kontrol edilmelidir. ▪ R290 için uygundur ▪ Kalibre edilmiştir ▪ Çalışma testi ▪ Alarm eşikleri ▪ Pil şarjlıdır
☐	Yeterli havalandırma ▪ Yeterli havalandırma sağlamak için taşınabilir bir havalandırma ünitesi yerleştirin. ▪ Havalandırma ünitesi patlamaya dayanıklı olmalıdır.
☐	Yangın söndürücü el altında olmalıdır ▪ En az 2 kg ağırlıkta ABC kuru toz veya CO_2 söndürücü.
☐	Üniteyi güç kaynağından ayırın ve sabitleyin. ▪ Kilitleme ve etiketleme (LOTO) yapılmalıdır.
☐	Son Dakika Risk Değerlendirmesi (LMRA) gerçekleştirin.

4 Kutu hakkında

Şu hususları dikkate alın:

- Teslim sırasında, ünitede hasar ve eksiklik olup olmadığı kontrol EDİLMELİDİR. Tespit edilen hasarlar veya eksik parçalar derhal taşımacının hasar servis yetkilisine rapor EDİLMELİDİR.
- Taşıma sırasındaki hasara mani olmak için üniteyi mümkün olduğunca nihai montaj konumuna getirene kadar ambalajından çıkarmayın.
- Üniteyi nihai kurulum konumuna getirirken izlemek istediğiniz yolu önceden hazırlayın.

Bu bölümde

4.1 Dış ünite 24
4.1.1 Dış üniteyi taşımak için 24
4.1.2 Dış üniteyi ambalajından çıkarmak için 26
4.1.3 Aksesuarları dış üniteden sökmek için 28
4.2 İç ünite 29
4.2.1 İç üniteyi ambalajından çıkarmak için 29
4.2.2 Aksesuarları iç üniteden sökmek için 29

4.1 Dış ünite

4.1.1 Dış üniteyi taşımak için

İKAZ

Yaralanmaktan kaçınmak için ünitenin hava girişi veya alüminyum kanatlarına DOKUNMAYIN.

Vinç

Üniteye hasar vermemek için askıları işaretli alanın içinde tutun.

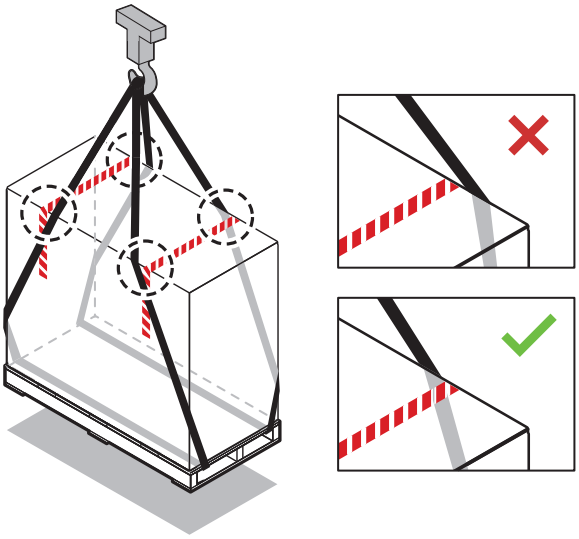

Forklift ya da palet arabası

Palete ağır taraftan girin.

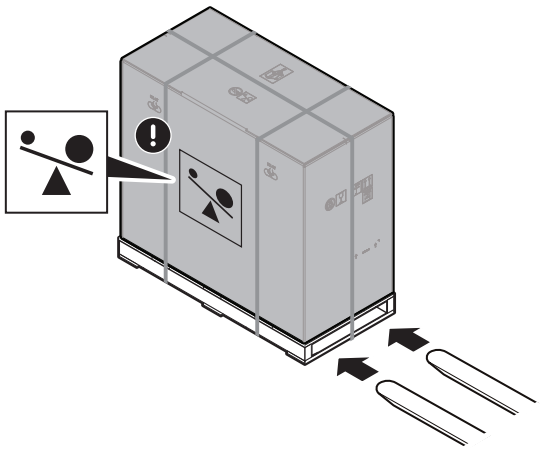

Manuel

Paketi açtıktan sonra üniteye bağlı askıları kullanarak üniteyi taşıyın.

Ayrıca bkz:

- "4.1.2 Dış üniteyi ambalajından çıkarmak için" [▸ 26]
- "7.4.4 Dış üniteyi monte etmek için" [▸ 95]

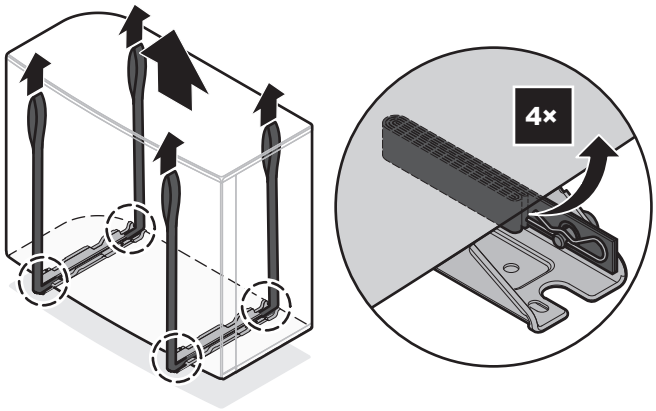

4.1.2 Dış üniteyi ambalajından çıkarmak için

UYARI

Montaj, servis, bakım ve onarım işlemlerinin Daikin talimatlarına ve ilgili mevzuata (örneğin ulusal gaz yönetmeliği) uyduğundan ve SADECE yetkili kişiler tarafından yapıldığından emin olun.

EPSKS04~07A* durumunda:

3. adım için bkz. "4.1.3 Aksesuarları dış üniteden sökmek için" [▶ 28].

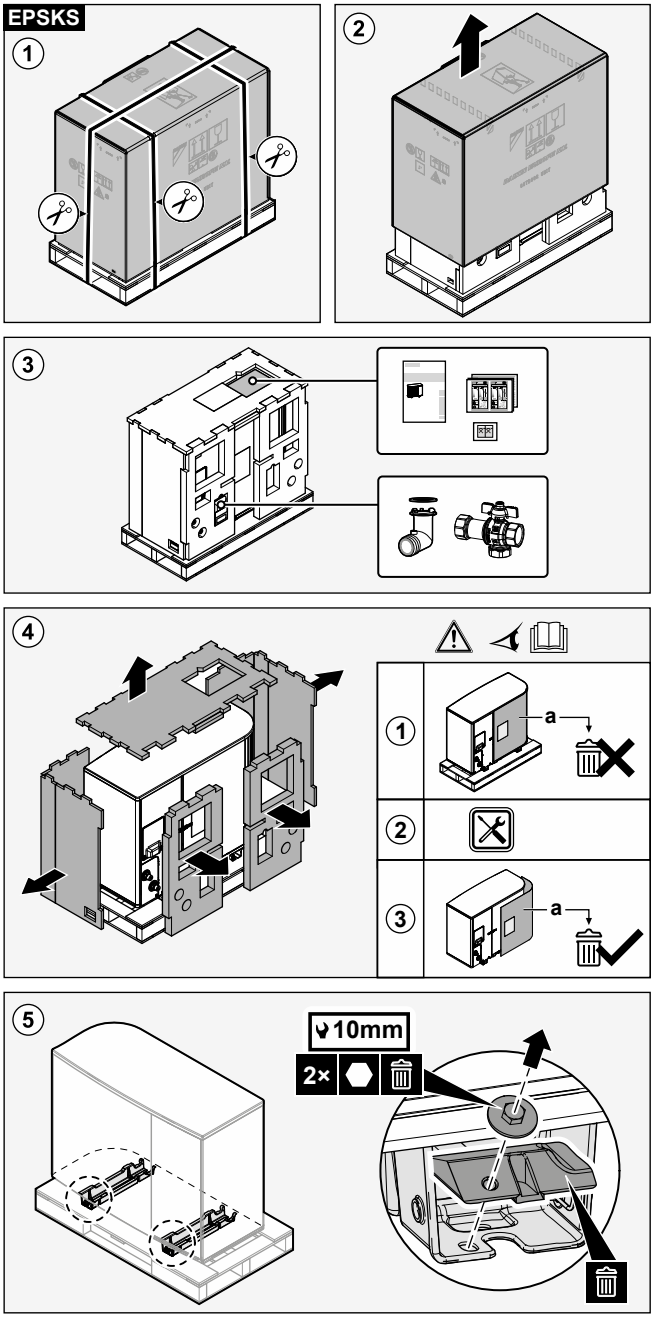

EPSK06~14A* durumunda:

3. adım için bkz. "4.1.3 Aksesuarları dış üniteden sökmek için" [▶ 28].

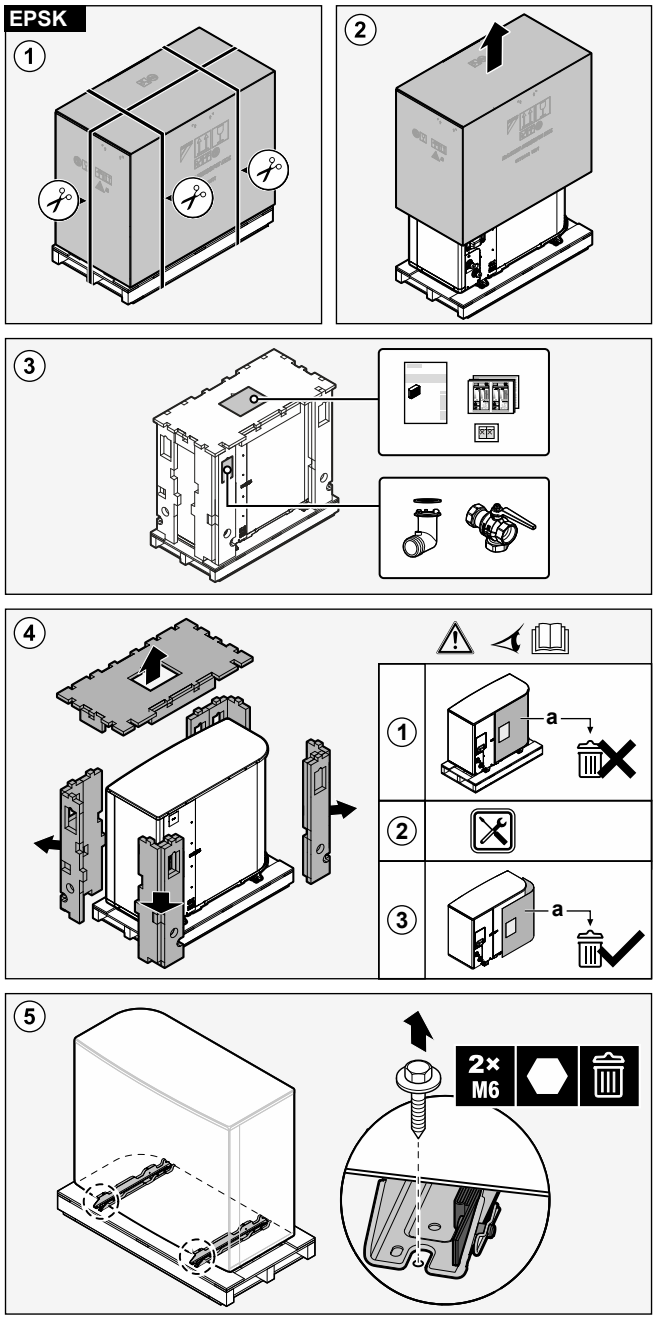

4.1.3 Aksesuarları dış üniteden sökmek için

EPSKS04~07A* durumunda:

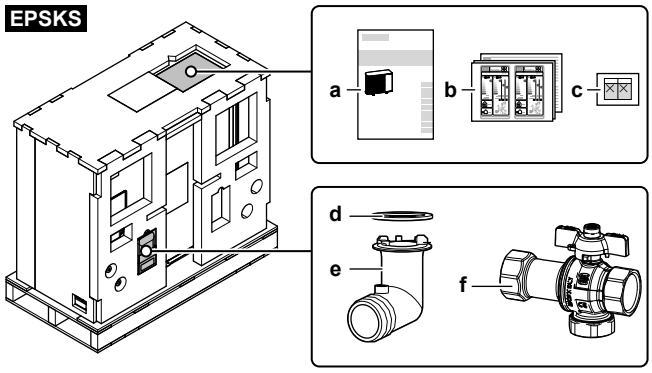

- **a** Montaj kılavuzu – Dış ünite
- **b** Enerji etiketi
- **c** "Devre kesiciyi KAPATMAYIN" etiketleri
- **d** Drenaj soketi için O-halka
- **e** Drenaj soketi
- **f** Kesme vanası (entegre filtre ve çekvalfli)

EPSK06~14A* durumunda:

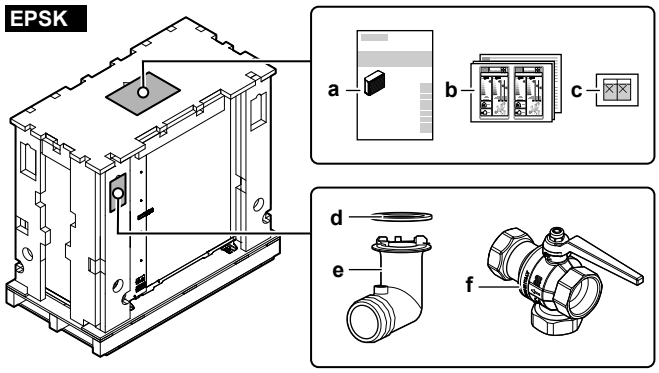

- **a** Montaj kılavuzu – Dış ünite
- **b** Enerji etiketi
- **c** "Devre kesiciyi KAPATMAYIN" etiketleri
- **d** Drenaj soketi için O-halka
- **e** Drenaj soketi
- **f** Kesme vanası (entegre filtre ve çekvalfli)

4.2 İç ünite

4.2.1 İç üniteyi ambalajından çıkarmak için

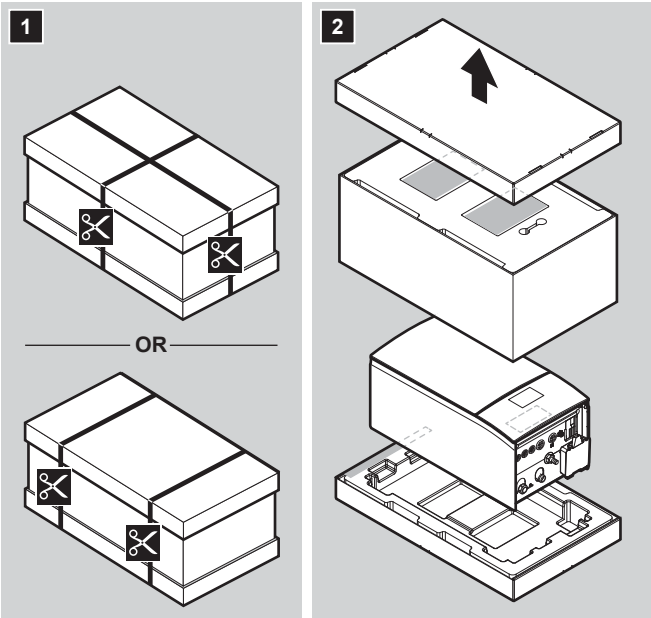

4.2.2 Aksesuarları iç üniteden sökmek için

Bazı aksesuarlar ünite içinde bulunur. Üniteyi açmayla ilgili daha fazla bilgi için bkz. "7.2.6 İç üniteyi açmak için" [▶ 89].

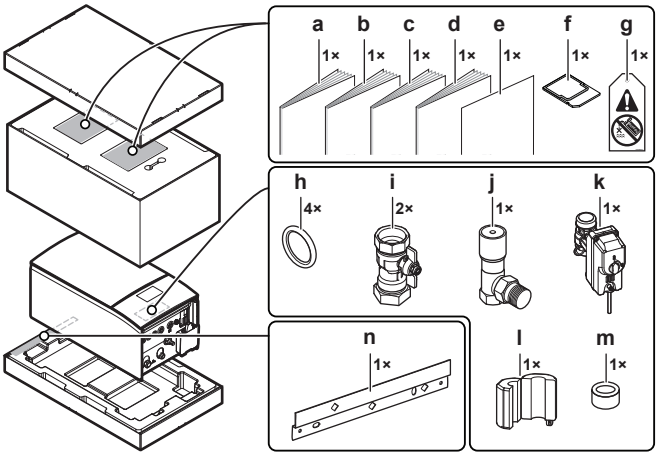

- **a** Genel güvenlik önlemleri
- **b** Opsiyonel ekipmanlar için ek kitapçık
- **c** İç ünite montaj kılavuzu
- **d** Kullanım kılavuzu
- **e** Ek – BRC1HH* ürün yazılımının güncellenmesi
- **f** WLAN kartuşu
- **g** "Glikol içermez" etiketi (doldurma noktasının yakınındaki saha borularına takmak için)
- **h** Kesme vanası için sızdırmazlık halkası
- **i** Kesme vanası
- **j** Fark basıncı bypass vanası
- **k** Normalde kapalı kesme vanası (giriş kaçağını durdurma)
- **l+m** Ferrit çekirdekler (sadece EPBX(U)10+14 için; Ethernet kablosuna takmak için)
- **n** Duvar kelepçesi

5 Üniteler ve seçenekler hakkında

Bu bölümde

5.1 Kimlik 30
5.1.1 Tanım etiketi: Dış ünite 30
5.1.2 Tanım etiketi: İç ünite 31
5.2 Ünitelerin kombinasyonu ve seçenekler 31
5.2.1 Olası iç ve dış ünite kombinasyonları 31
5.2.2 Olası iç ünite ve kullanım sıcak suyu boyleri kombinasyonları 31
5.2.3 Dış ünite için olası seçenekler 32
5.2.4 İç ünite için olası seçenekler 33

5.1 Kimlik

5.1.1 Tanım etiketi: Dış ünite

Konum

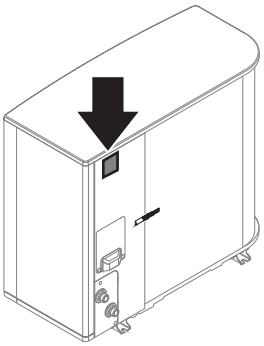

Model tanımlaması

Örnek: EP S K (S) 06 AR V3

Kod	Açıklama
EP	Avrupa hidrosplit dış mekan çifti ters çevrilebilir
S	Yüksek su sıcaklığı – ortam bölgesi 2 – düşük ses
K	Soğutucu R290
(S)	Küçük gövde boyutu
06	Kapasite sınıfı
AR	Model serisi
V3	Güç kaynağı

5.1.2 Tanım etiketi: İç ünite

Konum

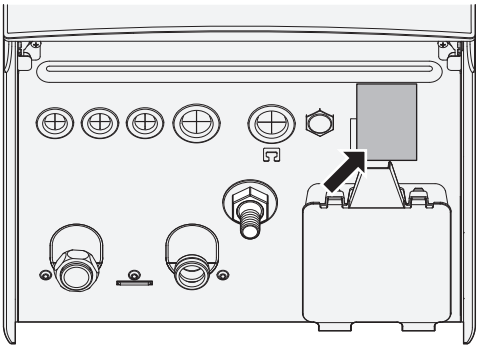

Model tanımlaması

Örnek: E PB X (U) 10 AF 4V

Kod	Açıklama
E	Avrupa modeli
PB	Ayrılmış boyleri duvar tipi iç ünite (hidrosplit)
X	Isıtma/soğutmada tersine çevrilebilir
(U)	Birleşik Krallık modeli
10	Kapasite sınıfı
AF	Model serisi
4V	Yedek ısıtıcı modeli

5.2 Ünitelerin kombinasyonu ve seçenekler

BİLGİ

Belirli seçenekler ülkenizde henüz mevcut OLMAYABİLİR.

5.2.1 Olası iç ve dış ünite kombinasyonları

İç ünite	Dış ünite		
	EPSKS04~07A*	EPSK06~10A*	EPSK12+14A*
EPBX07	O	—	—
EPBX10	—	O	—
EPBX14	—	—	O

5.2.2 Olası iç ünite ve kullanım sıcak suyu boyleri kombinasyonları

Kombinasyon tablosu

İç ünite	Kullanım sıcak suyu deposu			
	EKHWS*D*	EKHWSU*D*	EKHWP	Üçüncü taraf tank
EPBX*	O	O	O	O[(a)]

[a] Üçüncü taraf tankı kullanırken minimum gereklilikleri karşıladığından emin olun (bkz. "Üçüncü taraf boyler gereksinimleri" [▶ 32]).

Üçüncü taraf boyler gereksinimleri

Üçüncü taraf boyler durumunda, boyler aşağıdaki gereksinimlere uygun olmalıdır:

- Tankın ısı eşanjörü serpantini ≥1,05 m² ve ≤3,7 m² olmalıdır.
- Boyler termistörü, ısı eşanjörü serpantininin üzerine yerleştirilmelidir.
- Buster ısıtıcı, ısı eşanjörü bataryasının üzerinde bulunmalıdır.

DİKKAT

Performans. Üçüncü taraf tankların performans verileri SAĞLANAMAZ veya performansları GARANTİ EDİLEMEZ.

DİKKAT

Yapılandırma. Bir üçüncü taraf tankın yapılandırması, tankın ısı eşanjörü serpantininin boyutuna bağlıdır. Daha fazla bilgi için yapılandırma başvuru kılavuzuna bakın.

Bir termistör takabileceğiniz tankınız varsa EKHY3PART bağlantı kitini kullanın. Ayrıntılı montaj talimatları için bağlantı kitinin montaj kılavuzuna bakın.

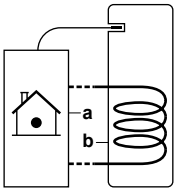

a İç ünite
b Boyler

5.2.3 Dış ünite için olası seçenekler

Montaj standı (EKMST4 veya EKMST5)

Yoğun kar yağışı alabilen daha soğuk bölgelerde dış ünitenin bir montaj çerçevesi üstüne takılması önerilir. Aşağıdaki modeli kullanın:

- EPSK06~14A* için: Dış üniteyi düz çatılar veya kaldırımlar gibi delme işlemine izin verilmeyen veya mümkün olmayan temellere monte etmek için lastik ayaklı EKMST4 kullanın.
- EPSKS04~07A* için: Dış üniteyi düz çatılar veya kaldırımlar gibi delme işlemine izin verilmeyen veya mümkün olmayan temellere monte etmek için lastik ayaklı EKMST5 kullanın.

Montaj talimatları için montaj standının montaj kılavuzuna bakın.

Montaj standı kapağı (EKMSTC4 veya EKMSTC5)

Montaj standı kapağı (EKMSTC4) sadece montaj standı (EKMST4) ile birlikte kullanılabilir.

Montaj standı kapağı (EKMSTC5) sadece montaj standı (EKMST5) ile birlikte kullanılabilir.

Estetik kapak, dış ünite, montaj standı ve kapak için birleşik bir görünüm sağlayarak işlevsel montaj standını gizlemek amacıyla tasarlanmıştır.

Montaj talimatları için montaj standı kapağının montaj kılavuzuna bakın Kapak.

Rüzgar kapakları

Rüzgara maruz kalma önlenemiyorsa, aşağıdaki rüzgar koruma seçenek kitlerinden birini kullanabilirsiniz:

- EKWINDB1: Arka
- EKFWINDFI: Ön – İç
- EKFWINDFE: Ön – Dış

Olası iç ve rüzgar kapağı ve dış ünite kombinasyonları:

Rüzgar kapakları	Dış ünite		
	EPSKS04~07A*	EPSK06~10A*	EPSK12+14A*
EKWINDB1	—	O	O
EKFWINDFI	—	O	O
EKFWINDFE	—	O	O
EKWINDB1 + EKFWINDFI	—	O	O
EKWINDB1 + EKFWINDFE	—	O	O
EKFWINDFI + EKFWINDFE	—	—	—

Montaj talimatları için, rüzgar kapaklarının montaj kılavuzuna bakın.

Ayrıca bkz.: "7.1.1 Dış ünite montaj sahası gereksinimleri" [▸ 82] başlığında yer alan Rüzgara maruz kalma bölümü.

5.2.4 İç ünite için olası seçenekler

Çok bölgeli kablolu kumandalar

Aşağıdaki çok bölgeli kablolu kumandaları bağlayabilirsiniz:

- Çok bölgeli taban ünitesi 230 V (EKWUFHTA1V3)
- Dijital termostat 230 V (EKWCTRDI1V3)
- Analog termostat 230 V (EKWCTRAN1V3)
- Aktüatör 230 V (EKWCVATR1V3)

Montaj talimatları için kumanda montaj kılavuzu ve opsiyonel ekipmanlar ek kitapçığına bakın.

Oda termostatı (EKRTWA, EKRTRB)

İç üniteye opsiyonel olarak bir oda termostatı bağlayabilirsiniz. Bu termostat kablolu (EKRTWA) veya kablosuz (EKRTRB) olabilir.

Montaj talimatları için, oda termostatı montaj kılavuzu ve opsiyonel ekipmanlar ek kitapçığına bakın.

Kablosuz termostat uzak sensörü (EKRTETS)

Uzaktan iç sıcaklık sensörünü (EKRTETS) yalnızca kablosuz termostat (EKRTRB) ile birlikte kullanabilirsiniz.

Montaj talimatları için, oda termostatı montaj kılavuzu ve opsiyonel ekipmanlar ek kitapçığına bakın.

Uzak iç ortam sensörü (KRCS01-1)

Özel İnsan Konfor Arayüzü dahili sensörü (oda termostatı olarak kullanılan BRC1HHDA) varsayılan olarak oda sıcaklığı sensörü olarak kullanılır.

Başka bir konumdaki oda sıcaklığının ölçümü için, uzak iç ortam sensörü bir seçenek olarak monte edilebilir.

Montaj talimatları için, uzak iç ortam sensörü montaj kılavuzu ve opsiyonel ekipmanlar ek kitapçığına bakın.

BİLGİ

- Uzak iç ortam sensörü yalnızca kullanıcı arayüzünün, oda termostatı işleviyle yapılandırılması durumunda kullanılabilir.
- Uzak iç ortam sensörü ile uzak dış ortam sensöründen yalnızca birini bağlayabilirsiniz.

Uzak dış ortam sensörü (EKRSCA1)

Varsayılan yapılandırmada dış ortam sıcaklığının ölçümü için dış ünite içerisindeki sensör kullanılır.

Daha gelişmiş bir sistem davranışının tespit edilmesine yönelik olarak (örn. doğrudan güneş ışığından kaçınılması için) başka bir konumdaki dış ortam sıcaklığının ölçülmesi için, uzak dış ortam sensörü bir seçenek olarak monte edilebilir.

Montaj talimatları için, uzak dış ortam sensörü montaj kılavuzu ve opsiyonel ekipmanlar ek kitapçığına bakın.

BİLGİ

Uzak iç ortam sensörü ile uzak dış ortam sensöründen yalnızca birini bağlayabilirsiniz.

PC kablosu (EKPCCAB4)

PC kablosu, hidro PCB'sinin yazılımını güncelleme imkanı verir. İç ünitenin hidro PCB'si (A1P) ile bir PC arasında bağlantı kurmak için PC kablosunu kullanın.

Montaj talimatları için PC kablosunun montaj kılavuzuna bakın.

Isı pompası konvektörü (FWX*)

Alan ısıtma/soğutma elde edilmesi için aşağıdaki ısı pompası konvektörleri kullanılabilir:

- FWXV: döşeme tipi model
- FWXT: duvar tipi model
- FWXM: gizli model

Montaj talimatları için, bkz:

- Isı pompası konvektörünün montaj kılavuzu
- Isı pompası konvektörü seçenekleri montaj kılavuzu
- Opsiyonel ekipmanlar için ek kitapçık

Çift bölgeli kit (EKMIKPOA veya EKMIKPHA)

Bir opsiyonel çift bölgeli kit monte edebilirsiniz.

Montaj talimatları için çift bölgeli kitin montaj kılavuzuna bakın.

Ayrıca bkz:

- "6.2.3 Birden fazla oda – İki LWT bölgesi" [▸ 58]
- Yapılandırma başvuru kılavuzunun "Ayarlar" bölümünde [3.13] `İki bölge kiti`.

Oda termostatı olarak kullanılan İnsan Konfor Arayüzü (BRC1HHDA)

- Oda termostatı olarak kullanılan İnsan Konfor Arayüzü (HCI) sadece iç üniteye bağlı kullanıcı arayüzüyle kullanılabilir.

- Oda termostatı olarak kullanılan İnsan Konfor Arayüzünün (HCI) kontrol etmek istediğiniz odaya monte edilmesi gerekir.

Montaj talimatları için, oda termostatı olarak İnsan Konfor Arayüzü (HCI) montaj kılavuzuna ve opsiyonel ekipmanlar için ek kitapçığa bakın.

Akıllı şebeke röle kiti (EKRELSG)

Opsiyonel Akıllı şebeke röle kitinin montajı, yüksek gerilimli Akıllı şebeke kontakları söz konusu olduğunda gereklidir (EKRELSG).

Montaj talimatları için, bkz. "9.3.14 Smart Grid" [▸ 151].

Üçüncü parti boyler bağlantı kiti (EKHY3PART)

Üçüncü parti bir boyleri sisteme bağlarken gerekir.

Bir termistör, bir 3 yollu vana ve bir kontaktör K3M – terminal X7M tertibatı içerir.

Montaj talimatları için, bağlantı kitinin montaj kılavuzuna bakın.

Dahili termostatlı üçüncü parti termostat bağlantı kiti (EKHY3PART2)

Dahili termostatlı üçüncü parti boylerin sisteme bağlantısı için kit. Kit, boylerden gelen bir termostat talebini iç ünite için kullanım sıcak suyu talebine dönüştürür.

Kullanım sıcak suyu deposu

Kullanım sıcak suyu elde edilmesi için duvar tipi iç üniteye bir kullanım sıcak suyu deposu bağlanabilir.

Aşağıdaki kullanım sıcak suyu boyleri kullanılabilir:

Boyler	Remark
Paslanmaz çelik boyler (standart) ▪ EKHWS150D3V3 / EKHWSP150D3V3 ▪ EKHWS180D3V3 / EKHWSP180D3V3 ▪ EKHWS200D3V3 / EKHWSP200D3V3 ▪ EKHWS250D3V3 / EKHWSP250D3V3 ▪ EKHWS300D3V3 / EKHWSP300D3V3	Destek ısıtıcı dahil
Paslanmaz çelik boyler (+ bileşenler) ▪ EKHWSU150D3V3 ▪ EKHWSU180D3V3 ▪ EKHWSU200D3V3 ▪ EKHWSU250D3V3 ▪ EKHWSU300D3V3	İçeriği: ▪ Destek ısıtıcı ▪ Bileşenler UK Bina Yönetmeliği G3'e uygun olacaktır.
Polipropilen tankı: ▪ EKHWP300B ▪ EKHWP500B	Geri akışlı güneş sistemi olan boyler. Bu tanklar için destek ısıtıcı seçeneği (EKBH3SD) kurulmalıdır.
Polipropilen tankı: ▪ EKHWP300PB ▪ EKHWP500PB	Basınçlı güneş sistemi olan boyler. Bu tanklar için destek ısıtıcı seçeneği (EKBH3SD) kurulmalıdır.

Montaj talimatları için, kullanım sıcak suyu deposu montaj kılavuzu ve opsiyonel ekipmanlar ek kitapçığına bakın.

Daikin Home Controls

Bir Daikin Altherma ünitesinin yeterlik kapsamını genişleterek, yaşam konforu sunacak biçimde evin tamamında ısıtmanın (ve ünite tarafından destekleniyorsa soğutmanın) talebe dayalı ve odaya göre kontrol edilmesini mümkün kılan cihazlar seti. Aşağıdaki cihazlar mevcuttur:

- DHC Access Point (EKRACPUR1PA, EKRACPUR1PU) veya DHC Access Point 2 (EKRACPUR2PA, EKRACPUR2PU): ONECTA bulutuna erişim sağlar ve ONECTA uygulaması aracılığıyla sistemin yapılandırılmasına izin verir.
- DHC Temel IO Box (EKRSIBDI1V3), DHC Multi IO Box (EKRMIBEV1V3): Daikin Altherma ünitelerinin Daikin Home Controls ekosistemine bağlanmasını ve oda sıcaklığının talep bazlı olarak düzenlenmesini sağlar.
- DHC Radyatör Termostatı (EKRRVATR2BA, EKRRVATU1BA): Ayrı zaman dilimlerine sahip bir ısıtma programı aracılığıyla oda sıcaklığının zaman kontrollü olarak düzenlenmesini sağlar.
- DHC Oda Sensörü (EKRSENDI1BA): Oda sıcaklığını ve nemi ölçer ve bu değerleri DHC Access Point ve ONECTA uygulamasına iletir.
- DHC Yerden Isıtma Kontrol Birimi (EKRUFHT61V3): Yerden ısıtma sistemlerinin odaya göre kontrol edilmesine (6 bölgeye kadar) izin verir.
- DHC Oda Termostatı (EKRCTRDI2BA, EKRCTRDI3BA): Oda sıcaklığını ve bağıl nemi ölçer ve DHC Radyatör Termostatları ile geleneksel radyatörlerin veya DHC alttan ısıtma kontrol birimleri ile birlikte alttan ısıtmanın zaman kontrollü olarak düzenlenmesini sağlar.

Montaj talimatları ve uygulama yönergeleri için cihazların montaj kılavuzlarına ve uygulama kılavuzuna bakın.

6 Uygulama kılavuzları

Bu bölümde

6.1 Genel bakış: Uygulama kılavuzları ... 37
6.2 Alan ısıtma/soğutma sisteminin kurulumu ... 38
6.2.1 Tek oda ... 40
6.2.2 Birden fazla oda – Tek LWT bölgesi ... 46
6.2.3 Birden fazla oda – İki LWT bölgesi ... 58
6.3 İkili ısı kaynaklarının ayarlanması ... 64
6.3.1 Alan ısıtma için yedek ısı kaynağının kurulumu ... 64
6.3.2 Basınçsız güneş enerjisi sistemi ile sıcak su depolama tankının kurulumu (drainback bağlantısı yoluyla) ... 68
6.3.3 Basınçlı güneş enerjisi sistemi ile bir sıcak su depolama tankının kurulumu ... 70
6.4 Kullanım sıcak suyu boylerinin kurulumu ... 71
6.4.1 Sistem planı – Bağımsız DHW boyleri ... 71
6.4.2 DHW boyleri için hacim ve istenen sıcaklığın seçimi ... 72
6.4.3 Kurulum ve yapılandırma – DHW boyleri ... 73
6.4.4 Anlık sıcak su için DHW pompası ... 74
6.4.5 Dezenfeksiyon için DHW pompası ... 75
6.4.6 Anında sıcak su ve dezenfeksiyon için kullanım sıcak suyu pompası ... 76
6.5 Güç tüketimi kontrolünün kurulumu ... 76
6.5.1 Akıllı sayaç ile güç sınırlaması ... 78
6.6 Harici sıcaklık sensörünün kurulumu ... 79

6.1 Genel bakış: Uygulama kılavuzları

Uygulama kılavuzlarının amacı ısı pompası sisteminin olanakları hakkında genel bilgi vermektir.

DİKKAT

- Uygulama kılavuzlarında verilen çizimler yalnızca bilgilendirme amaçlıdır ve ayrıntılı hidrolik şemalar yerine kullanılamaz. Ayrıntılı hidrolik boyutlandırma ve dengeleme gösterilmemiştir ve bu hususlar montörün sorumluluğundadır.
- Isı pompası çalışmasının optimize edilmesi için gerekli yapılandırma ayarları hakkında daha ayrıntılı bilgi için, "10 Yapılandırma" [▶ 159] bölümüne bakın.

Bu bölümde şu uygulama kılavuzları yer almaktadır:

- Alan ısıtma/soğutma sisteminin kurulumu
- İkili ısı kaynaklarının ayarlanması
- Kullanım sıcak suyu boylerinin kurulumu
- Güç tüketimi kontrolünün kurulumu
- Harici sıcaklık sensörünün kurulumu

DİKKAT

Bu belgede "ısı pompası konvektörleri" olarak anılan belirli tipteki fan coil üniteleri, iç ünite çalışma modu soğutma veya ısıtma girişini alabilir (ana bölge ve ilave bölge için bkz. "9.3.8 Isıtma/soğutma AÇIK/KAPALI çıkışını bağlamak için" [▶ 146]). Bu girişler ve çıkışlar için `Alan GÇ` bağlantıları vardır (bkz. "9.1.6 `Alan GÇ` bağlantıları" [▶ 122]); burada hangi terminal pinlerini kullanmak ve/veya ısı pompası konvektörü termostatik durumunun çıkışını göndermek istediğinizi seçebilirsiniz. Doğru başvuru için opsiyonel ekipman ek kitabına bakın (ana bölge: X42M/6 ve X42M/7; ilave bölge için: X42M/6 ve X42M/3).

Uygulama kılavuzlarında dijital giriş/çıkış alma veya gönderme olasılığı gösterilmektedir. Bu işlevler yalnızca ısı pompası konvektörünün bu gibi özelliklere sahip olması ve sinyallerin aşağıdaki gereksinimleri karşılaması durumunda kullanılabilir:

- İç ünitenin çıkışı (ısı pompası konvektörüne giriş): soğutma/ısıtma sinyali=230 V (soğutma=230 V, ısıtma=0 V).
- İç üniteye giriş (ısı pompası konvektörünün çıkışı): termostat AÇIK/KAPALI sinyali=gerilimsiz kontak (kapalı kontak=termo AÇIK, açık kontak=termo KAPALI).

6.2 Alan ısıtma/soğutma sisteminin kurulumu

Isı pompası sistemi bir veya daha fazla sayıda odadaki ısı dağıtıcılarına çıkış suyu besler.

Sistem her bir odadaki sıcaklığı kontrol etmek üzere geniş bir esnekliğe sahip olduğundan, öncelikle şu soruları yanıtlandırmanız gerekir:

- Isı pompası sistemi tarafından kaç oda ısıtılacak (veya soğutulacak)?
- Her bir odada ne tip ısı yayıcılar kullanılacak ve bunların tasarım çıkış suyu sıcaklıkları ne olacak?

Alan ısıtma/soğutma gereksinimleri belirlendikten sonra aşağıdaki montaj talimatlarının takip edilmesini öneririz.

DİKKAT

Bir harici oda termostatı kullanılırsa, oda donma koruması bu harici oda termostatı tarafından kontrol edilir. Ancak, oda donma koruması yalnızca [3.4] `Donma önleme` etkinleştirildiğinde etkinleştirilir.

Alan ısıtma/soğutma için istenen minimum debi

Ayarlar	2 adet istenen minimum debi ayarı vardır: ▪ [1.44] `Minimum debi` (ana bölge) - Saha kodu: ✿[210] - Aralık: 2~15 l/dk, adım: 0,1 ▪ [2.38] `Minimum debi` (ilave bölge) - Saha kodu: ✿[210] - Aralık: 2~15 l/dk, adım: 0,1
Ne	İstenen minimum debi ayarları, ısı pompasının alan ısıtma işlemi veya soğutma işlemi sırasında korumaya çalışacağı en düşük debiyi belirler.
Neden?	Daha fazla kullanılabilir basınç farkı sağlayan yeterince yüksek bir debinin korunması, tüm yayıcıların yeterli su debisini almasını sağlamak açısından önemlidir. Bu, hidrolik sistem genelinde ısının düzgün bir şekilde dağılmasını sağlar.

Zamanı	Dengeli bir sistemde, bu minimum akış ayarlarını değiştirmenize gerek YOKTUR. Bu minimum debi ayarları, suyun tüm yayıcılara orantılı bir şekilde dağıtılmayabileceği ve bu durumun bazı yayıcıların yetersiz akış almasına, diğerlerinin ise gerekenden fazla akış almasına neden olabileceği belirli koşullarda kullanılabilir.
Uygulanabilirlik	Tek bölgeli uygulamalar için [1.44] geçerlidir. Çift bölgeli uygulamalarda, bu durum talep edilen bölgeye bağlıdır:

Talep edilen bölge = … ise	**… uygulanır**
Ana bölge	[1.44]
İlave bölge	[2.38]
Her iki bölge	[1.44] ve [2.38] değerlerinden yüksek olanı

Notlar	▪ Dekuplaj kabı bulunmayan tesisatlarda, istenen minimum debinin artırılması, borular, vanalar ve yayıcılar içinden geçen suyun hızını artırabilir. Hidrolik tasarıma bağlı olarak, bu durum tesisatta akış veya akıntı gürültüsüne yol açabilir. ▪ İstenen minimum akış ayarları, yalnızca ısı pompası tarafından kontrol edilen birincil devre pompasının akış kontrolünü etkiler. Bu ayarlar, ikincil devredeki debiyi doğrudan kontrol etmez veya sınırlamaz. İkincil devredeki akış, hidrolik tasarıma, dengeleme bileşenlerine ve sisteme monte edilmiş olası harici sirkülasyon pompalarına bağlıdır.

Hidrolik olarak ayrılmış ve ayrılmamış durumların karşılaştırılması

Bir tampon kabı kullanıldığında, ikincil devre hidrolik olarak ayrılmış ya da ayrılmamış olarak değerlendirilebilir.

Ayar	[3.10] `Hidrolik olarak ayrılmış` ▪ Saha kodu: ✿[008] ▪ 0: KAPALI (ayrılmamış) ▪ 1: AÇIK (ayrılmış)
Ayrılmış	Kap, termal enerjiyi depolayan ve bunu alan ısıtma sistemine aktaran gerçek bir tampon depo olarak kullanıldığında **Ayrık** seçeneğini belirtin. Bu yapılandırmada, tampon kabı aktif ısıtma sürecinin bir parçası olarak kalır ve aktif bir alan ısıtma talebi olduğu sürece, ısı pompası depoyu doldururken veya dış faktörler nedeniyle (örneğin, talep yanıtı olayları ya da ısı pompası tarife kısıtlamaları) ısı kaynaklarının geçici olarak kullanılamadığı durumlarda, bağlı bölgelere ısı sağlamaya devam edebilir. Sonuç olarak, ilgili bölgelerden ısıtma talebi geldiğinde ikincil pompalar çalışır durumda kalır.
Ayrılmamış	**Ayrılmamış** seçeneği belirtildiğinde, ilgili bölge için ısıtma talebi olduğu durumlarda depo çevrimi sırasında ikincil pompalar KAPALI konuma getirilir; böylece ısı pompası, kapasitesini tamamen depo devresini ısıtmaya ayırabilir.

Su borusu donma koruma	Su borularının donma önleme özelliği etkinleştirildiğinde, donma önleme enerjisinin kaynağı [3.10] `Hidrolik olarak ayrılmış` ayarına bağlıdır: ▪ **Ayrılmamış** seçeneği belirtildiğinde, tampon kabı bir enerji kaynağı olarak değerlendirilmez. Bu nedenle, yayıcı sistemden (örneğin alttan ısıtma, radyatörler veya fan coil üniteleri) dış mekan hidrolik boru hattına enerji aktarmak üzere ikincil devre pompası çalıştırılır. ▪ **Ayrılmış** seçeneği belirtildiğinde, tampon kabında depolanan enerji, dış mekan hidrolik borularını ısıtmak ve donmaya karşı korumak için kullanılır. Bu seçenek tercih edilmezse, ayrık bir bypass vanası takın (bkz. "9.3.11 Ayrık bypass vanasını bağlamak için" [▶ 148]).

Aşağıdaki tablo, harici pompaların ve kesme vanalarının ayrılmış/ayrılmamış durumlarda çalışma şeklini açıklamaktadır. Bu durum, aşağıdaki `Alan GÇ` bağlantıları ile ilgilidir:

- `S/I pompası harici ana`
- `S/I pompası harici ilave`
- `Ana bölge kapatma vanası`
- `İlave bölge kapatma vanası`

	Ayrılmış				Ayrılmamış			
	Ana pompa	**İlave pompa**	**Ana vana**	**İlave valf**	**Ana pompa**	**İlave pompa**	**Ana Vana**	**İlave valf**
Alan ısıtma/soğutma								
Yok	KAPALI	KAPALI	Kontrollü: Kapalı	Kontrollü: Kapalı	KAPALI	KAPALI	Kontrollü: Kapalı	Kontrollü: Kapalı
Ana bölge	AÇIK	KAPALI	Kontrollü: Açık	Kontrollü: Kapalı	AÇIK	KAPALI	Kontrollü: Açık	Kontrollü: Kapalı
İlave bölge	KAPALI	AÇIK	Kontrollü: Kapalı	Kontrollü: Açık	KAPALI	AÇIK	Kontrollü: Kapalı	Kontrollü: Açık
Çift bölge	AÇIK	AÇIK	Kontrollü: Açık	Kontrollü: Açık	AÇIK	AÇIK	Kontrollü: Açık	Kontrollü: Açık
Depo ısınması								
Yok	KAPALI	KAPALI	**Kontrollü: Kapalı**	**Kontrollü: Kapalı**	KAPALI	KAPALI	**Kontrollü: Açık**	**Kontrollü: Açık**
Ana bölge	**AÇIK**	KAPALI	Kontrollü: Açık	**Kontrollü: Kapalı**	**KAPALI**	KAPALI	Kontrollü: Açık	**Kontrollü: Açık**
İlave bölge	KAPALI	**AÇIK**	**Kontrollü: Kapalı**	Kontrollü: Açık	KAPALI	**KAPALI**	**Kontrollü: Açık**	Kontrollü: Açık
Çift bölge	**AÇIK**	**AÇIK**	Kontrollü: Açık	Kontrollü: Açık	**KAPALI**	**KAPALI**	Kontrollü: Açık	Kontrollü: Açık
DURDURMA								
Su borusu donma koruması yok	KAPALI	KAPALI	Kontrollü: Kapalı	Kontrollü: Kapalı	KAPALI	KAPALI	Kontrollü: Açık	Kontrollü: Açık
Su borusu donma koruması	**KAPALI**	**KAPALI**	**Kontrollü: Kapalı**	**Kontrollü: Kapalı**	**AÇIK**	**AÇIK**	**Kontrollü: Açık**	**Kontrollü: Açık**

6.2.1 Tek oda

Alttan ısıtma sistemi veya radyatörler – Kablolu oda termostatı

Kurulum

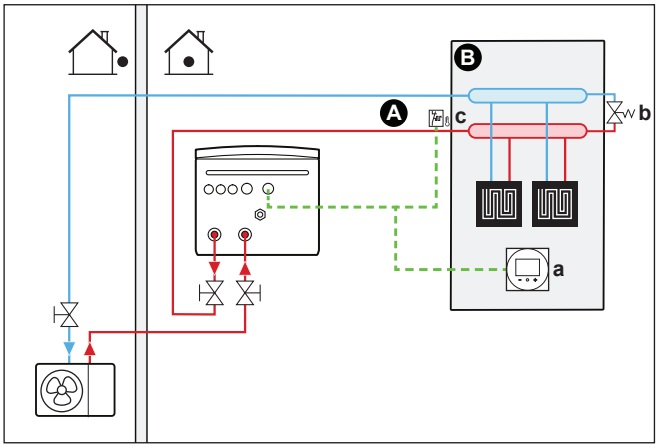

A Ana çıkış suyu sıcaklığı bölgesi
B Tek oda

a Özel İnsan Konfor Arayüzü (BRC1HHDA oda termostatı olarak kullanılır)
b Bypass vanası
c Güvenlik termostatı (sahada temin edilir)

- Elektrik kablolarını üniteye bağlama hakkında daha fazla bilgi için bkz.:
  - "9.2 Dış üniteye bağlantılar" [▸ 126]
  - "9.3 İç üniteye bağlantılar" [▸ 130]
- Alttan ısıtma sistemi veya radyatörler aşağıdaki şekilde bağlanır:
  - Sıcak su → İç ünite
  - Soğuk su → Dış ünite
- Oda sıcaklığı, özel İnsan Konfor Arayüzü (BRC1HHDA oda termostatı olarak kullanılır) ile kontrol edilir.

Yapılandırma

Ayar	Değer
Ünite sıcaklığı kontrolü: ▪ #: [1.12] ▪ Saha ayar kodu: 041	2 (`Oda`): Ünite, özel İnsan Konfor Arayüzünün ortam sıcaklığına göre çalışır.
Su sıcaklığı bölgelerinin sayısı: ▪ #: [3.6] ▪ Saha ayar kodu: 155	0 (`İlave bölge`): Sadece ana bölge, ilave bölge yok
Güvenlik termostatı: ▪ #: [13] ▪ Saha ayar kodu: Hangi terminali ve pimleri seçtiğinize bağlıdır (daha fazla bilgi için "18 Saha ayarları tablosu" [▸ 274] öğesine bakın).	9 (`Emniyet termostatı ünitesi`) Bu bir `Alan GÇ` bağlantısıdır (bkz. "9.3.13 Güvenlik termostatını bağlamak için" [▸ 150]).
Alan ısıtma/soğutma için istenen minimum debi (tek bölgede uygulama): ▪ #: [1.44] ▪ Saha ayarı kodu: 210	Bkz. "Alan ısıtma/soğutma için istenen minimum debi" [▸ 38].

Avantajları

- **Kolaydır**. İstenen oda sıcaklığını kullanıcı arayüzüyle kolayca ayarlayabilirsiniz:
  - Günlük ihtiyaçlarınız için ön ayar değerlerini ve programlarını ayarlayabilirsiniz.
  - Günlük ihtiyaçlarınızda sapma olursa ön ayar değerlerini ve programlarını geçici olarak devre dışı bırakabilir ya da tatil modunu kullanabilirsiniz.

Alttan ısıtma sistemi veya radyatörler – Kablosuz oda termostatı

Kurulum

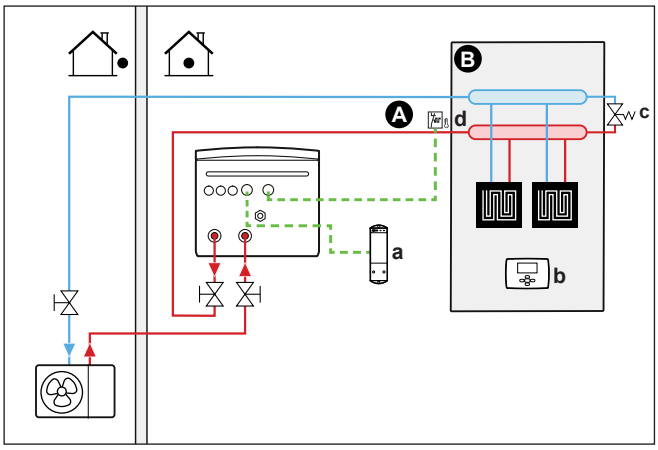

A Ana çıkış suyu sıcaklığı bölgesi
B Tek oda
a Kablosuz harici oda termostatı için alıcı
b Kablosuz harici oda termostatı
c Bypass vanası
d Güvenlik termostatı (sahada temin edilir)

- Elektrik kablolarını üniteye bağlama hakkında daha fazla bilgi için bkz.:
  - "9.2 Dış üniteye bağlantılar" [▸ 126]
  - "9.3 İç üniteye bağlantılar" [▸ 130]
- Alttan ısıtma sistemi veya radyatörler aşağıdaki şekilde bağlanır:
  - Sıcak su → İç ünite
  - Soğuk su → Dış ünite
- Oda sıcaklığı kablosuz harici oda termostatı (opsiyonel ekipman EKRTRB) tarafından kontrol edilir.

Yapılandırma

Ayar	Değer
Ünite sıcaklığı kontrolü: ▪ #: [1.12] ▪ Saha ayar kodu: 041	1 (`Harici oda termostatı`): Ünitenin çalışmasına harici termostata göre karar verilir.
Su sıcaklığı bölgelerinin sayısı: ▪ #: [3.6] ▪ Saha ayar kodu: 155	0 (`İlave bölge`): Sadece ana bölge, ilave bölge yok
Ana bölge için harici oda termostatı: ▪ #: [1.13] ▪ Saha ayar kodu: 042	1 (`1 kontak`): Kullanılan harici oda termostatı veya ısı pompası konvektörü yalnızca bir termo AÇIK/KAPALI koşulu gönderebiliyorsa. Isıtma veya soğutma talebi arasında ayrım yoktur.
Güvenlik termostatı: ▪ #: [13] Saha ayar kodu: Hangi terminali seçtiğinize bağlıdır (daha fazla bilgi için bkz. "18 Saha ayarları tablosu" [▸ 274]).	9 (`Emniyet termostatı ünitesi`): Bu bir Saha GÇ bağlantısıdır, hangi terminali ve pinleri kullanmak istediğinizi seçebilirsiniz (bkz. "9.3.13 Güvenlik termostatını bağlamak için" [▸ 150]).

Ayar	Değer
Alan ısıtma/soğutma için istenen minimum debi (tek bölgede uygulama): ▪ #: [1.44] ▪ Saha ayarı kodu: 210	Bkz. "Alan ısıtma/soğutma için istenen minimum debi" [▸ 38].

Avantajları

- **Kablosuzdur.** Daikin harici oda termostatının kablosuz modeli mevcuttur.
- **Verimlilik.** Harici oda termostatı yalnızca AÇIK/KAPALI sinyalleri göndermesine rağmen, ısı pompası sistemi için özel olarak tasarlanmıştır.
- **Konfor.** Alttan ısıtma sistemi mevcutsa, kablosuz harici oda termostatı, soğutma işlemi sırasında oda nemini ölçerek zeminde yoğuşma oluşmasını önler.

Isı pompası konvektörleri

Kurulum

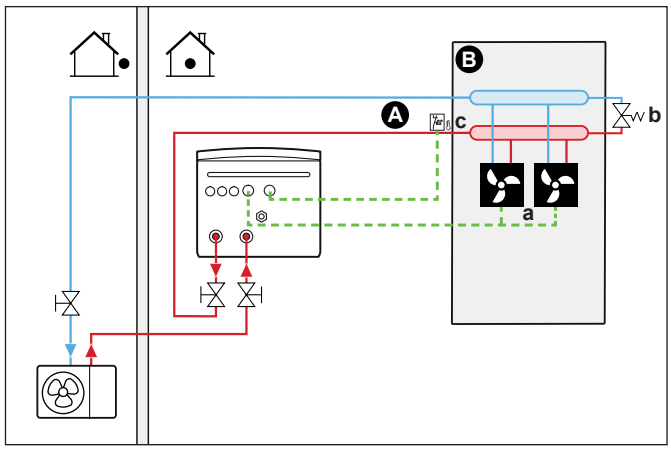

A Ana çıkış suyu sıcaklığı bölgesi
B Tek oda
a Isı pompası konvektörleri (+ kumandalar)
b Bypass vanası
c Güvenlik termostatı (sahada temin edilir)

- Elektrik kablolarını üniteye bağlama hakkında daha fazla bilgi için bkz.:
  - "9.2 Dış üniteye bağlantılar" [▸ 126]
  - "9.3 İç üniteye bağlantılar" [▸ 130]
- Isı pompası konvektörleri aşağıdaki şekilde bağlanır:
  - Sıcak su → İç ünite
  - Soğuk su → Dış ünite
- İstenen oda sıcaklığı, ısı pompası konvektörlerinin denetleyicisiyle ayarlanır. Isı pompası konvektörleri için farklı kumandalar ve kurulumlar mümkündür. Daha fazla bilgi için bkz:
  - Isı pompası konvektörlerinin montaj kılavuzu
  - Isı pompası konvektörü seçenekleri montaj kılavuzu
  - Opsiyonel ekipmanlar için ek kitapçık
- Alan ısıtma/soğutma talep sinyali iç ünite üzerindeki bir dijital girişe gönderilir. Doğru referans için opsiyonel ekipman ek kitapçığına bakın (ana bölge: X42M/6 ve X42M/7; ilave bölge için: X42M/6 ve X42M/3).
- Alan çalışma modu, iç ünitedeki bir dijital çıkışla (bkz. "9.3.8 Isıtma/soğutma AÇIK/KAPALI çıkışını bağlamak için" [▸ 146]) ısı pompası konvektörlerine gönderilir. Bu,

hangi terminali ve pinleri kullanmak istediğinizi seçebileceğiniz bir `Alan GÇ` bağlantıdır (bkz. "9.1.6 `Alan GÇ` bağlantıları" [▶ 122]).

Yapılandırma

Ayar	Değer
Ünite sıcaklığı kontrolü: ▪ #: [1.12] ▪ Saha ayar kodu: 041	1 (`Harici oda termostatı`): Ünitenin çalışmasına harici termostata göre karar verilir.
Su sıcaklığı bölgelerinin sayısı: ▪ #: [3.6] ▪ Saha ayar kodu: 155	0 (`İlave bölge`): Sadece ana bölge, ilave bölge yok
Ana bölge için harici oda termostatı: ▪ #: [1.13] ▪ Saha ayar kodu: 042	1 (`1 kontak`): Kullanılan harici oda termostatı veya ısı pompası konvektörü yalnızca bir termo AÇIK/KAPALI koşulu gönderebiliyorsa. Isıtma veya soğutma talebi arasında ayrım yoktur.
Güvenlik termostatı: ▪ #: [13] Saha ayar kodu: Hangi terminali seçtiğinize bağlıdır (daha fazla bilgi için bkz. "18 Saha ayarları tablosu" [▶ 274]).	9 (`Emniyet termostatı ünitesi`): Bu, hangi terminali ve pinleri kullanmak istediğinizi seçebileceğiniz bir Saha GÇ bağlantısıdır (bkz. "9.3.13 Güvenlik termostatını bağlamak için" [▶ 150]).
Alan ısıtma/soğutma için istenen minimum debi (tek bölgede uygulama): ▪ #: [1.44] ▪ Saha ayarı kodu: 210	Bkz. "Alan ısıtma/soğutma için istenen minimum debi" [▶ 38].

Avantajları

- **Soğutma.** Isı pompası konvektörü, ısıtma kapasitesinin yanı sıra ayrıca mükemmel soğutma kapasitesi de sunar.
- **Verimlilik.** Ara bağlantı işlevi sayesinde optimum enerji verimliliği.
- **Şıktır.**

Kombinasyon: Alttan ısıtma sistemi + Isı pompası konvektörleri

- Alan ısıtma şu bileşenler tarafından sağlanır:
  - Alttan ısıtma
  - Isı pompası konvektörleri
- Alan soğutma yalnızca ısı pompası konvektörleri tarafından sağlanır. Alttan ısıtma sistemi kesme vanası tarafından kesilir.

Kurulum

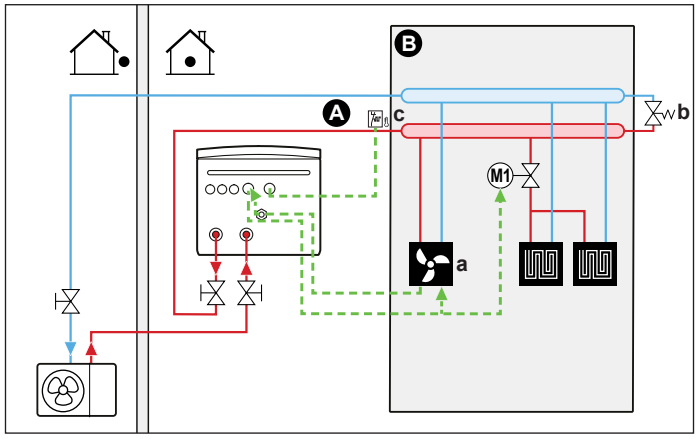

A Ana çıkış suyu sıcaklığı bölgesi
B Tek oda
a Isı pompası konvektörleri (+ kumandalar)
b Bypass vanası
c Güvenlik termostatı (sahada temin edilir)

- Elektrik kablolarını üniteye bağlama hakkında daha fazla bilgi için bkz.:
  - "9.2 Dış üniteye bağlantılar" [▸ 126]
  - "9.3 İç üniteye bağlantılar" [▸ 130]
- Isı pompası konvektörleri aşağıdaki şekilde bağlanır:
  - Sıcak su → İç ünite
  - Soğuk su → Dış ünite
- Kesme vanası (sahada temin edilir), soğutma işlemi sırasında zeminde yoğuşma oluşmasının önlenmesi için alttan ısıtma sistemi öncesinde monte edilir.
- İstenen oda sıcaklığı, ısı pompası konvektörlerinin denetleyicisiyle ayarlanır. Isı pompası konvektörleri için farklı kumandalar ve kurulumlar mümkündür. Daha fazla bilgi için bkz:
  - Isı pompası konvektörlerinin montaj kılavuzu
  - Isı pompası konvektörü seçenekleri montaj kılavuzu
  - Opsiyonel ekipmanlar için ek kitapçık
- Alan ısıtma/soğutma talep sinyali iç ünite üzerindeki bir dijital girişe gönderilir. Doğru referans için opsiyonel ekipman ek kitapçığına bakın (ana bölge: X42M/6 ve X42M/7; ilave bölge için: X42M/6 ve X42M/3).
- Alan çalışma modu, iç ünitedeki bir dijital çıkış (bkz. "9.3.8 Isıtma/soğutma AÇIK/KAPALI çıkışını bağlamak için" [▸ 146]) tarafından şu adrese gönderilir:
  - Isı pompası konvektörleri
  - Kesme vanası

    Sinyal, soğutma sırasında zeminde yoğuşmayı önlemek için kesme vanasını kapatır.

  Bu, hangi terminali ve pinleri kullanmak istediğinizi seçebileceğiniz bir `Alan GÇ` bağlantıdır (bkz. "9.1.6 `Alan GÇ` bağlantıları" [▸ 122]).

Yapılandırma

Ayar	Değer
Ünite sıcaklığı kontrolü: ▪ #: [1.12] ▪ Saha ayar kodu: 041	1 (`Harici oda termostatı`): Ünitenin çalışmasına harici termostata göre karar verilir.

Ayar	Değer
Su sıcaklığı bölgelerinin sayısı: ▪ #: [3.6] ▪ Saha ayar kodu: 155	0 (`İlave bölge`): Sadece ana bölge, ilave bölge yok
Ana bölge için harici oda termostatı: ▪ #: [1.13] ▪ Saha ayar kodu: 042	1 (`1 kontak`): Kullanılan harici oda termostatı veya ısı pompası konvektörü yalnızca bir termo AÇIK/KAPALI koşulu gönderebiliyorsa. Isıtma veya soğutma talebi arasında ayrım yoktur.
Güvenlik termostatı: ▪ #: [13] Saha ayar kodu: Hangi terminali seçtiğinize bağlıdır (daha fazla bilgi için bkz. "18 Saha ayarları tablosu" [▶ 274]).	9 (`Emniyet termostatı ünitesi`): Bu, hangi terminali ve pinleri kullanmak istediğinizi seçebileceğiniz bir Saha GÇ bağlantısıdır (bkz. "9.3.13 Güvenlik termostatını bağlamak için" [▶ 150]).
Alan ısıtma/soğutma için istenen minimum debi (tek bölgede uygulama): ▪ #: [1.44] ▪ Saha ayarı kodu: 210	Bkz. "Alan ısıtma/soğutma için istenen minimum debi" [▶ 38].

Avantajları

- **Soğutma.** Isı pompası konvektörleri, ısıtma kapasitesinin yanı sıra ayrıca mükemmel soğutma kapasitesi de sunar.
- **Verimlilik**. Alttan ısıtma en iyi performansı ısı pompası sistemiyle gösterir.
- **Konfor.** İki ısı yayıcı tipinin kombinasyonu şu avantajları beraberinde getirir:
  - Alttan ısıtma sistemi için mükemmel ısıtma konforu
  - Isı pompası konvektörleri için mükemmel soğutma konforu

6.2.2 Birden fazla oda – Tek LWT bölgesi

Tüm ısı yayıcıların tasarım çıkış suyu sıcaklığı aynı olduğundan yalnızca tek bir çıkış suyu sıcaklık bölgesine ihtiyaç duyuluyorsa, bir karıştırma vanası istasyonuna ihtiyaç kalmaz (böylece maliyet düşürülür).

Örnek: Isı pompası sistemi tüm odaların aynı ısı yayıcılara sahip olduğu tek bir zeminin ısıtılması için kullanılıyorsa.

DİKKAT

İstenen bölge için Daikin Altherma ünitesi sıcaklık kontrolünü (#: [1.12] ve [1.13]) `Çıkış suyu` olarak ayarlayarak, her odadaki akışı düzenlemek için ayrı oda termostatlarıyla birlikte oda bazında kontrol elde etmek mümkündür. Ancak bu çözüm, herhangi bir odanın talebi olmadığında, Daikin Altherma ünitesi tarafından alan ısıtma/soğutma üretiminin olduğu durumlara yol açabilir. Aksine, talep eden odalar varken Daikin Altherma ünitesi tarafından herhangi bir alan soğutma/ısıtma üretilmemesi mümkündür. Geleneksel oda termostatlarının da ONECTA uygulamasına entegre edilemeyeceğini unutmayın.

Daha kullanıcı dostu ve verimli, talebe dayalı, oda bazında kontrol elde etmek için Daikin Altherma ünitesini Daikin Home Controls ekosistemine entegre edin. Bir DHC yapılandırması, istenen bölge için ünite sıcaklık kontrolünün (#: [1.12] ve [1.13]) `Harici oda termostatı` olarak ayarlanmasını gerektirir. Bu, DHC ekosisteminin bir oda gerektirdiğinde alan/ısıtma soğutma talebinde bulunmasını sağlar. Daha sonra, ayrı oda ayar noktalarını veya programlarını yapılandırmak için ONECTA uygulamasını kullanarak her bir oda için sıcaklığı düzenlemek mümkündür.

Oda bazında kontrol ve uygulama örnekleri hakkında daha fazla bilgi için Daikin Home Controls uygulama kılavuzuna bakın.

Alttan ısıtma sistemi veya radyatörler – Termostatik vanalar

Odaları alttan ısıtma sistemi veya radyatörler ile ısıtıyorsanız, ana oda sıcaklığının kontrol edilmesi için kullanılan en yaygın yöntem bir termostat (özel İnsan Konfor Arayüzü (BRC1HHDA) veya bir harici oda termostatı olabilir) kullanılmasıdır; bu durumda diğer odalar oda sıcaklığına göre açılıp kapanan termostatik vanalar tarafından kontrol edilir.

Kurulum

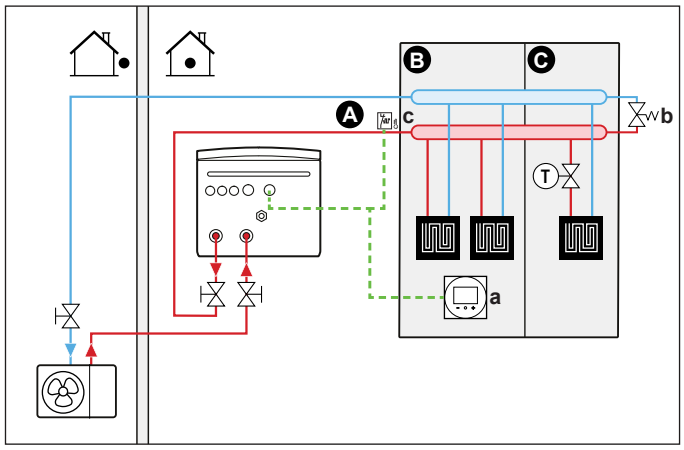

A Ana çıkış suyu sıcaklığı bölgesi
B Oda 1
C Oda 2
a Özel İnsan Konfor Arayüzü (BRC1HHDA oda termostatı olarak kullanılır)
b Bypass vanası
c Güvenlik termostatı (sahada temin edilir)

- Elektrik kablolarını üniteye bağlama hakkında daha fazla bilgi için bkz.:
  - "9.2 Dış üniteye bağlantılar" [▸ 126]
  - "9.3 İç üniteye bağlantılar" [▸ 130]
- Ana odanın alttan ısıtma sistemi aşağıdaki şekilde bağlanır:
  - Sıcak su → İç ünite
  - Soğuk su → Dış ünite
- Termostatik vana, diğer odaların her birinde mevcut alttan ısıtma sisteminden önce monte edilir.

BİLGİ

Ana odanın başka ısı kaynakları tarafından ısıtılabildiği yumuşak iklimlerde. Örnek: Şömineler.

Yapılandırma

Ayar	Değer
Ünite sıcaklığı kontrolü: ▪ #: [1.12] ▪ Saha ayar kodu: 041	2 (`Oda`): Ünite, özel İnsan Konfor Arayüzünün ortam sıcaklığına göre çalışır.
Su sıcaklığı bölgelerinin sayısı: ▪ #: [3.6] ▪ Saha ayar kodu: 155	0 (`İlave bölge`): Sadece ana bölge, ilave bölge yok
Güvenlik termostatı: ▪ #: [13] Saha ayar kodu: Hangi terminali seçtiğinize bağlıdır (daha fazla bilgi için bkz. "18 Saha ayarları tablosu" [▸ 274]).	9 (`Emniyet termostatı ünitesi`): Bu, hangi terminali ve pinleri kullanmak istediğinizi seçebileceğiniz bir Saha GÇ bağlantısıdır (bkz. "9.3.13 Güvenlik termostatını bağlamak için" [▸ 150]).
Alan ısıtma/soğutma için istenen minimum debi (tek bölgede uygulama): ▪ #: [1.44] ▪ Saha ayarı kodu: 210	Bkz. "Alan ısıtma/soğutma için istenen minimum debi" [▸ 38].

Avantajları

- **Kolaydır**. Tek oda için montaj aynıdır, ancak farklı olarak termostatik vanalar kullanılır.

Alttan ısıtma sistemi veya radyatörler – Birden fazla harici oda termostatı

Kurulum

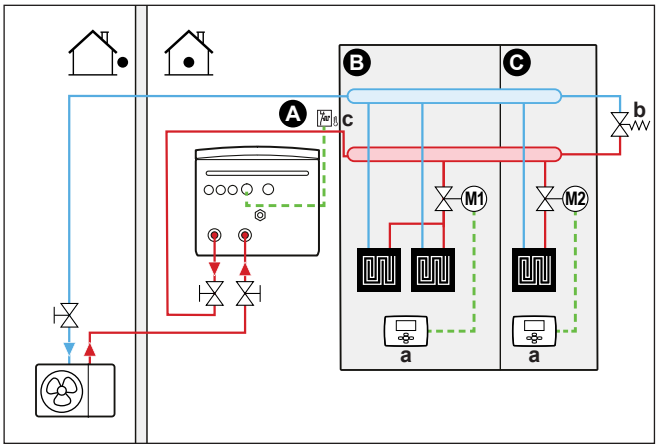

A Ana çıkış suyu sıcaklığı bölgesi
B Oda 1
C Oda 2
a Harici oda termostatı
b Bypass vanası
c Güvenlik termostatı (sahada temin edilir)

- Elektrik kablolarını üniteye bağlama hakkında daha fazla bilgi için bkz.:
  - "9.2 Dış üniteye bağlantılar" [▸ 126]
  - "9.3 İç üniteye bağlantılar" [▸ 130]

- Isıtma veya soğutma talebi yokken çıkış suyu beslemesinin önlenmesi için her odaya bir kesme vanası (sahada temin edilir) monte edilir.
- Tüm kesme vanaları kapandığında su devridaiminin sağlanabilmesi için mutlaka bir bypass vanası monte edilmelidir. Güvenilir çalışmayı garanti etmek için, "8.1 Su borularının hazırlanması" [▸ 103] bölümündeki "Su hacmini ve debiyi kontrol etmek için" tablosunda açıklandığı gibi bir minimum debi sağlayın.
- Alan çalıştırması modunu iç üniteye entegre edilmiş kullanıcı arayüzü belirler. Her bir oda termostatındaki çalışma modunun mutlaka iç üniteye karşılık gelecek şekilde ayarlanması gerektiğine dikkat edin.
- Oda termostatları kesme vanalarına bağlanır, ancak KESİNLİKLE iç üniteye bağlanmamalıdır. İç ünite sürekli olarak çıkış suyu besler ve bir çıkış suyu programının programlanması mümkündür.

Yapılandırma

Ayar	Değer
Ünite sıcaklığı kontrolü: ▪ #: [1.12] ▪ Saha ayar kodu: 041	0 (`Çıkış suyu`): Ünite, çıkış suyu sıcaklığına göre çalışır.
Su sıcaklığı bölgelerinin sayısı: ▪ #: [3.6] ▪ Saha ayar kodu: 155	0 (`İlave bölge`): Sadece ana bölge, ilave bölge yok
Güvenlik termostatı: ▪ #: [13] Saha ayar kodu: Hangi terminali seçtiğinize bağlıdır (daha fazla bilgi için bkz. "18 Saha ayarları tablosu" [▸ 274]).	9 (`Emniyet termostatı ünitesi`): Bu, hangi terminali ve pinleri kullanmak istediğinizi seçebileceğiniz bir Saha GÇ bağlantısıdır (bkz. "9.3.13 Güvenlik termostatını bağlamak için" [▸ 150]).
Alan ısıtma/soğutma için istenen minimum debi (tek bölgede uygulama): ▪ #: [1.44] ▪ Saha ayarı kodu: 210	Bkz. "Alan ısıtma/soğutma için istenen minimum debi" [▸ 38].

Avantajları

Tek bir oda için alttan ısıtma sistemi veya radyatörlerle kıyaslandığında:

- **Konfor.** Her bir oda için programlar da dahil istenen oda sıcaklığını oda termostatları üzerinden ayarlayabilirsiniz.

Isı pompası konvektörleri – Birden fazla oda

Kurulum

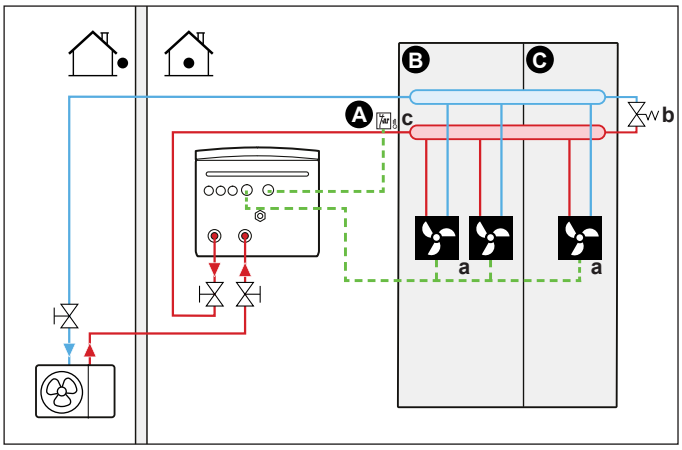

A Ana çıkış suyu sıcaklığı bölgesi
B Oda 1
C Oda 2
a Isı pompası konvektörleri (+ kumandalar)
b Bypass vanası
c Güvenlik termostatı (sahada temin edilir)

- Elektrik kablolarını üniteye bağlama hakkında daha fazla bilgi için bkz.:
  - "9.2 Dış üniteye bağlantılar" [▶ 126]
  - "9.3 İç üniteye bağlantılar" [▶ 130]
- İstenen oda sıcaklığı, ısı pompası konvektörlerinin denetleyicisiyle ayarlanır. Isı pompası konvektörleri için farklı kumandalar ve kurulumlar mümkündür. Daha fazla bilgi için bkz:
  - Isı pompası konvektörlerinin montaj kılavuzu
  - Isı pompası konvektörü seçenekleri montaj kılavuzu
  - Opsiyonel ekipmanlar için ek kitapçık
- Alan çalıştırması modunu iç üniteye entegre edilmiş kullanıcı arayüzü belirler.
- Her bir ısı pompası konvektörünün ısıtma veya soğutma talep sinyalleri iç ünitedeki dijital girişe paralel olarak bağlanır. Doğru başvuru için isteğe bağlı ekipman ek kitapçığına bakın (ana bölge: X42M/6 ve X42M/7; ilave bölge için: X42M/6 ve X42M/3). İç ünite yalnızca gerçek bir talep olduğunda çıkış suyu sıcaklığı sağlayacaktır.

> **BİLGİ**
> Konfor ve performansı artırmak için her bir ısı pompası konvektörü üzerine EKVKHPC vana kiti seçeneğinin monte edilmesini öneririz.

Yapılandırma

Ayar	Değer
Ünite sıcaklığı kontrolü: ▪ #: [1.12] ▪ Saha ayar kodu: 041	1 (`Harici oda termostatı`): Ünitenin çalışmasına harici termostata göre karar verilir.
Su sıcaklığı bölgelerinin sayısı: ▪ #: [3.6] ▪ Saha ayar kodu: 155	0 (`İlave bölge`): Sadece ana bölge, ilave bölge yok

Ayar	Değer
Güvenlik termostatı: ▪ #: [13] Saha ayar kodu: Hangi terminali seçtiğinize bağlıdır (daha fazla bilgi için bkz. "18 Saha ayarları tablosu" [▸ 274]).	9 (`Emniyet termostatı ünitesi`): Bu, hangi terminali ve pinleri kullanmak istediğinizi seçebileceğiniz bir Saha GÇ bağlantısıdır (bkz. "9.3.13 Güvenlik termostatını bağlamak için" [▸ 150]).
Alan ısıtma/soğutma için istenen minimum debi (tek bölgede uygulama): ▪ #: [1.44] ▪ Saha ayarı kodu: 210	Bkz. "Alan ısıtma/soğutma için istenen minimum debi" [▸ 38].

Avantajları

Tek bir oda için ısı pompası konvektörleriyle kıyaslandığında:

- **Konfor.** Her bir oda için programlar da dahil istenen oda sıcaklığını ısı pompası konvektörlerinin uzaktan kumandası üzerinden ayarlayabilirsiniz.

Kombinasyon: Alttan ısıtma sistemi + Isı pompası konvektörleri - Birden fazla oda

Kurulum

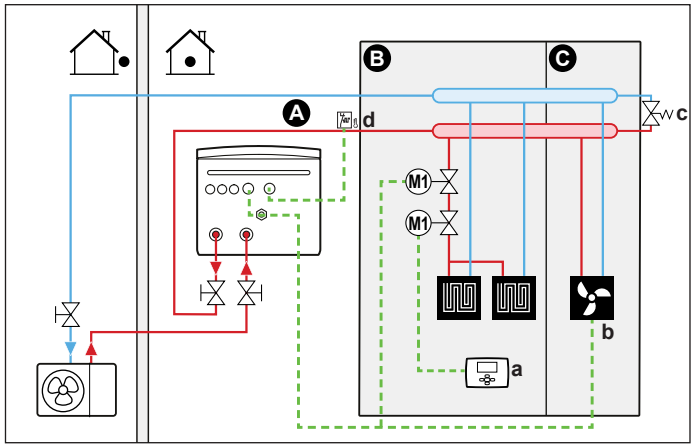

A Ana çıkış suyu sıcaklığı bölgesi
B Oda 1
C Oda 2
a Harici oda termostatı
b Isı pompası konvektörleri (+ kumandalar)
c Bypass vanası
d Güvenlik termostatı (sahada temin edilir)

- Elektrik kablolarını üniteye bağlama hakkında daha fazla bilgi için bkz.:
  - "9.2 Dış üniteye bağlantılar" [▸ 126]
  - "9.3 İç üniteye bağlantılar" [▸ 130]
- Alttan ısıtma sistemine sahip her bir oda için: Alttan ısıtma sistemi öncesinde iki adet kesme vanası (sahada temin edilir) monte edilir:
  - Odada herhangi bir ısıtma talebi olmadığında sıcak su beslemesini önlemek üzere bir kesme vanası. Oda termostatları ısıtma talebi için kesme vanalarına bağlanır ancak iç üniteye BAĞLANMAMALIDIR. İç ünite sürekli olarak çıkış suyu besler ve bir çıkış suyu programının programlanması mümkündür.
  - Isı pompası konvektörlerine sahip odalarda soğutma işlemi sırasında zeminde yoğuşma oluşmasını önlemek üzere bir kesme vanası.

- Alan çalışma modu, iç ünitedeki bir dijital çıkış (bkz. "9.3.8 Isıtma/soğutma AÇIK/KAPALI çıkışını bağlamak için" [▶ 146]) tarafından şu adrese gönderilir:
  - Isı pompası konvektörleri
  - Kesme vanası

    Sinyal, soğutma sırasında zeminde yoğuşmayı önlemek için kesme vanasını kapatır.

  Bu, hangi terminali ve pinleri kullanmak istediğinizi seçebileceğiniz bir `Alan GÇ` bağlantıdır (bkz. "9.1.6 `Alan GÇ` bağlantıları" [▶ 122]).
- Isı pompası konvektörleri bulunan her bir oda için: İstenen oda sıcaklığı, ısı pompası konvektörlerinin denetleyicisiyle ayarlanır. Isı pompası konvektörleri için farklı kumandalar ve kurulumlar mümkündür. Daha fazla bilgi için bkz:
  - Isı pompası konvektörlerinin montaj kılavuzu
  - Isı pompası konvektörü seçenekleri montaj kılavuzu
  - Opsiyonel ekipmanlar için ek kitapçık
- Alttan ısıtma sistemi bulunan her bir oda için: İstenen oda sıcaklığı, harici oda termostatı (kablolu veya kablosuz) üzerinden ayarlanır.
- Alan çalıştırması modunu iç üniteye entegre edilmiş kullanıcı arayüzü belirler. Her bir harici oda termostatındaki ve ısı pompası konvektörlerinin ısı pompası denetleyicisindeki çalışma modunun mutlaka iç üniteye karşılık gelecek şekilde ayarlanması gerektiğine dikkat edin.

> **BİLGİ**
> Konfor ve performansı artırmak için her bir ısı pompası konvektörü üzerine EKVKHPC vana kiti seçeneğinin monte edilmesini öneririz.

Yapılandırma

Ayar	Değer
Ünite sıcaklığı kontrolü: ▪ #: [1.12] ▪ Saha ayar kodu: 041	0 (`Çıkış suyu`): Ünite, çıkış suyu sıcaklığına göre çalışır.
Su sıcaklığı bölgelerinin sayısı: ▪ #: [3.6] ▪ Saha ayar kodu: 155	0 (`İlave bölge`): Sadece ana bölge, ilave bölge yok
Güvenlik termostatı: ▪ #: [13] ▪ Saha ayar kodu: Hangi terminali seçtiğinize bağlıdır (daha fazla bilgi için bkz. "18 Saha ayarları tablosu" [▶ 274]).	9 (`Emniyet termostatı ünitesi`): Bu, hangi terminali ve pinleri kullanmak istediğinizi seçebileceğiniz bir Saha GÇ bağlantısıdır (bkz. "9.3.13 Güvenlik termostatını bağlamak için" [▶ 150]).
Alan ısıtma/soğutma için istenen minimum debi (tek bölgede uygulama): ▪ #: [1.44] ▪ Saha ayarı kodu: 210	Bkz. "Alan ısıtma/soğutma için istenen minimum debi" [▶ 38].

Kesme vanaları aracılığıyla iki bölge

Kurulum

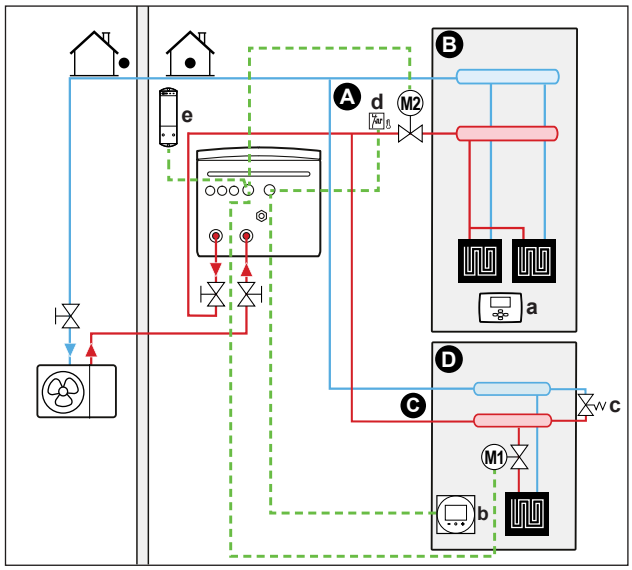

A İlave çıkış suyu sıcaklığı bölgesi
B Oda 1
C Ana çıkış suyu sıcaklığı bölgesi
D Oda 2
a Harici oda termostatı
b Özel İnsan Konfor Arayüzü (BRC1HHDA oda termostatı olarak kullanılır)
c Bypass vanası
d Güvenlik termostatı (sahada temin edilir)
e Kablosuz harici oda termostatı için alıcı

- Elektrik kablolarını üniteye bağlama hakkında daha fazla bilgi için bkz.:
  - "9.2 Dış üniteye bağlantılar" [▸ 126]
  - "9.3 İç üniteye bağlantılar" [▸ 130]
- Alttan ısıtmalı her kat için: İstenen oda sıcaklığı harici oda termostatı (kablolu veya kablosuz) üzerinden ayarlanır.
- Ana odanın alttan ısıtma sistemi aşağıdaki şekilde bağlanır:
  - Sıcak su → İç ünite
  - Soğuk su → Dış ünite
- Tüm kesme vanaları kapandığında su devridaiminin sağlanabilmesi için mutlaka bir bypass vanası monte edilmelidir. Güvenilir çalışmayı garanti etmek için, "8.1 Su borularının hazırlanması" [▸ 103] bölümündeki "Su hacmini ve debiyi kontrol etmek için" tablosunda açıklandığı gibi bir minimum debi sağlayın.
- Ana bölge için:
  - Oda sıcaklığı, özel İnsan Konfor Arayüzü (BRC1HHDA oda termostatı olarak kullanılır) ile kontrol edilir. Ana bölge ve ilave bölge için ayar noktasının aynı sıcaklığa ayarlanması ve çok düşük OLMADIĞINDAN emin olunması önerilir (tipik olarak: 20°C).
  - Kesme vanaları kapalıyken ana bölgede su sirkülasyonunun mümkün olduğundan emin olun.
- İlave bölge için:
  - Oda sıcaklığı kablosuz harici oda termostatı (opsiyonel ekipman EKRTRB) tarafından kontrol edilir.

- Soğutma modunda, alttan ısıtmanın (ana veya ilave bölge) tazeleme sağlamasına (gerçek soğutma yok) izin verebilir veya izin VERMEYEBİLİRSİNİZ.
  - **İzin verilirse:**

    Ana bölge için: Bir kesme vanası (sahada temin edilir) takın ve iç üniteye bağlayın (bkz. "9.3.5 Kesme vanasını bağlanmak için" [▶ 143]). Ana bölgenin talebi düşerse kesme vanası kapanacaktır.

    İlave bölge için: Bir kesme vanası (sahada temin edilir) takın ve iç üniteye bağlayın (bkz. "9.3.5 Kesme vanasını bağlanmak için" [▶ 143]). İlave bölgenin talebi düşerse kesme vanası kapanacaktır.
  - **İzin VERİLMİYORSA:**

    Ana bölge için: Bir kesme vanası (sahada temin edilir) takın ve iç üniteye bağlayın (bkz. "9.3.5 Kesme vanasını bağlanmak için" [▶ 143]). Ana bölgenin talebi düşerse veya soğutma talep edilirse kesme vanası kapanacaktır.

    İlave bölge için: Bir kesme vanası (sahada temin edilir) takın ve iç üniteye bağlayın (bkz. "9.3.5 Kesme vanasını bağlanmak için" [▶ 143]). İlave bölgenin talebi düşerse veya soğutma talep edilirse kesme vanası kapanacaktır.

    Bu bağlantılar, hangi terminal ve pinleri kullanmak istediğinizi seçebileceğiniz Saha GÇ bağlantılarıdır (bkz. "9.1.6 `Alan GÇ` bağlantıları" [▶ 122]).

DİKKAT

Bir soğutma talebi varsa ve o bölge için soğutma izni KAPALI ise, pompa çalışmayacaktır. Ancak, pompayı çalışır durumda tutarken ve yalnızca kesme vanası yoluyla soğutmaya izin vermeyen yayıcıyı bloke ederken o bölgede soğutmayı etkinleştirmek istiyorsanız, Saha GÇ'sinde o vana için ısıtma/soğutma çıkışını seçmeniz gerekir (bkz. "9.3.8 Isıtma/soğutma AÇIK/KAPALI çıkışını bağlamak için" [▶ 146]).

Yapılandırma

Ayar	Değer
Ünite sıcaklık kontrolü ana bölgesi ▪ #: [1.12] ▪ Saha ayar kodu: 041	2 (`Oda`): Ünite, özel İnsan Konfor Arayüzünün ortam sıcaklığına göre çalışır.
İlave bölge: ▪ #: [2.12] Saha ayar kodu: 057	1 (`Harici oda termostatı`): Ünitenin çalışmasına harici termostata göre karar verilir.
Isı pompası konvektörleri kullanılıyorsa: İlave bölge için harici oda termostatı ▪ #: [2.13] ▪ Saha ayar kodu: 146	1 (`1 kontak`): Kullanılan harici oda termostatı veya ısı pompası konvektörü yalnızca bir termo AÇIK/KAPALI koşulu gönderebiliyorsa. Isıtma veya soğutma talebi arasında ayrım yoktur. Bu ayar standart olarak etkin olacaktır.
Su sıcaklığı bölgelerinin sayısı: ▪ #: [3.6] ▪ Saha ayar kodu: 155	1 (`İlave bölge`): Ana bölge + ilave bölge

Ayar	Değer
Kesme vanası ▪ #: [13] Saha ayar kodu: Hangi terminali ve pimleri seçtiğinize bağlıdır (daha fazla bilgi için "18 Saha ayarları tablosu" [▶ 274] öğesine bakın).	Ana bölge: 1 (`Ana bölge kapatma vanası`) İlave bölge: 2 (`İlave bölge kapatma vanası`) Bu bir `Alan GÇ` bağlantısıdır (bkz. "9.3.5 Kesme vanasını bağlanmak için" [▶ 143])
Soğutma sırasında kesme vanası: Ana bölge: ▪ #: [1.16] ▪ Saha ayar kodu: 050 İlave bölge: ▪ #: [2.33] ▪ Saha ayar kodu: 147	Bu ayar ana bölge veya ilave bölge için AÇIK veya KAPALI olduğunda kesme vanası soğutma sırasında kapanacak veya kapanmayacaktır. **İzin VERİLMİYORSA:** 0 (`Soğutma izni`): Soğutma izni KAPALI. Bir kesme vanası (sahada temin edilir) takın (bkz. "9.3.5 Kesme vanasını bağlanmak için" [▶ 143]). **İzin verilirse:** 1 (`Soğutma izni`) Soğutma izni AÇIK.
Güvenlik termostatı: ▪ #: [13] Saha ayar kodu: Hangi terminali ve pimleri seçtiğinize bağlıdır (daha fazla bilgi için "18 Saha ayarları tablosu" [▶ 274] öğesine bakın).	9 (`Emniyet termostatı ünitesi`) Bu bir `Alan GÇ` bağlantısıdır (bkz. "9.3.13 Güvenlik termostatını bağlamak için" [▶ 150]).
Alan ısıtma/soğutma için istenen minimum debi (çift bölgede uygulama): ▪ #: [1.44] ve [2.38] ▪ Saha ayarı kodu: 210 ve 211	Bkz. "Alan ısıtma/soğutma için istenen minimum debi" [▶ 38].

Avantajları

- **Konfor.** İki ısı yayıcı tipinin kombinasyonu şu avantajları beraberinde getirir:
  - Alttan ısıtma sistemi için mükemmel ısıtma konforu
  - Isı pompası konvektörleri için mükemmel soğutma konforu
- **Verimlilik.**
  - Bölgeler, bu bölge için gereksinim kesme vanaları yoluyla düşerse hariç tutulabilir.

Tampon kabı ve 2 pompa aracılığıyla iki bölge

Kurulum

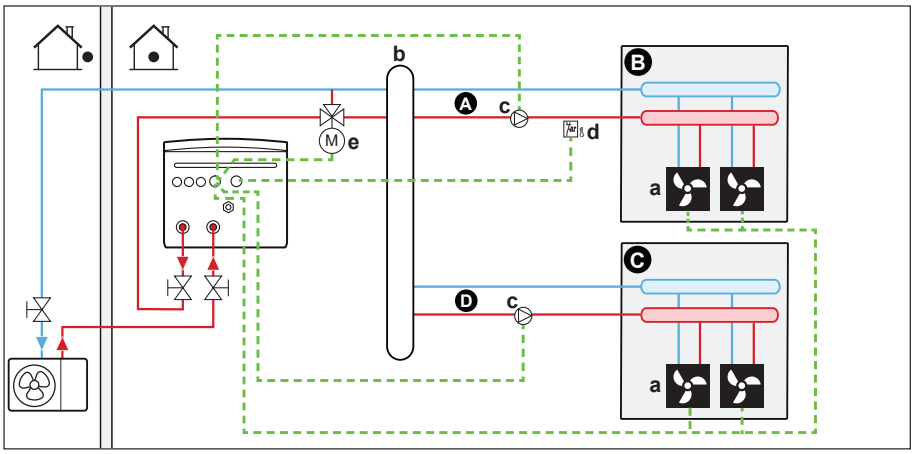

A İlave çıkış suyu sıcaklığı bölgesi
B Oda 1
C Oda 2
D Ana çıkış suyu sıcaklığı bölgesi
a Isı pompası konvektörleri (+ kumandalar)
b Tampon kabı
c Pompa
d Güvenlik termostatı (sahada temin edilir)
e Ayrık bypass vanası (sahada temin edilir)

- Elektrik kablolarını üniteye bağlama hakkında daha fazla bilgi için bkz.:
  - "9.2 Dış üniteye bağlantılar" [▶ 126]
  - "9.3 İç üniteye bağlantılar" [▶ 130]
- Ana ve ilave bölgelerden önce bir tampon kabı (sahada temin edilir) takın.
- Büyük bir tampon kabı kullanılan sistemlerde, ayırma elemanının önüne (iç ünite tarafından kontrol edilen) 3 yollu ayrılmış bir bypass vanası monte edilebilir. Bkz. "9.3.11 Ayrık bypass vanasını bağlamak için" [▶ 148]. Bu bir `Alan GÇ` bağlantısıdır (`Ayrılmış bypass vanası`).

  Su borularının donmasını önleme işlemi sırasında, vana büyük tampon kabını devre dışı bırakır. Bu, gereksiz sirkülasyonu önler, tampon kabının ısısını daha homojen tutar ve dolayısıyla ısı pompasında istenmeyen açma-kapama döngülerini azaltır.
- Ana bölge için:
  - Ana bölgeye harici bir pompa (sahada temin edilir) takın ve iç üniteye bağlayın (bkz. "9.3.6 Pompaları bağlamak için (kullanım sıcak suyu pompası ve/veya harici pompalar)" [▶ 145]).
  - Ana bölge ve ilave bölge için ayar noktasının aynı sıcaklığa ayarlanması ve çok düşük OLMADIĞINDAN emin olunması önerilir (tipik olarak: 20°C).
  - İstenen oda sıcaklığı, ısı pompası konvektörlerinin denetleyicisiyle ayarlanır. Isı pompası konvektörleri için farklı kumandalar ve kurulumlar mümkündür. Daha fazla bilgi için bkz:

    Isı pompası konvektörlerinin montaj kılavuzu

    Isı pompası konvektörü seçenekleri montaj kılavuzu

    Opsiyonel ekipmanlar için ek kitapçık
  - Her bir ısı pompası konvektörünün ısıtma veya soğutma talep sinyalleri iç ünitedeki dijital girişe paralel olarak bağlanır. Doğru referans için opsiyonel ekipman ek kitapçığına bakın (ana bölge: X42M/6 ve X42M/7; ilave bölge için:

X42M/6 ve X42M/3). İç ünite yalnızca geçerli bir talep olduğunda istenen ilave çıkış suyu sıcaklığını temin eder.

- İlave bölge için:
  - İlave bölgeye harici bir pompa (sahada temin edilir) takın ve iç üniteye bağlayın (bkz. "9.3.6 Pompaları bağlamak için (kullanım sıcak suyu pompası ve/veya harici pompalar)" [▸ 145]).
  - İstenen oda sıcaklığı, ısı pompası konvektörlerinin denetleyicisiyle ayarlanır. Isı pompası konvektörleri için farklı kumandalar ve kurulumlar mümkündür. Daha fazla bilgi için bkz:

    Isı pompası konvektörlerinin montaj kılavuzu

    Isı pompası konvektörü seçenekleri montaj kılavuzu

    Opsiyonel ekipmanlar için ek kitapçık
  - Her bir ısı pompası konvektörünün ısıtma veya soğutma talep sinyalleri iç ünitedeki dijital girişe paralel olarak bağlanır. Doğru referans için opsiyonel ekipman ek kitapçığına bakın (ana bölge: X42M/6 ve X42M/7; ilave bölge için: X42M/6 ve X42M/3). İç ünite yalnızca geçerli bir talep olduğunda istenen ilave çıkış suyu sıcaklığını temin eder.

Yapılandırma

Ayar	Değer
Ünite sıcaklık kontrolü ana bölgesi: ▪ #: [1.12] ▪ Saha ayar kodu: 041	2 (`Oda`): Ünite, özel İnsan Konfor Arayüzünün ortam sıcaklığına göre çalışır.
İlave bölge: ▪ #: [2.12] ▪ Saha ayar kodu: 057	1 (`Harici oda termostatı`): Ünitenin çalışmasına harici termostata göre karar verilir.
Isı pompası konvektörleri kullanılıyorsa: İlave bölge için harici oda termostatı: ▪ #: [2.13] ▪ Saha ayar kodu: 146	1 (`1 kontak`): Kullanılan harici oda termostatı veya ısı pompası konvektörü yalnızca bir termo AÇIK/KAPALI koşulu gönderebiliyorsa. Isıtma veya soğutma talebi arasında ayrım yoktur. Bu ayar standart olarak etkin olacaktır.
Su sıcaklığı bölgelerinin sayısı: ▪ #: [3.6] ▪ Saha ayar kodu: 155	1 (`İlave bölge`): Ana bölge + ilave bölge
Harici pompa ana bölgesi: ▪ #: [13] ▪ Saha ayar kodu: Hangi terminali ve pimleri seçtiğinize bağlıdır (daha fazla bilgi için "18 Saha ayarları tablosu" [▸ 274] öğesine bakın).	12 (`S/I pompası harici ana`) Bu bir `Alan GÇ` bağlantısıdır (bkz. "9.3.6 Pompaları bağlamak için (kullanım sıcak suyu pompası ve/veya harici pompalar)" [▸ 145])
Harici pompa ilave bölgesi: ▪ #: [13] ▪ Saha ayar kodu: Hangi terminali ve pimleri seçtiğinize bağlıdır (daha fazla bilgi için "18 Saha ayarları tablosu" [▸ 274] öğesine bakın).	13 (`S/I pompası harici ilave`) Bu bir `Alan GÇ` bağlantısıdır (bkz. "9.3.6 Pompaları bağlamak için (kullanım sıcak suyu pompası ve/veya harici pompalar)" [▸ 145])

Ayar	Değer
Hidrolik olarak ayrılmış: ▪ #: [3.10] ▪ Saha ayar kodu: 008	1 (AÇIK: ayrılmamış) İkincil devrenin pompalarının nasıl çalıştığını anlamak için bkz. "Hidrolik olarak ayrılmış ve ayrılmamış durumların karşılaştırılması" [▶ 39].
Ayrık bypass vanası: ▪ #: [13] ▪ Saha ayar kodu: Hangi terminali ve pimleri seçtiğinize bağlıdır (daha fazla bilgi için "18 Saha ayarları tablosu" [▶ 274] öğesine bakın).	14 (`Ayrılmış bypass vanası`) Bu bir `Alan GÇ` bağlantısıdır (bkz. "9.3.11 Ayrık bypass vanasını bağlamak için" [▶ 148]).
Güvenlik termostatı: ▪ #: [13] ▪ Saha ayar kodu: Hangi terminali ve pimleri seçtiğinize bağlıdır (daha fazla bilgi için "18 Saha ayarları tablosu" [▶ 274] öğesine bakın).	9 (`Emniyet termostatı ünitesi`) Bu bir `Alan GÇ` bağlantısıdır (bkz. "9.3.13 Güvenlik termostatını bağlamak için" [▶ 150]).
Alan ısıtma/soğutma için istenen minimum debi (çift bölgede uygulama): ▪ #: [1.44] ve [2.38] ▪ Saha ayarı kodu: 210 ve 211	Bkz. "Alan ısıtma/soğutma için istenen minimum debi" [▶ 38].

DİKKAT

Ana veya ilave bölge için ortak olarak kullanılan tek bir pompa varsa, bir pompa (sahada temin edilir) takın ve doğru `Alan GÇ` ([13] - `S/I ikincil pompası`) öğesine bağlayın. Bölgelerden birinden (ana veya ilave) bir talep geldiğinde pompa devreye girecektir.

6.2.3 Birden fazla oda – İki LWT bölgesi

Her bir oda için seçilen ısı yayıcılar farklı çıkış suyu sıcaklıkları için tasarlanmışsa, farklı çıkış suyu sıcaklığı bölgeleri (maksimum 2 adet) kullanabilirsiniz.

Bu dokümanda:

- Ana bölge = Isıtma modunda en düşük tasarım sıcaklığına ve soğutma modunda en yüksek tasarım sıcaklığına sahip bölge
- İlave bölge = Isıtma modunda en yüksek tasarım sıcaklığına ve soğutma modunda en düşük tasarım sıcaklığına sahip bölge

DİKKAT

İstenen bölge için Daikin Altherma ünitesi sıcaklık kontrolünü (#: [1.12] ve [1.13]) `Çıkış suyu` olarak ayarlayarak, her odadaki akışı düzenlemek için ayrı oda termostatlarıyla birlikte oda bazında kontrol elde etmek mümkündür. Ancak bu çözüm, herhangi bir odanın talebi olmadığında, Daikin Altherma ünitesi tarafından alan ısıtma/soğutma üretiminin olduğu durumlara yol açabilir. Aksine, talep eden odalar varken Daikin Altherma ünitesi tarafından herhangi bir alan soğutma/ısıtma üretilmemesi mümkündür. Geleneksel oda termostatlarının da ONECTA uygulamasına entegre edilemeyeceğini unutmayın.

Daha kullanıcı dostu ve verimli, talebe dayalı, oda bazında kontrol elde etmek için Daikin Altherma ünitesini Daikin Home Controls ekosistemine entegre edin. Bir DHC yapılandırması, istenen bölge için ünite sıcaklık kontrolünün (#: [1.12] ve [1.13]) `Harici oda termostatı` olarak ayarlanmasını gerektirir. Bu, DHC ekosisteminin bir oda gerektirdiğinde alan/ısıtma soğutma talebinde bulunmasını sağlar. Daha sonra, ayrı oda ayar noktalarını veya programlarını yapılandırmak için ONECTA uygulamasını kullanarak her bir oda için sıcaklığı düzenlemek mümkündür.

Oda bazında kontrol ve uygulama örnekleri hakkında daha fazla bilgi için Daikin Home Controls uygulama kılavuzuna bakın.

Tipik örnek:

Oda (bölge)	Isı yayıcılar: Tasarım sıcaklığı
Oturma odası (ana bölge)	Alttan ısıtma sistemi: ▪ Isıtma modunda: 35°C ▪ Soğutma[(a)] modunda: 20°C (yalnızca tazeleme amaçlıdır, gerçek bir soğutmaya izin verilmez)
Yatak odaları (ilave bölge)	Isı pompası konvektörleri: ▪ Isıtma modunda: 45°C ▪ Soğutma modunda: 12°C

[(a)] Soğutma modunda, alttan ısıtmanın (ana bölge) tazeleme sağlamasına (gerçek soğutma değil) izin verebilir veya VERMEYEBİLİRSİNİZ. Aşağıdaki kuruluma bakın.

Kurulum

Üç çift bölgeli kit sistem varyasyonu mümkündür:

1 Hidrolik separatörsüz sistem:

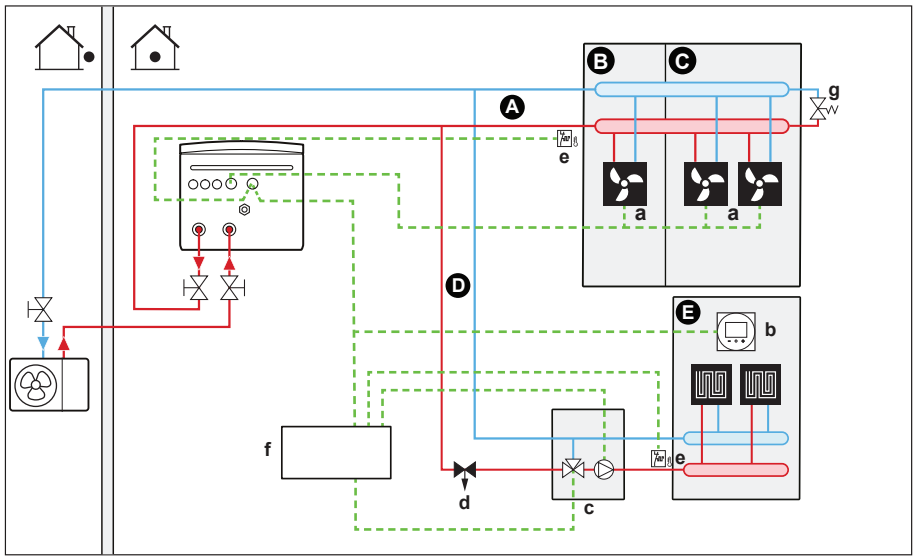

2 Ana bölge için hidrolik separatörlü sistem:

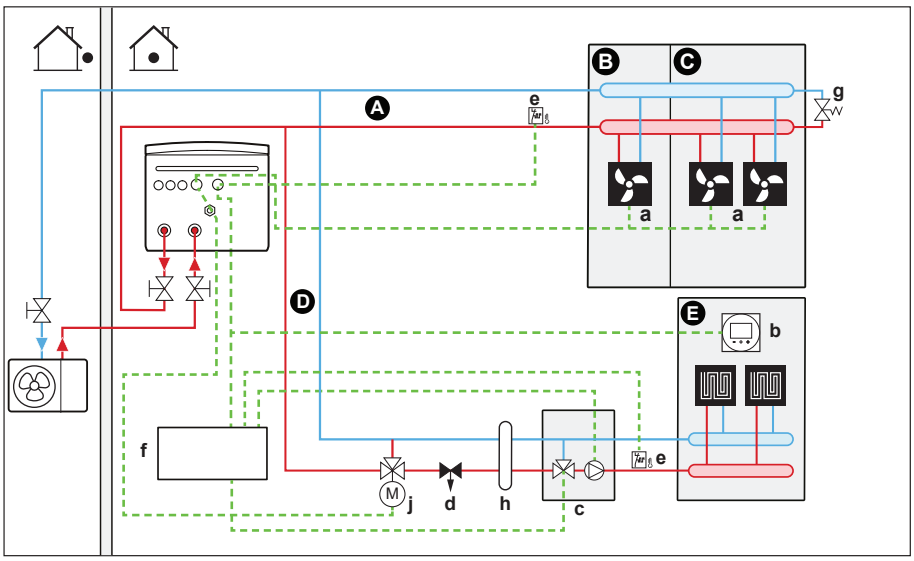

3 Her iki bölge için hidrolik separatörlü sistem:
Bu sistem için ilave bölge için doğrudan bir pompa gereklidir.

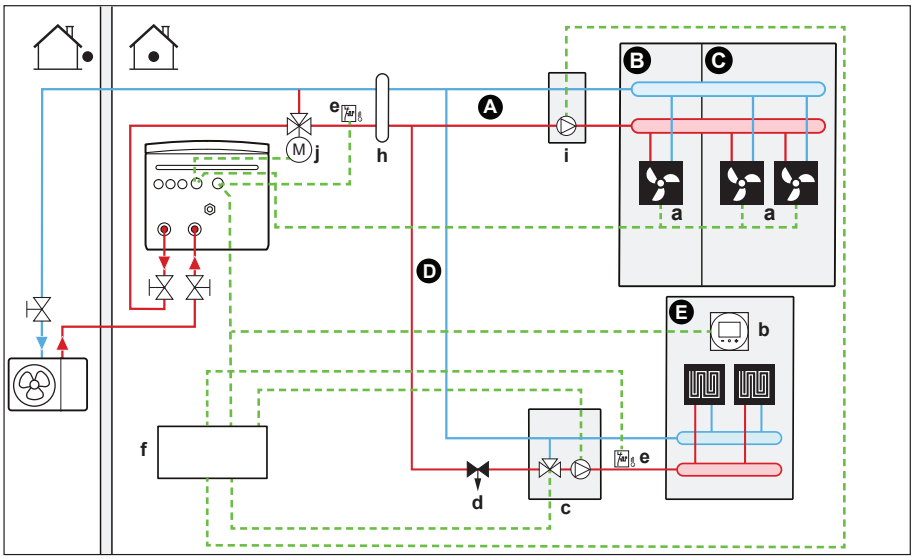

A İlave çıkış suyu sıcaklığı bölgesi
B Oda 1
C Oda 2
D Ana çıkış suyu sıcaklığı bölgesi
E Oda 3
a Isı pompası konvektörleri (+ kumandalar)
b Özel İnsan Konfor Arayüzü (BRC1HHDA oda termostatı olarak kullanılır)
c Karıştırma vanası istasyonu
d Basınç düzenleme vanası (sahada temin edilir)
e Güvenlik termostatı (sahada temin edilir)
f Çift bölgeli kit kontrol kutusu (EKMIKPOA)
g Bypass vanası
h Hidrolik separatör (dengeleme tüpü)
i Doğrudan pompa (ilave bölge için) (örn. karıştırılmamış pompa grubu EKMIKHUA)
j Ayrık bypass vanası (sahada temin edilir)

- Sistem varyasyonu 1 için: Tüm kesme vanaları kapandığında su devridaiminin sağlanabilmesi için mutlaka bir bypass vanası monte edilmelidir. Güvenilir çalışmayı garanti etmek için, "8.1 Su borularının hazırlanması" [▸ 103] bölümündeki "Su hacmini ve debiyi kontrol etmek için" tablosunda açıklandığı gibi bir minimum debi sağlayın.
- Sistem varyasyonları 2 ve 3 için: Tüm yayıcılar kapalıyken tampon kabı üzerinden akışın sağlanabileceği garanti ediliyorsa, bypass vanası gerekmez.

- Ana bölge için:
  - Alttan ısıtma sisteminin öncesine karıştırma vanası istasyonu (pompa + karıştırma vanası dahil) monte edilir.
  - Odanın ısıtma isteğine bağlı olarak karıştırma vanası istasyonu çift bölgeli kit denetleyicisiyle kontrol edilir (EKMIKPOA).
  - Oda sıcaklığı, özel İnsan Konfor Arayüzü (BRC1HHDA oda termostatı olarak kullanılır) ile kontrol edilir.
  - Kesme vanaları kapatıldığında ana bölgede su sirkülasyonunun mümkün olduğundan emin olun
- İlave bölge için:
  - İstenen oda sıcaklığı, ısı pompası konvektörlerinin denetleyicisiyle ayarlanır. Isı pompası konvektörleri için farklı kumandalar ve kurulumlar mümkündür. Daha fazla bilgi için bkz:

    Isı pompası konvektörlerinin montaj kılavuzu

    Isı pompası konvektörü seçenekleri montaj kılavuzu

    Opsiyonel ekipmanlar için ek kitapçık
  - Her bir ısı pompası konvektörünün ısıtma veya soğutma talep sinyalleri iç ünitedeki dijital girişe paralel olarak bağlanır. Doğru referans için opsiyonel ekipman ek kitapçığına bakın (ana bölge: X42M/6 ve X42M/7; ilave bölge için: X42M/6 ve X42M/3). İç ünite yalnızca geçerli bir talep olduğunda istenen ilave çıkış suyu sıcaklığını temin eder.
- Soğutma modunda, alttan ısıtmanın (ana veya ilave bölge) tazeleme sağlamasına (gerçek soğutma yok) izin verebilir veya izin VERMEYEBİLİRSİNİZ.
  - **İzin verilirse:**

    Bir kesme vanası monte ETMEYİN.
  - **İzin VERİLMİYORSA:**

    Ana bölge için: Ana bölgenin talebi düşerse veya soğutma talep edilirse, karıştırma kitinin pompası çalışmayacaktır.

    İlave bölge için: Doğrudan pompa (sahada temin edilir) bağlı olmadığında bir kesme vanası (sahada temin edilir) takın. Kesme vanasını iç üniteye bağlayın (bkz. "9.3.5 Kesme vanasını bağlanmak için" [▶ 143]). İlave bölgenin talebi düşerse veya soğutma talep edilirse kesme vanası kapanacaktır. Doğrudan bir pompa takılırsa, ilave bölgenin talebi düşerse veya soğutma talep edilirse pompa duracaktır. Doğrudan pompayı çift bölgeli kit kontrol kutusuna bağlayın (EKMIKPOA).

    Bu bağlantılar, hangi terminal pinlerini kullanmak istediğinizi seçebileceğiniz Saha GÇ bağlantılarıdır (bkz. "9.1.6 `Alan GÇ` bağlantıları" [▶ 122]).

> **DİKKAT**
>
> Yüksek hacimli tampon kaplarını kullanırken, normalde açık kesme vanalarının kullanılması ÖNERİLMEZ. Bir iletişim hatası oluştuğunda, normalde açık olan kesme vanaları açık konuma geçecektir, bu durumda soğutmaya izin VERMEYEN devreye soğuk su girmesi mümkündür.

- Büyük bir tampon kabı kullanılan sistemlerde, ayırma elemanının önüne (iç ünite tarafından kontrol edilen) 3 yollu ayrılmış bir bypass vanası monte edilebilir. Bkz. "9.3.11 Ayrık bypass vanasını bağlamak için" [▶ 148]. Bu bir `Alan GÇ` bağlantısıdır (`Ayrılmış bypass vanası`).

  Su borularının donmasını önleme işlemi sırasında, vana büyük tampon kabını devre dışı bırakır. Bu, gereksiz sirkülasyonu önler, tampon kabının ısısını daha

homojen tutar ve dolayısıyla ısı pompasında istenmeyen açma-kapama döngülerini azaltır.

Yapılandırma

Ayar	Değer
Ünite sıcaklık kontrolü ana bölgesi: ▪ #: [1.12] ▪ Saha ayar kodu: 041	2 (`Oda`): Ünite, özel İnsan Konfor Arayüzünün ortam sıcaklığına göre çalışır.
İlave bölge: ▪ #: [2.12] ▪ Saha ayar kodu: 057	1 (`Harici oda termostatı`): Ünitenin çalışmasına harici termostata göre karar verilir.
Isı pompası konvektörleri kullanılıyorsa: **İlave** bölge için harici oda termostatı: ▪ #: [2.13] ▪ Saha ayar kodu: 146	1 (`1 kontak`): Kullanılan harici oda termostatı veya ısı pompası konvektörü yalnızca bir termo AÇIK/KAPALI koşulu gönderebiliyorsa. Isıtma veya soğutma talebi arasında ayrım yoktur. Bu ayar standart olarak etkin olacaktır.
Su sıcaklığı bölgelerinin sayısı: ▪ #: [3.6] ▪ Saha ayar kodu: 155	1 (`İlave bölge`): Ana bölge + ilave bölge
Çift bölgeli kit kurulu: ▪ #: [3.13.5] ▪ Saha ayar kodu: 099	1 (`Evet`)**:**İlave bir sıcaklık bölgesi eklemek için bir çift bölgeli kit takılır.
Hidrolik olarak ayrılmış: ▪ #: [3.10] ▪ Saha ayar kodu: 008	▪ 0 (KAPALI: ayrılmamış): Yukarıda açıklanan sistem varyasyonu 1'e bakın. ▪ 1 (AÇIK: ayrılmış): Yukarıda açıklanan sistem varyasyonları 2 ve 3'e bakın. İkincil devrenin pompalarının nasıl çalıştığını anlamak için bkz. "Hidrolik olarak ayrılmış ve ayrılmamış durumların karşılaştırılması" [▸ 39].
Ayrık bypass vanası: ▪ #: [13] ▪ Saha ayar kodu: Hangi terminali seçtiğinize bağlıdır (daha fazla bilgi için "18 Saha ayarları tablosu" [▸ 274] öğesine bakın).	14 (`Ayrılmış bypass vanası`) Bu, hangi terminali ve pinleri kullanmak istediğinizi seçebileceğiniz bir Saha GÇ bağlantısıdır (bkz. "9.3.11 Ayrık bypass vanasını bağlamak için" [▸ 148]).
Kesme vanası (soğutmaya izin verilmiyorsa): ▪ #: [13] ▪ Saha ayar kodu: Hangi terminali seçtiğinize bağlıdır (daha fazla bilgi için "18 Saha ayarları tablosu" [▸ 274] öğesine bakın).	İlave bölge: 2 (`İlave bölge kapatma vanası`) Bu, hangi terminali ve pinleri kullanmak istediğinizi seçebileceğiniz bir Saha GÇ bağlantısıdır (bkz. "9.3.5 Kesme vanasını bağlanmak için" [▸ 143]).

Ayar	Değer
Ana bölge için soğutma sırasında pompa: ▪ #: [1.16] ▪ Saha ayar kodu: 050 İlave bölge için soğutma sırasında pompa veya kesme vanası: ▪ #: [2.33] ▪ Saha ayar kodu: 147	Ana bölge: Ana bölge için soğutma izni KAPALI ise pompa soğutma sırasında duracaktır. İlave bölge: Ana bölge için soğutma izni KAPALI ise soğutma sırasında pompa duracak veya kesme vanası kapanacaktır. **İzin VERİLMİYORSA:** 0 (`Soğutma izni`): Soğutma izni KAPALI. **İzin verilirse:** 1 (`Soğutma izni`) Soğutma izni AÇIK.
Güvenlik termostatı ana bölgesi	Çift bölgeli kit kontrol kutusuna bağlanacak (EKMIKPOA).
Güvenlik termostatı ilave bölge: ▪ #: [13] ▪ Saha ayar kodu: Hangi terminali seçtiğinize bağlıdır (daha fazla bilgi için "18 Saha ayarları tablosu" [▸ 274] öğesine bakın).	Üniteye bağlanacak 9 (`Emniyet termostatı ünitesi`): Bu, hangi terminali ve pinleri kullanmak istediğinizi seçebileceğiniz bir Saha GÇ bağlantısıdır (bkz. "9.3.13 Güvenlik termostatını bağlamak için" [▸ 150]).
Birincil akış: Alan ısıtma/soğutma için istenen minimum debi (çift bölgede uygulama): ▪ #: [1.44] ve [2.38] ▪ Saha ayarı kodu: 210 ve 211	Bkz. "Alan ısıtma/soğutma için istenen minimum debi" [▸ 38]. **Not:** Bir ayırıcı veya büyük bir tampon kabı kurulduğunda, kap içinden doğru akışın sağlanması ve hidrolik sistemin düzgün çalışması için birincil ve ikincil debi değerlerini mümkün olduğunca birbirine yakın tutun.
İkincil akış: Ana bölgede (=karışık bölgede) akış talep edildiğinde karıştırma vanası istasyonundaki pompanın devri: ▪ #: [3.13.3] ▪ Saha ayarı kodu: 096	▪ Dizin rakamları ile ayarlanırsa: 0,0~1,0 (adım: 0,1) ▪ Saha ayarı kodu ile ayarlanırsa: 0,01~1,00 (adım: 0,01) **Örnek:** ▪ Ayar 0,0 = %0 pompa devri = pompaya %100 PWM gönderimi ▪ Ayar 1,0 = %100 pompa devri = pompaya %0 PWM gönderimi ▪ Ayar 0,4 = %40 pompa devri = pompaya %60 PWM gönderimi

Ayar	Değer
İkincil akış: İlave bölgede (=doğrudan bölgede) akış talep edildiğinde doğrudan pompanın devir sayısı: ▪ #: [3.13.2] ▪ Saha ayarı kodu: 097	▪ Dizin rakamları ile ayarlanırsa: 0,0~1,0 (adım: 0,1) ▪ Saha ayarı kodu ile ayarlanırsa: 0,01~1,00 (adım: 0,01) **Örnek:** ▪ Ayar 0,0 = %0 pompa devri = pompaya %100 PWM gönderimi ▪ Ayar 1,0 = %100 pompa devri = pompaya %0 PWM gönderimi ▪ Ayar 0,4 = %40 pompa devri = pompaya %60 PWM gönderimi

Çift bölgeli kitin yapılandırılması hakkında daha fazla bilgi için yapılandırma başvuru kılavuzunun "Ayarlar" bölümündeki [3.13] `İki bölge kiti` öğesine bakın.

Avantajları

- **Konfor.**
  - İki farklı tipte ısı yayıcı siteminin kombinasyonu alttan ısıtma sistemi için mükemmel bir ısıtma konforu ve ısı pompası konvektörleri için mükemmel bir soğutma konforu sağlar.

6.3 İkili ısı kaynaklarının ayarlanması

6.3.1 Alan ısıtma için yedek ısı kaynağının kurulumu

BİLGİ

İkili, SADECE BİR çıkış suyu sıcaklığı bölgesi olması durumunda mümkündür:

- Oda termostatı kontrolü VEYA
- harici oda termostatı kontrolü.

- Alan ısıtma şu bileşenler tarafından sağlanabilir:
  - İç ünite
  - Sisteme bağlı bir yardımcı boyler (sahada temin edilir)
- Bir ısıtma talebi olduğunda iç ünite veya yardımcı boyler çalışmaya başlar. Bu ünitelerden hangisinin çalışacağı dış ortam sıcaklığına (harici ısı kaynağına geçiş durumu) bağlıdır. Yardımcı boylere izin verildiğinde, iç ünite tarafından gerçekleştirilen alan ısıtma işlevi KAPALI konuma getirilir.
- Kullanım sıcak suyu daima iç üniteye bağlı DHW boyleri tarafından üretilir.
- İkili çalışma sadece alan ısıtma AÇIK olduğunda mümkündür.

BİLGİ

- Isı pompası, ısıtma modundayken, kullanıcı arayüzü üzerinden ayarlanan istenen sıcaklığa ulaşmak üzere çalışır. Hava durumuna bağlı işletim etkinken, su sıcaklığı dış ortam sıcaklığına bağlı olarak otomatik olarak belirlenir.
- Yardımcı boyler, ısıtma modundayken, yardımcı boyler kumandası üzerinden ayarlanan istenen su sıcaklığına ulaşmak üzere çalışır.
- Boyler hedef sıcaklığının, aşırı ısınma ayar noktasına bağlı olan ünite hedef sıcaklığı ile uyumlu olduğundan emin olun.

BİLGİ

Maksimum çıkış suyu sıcaklığı, [3.12] `Aşırı ısıtma ayar noktası` ayarına göre belirlenir. Bu sınır, **sistemdeki** maksimum çıkış suyunu tanımlar. Bu ayarın değerine bağlı olarak, ayar noktasına doğru kararlı kontrol sağlamak için maksimum LWT ayar noktası da 5°C düşürülür.

Ana bölgedeki maksimum çıkış suyu sıcaklığı, yalnızca [3.13.5] `İki bölge kiti kurulu` etkinleştirildiğinde [1.19] `Su devresi aşırı ısınması` ayarına göre belirlenir. Bu sınır, **ana bölgedeki** maksimum çıkış suyunu tanımlar. Bu ayarın değerine bağlı olarak, ayar noktasına doğru kararlı kontrol sağlamak için maksimum LWT ayar noktası da 5°C düşürülür.

Kurulum

- Yardımcı boyleri şu şekilde entegre edin:

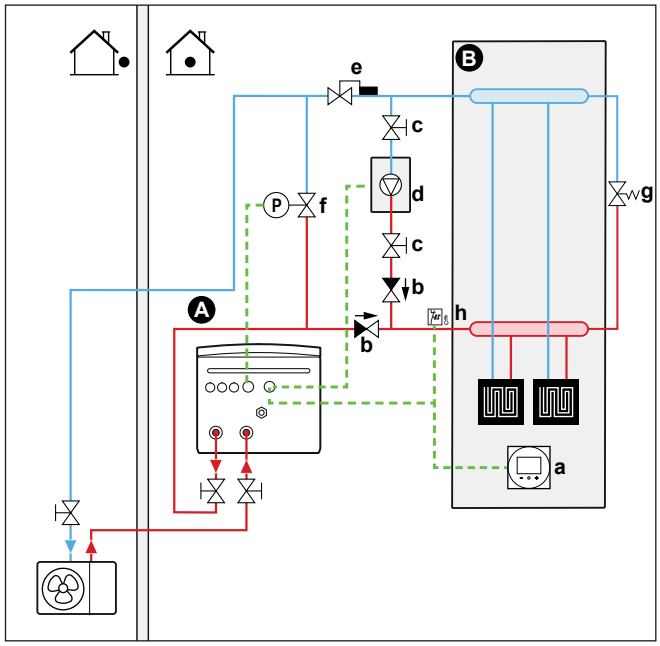

A Ana çıkış suyu sıcaklığı bölgesi
B Tek oda
a Özel İnsan Konfor Arayüzü (BRC1HHDA oda termostatı olarak kullanılır)
b Tek yönlü vana (sahada tedarik edilir)
c Kesme vanası (sahada temin edilir)
d Yardımcı boyler (sahada temin edilir)
e Su sıcaklık regülatörü (sahada temin edilir)
f Bypass vanası kontrollü (sahada temin edilir)
g Bypass vanası mekanik (sahada temin edilir)
h Güvenlik termostatı (opsiyonel) (sahada temin edilir)

DİKKAT

- Yardımcı boylerin ve sistemine entegrasyonunun ilgili mevzuata uygun olduğundan emin olun.
- Daikin yardımcı boyler sistemindeki hatalı veya güvenli olmayan durumlardan sorumlu tutulamaz.

- Isı pompasına dönüş suyunun 75°C'yi AŞMADIĞINDAN emin olun. Bunu yapmak için:
  - Yardımcı boyler kumandası aracılığıyla istenen su sıcaklığını maksimum 75°C'ye ayarlayın.
  - Isı pompasının dönüş suyu debisine bir su sıcaklık regülatörü monte edin. Su sıcaklık regülatörünü 75°C'nin üzerinde kapanacak ve 75°C'nin altında açılacak şekilde ayarlayın.

- Tek yönlü vanaları monte edin. Kararlı akışı sağlamak ve dalgalanmaları önlemek için düşük dirençli tek yönlü vanalar (açılma basıncı mümkün olduğunca düşük olan) kullanın.
- İç ünitenin içinde önceden bağlanmış bir genleşme kabı mevcuttur. Ancak ikili çalışma için, yardımcı boyler devresinde bir genleşme kabı olduğundan da emin olun. Aksi takdirde, ikili çalışma çalışırken ve Su sıcaklık regülatörü kapanırsa, su devresinde artık genleşme kabı olmayacaktır.
- 2 yollu bir vana takın (iç ünite ile kontrol edilen bypass vanası). Bkz. "9.3.10 İkili bypass vanasını bağlamak için" [▸ 147]. Bu bir `Alan GÇ` bağlantısıdır (`İkili baypas valfi`).

  Yardımcı boylerin ikili çalışması sırasında ve boyler pompasının çalışma sonrası süresi boyunca (ayar [5.14.6] `Çalıştırma sonrası zamanlayıcısı`, bu ayarın boyler pompasının çalışma sonrası süresiyle eşleştiğinden emin olun), iç ünite bu vanayı açacaktır. Açıldığında, ısı pompası yardımcı boyleri atlayarak su borusu donma koruması için gereken minimum su akışını koruyabilir.
- Harici ısı kaynağı (yardımcı boyler) iç ünitedeki AÇIK/KAPALI sinyali ile kontrol edilir. Bkz. "9.3.9 Harici ısı kaynağı değiştiricisini bağlamak için" [▸ 147]. Bu, hangi terminali ve pinleri kullanmak istediğinizi seçebileceğiniz bir `Alan GÇ` bağlantıdır (bkz. "9.1.6 `Alan GÇ` bağlantıları" [▸ 122]).
- Isı yayıcıları kurmak için bkz. "6.2 Alan ısıtma/soğutma sisteminin kurulumu" [▸ 38].

Yapılandırma

Ayar	Değer
İkili boyler: ▪ #: [5.37] Saha ayar kodu: 093	1 (`İkili mevcut`): Alan ısıtması için ikili boyler monte edilir ve çalışmasına izin verilir.
Dış ortam sıcaklığında histerezis: ▪ #: [5.14.4] Saha ayar kodu: 021	3 (`İkili histerezis`): Isı pompasından ikili/depo boylerine geçiş için dış ortam sıcaklığında histerezis. Aralık 2~10°C, adım aralığı 1°C
Çalışma aralığı: ▪ #: [5.14.2] Saha ayar kodu: Alt sıcaklık sınırı: 024 Üst sıcaklık sınırı: 023	Alt sıcaklık sınırı: 0 Üst sıcaklık sınırı: 5 Isı pompasının yardımcı ısı kaynağına geçiş yapacağı düşük ve yüksek dış sıcaklık sınırını seçin. Daha fazla bilgi için yapılandırma başvuru kılavuzuna bakın.

Ayar	Değer
Çalışma sonrası zamanlayıcı: ▪ #: [5.14.6] Saha ayar kodu: 025	600 saniye (`Çalıştırma sonrası zamanlayıcısı`): Alan ısıtmasındaki ikili boyler pompasının talep durduktan sonra açık kalacağı minimum süreyi tanımlar. Bu zamanlayıcı ikili KAPALI konuma getirildiği andan itibaren tetiklenir. Zamanlayıcı çalıştığı sürece başka bir moda geçmeyi engeller. Bu süre boyunca ikili bypass vanası iç ünite üzerinden akışı sağlamak için açık kalır. **Not:** İki pompa paralel devrelerde çalıştığında, iki devreden birinde akış olmaması mümkündür. Bu ayarın, talep durduğunda boyler pompasının çalışma sonrası zamanlayıcısına göre uyarlanması gerekecektir. Doğru değer için lütfen boyler üreticisine danışın. Aralık 0~1500 saniye, adım aralığı 1 saniye
Harici ısı kaynağı: ▪ #: [13] Saha ayar kodu: Hangi terminali ve pimleri seçtiğinize bağlıdır (daha fazla bilgi için "18 Saha ayarları tablosu" [▶ 274] öğesine bakın).	4 (`Harici ısı kaynağı`) Bu bir `Alan GÇ` bağlantısıdır (bkz. "9.3.9 Harici ısı kaynağı değiştiricisini bağlamak için" [▶ 147])
İkili bypass vanası: ▪ #: [13] Saha ayar kodu: Hangi terminali ve pimleri seçtiğinize bağlıdır (daha fazla bilgi için "18 Saha ayarları tablosu" [▶ 274] öğesine bakın).	9 (`İkili baypas valfi`) Bu bir `Alan GÇ` bağlantısıdır (bkz. "9.3.10 İkili bypass vanasını bağlamak için" [▶ 147])

Bir yardımcı kontağa göre harici ısı kaynağına geçiş

- Yardımcı kontak şu bileşenler olabilir:
  - Bir dış ortam sıcaklığı termostatı
  - Bir elektrik tarifesi kontağı
  - Manüel olarak çalıştırılan bir kontak
  - ...
- Kurulum: Şu saha kablosunu bağlayın:

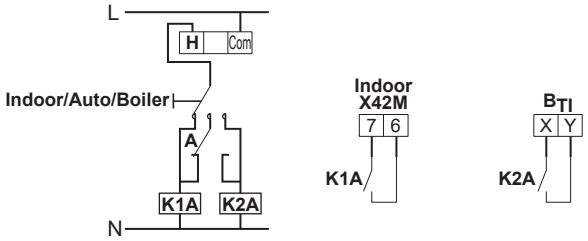

B_{TI}	Boyler termostat girişi
A	Yardımcı kontak (normalde kapalıdır)
H	Isıtma talebi oda termostatı (opsiyonel)
K1A	İç ünitenin etkinleştirilmesi için yardımcı röle (sahada temin edilir)
K2A	Boylerin etkinleştirilmesi için yardımcı röle (sahada temin edilir)
Indoor	İç ünite
Auto	Otomatik
Boiler	Boyler

DİKKAT

- Yardımcı kontağın, iç ünite ile yardımcı boyler arasındaki geçişin çok sık meydana gelmemesi için yeterli farka veya gecikme süresine sahip olduğundan emin olun.
- Yardımcı kontak bir dış ortam sıcaklığı termostatı ise, güneşten etkilenmemesi veya güneş nedeniyle AÇIK/KAPALI konuma geçmemesi için termostatı doğrudan güneş ışığı almayan bir yere monte edin.
- Sık açılıp kapanması yardımcı boylerde korozyona neden olabilir. Daha fazla bilgi için, yardımcı boyler üreticisine danışın.

6.3.2 Basınçsız güneş enerjisi sistemi ile sıcak su depolama tankının kurulumu (drainback bağlantısı yoluyla)

İKAZ

Güneş enerjisi panelleri iç üniteden daha yüksek bir konuma monte EDİLMELİDİR. Güneş enerjisi boru tesisatında asgari eğim olacak şekilde aşağı yönde bir eğim garanti EDİLMELİDİR. Bu, güneş enerjisi sisteminin tamamen boşaltılmasını ve bu şekilde don hasarlarının önlenmesini sağlamak içindir.

DİKKAT

Basınçsız bir güneş enerjisi sistemi, yalnızca EKHWP*B* modelindeki sıcak su depolama tankıyla birlikte kurulabilir ve kullanılabilir.

EKHWP sıcak su depolama tankıyla birlikte kullanılan bu ünite, kullanım sıcak suyu ve alan ısıtma için yardımcı ve iki ısı kaynaklarının uygulanmasını sağlamak üzere çeşitli olanaklar sunar. Bu, her bireysel kurulumda sistemin minimum enerji tüketimi ve maksimum kullanıcı konforu için optimize edilebilmesini sağlar.

Geri akış bağlantısı yoluyla depolama tankına doğrudan bir basınçsız güneş enerjisi sistemi bağlanabilir.

Montaj talimatları için sıcak su depolama tankının montaj kılavuzuna (EKHWP*) bakın.

Kurulum talimatları için, güneş enerjili sistemler için regülasyon ve pompa ünitesinin kurulum kılavuzuna bakın (EKSRPS4*).

Kurulum talimatları için güneş enerjisi panelinin kurulum kılavuzuna bakın (EKSV* / EKSH*).

Montaj talimatları için, bağlantı kitinin montaj kılavuzuna bakın (EKEPRHLT*).

Elektrikli bileşenlerin montajı için opsiyonel ekipmanların ek kitapçığına bakın.

Kurulum

1 Güneş enerjisi sistemini şu şekilde entegre edin:

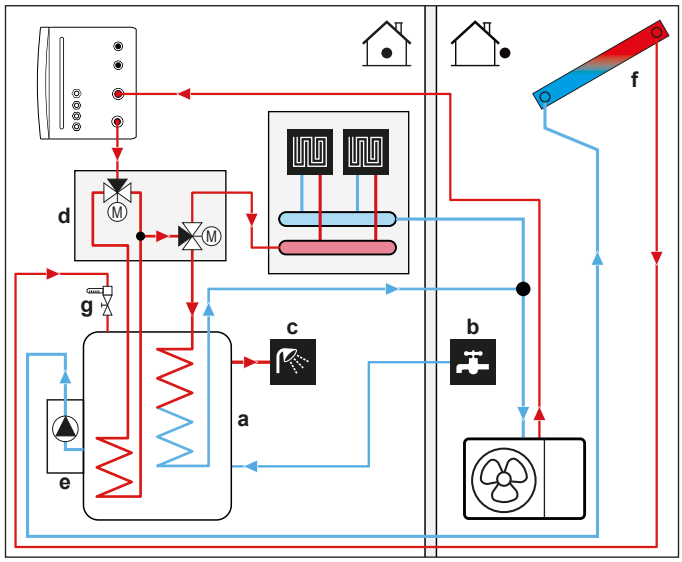

- **a** Sıcak su depolama tankı (EKHWP*B*)
- **b** Soğuk su GİRİŞİ
- **c** Sıcak su ÇIKIŞI (duş (sahada temin edilir))
- **d** Bağlantı kiti (EKEPRHLT*)
- **e** Güneş enerjisi sistemleri için kontrol ünitesi ve pompa ünitesi (EKSRPS4*).
- **f** Güneş enerjisi paneli (EKSV* / EKSH*)
- **g** FlowGuard FLG(164102 (isteğe bağlı))

Yapılandırma

Güneş enerjisi girişi olmadan

Ayar	Değer
Termal güneş enerjisi varlığı: ▪ #: [5.21.9] Saha ayarı kodu: 185	1 (`Açık`): Güneş enerjisi sistemi, EKHWP depolama tankının üzerine monte edilir.

Güneş enerjisi girişi ile

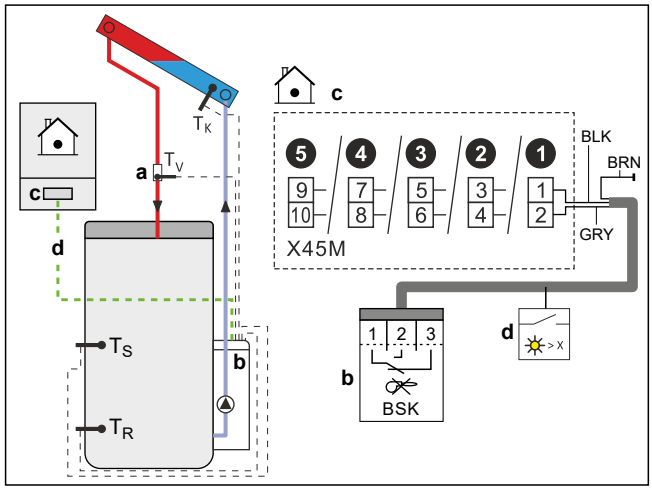

- **a** Akış sensörü (EKSRPS4*)
- **b** Yanma kilitleme kontağı (EKSRPS4*)
- **c** Güneş enerjisi girişi (Bu bir `Alan GÇ` bağlantısıdır)
- **d** Yanma kilitleme kontağı kablosu

Güneş enerjisi önceliği, güneş enerjisi girişine bağlı yanma engelleme kontağı aracılığıyla güneş enerjisi sistemleri için regülasyon ve pompa ünitesi (EKSRPS4*)

tarafından kontrol edilir. Bu bağlantı, hangi terminal ve pinleri kullanmak istediğinizi seçebileceğiniz bir `Alan GÇ` bağlantısıdır (bkz. "9.1.6 `Alan GÇ` bağlantıları" [▸ 122]).

Yanma engelleme kontağının yapılandırılması için, güneş enerjisi sistemlerine yönelik regülasyon ve pompa ünitesinin kurulum kılavuzuna bakın (EKSRPS4*).

Ayar	Değer
Termal güneş enerjisi varlığı: ▪ #: [5.21.9] Saha ayarı kodu: 185	1 (`Açık`): Güneş enerjisi sistemi, EKHWP depolama tankının üzerine monte edilir.
Termal güneş enerjisi önceliği: ▪ #: [5.21.10] Saha ayarı kodu: 186	1 (`Açık`): Kurulu güneş enerjisi sistemi diğer ısı kaynaklarına göre önceliğe sahiptir.
Güneş enerjisi girişi: ▪ #: [13] Saha ayar kodu: Hangi terminali ve pimleri seçtiğinize bağlıdır (daha fazla bilgi için "18 Saha ayarları tablosu" [▸ 274] öğesine bakın).	12 (`Güneş enerjisi girişi`) Bu bir `Alan GÇ` bağlantısıdır (bkz. "9.3.17 Güneş enerjisi girişini bağlamak için" [▸ 157])

6.3.3 Basınçlı güneş enerjisi sistemi ile bir sıcak su depolama tankının kurulumu

DİKKAT

Basınçlı güneş enerjisi sistemi, yalnızca EKHWP*PB* modelindeki sıcak su depolama tankıyla birlikte kurulabilir ve kullanılabilir.

Bu ünite, EKHWP sıcak su depolama tankı ile birlikte kullanıldığında, basınçlı güneş enerjisi sistemi doğrudan sıcak su depolama tankına bağlanabilir.

Montaj talimatları için sıcak su depolama tankının montaj kılavuzuna (EKHWP*) bakın.

Kurulum talimatları için güneş enerjisi basınç istasyonunun kurulum kılavuzuna bakın (EKSRDS2*).

Kurulum talimatları için güneş enerjisi panelinin kurulum kılavuzuna bakın (EKSV* / EKSH*).

Montaj talimatları için, bağlantı kitinin montaj kılavuzuna bakın (EKEPRHLT*).

Elektrikli bileşenlerin montajı için opsiyonel ekipmanların ek kitapçığına bakın.

Kurulum

1 Güneş enerjisi sistemini şu şekilde entegre edin:

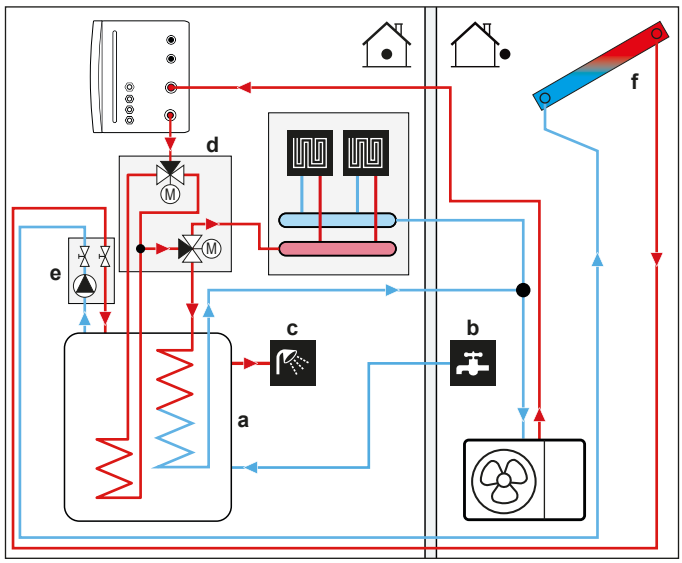

- **a** Sıcak su depolama tankı (EKHWP*PB*)
- **b** Soğuk su GİRİŞİ
- **c** Sıcak su ÇIKIŞI (duş (sahada temin edilir))
- **d** Bağlantı kiti (EKEPRHLT*)
- **e** Güneş enerjisi basınç istasyonu (EKSRDS2*)
- **f** Güneş enerjisi paneli (EKSV* / EKSH*)

Yapılandırma

Ayar	Değer
Termal güneş enerjisi varlığı: ▪ #: [5.21.9] Saha ayarı kodu: 185	1 (`Açık`): Güneş enerjisi sistemi, EKHWP depolama tankının üzerine monte edilir.

6.4 Kullanım sıcak suyu boylerinin kurulumu

6.4.1 Sistem planı – Bağımsız DHW boyleri

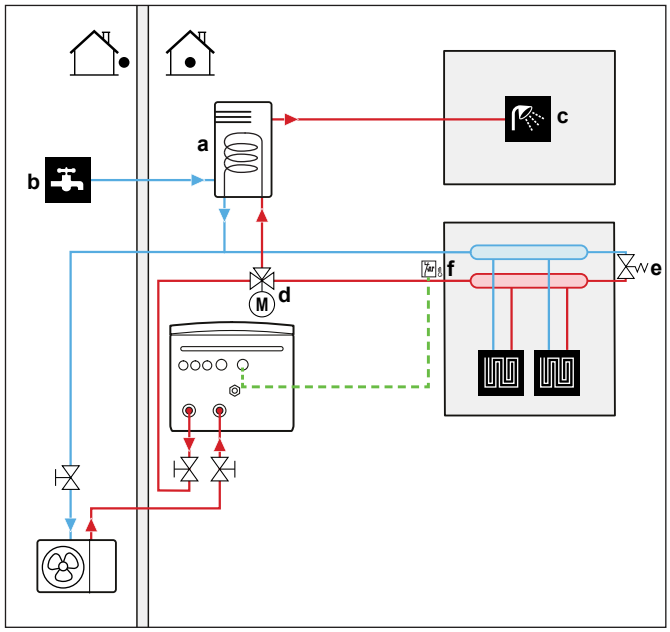

- **a** Kullanım sıcak suyu deposu
- **b** Soğuk su GİRİŞİ
- **c** Sıcak su ÇIKIŞI
- **d** Motorlu 3 yollu vana

6.4.2 DHW boyleri için hacim ve istenen sıcaklığın seçimi

İnsanlar 40°C sıcaklığındaki bir suyu sıcak bulurlar. Bu nedenle, DHW tüketimi daima 40°C'deki eşdeğer sıcak su hacmi olarak ifade edilir. Ancak, DHW boyler sıcaklığını daha yüksek bir değere (örnek: 53°C) ayarlayabilir ve ardından soğuk suyla (örnek: 15°C) karıştırabilirsiniz.

DHW boyleri için hacim ve istenen sıcaklığın seçimi şu adımlardan meydana gelir:

1 Kullanım sıcak suyu tüketiminin belirlenmesi (40°C'deki eşdeğer sıcak su hacmi).
2 DHW boyleri için hacim ve istenen sıcaklığın belirlenmesi.

DHW tüketiminin belirlenmesi

Aşağıdaki soruları yanıtlayın ve tipik su hacimlerini kullanarak DHW tüketimini (40°C'de eşdeğeri sıcak su hacmi) hesaplayın:

Soru	Tipik su hacmi
Bir günde kaç defa duş alınıyor?	1 duş = 10 dk×10 l/dak = 100 l
Bir günde kaç defa banyo yapılıyor?	1 banyo = 150 l
Bir günde mutfak evyesinde ne kadar su kullanılıyor?	1 evye = 2 dk×5 l/dak = 10 l
Başka bir kullanım sıcak suyu ihtiyacı var mı?	—

Örnek: Bir ailenin (4 kişilik) günlük kullanım sıcak suyu tüketimi şu şekilde olsun:

- 3 duş
- 1 banyo
- 3 evye hacmi

Kullanım sıcak suyu (DHW) tüketimi = (3×100 l)+(1×150 l)+(3×10 l)=480 l

Kullanım sıcak suyu boyleri için hacim ve istenen sıcaklığın belirlenmesi

Formül	Örnek
$V_1=V_2\times(T_2-T_1)/(40-T_1)$	Eğer: ▪ V_2=180 l ▪ T_2=54°C ▪ T_1=15°C V_1=280 l
$T_1=T_2\times(40-T_1)/(V_1-V_2)$	Eğer: ▪ V_1=480 l ▪ T_2=54°C ▪ T_1=15°C Ardından V_2=307 l

V_1 Kullanım sıcak suyu tüketimi (40°C'de eşdeğer sıcak su hacmi)
V_2 Bir defa ısıtılıyorsa gerekli kullanım sıcak suyu boyleri hacmi
T_2 Kullanım sıcak suyu boyleri sıcaklığı
T_1 Soğuk su sıcaklığı

Olası kullanım sıcak suyu boyleri hacimleri

Tip	Olası hacimler
Bağımsız kullanım sıcak suyu boyleri	▪ 150 l ▪ 180 l ▪ 200 l ▪ 250 l ▪ 300 l ▪ 500 l

Enerji tasarrufu için ipuçları

- kullanım sıcak suyu tüketimi her gün değişiyorsa, her bir gün için farklı istenen kullanım sıcak suyu boyler sıcaklıklarına sahip bir haftalık program düzenleyebilirsiniz.
- İstenen kullanım sıcak suyu boyleri sıcaklığı ne kadar düşük olursa, o kadar düşük maliyetli olur. Daha büyük bir kullanım sıcak suyu boyleri seçerek, istenen kullanım sıcak suyu boyleri sıcaklığını düşürebilirsiniz.
- Isı pompasının kendisi maksimum 63°C (dış ortam sıcaklığı düşükse 57°C) kullanım sıcak suyu üretebilir. Isı pompasına entegre elektrik direnci bu sıcaklığı yükseltebilir. Ancak, bu işlem daha fazla enerji tüketir. Elektrik direncinin kullanılmasını önlemek için istenen kullanım sıcak suyu boyler sıcaklığını 63°C'nin altına ayarlanmanızı öneririz.
- Dış ortam sıcaklığı yükseldikçe, ısı pompasının performansı artar.
  - Enerji maliyetleri gündüz ve gece eşit ise kullanım sıcak suyu boylerinin gündüz saatlerinde ısıtılmasını öneririz.
  - Enerji maliyetleri gece daha düşük ise kullanım sıcak suyu boylerinin gece saatlerinde ısıtılmasını öneririz.
- Isı pompası kullanım sıcak suyu ürettiğinde, toplam ısı talebine ve programlı öncelik ayarına bağlı olarak bir alanı ısıtamayabilir. Aynı anda hem kullanım sıcak suyuna, hem de alan ısıtmaya ihtiyaç duyuyorsanız, kullanım sıcak suyunun, daha düşük bir alan ısıtma talebi olduğundan gece saatlerinde veya kimsenin olmadığı bir zamanda üretilmesini öneririz.

6.4.3 Kurulum ve yapılandırma – DHW boyleri

- Yüksek DHW tüketimleri için, DHW boylerini gün içerisinde birkaç defa ısıtabilirsiniz.
- DHW boylerini istenen DHW boyleri sıcaklığına ısıtmak için, şu enerji kaynaklarını kullanabilirsiniz:
  - Termodinamik ısı pompası döngüsü
  - Elektrikli buster ısıtıcı
- Bu konuda:
  - Kullanım sıcak suyu üretiminde enerji tüketiminin optimize edilmesi için bkz. "10 Yapılandırma" [▶ 159].
  - Bağımsız DHW boylerinin iç ünite ile elektrik bağlantılarının yapılması için, DHW boyleri montaj kılavuzuna ve opsiyonel ekipmanlar için ek kitapçığa bakın.
  - Bağımsız DHW boylerinin su borularının iç üniteye bağlanması için, DHW boyleri montaj kılavuzuna bakın.

6.4.4 Anlık sıcak su için DHW pompası

Kurulum

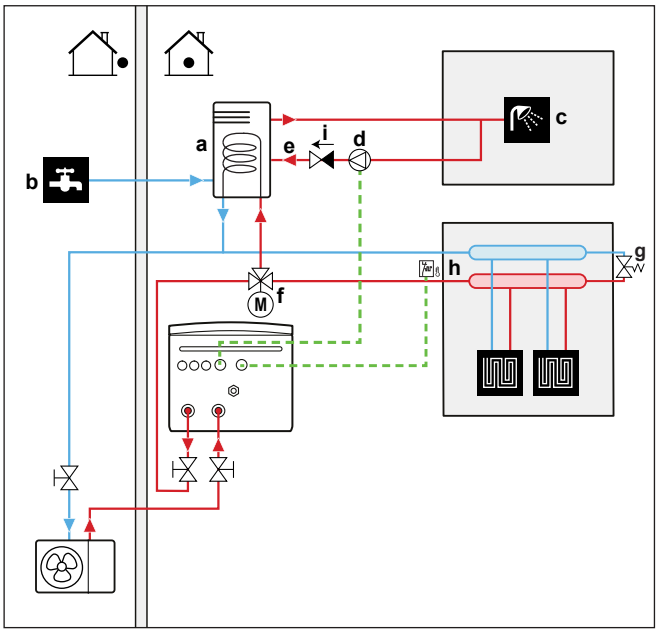

- **a** DHW boyleri
- **b** Soğuk su GİRİŞİ
- **c** Sıcak su ÇIKIŞI (duş (sahada temin edilir))
- **d** Kullanım sıcak suyu pompası (sahada tedarik edilir)
- **e** Sirkülasyon bağlantısı
- **f** Motorlu 3 yollu vana (sahada tedarik edilir)
- **g** Bypass vanası
- **h** Güvenlik termostatı (sahada temin edilir)
- **i** Tek yönlü vana (sahada tedarik edilir)

- Bir DHW pompası bağlanırsa, musluktan anlık sıcak su alınabilir.
- DHW pompası ve tesisat sahada temin edilir ve montörün sorumluluğundadır. Elektrik kabloları için, bkz. "9.3.6 Pompaları bağlamak için (kullanım sıcak suyu pompası ve/veya harici pompalar)" [▸ 145].
- Yeniden sirkülasyon bağlantısının kurulması hakkında daha fazla bilgi için kullanım sıcak suyu boylerinin montaj kılavuzuna bakın.

> **DİKKAT**
> Bir sıcak kullanım suyu pompasını bağlarken daima pompa tedarikçisinin talimatlarına uyun.

Yapılandırma

Ayar	Değer
Kullanım sıcak suyu pompası: ▪ #: [4.13] ▪ Saha ayar kodu: 149	1 (`Anlık sıcak su`): Anlık sıcak su programı aktif olduğunda kullanım sıcak suyu pompası çalışmaya başlayacaktır.

- DHW pompasını kullanıcı arayüzü üzerinden kontrol etmek için bir program düzenleyebilirsiniz. Daha fazla bilgi için yapılandırma başvuru kılavuzuna bakın.

6.4.5 Dezenfeksiyon için DHW pompası

Kurulum

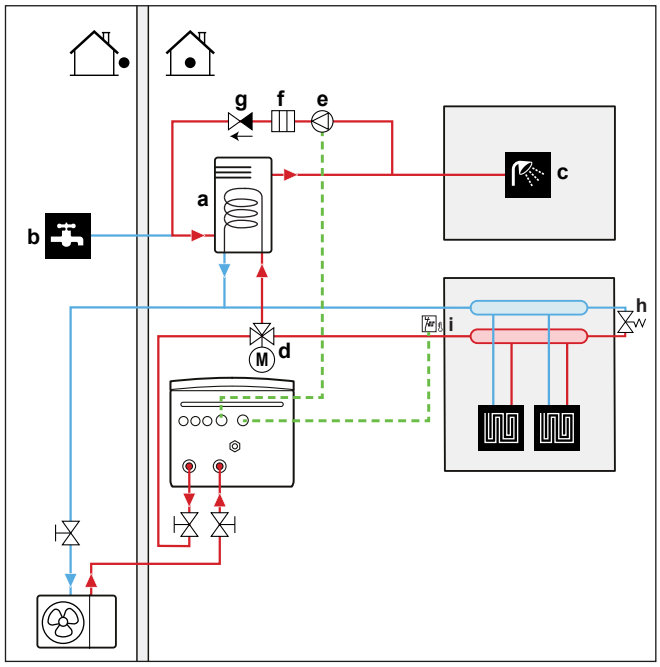

- **a** DHW boyleri
- **b** Soğuk su GİRİŞİ
- **c** Sıcak su ÇIKIŞI (duş (sahada temin edilir))
- **d** Motorlu 3 yollu vana (sahada tedarik edilir)
- **e** Kullanım sıcak suyu pompası (sahada tedarik edilir)
- **f** Isıtıcı eleman (sahada tedarik edilir)
- **g** Tek yönlü vana (sahada tedarik edilir)
- **h** Bypass vanası
- **i** Güvenlik termostatı (sahada temin edilir)

- DHW pompası ve tesisat sahada temin edilir ve montörün sorumluluğundadır. Elektrik kabloları için, bkz. "9.3.6 Pompaları bağlamak için (kullanım sıcak suyu pompası ve/veya harici pompalar)" [▸ 145].
- Yürürlükteki mevzuat dezenfeksiyon sırasında maksimum depo ayar noktasından daha yüksek bir sıcaklık gerektiriyorsa (bkz. saha ayarı 073), yukarıda gösterildiği gibi bir kullanım sıcak suyu pompası ve ısıtıcı eleman bağlayabilirsiniz.
- İlgili mevzuat uyarınca su borularının musluk çıkışına kadar dezenfekte edilmesi gerekiyorsa, yukarıda gösterildiği gibi bir DHW pompası ve (gerekiyorsa) ısıtıcı elemanı bağlayabilirsiniz.

Yapılandırma

Ayar	Değer
Kullanım sıcak suyu pompası: ▪ #: [4.13] ▪ Saha ayar kodu: 149	2 (`Dezenfeksiyon`): Dezenfeksiyon işlemi aktif olduğunda kullanım sıcak suyu pompası çalışmaya başlayacaktır

6.4.6 Anında sıcak su ve dezenfeksiyon için kullanım sıcak suyu pompası

Kurulum

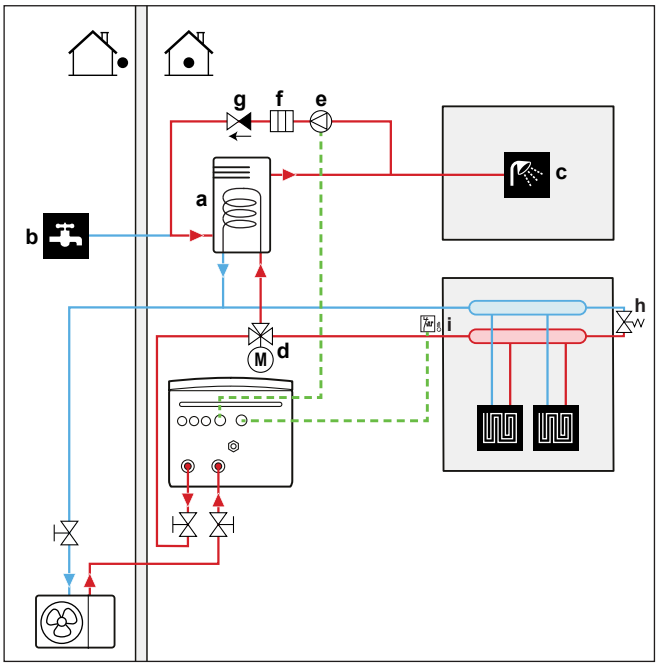

- **a** DHW boyleri
- **b** Soğuk su GİRİŞİ
- **c** Sıcak su ÇIKIŞI (duş (sahada temin edilir))
- **d** Motorlu 3 yollu vana (sahada tedarik edilir)
- **e** Kullanım sıcak suyu pompası (sahada tedarik edilir)
- **f** Isıtıcı eleman (sahada tedarik edilir)
- **g** Tek yönlü vana (sahada tedarik edilir)
- **h** Bypass vanası
- **i** Güvenlik termostatı (sahada temin edilir)

- DHW pompası ve tesisat sahada temin edilir ve montörün sorumluluğundadır. Elektrik kabloları için, bkz. "9.3.6 Pompaları bağlamak için (kullanım sıcak suyu pompası ve/veya harici pompalar)" [▸ 145].
- Yürürlükteki mevzuat dezenfeksiyon sırasında maksimum depo ayar noktasından daha yüksek bir sıcaklık gerektiriyorsa (bkz. saha ayarı 073), yukarıda gösterildiği gibi bir kullanım sıcak suyu pompası ve ısıtıcı eleman bağlayabilirsiniz.
- İlgili mevzuat uyarınca su borularının musluk çıkışına kadar dezenfekte edilmesi gerekiyorsa, yukarıda gösterildiği gibi bir DHW pompası ve (gerekiyorsa) ısıtıcı elemanı bağlayabilirsiniz.

Yapılandırma

Ayar	Değer
Kullanım sıcak suyu pompası: ▪ #: [4.13] ▪ Saha ayar kodu: 149	3 (`Her ikisi de`): Dezenfeksiyon işlemi aktif olduğunda veya anlık sıcak su programı aktif olduğunda kullanım sıcak suyu pompası çalışmaya başlayacaktır.

- DHW pompasını kullanıcı arayüzü üzerinden kontrol etmek için bir program düzenleyebilirsiniz. Daha fazla bilgi için yapılandırma başvuru kılavuzuna bakın.

6.5 Güç tüketimi kontrolünün kurulumu

Güç tüketimini şu şekilde kontrol edebilirsiniz:

- Zorlamalı sistem limitleri
- Uygulanan güç limitleri

Zorlamalı sistem limitleri

Bu limitler statiktir. Bunlar kullanıcı arayüzünde ayarlanan sabit değerlerdir.

- `Yasal sınır` (örn. İsveç'te BBR)
- `Sistem sınırı`
- `Dış ünite sigorta sınırı`

Daha fazla bilgi için yapılandırma başvuru kılavuzuna bakın ([9.15] `Sistem sınırlamaları`).

DİKKAT

Zorlamalı sistem limitleri. Bakım modu sırasında:

- `Yasal sınır` ve `Sistem sınırı` yok sayılır.
- `Dış ünite sigorta sınırı` yok SAYILMAZ.

Uygulanan güç limitleri

Bu sınırlar dinamiktir.

DİKKAT

Uygulanan güç limiti. Isı pompasının ve elektrikli ısı kaynaklarının güç tüketimine yönelik bir maksimum limit tanımlamak için farklı yollar kullanabilirsiniz.

1. Donanım kontağı yoluyla:

- Bir Smart Grid sayacı takın.

- [9.14.1] = `smart grid Kontak` ayarını gerçekleştirin.

- [9.14.7] `Akıllı sayaç sınırı` alanında uygulanan güç limitini tanımlayın.

2. Modbus üzerinden:

- 58 numaralı tutma kaydını kullanın: Uygulanan güç limiti.

3. Bulut üzerinden: Şu an için yalnızca işletmeler arası entegratörler tarafından kullanılabilir. Daha fazla bilgi için bkz. https://developer.cloud.daikineurope.com.

- Uygulanan güç limitini tanımlamak için ONECTA bulut API'sini kullanın.

Not:

- Uygulanan herhangi bir güç limiti, sistem performansını düşürebilir. Katı limitler, sistemin hedef ayar noktasına ulaşmasını engelleyebilir.

- Ünite koruyucu fonksiyonları (buz çözme, su borusu donma koruması, çalıştırma kontrolü, bakım modu) çalıştırırken uygulanan güç limiti göz ardı edilebilir.

- Güç limiti çalıştırma veya buz çözme işlemine izin vermeyecek kadar katı olduğunda, ısı pompası çalışmaz.

- Güç limiti çalıştırma veya buz çözme işlemine izin vermeyecek kadar katı olmadığında, ısı pompası çalışır. Ancak, çalıştırma veya buz çözme işlemi dışındaki çalışma modları sırasında limit çok uzun süreyle aşılırsa, ünite çalışmayı durdurur.

- Yedek ısıtıcının koruma nedeniyle desteklenmesi gerekiyorsa, güç limiti aşılsa dahi yedek ısıtıcı en az 2 kW kapasiteyle (güvenilir çalışmayı sağlamak için) devreye girecektir.

Uygulanan güç limiti komutu birden fazla girişten gelebilir:

- Bir Akıllı Sayaç Kontağı kontrol sisteminden.
- Modbus veya Bulut gibi bir harici iletişim girişinden. Bu girişler örneğin bazı EMS'lerden (Enerji Yönetim Sistemleri) gelebilir.

Not: Akıllı sayaç limiti ve Modbus/Cloud limiti birleştirilemez.

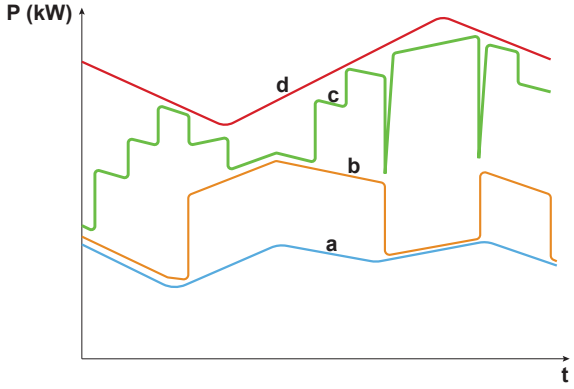

a Isı pompası
b Destek ısıtıcı (varsa, sadece bağımsız boyler)
c Yedek ısıtıcı
d Uygulanan güç limiti
t Saat
P Güç (kW)

Uygulanan güç limiti dinamik olarak uygulanır. Limit uygulandığı anda, farklı ısı kaynaklarının güç tüketimi kontrol edilir. O andaki güç tüketimine bağlı olarak, ısı kaynağı etkinleştirilir veya devre dışı bırakılır. Mevcut tüm ısı kaynakları, farklı öncelik seviyelerine göre uygulanan limit değere kadar mümkün olduğunca kullanılır.

- Seviye 1 (yüksek öncelik) = ısı pompası. Bu ısı kaynağı en verimli olanıdır.
- Seviye 2 (orta öncelik) = destek ısıtıcı (varsa, sadece bağımsız boyler).
- Seviye 3 (düşük öncelik) = yedek ısıtıcı.

6.5.1 Akıllı sayaç ile güç sınırlaması

Güç sınırlaması, sistemin maksimum güç girişini sağlamak için kullanışlıdır. Bazı ülkelerde mevzuat, alan ısıtma, alan soğutma ve kullanım sıcak suyu üretimi için maksimum güç tüketimini sınırlamaktadır.

Tüm sistemin gücü veya akımı bir dijital giriş tarafından dinamik olarak sınırlandırılır. Güç sınırlama seviyesi kullanıcı arayüzü üzerinden ayarlanır.

Kurulum

- Alçak gerilimli Smart Grid sayacı söz konusu olduğunda ilave bir ekipmana ihtiyaç duyulmaz.
- Yüksek gerilimli Smart Grid sayacı söz konusu olduğunda. Bu, Smart Grid röle kitinden (EKRELSG) **1 röle**'nin kurulmasını gerektirir (bkz. "9.3.14 Smart Grid" [▶ 151]).

Yapılandırma

Ayar	Değer
Çalışma modu: ▪ #: [9.14.1] ▪ Saha ayar kodu: 040	3 (`smart grid Kontak`)
Akıllı sayaç sınırı: ▪ #: [9.14.7] ▪ Saha ayar kodu: 135	4,2 kW (`Akıllı sayaç sınırı`): Aralık 2~20 kW, adım aralığı 0,1 kW

Ayar	Değer
Akıllı sayaç kontağı: ▪ #: [13] ▪ Saha ayar kodu: Hangi terminali ve pimleri seçtiğinize bağlıdır (daha fazla bilgi için "18 Saha ayarları tablosu" [▸ 274] öğesine bakın).	3 (`smart grid Kontak`) Bu bir `Alan GÇ` bağlantısıdır (bkz. "9.3.14 Smart Grid" [▸ 151]).

6.6 Harici sıcaklık sensörünün kurulumu

Bir adet harici sıcaklık sensörü bağlayabilirsiniz. İç veya dış ortam sıcaklığını ölçer. Aşağıdaki durumlarda bir harici sıcaklık sensörü kullanılmasını öneririz:

İç ortam sıcaklığı

- Oda termostatı kontrolünde özel İnsan Konfor Arayüzü (oda termostatı olarak kullanılan BRC1HHDA) iç ortam sıcaklığını ölçer. Bu nedenle, İnsan Konfor Arayüzünün monte edileceği konum mutlaka:
  - Odadaki ortalama sıcaklığın algılanabilmesine izin vermeli,
  - Doğrudan güneş ışığına maruz KALMAMALIDIR.
  - Bir ısı kaynağının yakınında OLMAMALI ve
  - Örneğin kapı açılması/kapanması nedeniyle dış ortam havasından veya hava akımından ETKİLENMEMELİDİR.
- Bu koşulların sağlanması mümkün DEĞİLSE, bir uzak iç ortam sensörünün (KRCS01-1 seçeneği) bağlanmasını öneririz.
- Kurulum: Montaj talimatları için, uzak iç ortam sensörü montaj kılavuzu ve opsiyonel ekipmanlar ek kitapçığına bakın.
- Yapılandırma:

Ayar	Değer
Harici iç ortam sensörü: ▪ #: [13] Saha ayar kodu: Hangi terminali seçtiğinize bağlıdır (daha fazla bilgi için bkz. "18 Saha ayarları tablosu" [▸ 274]).	2 (`Harici iç sensör`): Bu, hangi terminali ve pinleri kullanmak istediğinizi seçebileceğiniz bir Saha GÇ bağlantısıdır (bkz. "9.1.6 `Alan GÇ` bağlantıları" [▸ 122]).
Harici oda sensörü ofseti ▪ #: [1.33]	0°C (`Harici iç sensör ofseti`): İsteğe bağlı sensör tarafından ölçülen oda sıcaklığına uygulanabilecek ofset. Aralık -5°C ~ 5°C, adım aralığı 0,5°C

Dış ortam sıcaklığı

- Dış ünitede dış ortam sıcaklığı ölçülür. Bu nedenle, dış ünitenin monte edileceği konum mutlaka:
  - Konutun kuzey cephesinde veya konutun en fazla ısı yayıcının bulunduğu cephesinde bulunmalı ve
  - Doğrudan güneş ışığına maruz KALMAMALIDIR.
- Bu koşulların sağlanması mümkün DEĞİLSE, bir uzak dış ortam sensörünün (EKRSCA1 seçeneği) bağlanmasını öneririz.
- Kurulum: Montaj talimatları için, uzak dış ortam sensörü montaj kılavuzu ve opsiyonel ekipmanlar ek kitapçığına bakın.

- Yapılandırma:

Ayar	Değer
Harici dış ortam sensörü: ▪ #: [13] Saha ayar kodu: Hangi terminali seçtiğinize bağlıdır (daha fazla bilgi için bkz. "18 Saha ayarları tablosu" [▶ 274]).	1 (`Harici dış sensör`): Bu, hangi terminali ve pinleri kullanmak istediğinizi seçebileceğiniz bir Saha GÇ bağlantısıdır (bkz. "9.1.6 `Alan GÇ` bağlantıları" [▶ 122]).
Harici ortam sensörü ofseti ▪ #: [5.22] Saha ayar kodu: 175	0°C (`Hrc. ort. sensörü ofseti`): İsteğe bağlı sensör tarafından ölçülen dış ortam sıcaklığına uygulanabilecek ofset. Aralık -5°C ~ 5°C, adım aralığı 0,5°C

- İstenen çıkış suyu sıcaklığı hava durumuna bağlıysa, tam zamanlı dış ortam sıcaklığı ölçümü önemlidir. Bu da opsiyonel bir dış ortam sıcaklığı sensörünün monte edilmesinin diğer bir nedenidir.

BİLGİ

Harici dış ortam sıcaklığı sensörünün verileri (ortalama veya anlık), hava durumuna bağlı kontrol eğrilerinde ve otomatik ısıtma/soğutma geçişi mantığında kullanılır. Dış ünitenin korunması için, dış ünitenin dahili sensörü sürekli olarak kullanılır.

7 Ünite montajı

Bu bölümde

7.1 Montaj sahasının hazırlanması ... 81
7.1.1 Dış ünite montaj sahası gereksinimleri ... 82
7.1.2 Soğuk iklimler için dış üniteyle ilgili ilave montaj sahası gereksinimleri ... 84
7.1.3 İç ünite montaj sahası gereksinimleri ... 85
7.2 Ünitelerin açılması ve kapatılması ... 86
7.2.1 Ünitelerin açılması hakkında ... 86
7.2.2 Dış üniteyi açmak için (EPSKS) ... 87
7.2.3 Dış üniteyi kapatmak için (EPSKS) ... 87
7.2.4 Dış üniteyi açmak için (EPSK) ... 88
7.2.5 Dış üniteyi kapatmak için (EPSK) ... 89
7.2.6 İç üniteyi açmak için ... 89
7.2.7 İç üniteyi kapatmak için ... 91
7.3 Taşıma cıvatasını (+ rondela) çıkarmak için ... 92
7.4 Dış ünitenin montajı ... 93
7.4.1 Dış üniteyi monte etme hakkında ... 93
7.4.2 Dış ünitenin monte edilmesi sırasında alınması gereken önlemler ... 93
7.4.3 Montaj yapısını sağlamak için ... 93
7.4.4 Dış üniteyi monte etmek için ... 95
7.4.5 Tahliyeyi sağlamak için ... 97
7.5 İç ünitenin montajı ... 100
7.5.1 İç ünitenin monte edilmesi hakkında ... 100
7.5.2 İç üniteyi monte etmek için ... 101
7.5.3 Drenaj hortumunu drenaja bağlamak için ... 102

7.1 Montaj sahasının hazırlanması

UYARI

Cihaz, ateş kaynaklarının (kalıcı ateş kaynakları ya da kısa süreli ateş kaynakları) (ör. açık alev, çalışır durumdaki gazlı cihazlar veya çalışır durumdaki elektrikli ısıtıcılar) bulunduğu bir odada muhafaza edilmemelidir.

UYARI

Cihaz, ateş kaynaklarının (kalıcı ateş kaynakları ya da kısa süreli ateş kaynakları) (ör. açık alev, çalışır durumdaki gazlı cihazlar veya çalışır durumdaki elektrikli ısıtıcılar) bulunmadığı bir alana kurulu olmalıdır.

DİKKAT

İç ünite ve dış ünitedeki gaz sensörleri, R290 soğutucu kaçaklarını tespit etmek üzere tasarlanmıştır; ancak bu sensörler, çeşitli diğer gazlara da duyarlıdır. Doğru algılamayı sağlamak ve paraziti (yanlış alarmları) önlemek için, aşağıdaki maddeleri cihazdan uzak tutun ve bunları gaz sensörüne püskürtmeyin:

- Silikon yapıştırıcı, organik çözücüler, klor bazlı gazlar, alkali metaller ve diğer inorganik bileşikler.
- Benzen, toluen ve orto/para-ksilen gibi aromatik bileşikler.
- Deodorantlar, böcek ilaçları ve saç spreyleri gibi aerosol ürünler (LP gazı ve DME gibi itici gazlar içeren).
- Yüksek konsantrasyonlarda organik çözücü buharları (örneğin metanol, etil asetat) içeren temizlik maddeleri.
- Sigara dumanı (duman bileşenleri ve pasif içicilik dahil).
- Fosfor bileşikleri (örneğin, alev geciktiricilerde kullanılanlar).

Ünitenin rahatça içeri ve dışarı taşınmasına izin veren bir boşluğa sahip montaj konumu seçin.

Üniteyi sıklıkla çalışma alanı olarak kullanılan yerlere monte ETMEYİN. Çok toz çıkaran inşaat işleri (örn. taşlama işleri) yapılması halinde ünitenin üzeri ÖRTÜLMELİDİR.

UYARI

Montaj, servis, bakım ve onarım işlemlerinin Daikin talimatlarına ve ilgili mevzuata (örneğin ulusal gaz yönetmeliği) uyduğundan ve SADECE yetkili kişiler tarafından yapıldığından emin olun.

7.1.1 Dış ünite montaj sahası gereksinimleri

BİLGİ

Ayrıca, "2 Genel güvenlik önlemleri" [▶ 11] bölümünde açıklanan önlemleri ve gereksinimleri okuyun.

Boşluklarla ilgili sınırlara dikkat edin. Bkz. "16.1 Servis alanı: Dış ünite" [▶ 251].

Dış ünite yalnızca dış ortamda monte edilmek ve aşağıdaki ortam sıcaklıklarında kullanılmak üzere tasarlanmıştır:

Soğutma modu	10~43°C
Isıtma modu	–28~25°C
Kullanım sıcak suyu üretimi	40°C'ye kadar

Aşağıdaki yönergelere uyduğunuzdan emin olun:

- Yeterli alana sahip bir kurulum yeri seçin.
- Üniteyi sıklıkla çalışma konumu olarak kullanılan konumlara monte ETMEYİN.
- Üniteyi, trafiğin geçmesiyle zarar görebileceği bir yol veya park alanına yakın yerlere KURMAYIN.
- Üniteyi bodrum katına monte ETMEYİN.
- Üniteyi sese duyarlı alanlara (ör. yatak odalarının yakınına) monte ETMEYIN, böylece çalışma sesi sorun olmayacaktır. **Not:** Ses gerçek montaj şartları altında ölçülürse, ölçülen değer çevresel gürültü ve ses yansımalarından dolayı veri kitabındaki Ses spektrumu bölümünde belirtilen ses basıncı seviyesinden daha yüksek olacaktır.
- Üniteyi ortam havasında madeni yağ buğusu, spreyi veya buharının bulunabileceği yerlere monte ETMEYİN. Aksi takdirde, plastik parçalar bozulabilir ve düşebilir ve neticesinde su kaçakları meydana gelebilir.

Ünitenin kullanım ömrünü kısaltacağından, ünitenin şu alanlara monte edilmesi ÖNERİLMEZ:

- Gerilim dalgalanmalarının yüksek olduğu yerler
- Araçlarda veya gemilerde
- Asitli veya alkalik buhar bulunan yerler

Rüzgara maruz kalma. Hava-su ısı pompasının performansı, ortam koşullarından etkilenir. Özellikle rüzgara maruz kalması, kapasite ve performans kaybına yol açacaktır. Bu nedenle:

- Dış üniteyi, hava girişi ve çıkışı ana rüzgar yönüne dik olacak şekilde monte edin.
- Kurulum koşullarına (rüzgara maruz kalan taraflar) bağlı olarak: Rüzgara maruz kalma önlenemiyorsa, aşağıdaki tabloda açıklandığı şekilde koruyucu önlemler alın (sahada temin edilebilir veya rüzgar kapağı seçenek kiti ile sağlanabilir: bkz. "5.2.3 Dış ünite için olası seçenekler" [▶ 32]):

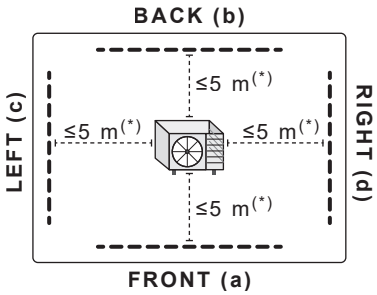

a Ön

b Arka

c Sol

d Sağ

(*)Ünite ile bariyer arasındaki mesafe, bariyer yüksekliğinin en fazla 5 katına kadar daha da artırılabilir. Ünite arasındaki mesafe çok fazla olursa, bariyer rüzgarı etkili bir şekilde engelleyemez.

	Ön ve arka kısım açıkta (açık alan)	Ön kısım açıkta	Arka kısım açıkta	Sol taraf açıkta	Sağ taraf açıkta
Rüzgara maruz kalma kaynaklı etki[(a)]	▪ Buz çözme süresinde ve enerji tüketiminde artış ▪ Ekstra elektrik tüketimi ▪ Konforda azalma[(b)(c)]				Koruyucu önlemler alınması gerekmez.
Bariyer / rüzgar koruması önerisi (sahada temin edilir)	Açıkta kalan tarafları kapatmak için oluklu plaka veya plakalar takın. Boyutlar: ▪ Ünite ile mesafe: Asgari kurulum mesafesine daima uyulmalıdır (bkz. "16.1 Servis alanı: Dış ünite" [▸ 251]). ▪ Oluklu plaka yüksekliği = Ünite yüksekliği (ayaklar dahil) + 10 cm ▪ Yeterli temiz hava sirkülasyonunun sağlanabilmesi için, zeminden oluklu plakanın alt kenarına kadar 20 cm'lik bir boşluk bırakın. Rüzgardan korunmak için sahada alınabilecek önlemlere ilişkin iki olası örnek bu tablonun altında gösterilmektedir.				
Rüzgar kapağı seçenek kitleri[(b)(d)]	EKFWINDFE EKFWINDFI EKWINDB1	EKFWINDFE EKFWINDFI	EKWINDB1	—	

(a) Gerçek etki, rüzgar hızına ve rüzgara maruz kalma süresine bağlıdır.

(b) Daikin uygun ürün kombinasyonunun seçilmesini ve onaylanmasını desteklemek amacıyla rüzgar etki faktörünü dikkate alan özel bir seçim yazılımı geliştirmiştir.(rüzgar koruması olan ve olmayan çeşitli seçenekler gösterilir). Bu faktör önemli olduğundan, her kurulumda Daikin seçim yazılımını kullanmanızı önemle tavsiye ederiz. Bkz. Heating Solutions Navigator (https://professional.standbyme.daikin.eu adresinde sunulur; erişiminiz yoksa bayinize başvurun).

(c) Rüzgar koruması öngörülmemişse, [5.33] `Buz çözme enerji telafisi` ayarını (yapılandırma kılavuzuna bakın) kullanarak, ısı pompası geri kazanımı ile yedek ısıtıcı desteğinin birleşimini yoluyla buz çözme işlemi sırasında kaybedilen ısıtma enerjisini telafi edebilirsiniz. **Not:** Bu durum, enerji tüketiminin artmasına yol açacaktır.

(d) Ayrıca bkz.: "5.2.3 Dış ünite için olası seçenekler" [▸ 32].

Rüzgardan korunmak için sahada alınabilecek önlemlere ilişkin iki olası örnek aşağıdaki gibidir:

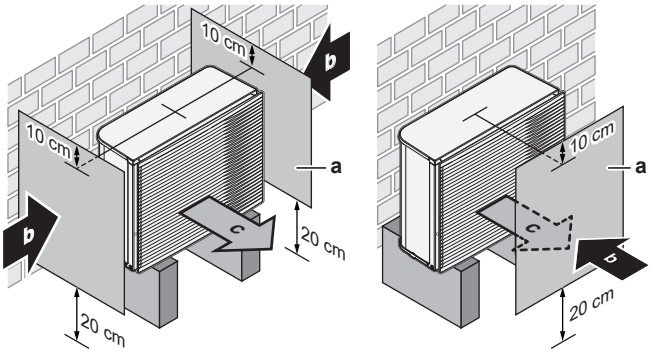

a Oluklu plaka
b Hakim rüzgar yönü
c Hava çıkışı

Deniz kenarında montaj. Dış ünitenin doğrudan deniz rüzgarlarına maruz KALMADIĞINDAN emin olun. Bunun nedeni ünitenin ömrünü kısaltabilecek havadaki yüksek tuz düzeylerinden kaynaklı korozyonun önlenmesi içindir.

Dış üniteyi doğrudan gelen deniz rüzgarlarından korunacak şekilde monte edin.

Örnek: Binanın arkasına.

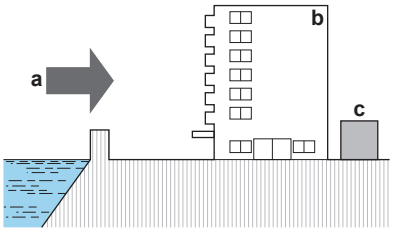

a Deniz rüzgarı
b Bina
c Dış ünite

Dış ünite doğrudan gelen deniz rüzgarlarına maruz kalıyorsa, bir rüzgar kırıcı montajı yapılmalıdır.

- Rüzgar kırıcı yüksekliği ≥1,5× dış ünite yüksekliği
- Rüzgar kırıcıyı monte ederken servis alanı gereksinimlerine dikkat edin.

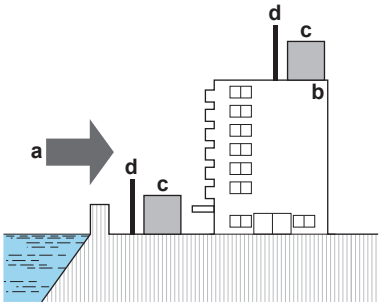

a Deniz rüzgarı
b Bina
c Dış ünite
d Rüzgar kırıcı

7.1.2 Soğuk iklimler için dış üniteyle ilgili ilave montaj sahası gereksinimleri

Dış üniteyi doğrudan kar yağışına karşı koruyun ve dış ünitenin KESİNLİKLE karla kaplanmasına izin vermeyin.

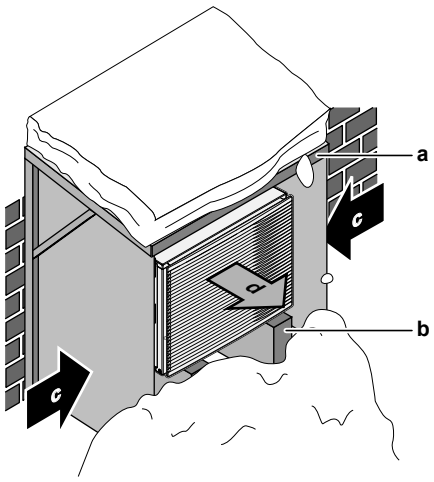

a Kar kapağı veya brandası
b Kaide
c Hakim rüzgar yönü
d Hava çıkışı

Her durumda ünitenin altında en az 150 mm'lik boş alan bırakın. Ayrıca, ünitenin beklenen maksimum kar seviyesinin en az 100 mm üzerine yerleştirildiğinden emin olun. Daha ayrıntılı bilgi için bkz. "7.4 Dış ünitenin montajı" [▸ 93].

Yoğun kar yağışı alan bölgelerde, montaj alanının ünitenin kar yağışından etkilenmeyeceği şekilde seçilmesi çok önemlidir. Karın yere paralel düşmesi olasıysa, ısı eşanjör serpantininin kardan etkilenmeyeceğinden emin olun. Gerekirse, bir kar kapağı veya brandası veya bir kaide monte edin.

7.1.3 İç ünite montaj sahası gereksinimleri

BİLGİ

Ayrıca, "2 Genel güvenlik önlemleri" [▸ 11] bölümünde açıklanan önlemleri ve gereksinimleri okuyun.

- İç ünite yalnızca iç ortamda monte edilmek ve aşağıdaki ortam sıcaklıklarında kullanılmak üzere tasarlanmıştır:
  - Alan ısıtma çalıştırması: 5~30°C
  - Alan soğutma çalıştırması: 5~35°C
  - Kullanım sıcak suyu üretimi: 5~35°C
- Ölçümle ilgili olarak şu hususları dikkate alın:

İç ünite ile dış ünite arasında izin verilen maksimum yükseklik farkı			10 m
Kullanım sıcak suyu deposu ve dış ünite arasındaki maksimum yükseklik farkı			10 m
İç ünite ve kullanım sıcak suyu deposu arasındaki maksimum su borusu uzunluğu (boru çapı 1 1/4"[(a)])			10 m[(a)]
3 yollu vana ile iç ünite arasında izin verilen maksimum uzaklık (yalnızca kullanım sıcak suyu deposu içeren kurulumlar için)			3 m
Şu durumda dış ünite ile iç ünite arasındaki maksimum su borusu uzunluğu (tek çalışma)...			
	EPSKS04+06		
		1" saha boruları	20 m[(a)]

	EPSKS07		
		1" saha boruları	7 m[(a)]
		1 1/4" saha boruları	20 m[(a)]
	EPSK06~14A		
		1" saha boruları	5 m[(a)(b)]
		1 1/4" saha boruları	20 m[(a)(c)]
		1 1/2" saha boruları + V3 dış mekan modeli (1N~)	30 m[(a)(c)]
		1 1/2" saha boruları + W1 dış mekan modeli (3N~)	50 m[(a)(c)]

(a) Tam su borusu uzunluğu ve çapı Hydronic Piping Calculation (Hidronik Boru Hesaplama) aracı kullanılarak belirlenebilir. Hydronic Piping Calculation (Hidronik Boru Hesaplama) aracı Heating Solutions Navigator (Isıtma Çözümleri Gezgini)'nin bir parçasıdır, https://professional.standbyme.daikin.eu adresinden erişilebilir. Heating Solutions Navigator (Isıtma Çözümleri Gezgini)'ne erişiminiz yoksa satıcınıza danışın.

(b) 6 büküm

(c) 8 büküm

- Montajla ilgili şu hususları dikkate alın:

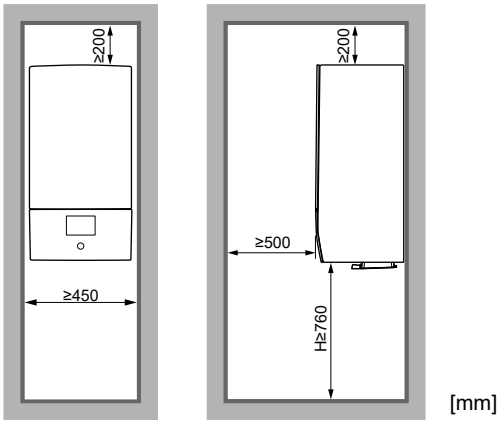

H Gövdenin altından zemine ölçülen yükseklik

Üniteyi KESİNLİKLE aşağıda belirtilen yerlere monte etmeyin:

- Atmosferde mineral yağ buğusu, spreyi veya buharının bulunabileceği yerler. Plastik parçalar bozulabilir ve düşebilir veya su sızıntısına neden olabilir.
- Sese duyarlı alanlar (ör. yatak odası yakını), böylece çalışma sesi rahatsızlık yaratmayacaktır.
- Örneğin, banyo vb. gibi yüksek nem bulunan yerler (maks. Bağıl Nem=%85).
- Donma ihtimali olan yerler. İç ünite etrafındaki ortam sıcaklığının >5°C olması gerekir.

7.2 Ünitelerin açılması ve kapatılması

7.2.1 Ünitelerin açılması hakkında

Bazı zamanlarda üniteyi açmanız gerekir. **Örnek:**

- Elektrik kablolarını bağlarken
- Ünitede bakım veya servis çalışmaları gerçekleştirirken

TEHLİKE: ELEKTRİK ÇARPMASI SONUCU ÖLÜM RİSKİ

Servis kapağı açık konumdayken, KESİNLİKLE ünitenin başından ayrılmayın.

7.2.2 Dış üniteyi açmak için (EPSKS)

TEHLİKE: ELEKTRİK ÇARPMASI SONUCU ÖLÜM RİSKİ

TEHLİKE: YANMA/HAŞLANMA RİSKİ

1 Üst plakanın vidasını açın.

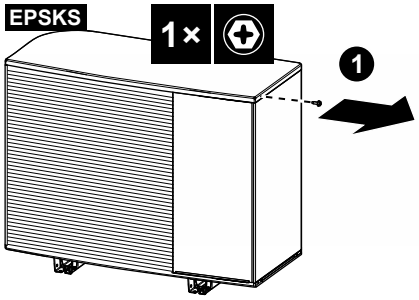

2 Üst plakayı hafifçe kaldırın, ardından ön plakayı dışarı kaydırarak çıkarın.
Yan plakanın vidalarını açın

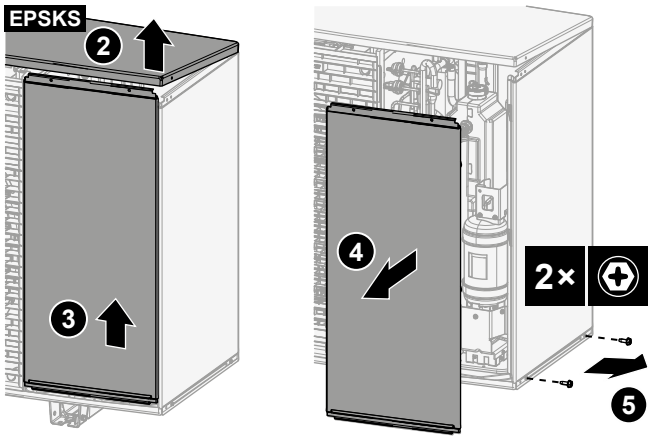

3 Yan plakayı dışarı kaydırın ve çıkarın.

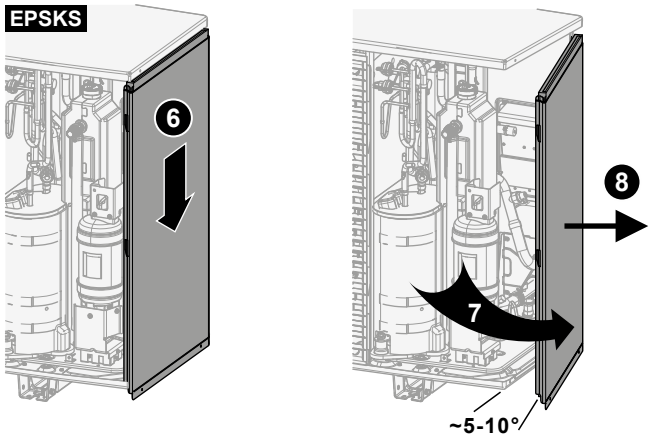

7.2.3 Dış üniteyi kapatmak için (EPSKS)

DİKKAT

Dış ünite kapağını kapatırken, sıkma torkunun 4,1 N•m değerini GEÇMEDİĞİNDEN emin olun.

1 Yan paneli içeri kaydırın.

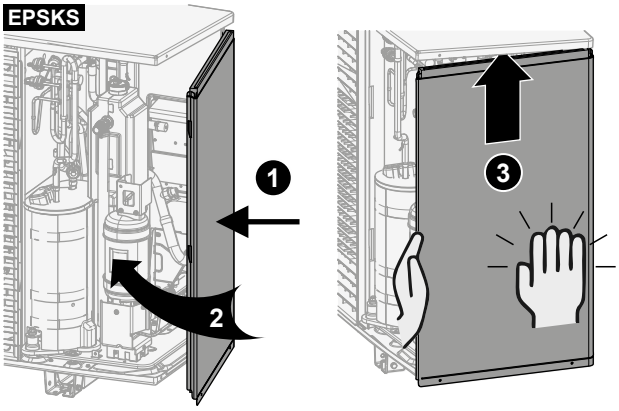

2 Yan panelin vidalarını kapatın.

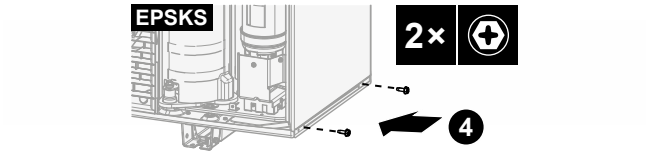

3 Ön paneli içeri kaydırın ve üst plakayı kapatın.

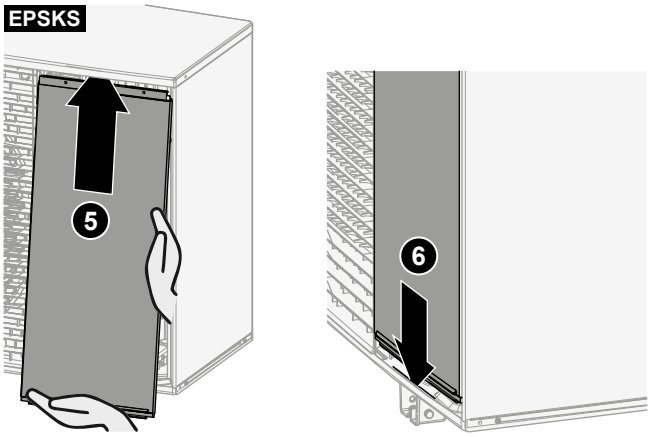

4 Üst plakanın vidasını takın.

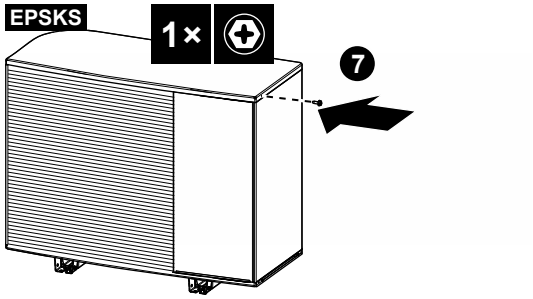

7.2.4 Dış üniteyi açmak için (EPSK)

TEHLİKE: ELEKTRİK ÇARPMASI SONUCU ÖLÜM RİSKİ

TEHLİKE: YANMA/HAŞLANMA RİSKİ

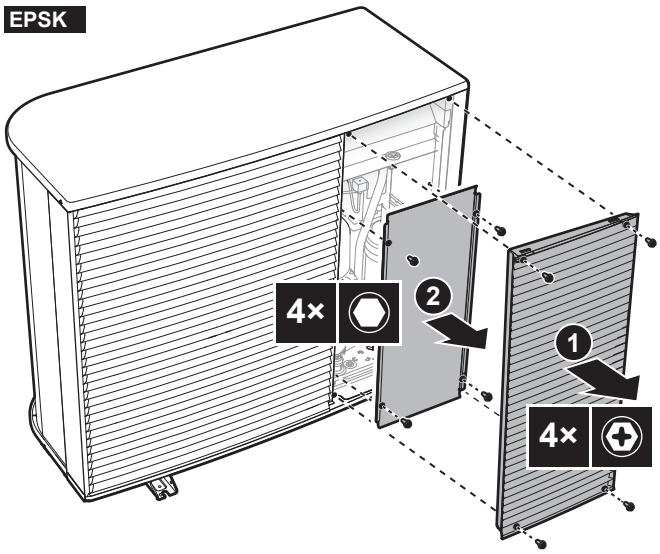

7.2.5 Dış üniteyi kapatmak için (EPSK)

> **DİKKAT**
> Dış ünite kapağını kapatırken, sıkma torkunun 4,1 N•m değerini GEÇMEDİĞİNDEN emin olun.

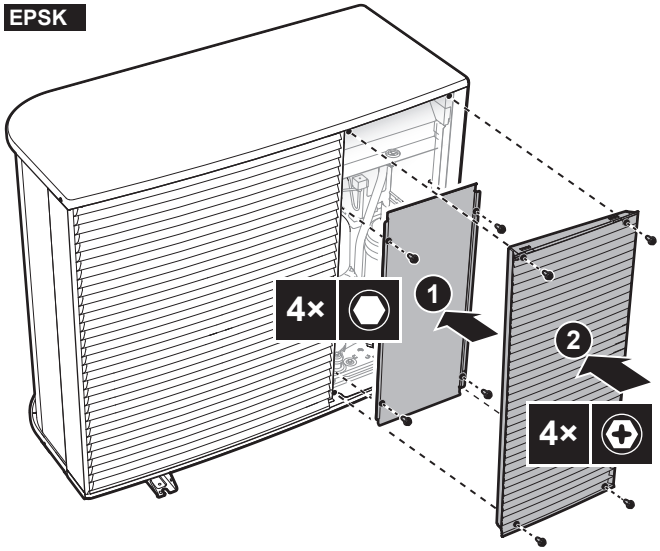

7.2.6 İç üniteyi açmak için

Genel bakış

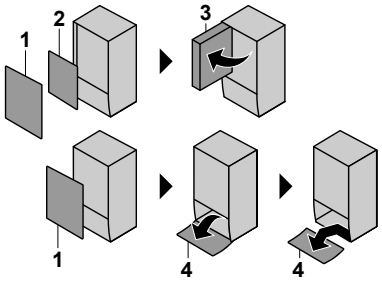

1 Ön panel
2 Anahtar kutusu kapağı
3 Anahtar kutusu
4 Kullanıcı arayüzü paneli

Açık

1 Ön paneli çıkartın.

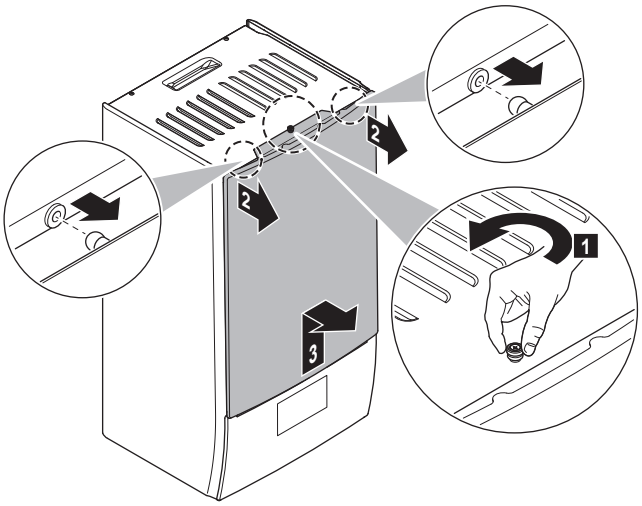

2 Elektrik kablolarını bağlamanız gerekirse anahtar kutusu kapağını çıkarın.

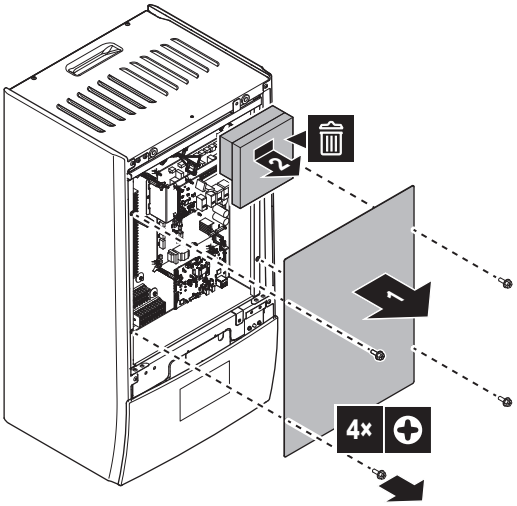

3 Anahtar kutusunun arkasında çalışmanız gerekirse anahtar kutusunu açın.

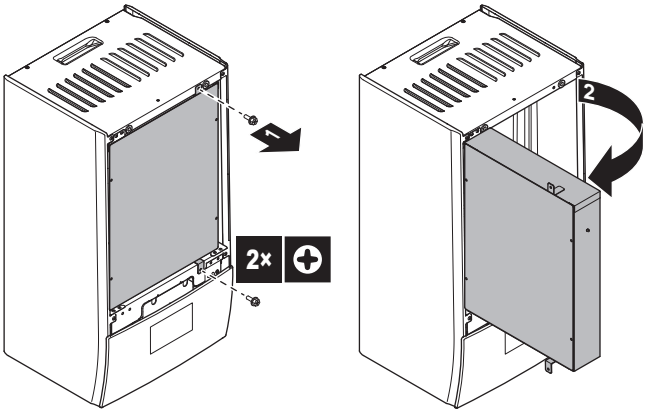

4 Kullanıcı arayüzü paneli arkasında çalışmanız gerekirse kullanıcı arayüzü panelini açın.

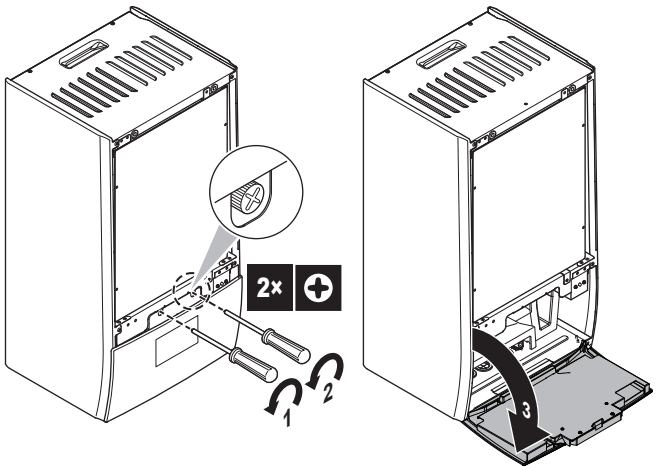

5 İsteğe bağlı: Kullanıcı arayüzü panelini sökün.

- (1) Kapağı çıkarın (sac metal).
- (2) Kapağı çıkarın (kullanıcı arayüzünün arkası).
- (3)(4) Kablo demetlerini ayırın.
- (5) Kullanıcı arayüzü panelini sökün.

DİKKAT

Kablo demetleri ve konektörler kırılgandır. İşlem sırasında dikkatli olun.

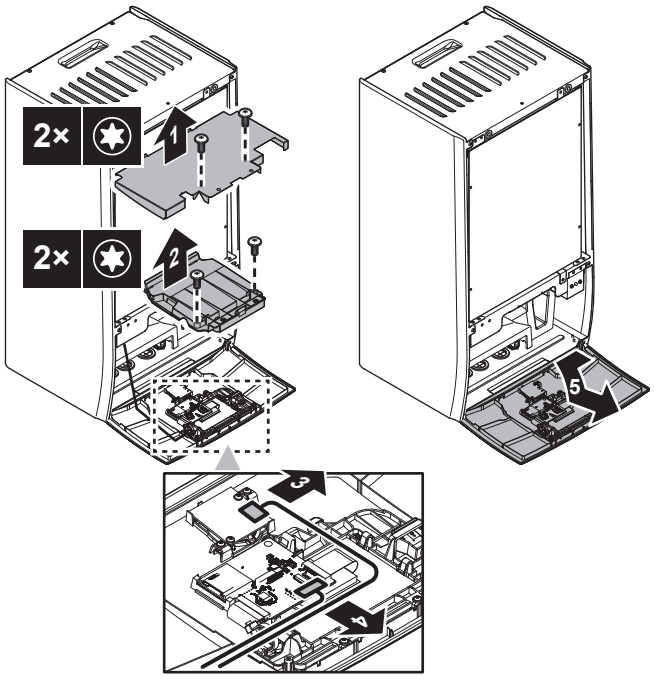

7.2.7 İç üniteyi kapatmak için

1 Kullanıcı arayüzü panelini tekrar monte edin.

2 Anahtar kutusu kapağını tekrar monte edin ve anahtar kutusunu kapatın.

3 Ön paneli geri takın.

DİKKAT

Kablo demetlerini yeniden bağlarken, özellikle (1) için yönlere dikkat edin.

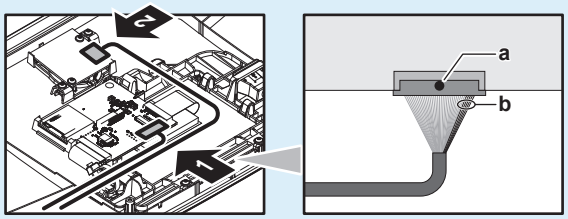

a Konektör üzerindeki siyah nokta = Üst taraf

b 5 kırmızı tel = Sağ taraf

DİKKAT

İç ünite kapağını kapatırken, sıkma torkunun 4,1 N•m değerini geçmediğinden EMİN OLUN.

7.3 Taşıma cıvatasını (+ rondela) çıkarmak için

Taşıma cıvatası (+ rondela) nakliye sırasında üniteyi korur. Montaj sırasında çıkarılması (ve atılması) gerekir.

EPSKS04~07A* durumunda:

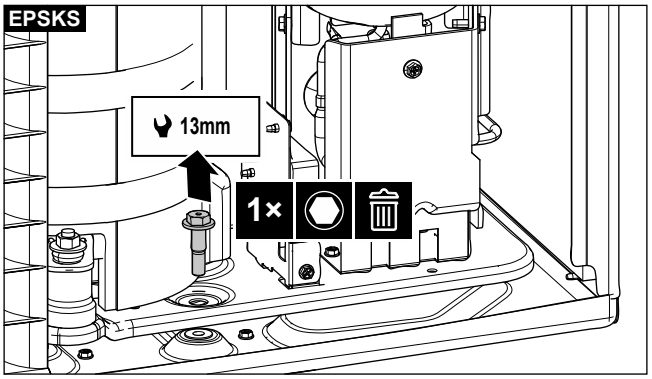

EPSK06~14A* durumunda:

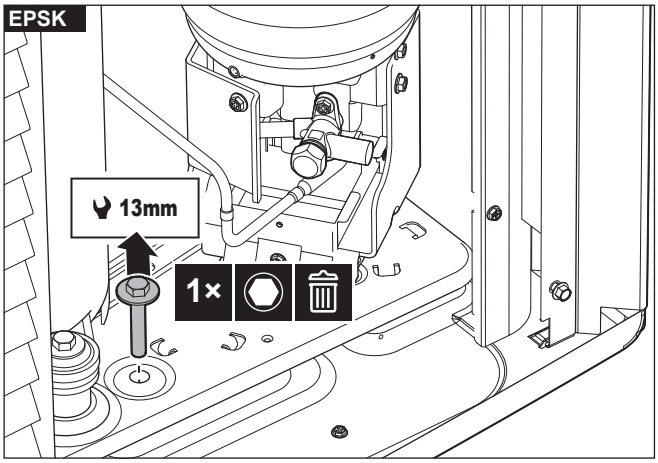

7.4 Dış ünitenin montajı

7.4.1 Dış üniteyi monte etme hakkında

Zamanı

Su borularını bağlamadan önce dış ve iç üniteyi monte etmeniz gerekir.

Tipik iş akışı

Dış ünitenin monte edilmesi tipik olarak şu adımlardan meydana gelir:

1. Montaj yapısının sağlanması.
2. Dış ünitenin monte edilmesi.
3. Tahliyenin sağlanması.
4. Kar kapağı ve bölme levhası takarak ünitenin kardan ve rüzgardan korunması. Bkz. "7.1 Montaj sahasının hazırlanması" [▶ 81].

7.4.2 Dış ünitenin monte edilmesi sırasında alınması gereken önlemler

BİLGİ

Ayrıca, aşağıdaki bölümlerde açıklanan önlemleri ve gereksinimleri okuyun:

- "2 Genel güvenlik önlemleri" [▶ 11]
- "7.1 Montaj sahasının hazırlanması" [▶ 81]

7.4.3 Montaj yapısını sağlamak için

Montajın yapılacağı zeminin mukavemetini ve düzlüğünü kontrol edin, aksi takdirde ünite, çalışma titreşimlerine veya yüksek çalışma seslerine neden olabilir.

Üniteyi temel çizimine uygun olarak temel cıvatalarıyla sağlam şekilde sabitleyin.

DİKKAT

Seviye. Ünitenin tüm yönlerde düz durduğundan emin olun. Önerilen:

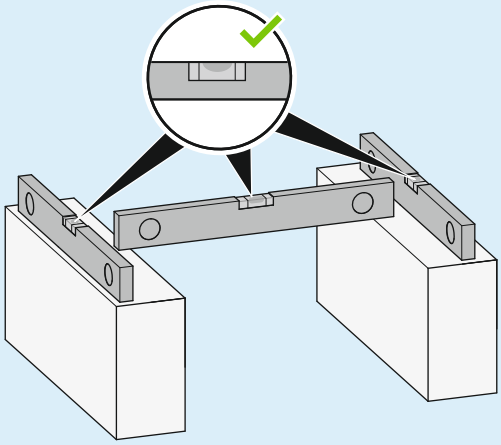

BİLGİ

EPSKS04~07A* durumunda: EKMST5 (montaj ayağı) + EKMSTC5 (montaj ayağı kapağı) seçenek kitlerini kullanabilirsiniz. Montaj talimatları için montaj standının ve montaj standı kapağının montaj kılavuzuna bakın.

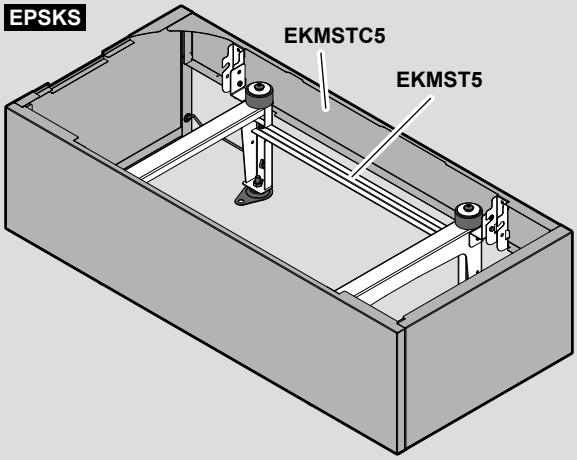

BİLGİ

EPSK06~14A* durumunda: EKMST4 (montaj ayağı) + EKMSTC4 (montaj ayağı kapağı) seçenek kitlerini kullanabilirsiniz. Montaj talimatları için montaj standının ve montaj standı kapağının montaj kılavuzuna bakın.

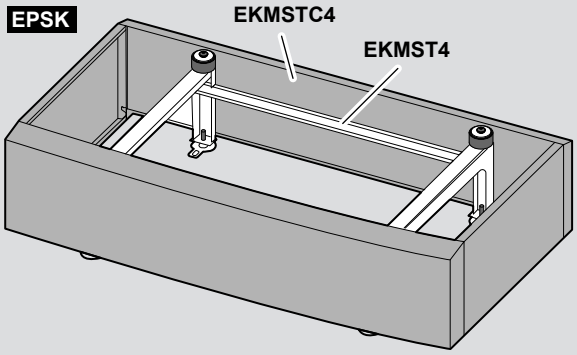

4 set M12 ankraj cıvatası, somun, pul ve titreşim geçirmeyen kauçuk kullanın. Ünitenin altında en az 150 mm'lik boş alan bırakın. Ayrıca, ünitenin beklenen maksimum kar seviyesinin en az 100 mm üzerine yerleştirildiğinden emin olun.

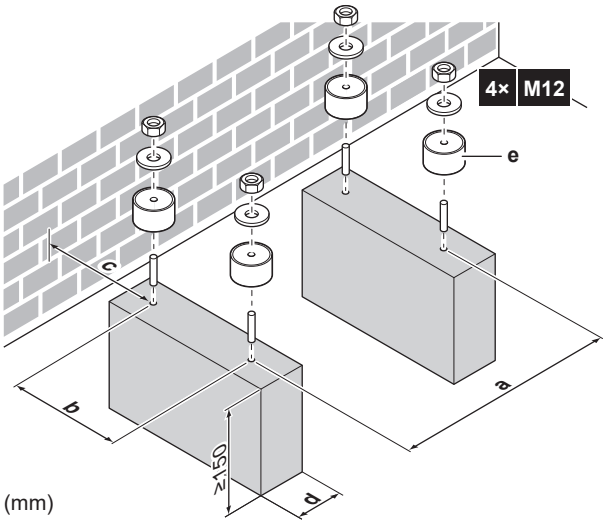

	EPSKS04~07A*	EPSK06~14A*
a	650	830

	EPSKS04~07A*	EPSK06~14A*
b	461	619
c	≥323	≥300
d	Ünitenin alt plakasındaki drenaj deliğinin kapatılmadığından emin olun.	
e	Titreşim geçirmeyen kauçuk	

Montaj yapısını sağlarken, su borularının konumunu (ayrıca bkz. "8.2.3 Su borularını bağlamak için" [▶ 110]) ve drenaj sistemini (ayrıca bkz. "7.4.5 Tahliyeyi sağlamak için" [▶ 97]) dikkate alın.

EPSKS04~07A* durumunda:

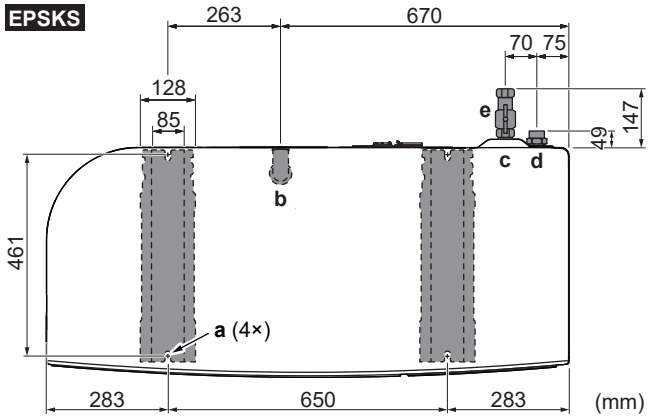

- **a** Sabitleme noktaları
- **b** Drenaj deliği + drenaj tapası (aksesuar olarak temin edilir)
- **c** Su GİRİŞİ
- **d** Su ÇIKIŞI
- **e** Entegre filtreli kesme vanası ve çekvalf (aksesuar olarak teslim edilir)

EPSK06~14A* durumunda:

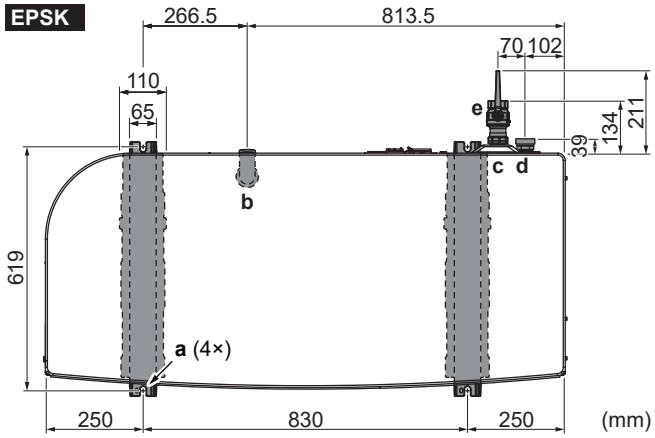

- **a** Sabitleme noktaları
- **b** Drenaj deliği + drenaj tapası (aksesuar olarak temin edilir)
- **c** Su GİRİŞİ
- **d** Su ÇIKIŞI
- **e** Entegre filtreli kesme vanası ve çekvalf (aksesuar olarak teslim edilir)

7.4.4 Dış üniteyi monte etmek için

İKAZ

Yaralanmaktan kaçınmak için ünitenin hava girişi veya alüminyum kanatlarına DOKUNMAYIN.

DİKKAT

Üniteyi askılardan yandan ÇEKMEYİN.

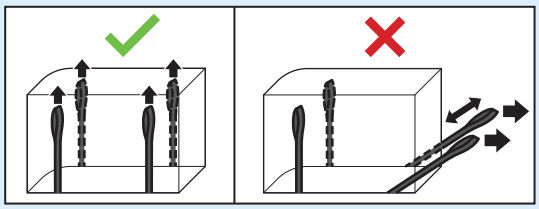

1 Üniteyi askılarından tutarak taşıyın ve montaj yapısı üzerine yerleştirin.

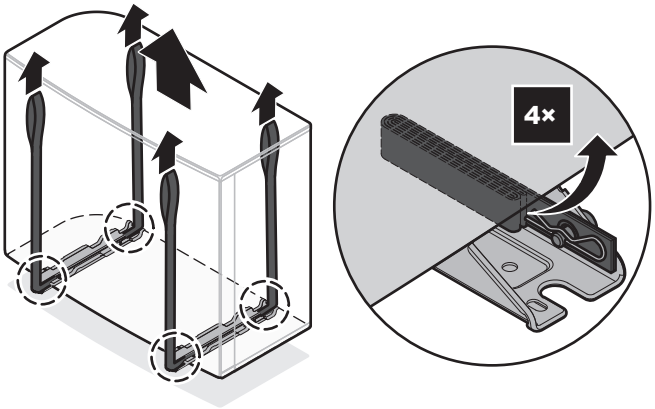

2 Üniteyi montaj yapısına sabitleyin.

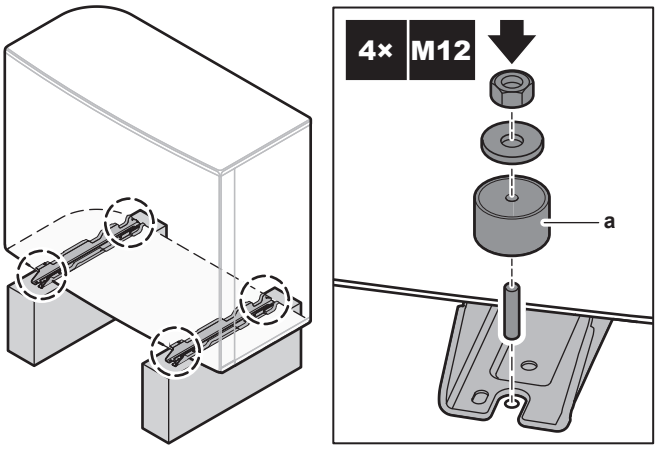

a Titreşim geçirmeyen kauçuk (sahada temin edilir)

3 Askıları (+ klipsler + pimler) çıkarın ve atın.

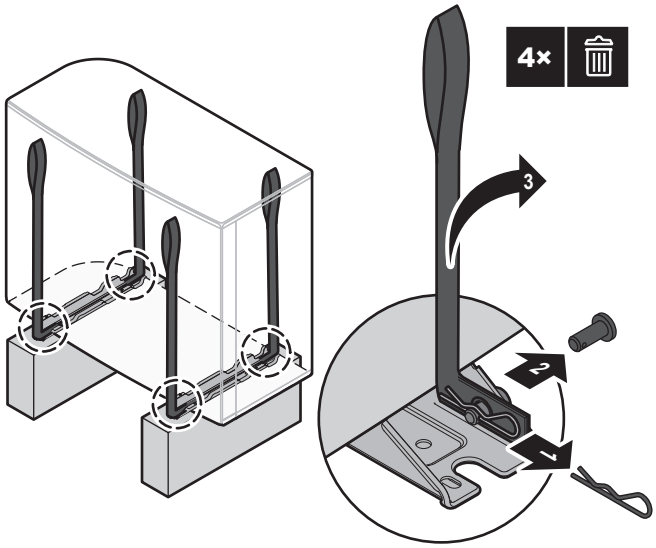

7.4.5 Tahliyeyi sağlamak için

- Yoğuşma suyunun doğru şekilde tahliye edilebildiğinden emin olun.
- Üniteyi buz oluşumunun engellenmesi için uygun bir drenaj sağlanabilecek bir temele yerleştirin.
- Ünite etrafındaki atık suyu tahliye etmek için temel etrafında bir su drenaj kanalı hazırlayın.
- Drenaj suyunun insanların yürüdüğü yerlere akmamasına dikkat edin, aksi takdirde sıfırın altındaki dış ortam sıcaklıklarında bu yerler KAYGANLAŞABİLİR.
- Üniteyi bir kasa üzerine monte ediyorsanız, ünitenin içine su girmesini ve drenaj suyunun damlasını önlemek için ünitenin 150 mm altına bir su geçirmez plaka takın (aşağıdaki şekle bakın).

DİKKAT

Ünite soğuk bir iklimde monte ediliyorsa, boşaltılan yoğuşma suyunun DONMAMASI için yeterli önlemler alın. Aşağıdakileri yapmanızı öneririz:

- Drenaj hortumunu yalıtın.
- Bir boşaltma borusu ısıtıcısı takın (sahada temin edilir). Boşaltma borusu ısıtıcısını bağlamak için bkz. "9.2.2 Elektrik kablolarını dış üniteye bağlamak için" [▶ 127].

Tahliye için drenaj tapası (O-halka ile) ve bir hortum kullanın.

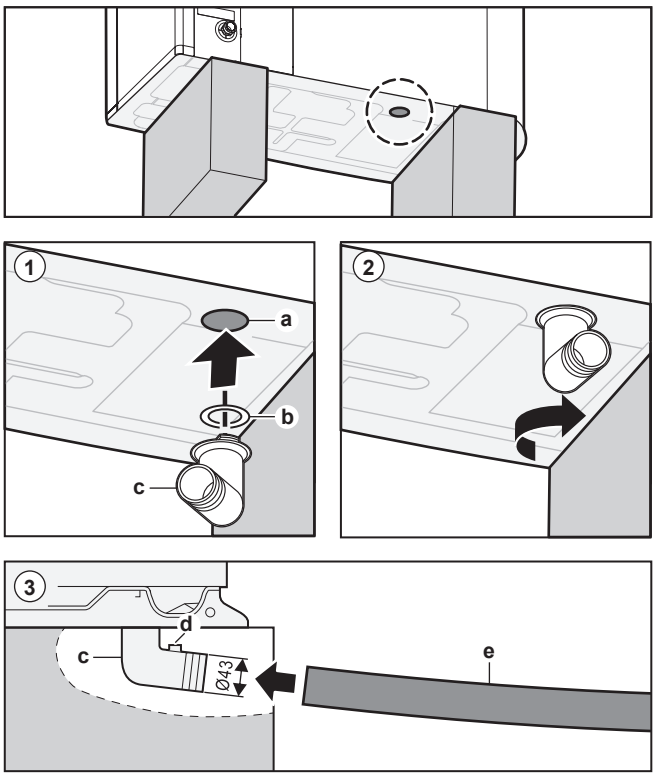

- **a** Drenaj deliği
- **b** O-halka (aksesuar olarak temin edilir)
- **c** Drenaj tapası (aksesuar olarak temin edilir)
- **d** Boşaltma borusu ısıtıcı kablosu için delik
- **e** Hortum (sahada temin edilir)

DİKKAT

O-halka. Sızıntıyı önlemek için O-halka'nın düzgün takıldığından emin olun.

Zeminde drenaj önerileri:

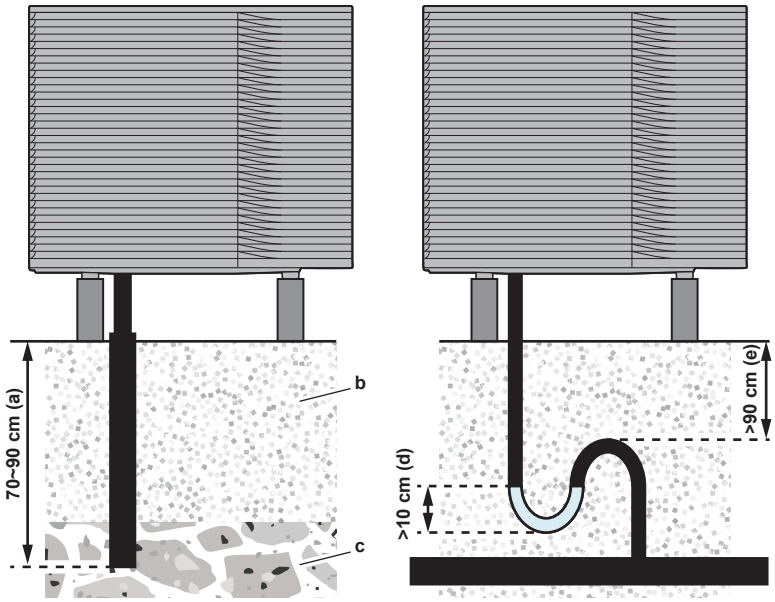

- **a** Dondan korunmuş bölgeye (yüzeyin 70~90 cm altında)
- **b** Sıkıştırılmış çakıl
- **c** Çakıl yatağı (dondan korunmuş bölge)
- **d** İçinde en az 10 cm su bulunan ve çapı en az Ø50 mm olan su tutucu. Burasının KESİNLİKLE kurumamasına dikkat edin.
- **e** Dondan korunmuş bölge ile en az 90 cm mesafe

Soğuk ortamlarda drenaj borusu ısıtıcısı ile drenaj önerisi (ayrıca bkz.: "9.2.2 Elektrik kablolarını dış üniteye bağlamak için" [▶ 127] ve "9.2.1 Standart kablo elemanlarının spesifikasyonları" [▶ 126]):

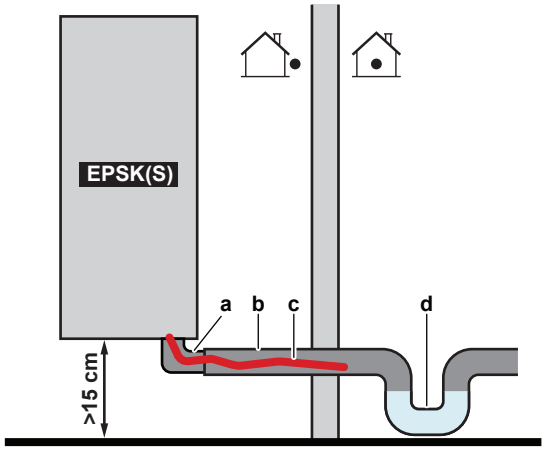

a Tahliye tapası
b Hortum
c Tahliye borusu ısıtıcısı
d R290 soğutucunun iç mekana kazara sızmasını önlemek için su tutucu. Burasının KESİNLİKLE kurumamasına dikkat edin.

Düz çatılarda drenaj önerisi:

- Düz çatılarda çalışma yaparken, güvenlik ve kaza önleme (örneğin düşme önleme) ile ilgili yürürlükteki mevzuata uyulduğundan emin olun.
- Dış üniteyi, hava giriş ve çıkışı ana rüzgar yönüne dik olacak şekilde monte edin. Gerekirse, rüzgar koruması için yerinde önlemler alın, örn. duvarlar, bölme plakaları vb. Daha fazla bilgi için bkz. "7.1.1 Dış ünite montaj sahası gereksinimleri" [▸ 82].
- Çatı havalandırma delikleri ve çatı drenaj sistemleri, koruma bölgesinin dışında yer almalıdır. Bkz. "16.2 Koruyucu bölge: Dış ünite" [▸ 253].
- sağlanır R290 soğutucunun iç mekana kazara sızmasını önlemek için bir su tutucu temin edin. Burasının KESİNLİKLE kurumamasına dikkat edin.

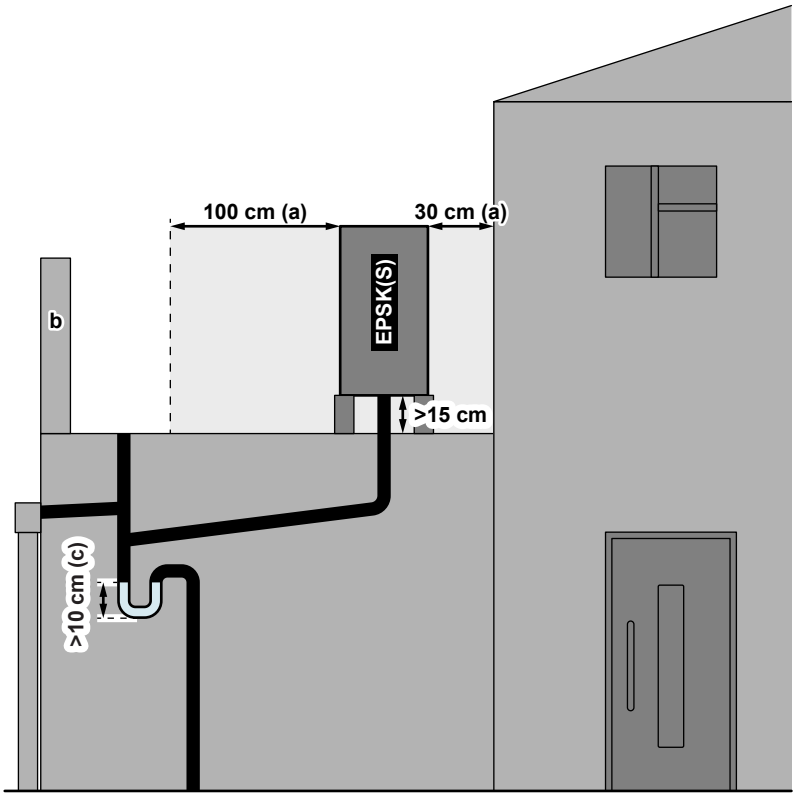

a Koruma bölgesi
b Düşme önleme
c Su tutucu

7.5 İç ünitenin montajı

7.5.1 İç ünitenin monte edilmesi hakkında

Zamanı

Su borularını bağlamadan önce dış ve iç üniteyi monte etmeniz gerekir.

Tipik iş akışı

İç ünitenin monte edilmesi tipik olarak şu adımlardan meydana gelir:

1. İç ünitenin monte edilmesi.
2. Drenaj hortumunun drenaja bağlanması.

7.5.2 İç üniteyi monte etmek için

1 Duvar kelepçesini (aksesuar) 2 adet Ø8 mm cıvata ile duvara (seviye) sabitleyin.

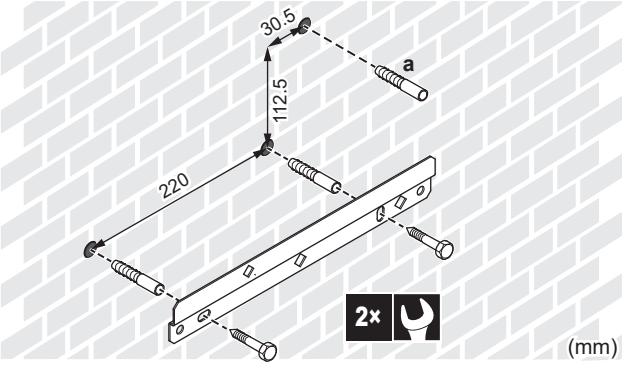

a Önerilen: Üniteyi ünite içinden duvara sabitlemek istiyorsanız ilave bir vidalı tapa takın.

2 Üniteyi kaldırın.

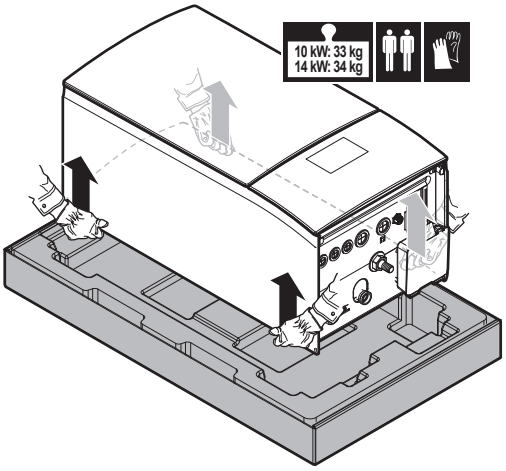

3 Üniteyi duvar kelepçesine takın:

- Ünitenin üst bölümünü duvar kelepçesinin bulunduğu yerden duvara dayayarak eğin.
- Kelepçeyi ünitenin arkasında, duvar kelepçesi üzerinde kaydırın. Ünitenin sağlam şekilde sabitlendiğinden emin olun.

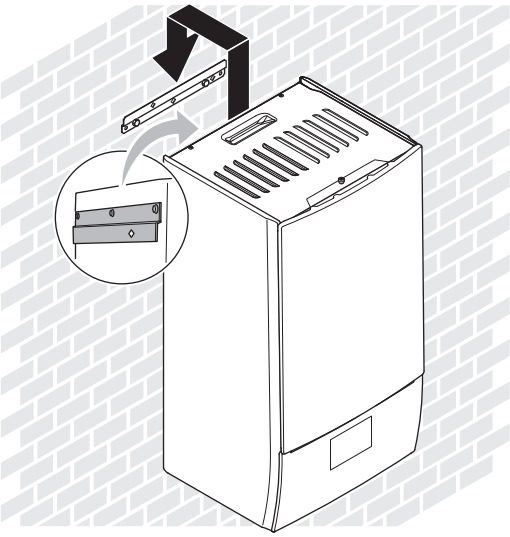

4 Önerilen: Üniteyi ünite içinden duvara sabitlemek istiyorsanız:

- Üst ön paneli çıkarın ve anahtar kutusunu açın. Bkz. "7.2.6 İç üniteyi açmak için" [▶ 89].
- Üniteyi Ø8 mm vidayla duvara sabitleyin.

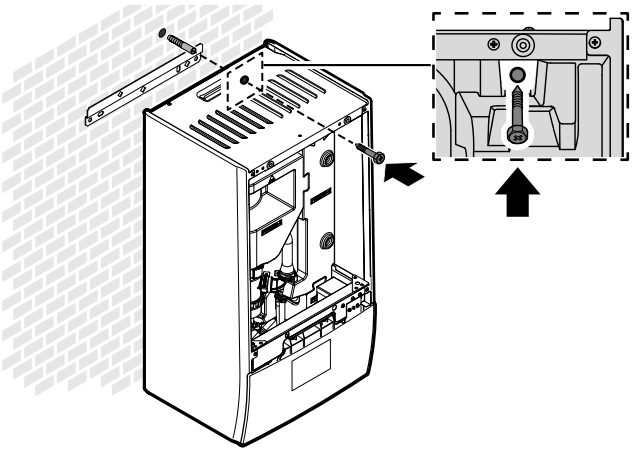

7.5.3 Drenaj hortumunu drenaja bağlamak için

Basınç boşaltma vanasından gelen su drenaj tavasında toplanır. Drenaj tavasını yürürlükteki mevzuata göre uygun bir drenaja bağlamanız gerekir.

1 Drenaj borusunu (sahada temin edilir) aşağıdaki gibi drenaj tavası konektörüne bağlayın:

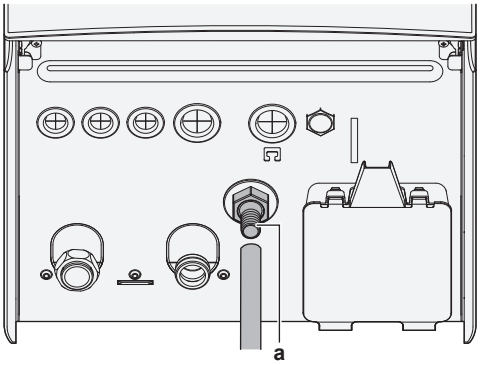

a Drenaj tavası konektörü

Suyu toplamak için döküm teknesi kullanılması önerilir.

8 Boru tesisatı

Bu bölümde

8.1 Su borularının hazırlanması ... 103
8.1.1 Su devresi gereksinimleri ... 103
8.1.2 Genleşme kabı ön basıncı hesaplama formülü ... 106
8.1.3 Su hacmini ve debiyi kontrol etmek için ... 106
8.1.4 Genleşme kabı ön basıncının değiştirilmesi ... 109
8.1.5 Su hacmini kontrol etmek için: Örnekler ... 109
8.2 Su borularının bağlanması ... 110
8.2.1 Su borularının bağlanması hakkında ... 110
8.2.2 Saha boruları bağlanırken alınması gereken önlemler ... 110
8.2.3 Su borularını bağlamak için ... 110
8.2.4 Su devresini doldurmak için ... 113
8.2.5 Su devresini donmaya karşı korumak için ... 114
8.2.6 Kullanım sıcak suyu boylerini doldurmak için ... 116
8.2.7 Su borularının yalıtımını sağlamak için ... 116

8.1 Su borularının hazırlanması

8.1.1 Su devresi gereksinimleri

BİLGİ

Ayrıca, "2 Genel güvenlik önlemleri" [▶ 11] bölümünde açıklanan önlemleri ve gereksinimleri okuyun.

DİKKAT

Plastik borular bulunuyorsa, bunların DIN 4726 uyarınca tam olarak oksijen difüzyon sızdırmaz olduğundan emin olun. Borulara oksijen yayınımı aşırı korozyona neden olabilir.

- **Boruların bağlanması – Mevzuat.** Tüm boru bağlantılarını ilgili mevzuata ve su girişi ve çıkışı ile ilgili "Montaj" bölümünde verilen talimatlara uygun olarak gerçekleştirin.
- **Boruların bağlanması – Kuvvet.** Boruları bağlarken KESİNLİKLE aşırı kuvvet uygulamayın. Boruların hasar görmesi de ünitenin arızalanmasına yol açabilir.
- **Boruların bağlanması – Gerekli Aletler.** Yumuşak bir malzeme olan pirinçle ilgili işlemlerde yalnızca uygun aletler kullanın. Aksi takdirde, borular hasar görür.
- **Boruların bağlanması – Hava, nem, toz.** Devreye hava, nem veya toz girerse sorunlar çıkabilir. Bunu önlemek için:
  - YALNIZCA temiz borular kullanın.
  - Çapakları alırken borunun ucunu aşağı doğru tutun.
  - Duvar içinden geçirirken toz ve pisliğin borudan girmemesi için borunun ucunu kapatın.
  - Bağlantıların yalıtımı için kaliteli bir diş yalıtım malzemesi kullanın.
  - Pirinç dışında metal boru kullanıldığında, galvanik korozyona mani olmak için mutlaka her iki malzemeyi birbirinden yalıtın.
  - Pirinç yumuşak bir malzeme olduğundan su devresi bağlantılarını yaparken uygun aletler kullanın. Uygun olmayan aletler borularda hasara neden olacaktır.
- **Yalıtım.** Isı eşanjörünün tabanına kadar yalıtın.
- **Donma.** Donmaya karşı koruyun.

- **Kapalı devre.** İç üniteyi YALNIZCA kapalı bir su sistemi içerisinde kullanın. Sistemin açık bir su sisteminde kullanılması aşırı korozyona yol açabilir.
- **Boru uzunluğu.** Kullanım sıcak suyu boyleri ile sıcak su çıkış noktası (duş, banyo,...) arasındaki boruların çok uzun bırakılmaması ve kör uçlardan kaçınılması önerilir.
- **Boru çapı.** Su borusu çapını gerekli su debisine ve pompanın mevcut cihaz dışı statik basıncına göre seçin. İç ünitenin cihaz dışı statik basınç eğrileri için, bkz. "16 Teknik veriler" [▸ 250].
- **Debi.** İç ünite çalışması için gerekli minimum su debisi değerini aşağıdaki tabloda bulabilirsiniz. Her durumda debinin garanti edilmesi gerekir. Debi düşük ise, iç ünite çalışmayı durdurur ve 7H hatasını görüntüler.

Eğer işlem...	O zaman...[(a)]
Soğutma / ısıtma çalıştırma / buz çözme / yedek ısıtıcı çalışması	**GEREKLİ** minimum debi: ▪ EPBX07 için: 20 l/dak ▪ EPBX10: 22 l/dak için ▪ EPBX14: 24 l/dak için
Kullanım sıcak suyu üretimi	**ÖNERİLEN** minimum debi: ▪ EPBX07 için: 20 l/dak ▪ EPBX10 için: 25 l/dak ▪ EPBX14 için: 25 l/dak

(a)
- **GEREKLİ** minimum debi = Güvenilir ve hatasız çalışma için gerekli olan minimum debi.
- **ÖNERİLEN** minimum debi = Sistemin optimum performans göstermesi için önerilen minimum debi.

- **Sahada temin edilen bileşenler – Su.** Yalnızca sistem içinde kullanılan suyla ve ünite üzerinde kullanılan malzemelerle uyumlu malzemeler kullanın.
- **Sahada temin edilen bileşenler – Su basıncı ve sıcaklığı.** Saha borularına monte edilen tüm bileşenlerin su basıncına ve su sıcaklığına dayanabileceğini kontrol edin.
- **Su basıncı – Alan ısıtma/soğutma devresi.** Maksimum su basıncı 3 bar'dır (=0,3 MPa). Maksimum basıncın AŞILMAYACAĞINDAN emin olmak için, su devresinde gerekli önlemleri alın. Çalıştırmak için minimum su basıncı 1 bar'dır (=0,1 MPa).
- **Su sıcaklığı.** Monte edilen tüm boru ve boru aksesuarları (vana, bağlantılar,...) MUTLAKA şu sıcaklıklara dayanabilecek nitelikte olmalıdır.

BİLGİ

Aşağıdaki şekil sadece örnektir ve sistem yerleşiminize tam olarak UYMAYABİLİR.

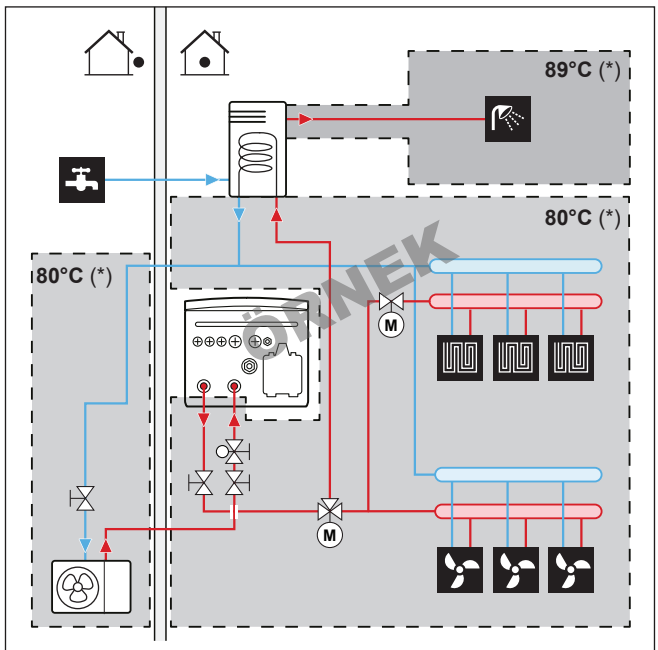

(*) Borular ve aksesuarlar için maksimum sıcaklık

BİLGİ

Maksimum çıkış suyu sıcaklığı, [3.12] `Aşırı ısıtma ayar noktası` ayarına göre belirlenir. Bu sınır, **sistemdeki** maksimum çıkış suyunu tanımlar. Bu ayarın değerine bağlı olarak, ayar noktasına doğru kararlı kontrol sağlamak için maksimum LWT ayar noktası da 5°C düşürülür.

Ana bölgedeki maksimum çıkış suyu sıcaklığı, yalnızca [3.13.5] `İki bölge kiti kurulu` etkinleştirildiğinde [1.19] `Su devresi aşırı ısınması` ayarına göre belirlenir. Bu sınır, **ana bölgedeki** maksimum çıkış suyunu tanımlar. Bu ayarın değerine bağlı olarak, ayar noktasına doğru kararlı kontrol sağlamak için maksimum LWT ayar noktası da 5°C düşürülür.

- **Drenaj – Alçak noktalar.** Su devresinin drenajının tam olarak gerçekleşmesi için, sistemin tüm alçak noktalarında drenaj tapaları kullanın.
- **Drenaj – Basınç tahliye vanası.** Ünitenin dışına su damlamasını önlemek için drenaj hortumunu drenaja doğru şekilde bağlayın. Bkz. "7.5.3 Drenaj hortumunu drenaja bağlamak için" [▸ 102].
- **Havalandırma delikleri.** Sistemin tüm yüksek noktalarında servis için kolayca erişilebilecek şekilde havalandırma delikleri sağlayın.

  Saha boru tesisatına otomatik hava tahliye vanaları monte edildiğinde, bu hava tahliye vanalarının nasıl kullanılacağına ilişkin talimatlara dikkat edin. Daha fazla bilgi için bkz. "8.2.4 Su devresini doldurmak için" [▸ 113].

  - Dış ünite ile iç ünite arasında (iç ünitenin giriş suyu borusu üzerinde)
  - iç üniteden sonra (yayıcı tarafında)

  İç ünitenin içerisinde iki adet otomatik hava tahliyesi mevcuttur. Su devresindeki havanın otomatik olarak tahliye edilebilmesi için bu hava tahliyelerinin çok fazla SIKILMADIĞINDAN emin olun.
- **Zn kaplı parçalar.** Su devresinde KESİNLİKLE çinko kaplı parçalar kullanmayın. Ünitenin dahili su devresinde bakır borular kullanıldığından, aşırı korozyon meydana gelebilir.
- **Pirinç harici metal borular.** Pirinç dışında metal boru kullanıldığında, pirinç ve pirinç OLMAYAN malzemeleri birbiriyle temas etmeyecek şekilde yalıtın. Bu şekilde galvanik korozyon önlenir.

- **Vana – Ayırma devreleri.** Su devresinde 3 yollu vana kullanarak, kullanım sıcak suyu devresi ve alttan ısıtma sistemi devresinin tamamen ayrıldığından emin olun.
- **Vana – Değişim süresi.** Su devresinde 2 yollu vana veya 3 yollu vana kullanılıyorsa, vananın maksimum değiştirme süresi 60 saniye olmalıdır.
- **Kullanım sıcak suyu boyleri – Kapasite.** Su durgunluğunun önlenmesi için, kullanım sıcak suyu boylerinin depolama kapasitesinin günlük kullanım sıcak suyu tüketimine uygun olması önemlidir.
- **Kullanım sıcak suyu boyleri – Montaj sonrası.** Montaj işleminden hemen sonra, kullanım sıcak suyu boyleri mutlaka teze suyla yıkanmalıdır. Bu prosedür mutlaka montajı takip eden ilk 5 gün boyunca en az günde bir defa tekrarlanmalıdır.
- **Kullanım sıcak suyu boyleri – Temizleme.** Uzun bir süre kullanım sıcak suyu tüketiminin olmaması durumunda, kullanılmadan önce MUTLAA cihaz taze suyla yıkanmalıdır.
- **Kullanım sıcak suyu boyleri – Dezenfeksiyon.** Kullanım sıcak suyu deposunun dezenfeksiyon işlevi için yapılandırma başvuru kılavuzundaki "Ayarlar" bölümüne bakın ([4.10] `Dezenfeksiyon` / [4.18] `Dezenfeksiyonu etkinleştir`).
- **Termostatik karıştırma vanaları.** İlgili mevzuat uyarınca, termostatik karıştırma vanalarının monte edilmesi gerekebilir.
- **Hijyen önlemleri.** Montaj işlemi mutlaka ilgili mevzuata uygun olarak yapılmalıdır. Ayrıca, ilave hijyenik montaj önlemlerinin alınması gerekebilir.
- **Sirkülasyon pompası.** İlgili mevzuat uyarınca, sıcak su çıkış noktası ile kullanım sıcak suyu deposunun sirkülasyon bağlantısı arasına (yani **c** ile **a** arasına) bir sirkülasyon pompası bağlanması gerekebilir.

  Fransa için gereklilik (Arrêté du 30/11/05): Depo sıcak su çıkışı ile musluk noktası arasındaki (yani **b** ile **c** arasındaki) su hacmi 3 litreyi aşarsa, su sıcaklığı tüm dağıtım sistemi boyunca 50°C veya üzerinde tutulmalıdır.

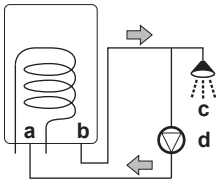

a Sirkülasyon bağlantısı
b Sıcak su bağlantısı
c Duş
d Sirkülasyon pompası

8.1.2 Genleşme kabı ön basıncı hesaplama formülü

Kabın ön basıncı (Pg), montaj yükseklik farkına (H) bağlıdır:

Pg=0,3+(H/10) (bar)

8.1.3 Su hacmini ve debiyi kontrol etmek için

İç ünitede fabrikada ön basıncı 1 bar olarak ayarlanmış 10 litrelik bir genleşme kabı mevcuttur.

Ünitenin doğru şekilde çalıştığından emin olmak için:

- Minimum ve maksimum su hacmini KONTROL ETMELİSİNİZ.
- Genleşme kabı ön basıncını ayarlamanız gerekebilir.

Minimum su hacmi

Kurulum, alan ısıtma/soğutma devresindeki vanaların (ısı yayıcıları, termostatik vanalar vb.) kapanması nedeniyle üniteye giden mevcut hacim azaltıldığında bile,

ünitenin alan ısıtma/soğutma devresinde belirlenmiş bir minimum su hacmi (aşağıdaki tabloya bakın) bulunacak şekilde yapılmalıdır. Bu minimum su hacmi için dış ünitenin iç su hacmi dikkate ALINMAZ.

Eğer...	O zaman minimum su hacmi...
Soğutma işlemi	▪ EPBX07 için: 13 l ▪ EPBX10 için: 25 l ▪ EPBX14 için: 30 l
Isıtma/buz çözme işlemi	▪ EPBX07 için: 13 l ▪ EPBX10 için: 55 l ▪ EPBX14 için: 55 l

BİLGİ

Ancak kritik proseslerde veya yüksek ısı yüküne sahip odalarda ilave bir su hacmi gerekebilir.

Örnek 1: Tüm yayıcıların kesme vanaları aracılığıyla kapatılması durumunda minimum su hacmi (kalın çizgiler).

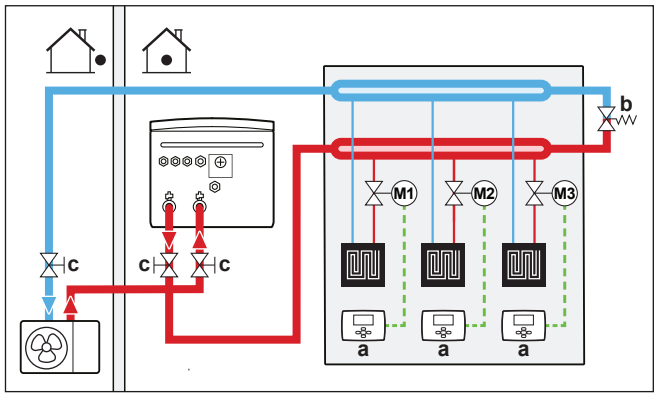

a Bireysel oda termostatı (opsiyonel)
b Fark basıncı bypass vanası (aksesuar olarak verilir)
c Kesme vanası

Örnek 2: Bir yayıcı devresinin kesme vanaları aracılığıyla kapatılamaması durumunda minimum su hacmi (kalın çizgiler). Bu durumda, söz konusu tek yayıcı devresi de minimum su hacminin bir parçası olarak kabul edilir.

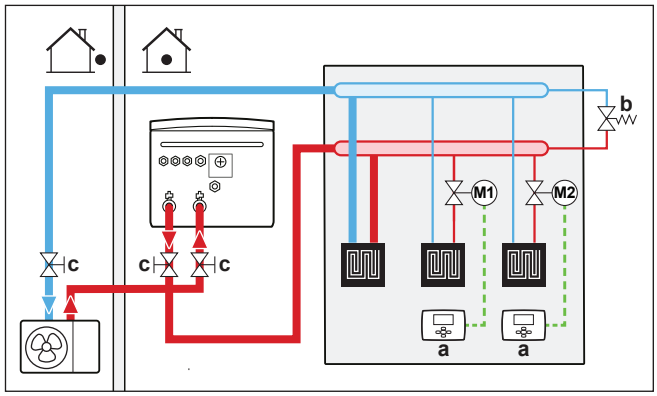

a Bireysel oda termostatı (opsiyonel)
b Fark basıncı bypass vanası (aksesuar olarak verilir)
c Kesme vanası

Maksimum su hacmi

Hesaplanan ön basınç için maksimum su hacmini belirlemek için, aşağıdaki grafiği kullanın.

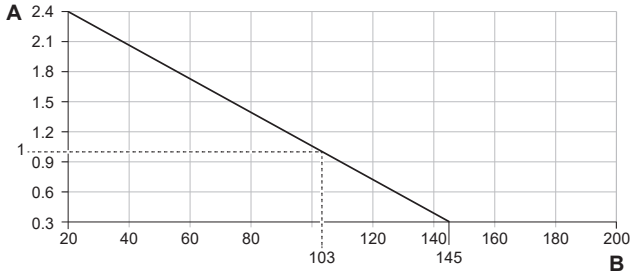

A Ön basınç (bar)
B Maksimum su hacmi (l)

Örnek: Maksimum su hacmi ve genleşme kabı ön basıncı

Montaj yükseklik farkı[(a)]	Su hacmi	
	≤145 l	>145 l
≤7 m	Ön basınç ayarı gerekli değildir.	Şu adımları takip edin: ▪ Ön basıncı gerekli montaj yüksekliği farkına göre düşürün. Ön basınç, 7 m'nin altındaki her bir metre için 0,1 bar düşmelidir. ▪ Su hacminin, izin verilen maksimum su hacmini GEÇMEDİĞİNİ kontrol edin.
>7 m	Şu adımları takip edin: ▪ Ön basıncı gerekli montaj yüksekliği farkına göre yükseltin. Ön basınç, 7 m'nin üstündeki her bir metre için 0,1 bar yükselmelidir. ▪ Su hacminin, izin verilen maksimum su hacmini GEÇMEDİĞİNİ kontrol edin.	İç ünitenin genleşme kabı tesisat için çok küçüktür. Bu durumda ünite dışına ilave bir kap monte edilmesi önerilir.

[(a)] Su devresinin en yüksek noktası ile iç ünite arasındaki yükseklik farkıdır (m). İç ünite tesisatın en yüksek noktasına yerleştirilmişse, montaj yüksekliği 0 m'dir.

Minimum su debisi

Tesisattaki minimum debinin her koşulda garanti edildiğini kontrol edin. Bu amaç için üniteyle verilen fark basıncı bypass vanasını kullanın ve minimum su hacmini dikkate alın.

Eğer işlem...	O zaman...[(a)]
Soğutma / ısıtma çalıştırma / buz çözme / yedek ısıtıcı çalışması	**GEREKLİ** minimum debi: ▪ EPBX07 için: 20 l/dak ▪ EPBX10: 22 l/dak için ▪ EPBX14: 24 l/dak için
Kullanım sıcak suyu üretimi	**ÖNERİLEN** minimum debi: ▪ EPBX07 için: 20 l/dak ▪ EPBX10 için: 25 l/dak ▪ EPBX14 için: 25 l/dak

[(a)] • **GEREKLİ** minimum debi = Güvenilir ve hatasız çalışma için gerekli olan minimum debi.
• **ÖNERİLEN** minimum debi = Sistemin optimum performans göstermesi için önerilen minimum debi.

DİKKAT

Her bir alan ısıtma devresindeki veya belirli bir alan ısıtma devresindeki sirkülasyon uzaktan kumandalı vanalarla kontrol ediliyorsa, bu **GEREKLİ** minimum debinin tüm vanalar kapalı olsa bile sürdürülmesi önemlidir. **GEREKLİ** minimum debiye ulaşılamaması durumunda, 7H akış hatası üretilecektir.

"11.4 Devreye alma sırasında kontrol listesi" [▸ 180] altında açıklanan önerilen prosedüre bakın.

8.1.4 Genleşme kabı ön basıncının değiştirilmesi

DİKKAT

Genleşme kabı ön basıncını YALNIZCA yetkili bir montör ayarlayabilir.

Varsayılan genleşme kabı ön basıncı 1 bar'dır. Ön basıncın değiştirilmesi gerektiğinde aşağıdaki kılavuz ilkeleri hesaba katın:

- Genleşme kabı ön basıncını ayarlamak için yalnızca kuru azot kullanın.
- Genleşme kabı ön basıncının hatalı ayarlanması sistemin arızalanmasına yol açacaktır.

Genleşme kabının ön basıncı, nitrojen basıncının genleşme kabının Schrader vanasıyla boşaltılması veya yükseltilmesiyle gerçekleştirilmelidir.

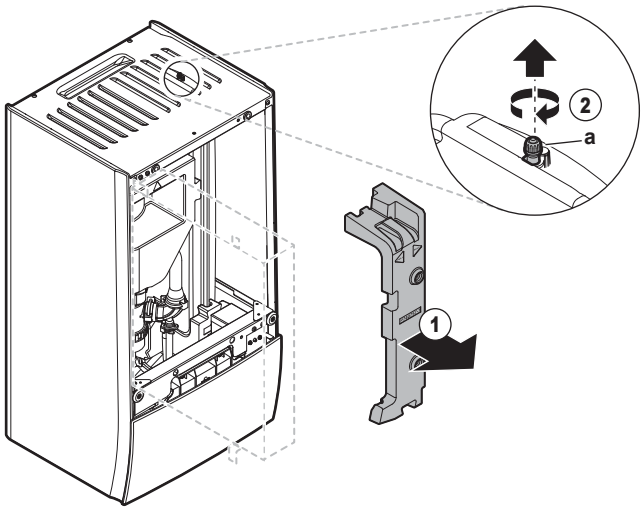

a Schrader vana

8.1.5 Su hacmini kontrol etmek için: Örnekler

Örnek 1

İç ünite su devresindeki en yüksek noktanın 5 m altına kurulmuştur. Su devresindeki toplam su hacmi 100 l'dir.

Hiçbir önlem veya ayar gerekli değildir.

Örnek 2

İç ünite su devresindeki en yüksek noktaya kurulmuştur. Su devresindeki toplam su hacmi 120 l'dir.

Önlemler:

- Toplam su hacmi (120 l), varsayılan su hacminin (103 l) üzerinde olduğundan, ön basınç mutlaka düşürülmelidir.
- Gerekli ön basınç:

  Pg = (0,3+(H/10)) bar = (0,3+(0/10)) bar = 0,3 bar

- 0,3 bar'a karşılık gelen maksimum su hacmi 145 l'dir. ("Maksimum su hacmi" [▶ 107] bölümündeki grafiğe bakın).
- 120 l, 145 l'nin altında olduğundan, genleşme kabı tesisat için yeterlidir.

8.2 Su borularının bağlanması

8.2.1 Su borularının bağlanması hakkında

Su borularını bağlamadan önce

İç ve dış ünitenin monte edildiğinden emin olun.

Tipik iş akışı

Su borularının bağlanması tipik olarak şu adımlardan meydana gelir:

1. Su borularının dış üniteye bağlanması.
2. Su borularının iç üniteye bağlanması.
3. Drenaj hortumunun drenaja bağlanması.
4. Sistemi / saha boru hatlarını tamamen yıkama.
5. Su devresinin doldurulması.
6. Kullanım sıcak suyu boylerinin doldurulması.
7. Su borularının yalıtımının yapılması.

8.2.2 Saha boruları bağlanırken alınması gereken önlemler.

BİLGİ

Ayrıca, aşağıdaki bölümlerde açıklanan önlemleri ve gereksinimleri okuyun:

- "2 Genel güvenlik önlemleri" [▶ 11]
- "8.1 Su borularının hazırlanması" [▶ 103]

8.2.3 Su borularını bağlamak için

DİKKAT

Saha borularını bağlarken aşırı kuvvet UYGULAMAYIN ve boru tesisatının doğru şekilde hizalandığından emin olun. Hasarlı borular ünitenin arızalanmasına yol açabilir.

Dış ünite

DİKKAT

Entegre filtreli kesme vanası ve çekvalf (aksesuar olarak teslim edilir) hakkında:

- Su girişinde vananın kurulumu zorunludur.
- Valfin akış yönüne dikkat edin.

DİKKAT

Tüm lokal yüksek noktalara hava tahliye vanaları monte edin.

Bu yüksek noktalardan hava doğru şekilde tahliye edilmezse ve sistemde / saha boru hatlarında kirletici maddeler (örneğin, biyofilm ve gaz oluşturan çamur ve mikrobiyolojik organizmalar) bulunuyorsa, bu durum iç veya dış ünitedeki gaz sensörünün istenmeyen bir şekilde devreye girmesine yol açabilir. Bu durum, A0-02 (iç ünite hatası) veya E0-06 (dış ünite hatası) hatasını tetikler ve ünitenin otomatik olarak durmasına neden olur. Prosedürün bir Digital Key dosyasının oluşturulmasını içermesi nedeniyle, A0-02 ve E0-06 hataları yalnızca gerekli yeterliliklere sahip eğitimli montörler tarafından silinebilir.

1 O-ring'leri ve kesme vanasını dış ünite su girişine bağlayın. Akış yönüne dikkat edin. Su borularının bağlantısında 2 adet anahtar kullanılması şiddetle tavsiye edilir.

EPSKS04~07A* durumunda:

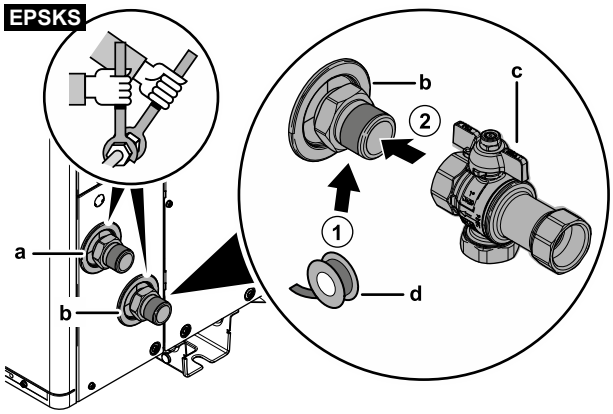

- **a** Su ÇIKIŞI (vida bağlantısı, erkek, 1")
- **b** Su GİRİŞİ (vida bağlantısı, erkek, 1")
- **c** Entegre filtre ve çekvalfli kesme vanası (aksesuar olarak teslim edilir) (vidalı bağlantılar, dişi 1" - dişi 1")
- **d** Diş contası (sahada temin edilir)

EPSK06~14A* durumunda:

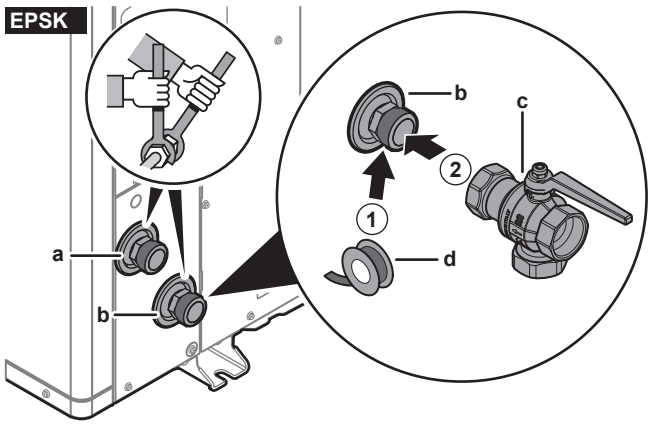

- **a** Su ÇIKIŞI (vida bağlantısı, erkek, 1 1/4")
- **b** Su GİRİŞİ (vida bağlantısı, erkek, 1 1/4")
- **c** Entegre filtre ve çekvalfli kesme vanası (aksesuar olarak teslim edilir) (vidalı bağlantılar, dişi 1 1/4" - dişi 1 1/4")
- **d** Diş contası (sahada temin edilir)

2 Saha borularını kesme vanasına bağlayın.

3 Saha borularını dış ünitenin su girişine bağlayın.

İç ünite

Aksesuar olarak teslim edilir:

1 normalde kapalı kesme vanası (+ hızlı klips)	Dış ünitede soğutucu sızıntısı durumunda soğutucunun iç üniteye girmesini önlemek için.
2 kesme vanası (+ O-halkalar)	Servis ve bakımı kolaylaştırmak için.
1 fark basıncı bypass vanası	Minimum debiyi sağlamak (ve aşırı basıncı önlemek) için.

1 Koruyucu kapakları çıkarın.

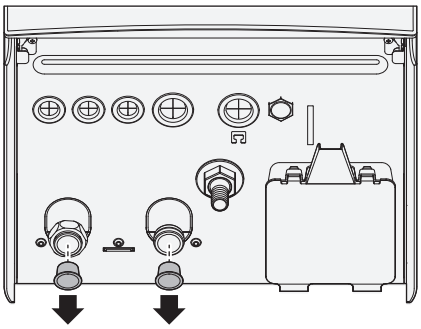

2 Normalde kapalı kesme vanasını (+ hızlı klips) ve kesme vanalarını (+ O-halkalar) aşağıdaki gibi takın:

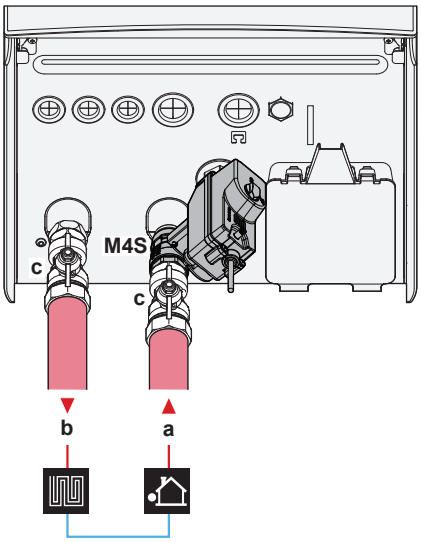

a Dış üniteden su GİRİŞİ (vidalı bağlantı)
- EPBX(U)07: 1"
- EPBX(U)10+14: 1 1/4"

b Alan ısıtmasına su ÇIKIŞI (vidalı bağlantı)
- EPBX(U)07: 1"
- EPBX(U)10+14: 1 1/4"

c Kesme vanası (+ O-halkalar)
- EPBX(U)07: erkek 1" – dişi 1"
- EPBX(U)10+14: erkek 1" – dişi 1 1/4"

M4S Normalde kapalı kesme vanası (+ hızlı klips) (giriş kaçağını durdurma) (hızlı bağlantı – dişi 1")

3 Fark basıncı bypass vanasını alan ısıtma suyu çıkışına takın.

DİKKAT

Fark basıncı bypass vanası (aksesuar olarak verilir). Fark basıncı bypass vanasını alan ısıtma su devresine monte etmenizi öneririz.

- Fark basıncı bypass vanasının montaj konumunu (iç ünitede veya kolektörde) seçerken minimum su hacmini dikkate alın. Bkz. "8.1.3 Su hacmini ve debiyi kontrol etmek için" [▶ 106].
- Fark basıncı bypass vanası ayarını yaparken minimum debiyi dikkate alın. Bkz. "8.1.3 Su hacmini ve debiyi kontrol etmek için" [▶ 106] ve "11.4.5 Minimum debiyi kontrol etmek için" [▶ 190].

DİKKAT

Tüm lokal yüksek noktalara hava tahliye vanaları monte edin.

Bu yüksek noktalardan hava doğru şekilde tahliye edilmezse ve sistemde / saha boru hatlarında kirletici maddeler (örneğin, biyofilm ve gaz oluşturan çamur ve mikrobiyolojik organizmalar) bulunuyorsa, bu durum iç veya dış ünitedeki gaz sensörünün istenmeyen bir şekilde devreye girmesine yol açabilir. Bu durum, A0-02 (iç ünite hatası) veya E0-06 (dış ünite hatası) hatasını tetikler ve ünitenin otomatik olarak durmasına neden olur. Prosedürün bir Digital Key dosyasının oluşturulmasını içermesi nedeniyle, A0-02 ve E0-06 hataları yalnızca gerekli yeterliliklere sahip eğitimli montörler tarafından silinebilir.

DİKKAT

İsteğe bağlı bir kullanım sıcak suyu boyleri takılı olması durumunda: Yürürlükteki mevzuata göre kullanım soğuk suyu giriş bağlantısına maksimum 10 bar (= 1 MPa) açılış basıncına sahip bir basınç tahliye vanası (sahada temin edilir) monte edilmesi gerekir.

DİKKAT

İsteğe bağlı bir kullanım sıcak suyu boyleri monte edilmişse:

- Kullanım sıcak suyu tüpündeki soğuk su giriş bağlantısına bir drenaj cihazı ve basınç tahliye cihazı monte edilmesi gerekir.
- Geri tepmelerin önlenmesi için, kullanım sıcak suyu boylerinin su girişine ilgili mevzuata uygun olarak tek yönlü bir vana monte edilmesi önerilir. Bu vananın basınç tahliye valfi ile kullanım sıcak suyu deposu arasında OLMADIĞINDAN emin olun.
- Soğuk su girişine ilgili mevzuata uygun olarak bir basınç düşürme vanası monte edilmesi önerilir.
- Soğuk su girişine ilgili mevzuata uygun olarak bir genleşme kabı monte edilmesi önerilir.
- Basınç tahliye vanasının, kullanım sıcak suyu boylerinden daha yüksek bir konuma monte edilmesi önerilir. Kullanım sıcak suyu boylerinin ısınması, suyun genleşmesine neden olur ve basınç tahliye vanası kullanılmazsa boyler içerisindeki su basıncı, boylerin tasarım basıncının üzerine yükselebilir. Ayrıca, boylere sahada monte edilen bileşenler (borular, konik uçlar vb.) de bu yüksek basınca maruz kalır. Bunun önlenmesi için, bir basınç tahliye vanasının monte edilmesi gerekir. Aşırı basınç koruması sahada monte edilen basınç tahliye vanasının doğru çalışmasına bağlıdır. Doğru ÇALIŞMIYORSA, aşırı basınç nedeniyle boylerde deformasyon ve kaçaklar meydana gelir. İyi çalıştığından emin olunması için, düzenli bakım gerçekleştirilmelidir.

8.2.4 Su devresini doldurmak için

Su devresini doldurmak için sahada temin edilen bir doldurma kiti kullanın. Yürürlükteki mevzuata uyduğunuzdan emin olun.

"Glikol içermez" etiketini (aksesuar olarak teslim edilir) doldurma noktasının yakınındaki saha borularına takın.

UYARI

Suya antifriz çözeltileri (örneğin glikol) eklenmesine İZİN VERİLMEZ.

DİKKAT

Saha borularına otomatik hava tahliye vanaları takılmışsa:

- Dış ünite ile iç ünite arasında (iç ünitenin giriş suyu borusunda) olanlar, devreye alma sonrasında kapatılmalıdır.
- İç üniteden sonra (yayıcı tarafında) olanlar devreye alma sonrasında açık kalabilir.

DİKKAT

Pompanın kuru koşullarda çalışmasını önlemek için, üniteyi sadece ünitede su varken AÇIN.

8.2.5 Su devresini donmaya karşı korumak için

Donma koruması hakkında

Donma gerçekleşmesi sisteme zarar verebilir. Hidrolik bileşenlerin donmasını önlemek üzere ünite aşağıdakilerle donatılmıştır:

- Yazılım, düşük sıcaklıklarda bir pompanın etkinleştirilmesini içeren su borusu donmasını önleme gibi özel donma koruma işlevleriyle donatılmıştır. Ancak, güç kesintisi durumunda bu işlevler korumayı garanti edemez.
- Dış ünite fabrikada monte edilmiş iki donma koruma vanası ile donatılmıştır. Donmaya karşı koruma vanaları, suyu donup üniteye zarar vermeden önce dış üniteden tahliye eder. Bu, dış ünitede R290 sızıntılarını önlemek içindir. **Not:** Fabrikada monte edilen donmaya karşı koruma vanaları saha borularını değil dış üniteyi korumak için tasarlanmıştır.

Saha borularının korunmasını sağlamak için saha borularının en alçak noktalarına **ek donma koruma vanaları** takın. Bu sahaya monte edilen donma koruma vanalarını su borularına benzer şekilde yalıtın, ancak bu vanaların giriş ve çıkışını (serbest kalma) YALITMAYIN.

İsteğe bağlı olarak, **normalde kapalı vanalar** (boru giriş/çıkış noktalarının yakınında iç mekanlarda bulunur) monte edebilirsiniz. Bu vanalar, donma koruma vanaları açıldığında iç borulardaki tüm suyun tahliye edilmesini önleyebilir. **Not:** Güvenlik nedeniyle iç üniteye takılması zorunlu olan (giriş kaçağını durdurma) ve iç ünite ile birlikte aksesuar olarak teslim edilen normalde kapalı kesme vanası, donma koruma vanaları açıldığında iç boruların tahliye edilmesini ENGELLEMEZ. Bunun için ek normalde kapalı vanalara (isteğe bağlı) ihtiyacınız olacaktır.

DİKKAT

Donma koruma vanaları monte edilmiş olduğunda, minimum soğutma ayar noktasını (varsayılan=7°C) donma koruma vanalarının maksimum açılma sıcaklığından en az 2°C daha yüksek bir değere ayarlayın (fabrikada monte edilmiş donma koruma vanalarının açılma sıcaklığı 3°C ±1'dir).

Minimum soğutma ayar noktasını emniyetli değerden (yani donma koruma vanalarının maksimum açılma sıcaklığı +2°C) daha düşük bir değere ayarlarsanız, minimum ayar noktasına soğutma sırasında donma koruma vanalarının açılması riski vardır.

BİLGİ

Minimum çıkış suyu sıcaklığı, [3.11] `Düşük soğutma ayar noktası` ayarına göre belirlenir. Bu sınır, **sistemdeki** minimum çıkış suyunu tanımlar. Bu ayarın değerine bağlı olarak, ayar noktasına doğru kararlı kontrol sağlamak için minimum LWT ayar noktası da 4°C yükseltilir.

Ana bölgedeki minimum çıkış suyu sıcaklığı, yalnızca [3.13.5] `İki bölge kiti kurulu` etkinleştirildiğinde [1.20] `Su devresi düşük soğutması` ayarına göre belirlenir. Bu sınır, **ana bölgedeki** minimum çıkış suyunu tanımlar. Bu ayarın değerine bağlı olarak, ayar noktasına doğru kararlı kontrol sağlamak için minimum LWT ayar noktası da 4°C yükseltilir.

UYARI

Suya antifriz çözeltileri (örneğin glikol) eklenmesine İZİN VERİLMEZ.

Donma koruma vanalarıyla donma koruması

Donma koruma vanaları hakkında

Saha borusunu donmaya karşı korumak montörün sorumluluğudur. Suyu donmadan önce sistemden tahliye etmek için saha borularının en alçak noktalarında donmaya karşı koruma vanaları kullanın.

Donma koruma vanalarını takmak için

Saha borularını donmaya karşı korumak için aşağıdaki parçaları takın:

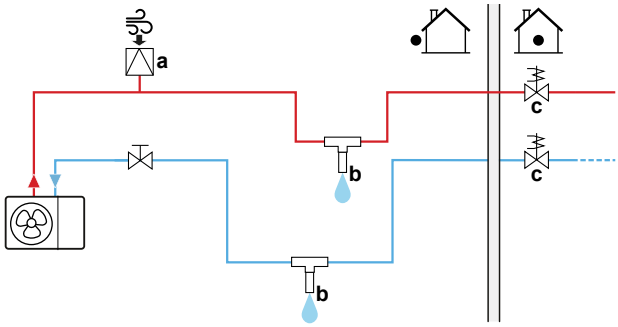

a Otomatik hava girişi
b Donma koruma vanası (isteğe bağlı – sahada temin edilir)
c Normalde kapalı vanalar (önerilen – sahada tedarik)

Bölüm	Açıklama
a	Otomatik hava girişi (hava beslemesi için) en yüksek noktaya takılmalıdır. Örneğin, otomatik hava tahliyesi.

Bölüm	Açıklama
b	Saha borusu için koruma. ▪ Donma koruma vanalarını takın: - Saha borularının tüm en alçak noktalarında. - Saha borularının en soğuk parçasında ve ısı kaynaklarından uzakta. - Suyun düzgün akması için dikey olarak. - Su çıkışının tıkanmasını engellemek için zeminden en az >15 cm yukarıda. Hiç engel bulunmadığından emin olun. - Diğer donma koruma vanalarından >10 cm uzakta. ▪ Donma koruma vanalarını yağmur, kar ve doğrudan gelen güneş ışığından koruyun. ▪ Donma koruma vanalarını su borularına benzer şekilde yalıtın, ancak bu vanaların giriş ve çıkışını (serbest kalma) YALITMAYIN. ▪ Saha borularına tutucular YERLEŞTİRMEYİN. 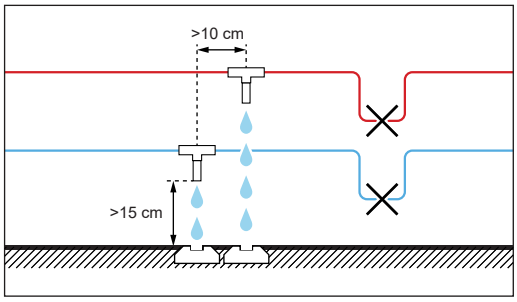
c	Bir güç kesintisi olduğunda evin içindeki suyun ayrılması. Donma koruma vanaları açık olduğunda, normal olarak kapatılan vanalar (boruların giriş/çıkış noktaları yakınında iç mekanlarda bulunur) iç borulardan tüm suyun tahliye edilmesini önleyebilir. ▪ **Güç kesintisi olduğunda:** Normalde kapalı vanalar kapanır ve evin içindeki su ayrılır. Donma koruma vanaları açıksa yalnızca evin dışındaki su boşaltılır. ▪ **Diğer durumlarda** (örnek: bir pompa arızası olduğunda): Normalde kapalı vanalar açık kalır. Donma koruma vanaları açıksa evin içinden su da boşaltılır.

8.2.6 Kullanım sıcak suyu boylerini doldurmak için

Kullanım sıcak suyu deposunun montaj kılavuzuna bakın.

8.2.7 Su borularının yalıtımını sağlamak için

Soğutma işlemi sırasında yoğuşmanın önlenmesi ve ısıtma ve soğutma kapasitesinin düşmemesi için tüm su devresindeki borular MUTLAKA yalıtılmalıdır.

Dış ünite su boruları yalıtımı

DİKKAT

Dış boru. Hasarlara karşı korumak için dış borunun açıklanan şekilde yalıtıldığından emin olun.

Serbest havadaki borular için yalıtım kalınlığının minimum olarak aşağıdaki tabloda gösterildiği gibi kullanılması önerilir (λ=0,039 W/mK ile).

Boru uzunluğu (m)	Minimum yalıtım kalınlığı (mm)
<30	32
30~40	40
40~50	50

Diğer durumlarda minimum yalıtım kalınlığı Hydronic Piping Calculation aracı kullanılarak belirlenebilir.

Ayrıca Hydronic Piping Calculation (Hidronik Boru Hesaplama) aracı, yayıcı basınç düşüşü veya tam tersine bağlı olarak iç üniteden dış üniteye maksimum hidronik boru uzunluğunu hesaplar.

Hydronic Piping Calculation (Hidronik Boru Hesaplama) aracı Heating Solutions Navigator (Isıtma Çözümleri Gezgini)'nin bir parçasıdır, https://professional.standbyme.daikin.eu adresinden erişilebilir.

Heating Solutions Navigator (Isıtma Çözümleri Gezgini)'ne erişiminiz yoksa lütfen satıcınıza danışın.

Bu öneri, ünitenin iyi çalışmasını sağlar, bununla birlikte yerel yönetmelikler farklı olabilir ve bu yönetmeliklere uyulmalıdır.

9 Elektrikli bileşenler

Bu bölümde

9.1 Elektrik kablolarının bağlanması hakkında ... 118
9.1.1 Elektrik kabloları bağlanırken önlemler ... 118
9.1.2 Elektrik kabloları bağlanırken dikkat edilmesi gerekenler ... 119
9.1.3 Elektrik uyumluluğu hakkında ... 121
9.1.4 İndirimli elektrik tarifesi güç beslemesi hakkında ... 121
9.1.5 Harici aktüatörler dışındaki elektrik bağlantılarına genel bakış ... 122
9.1.6 `Alan GÇ` bağlantıları ... 122
9.2 Dış üniteye bağlantılar ... 126
9.2.1 Standart kablo elemanlarının spesifikasyonları ... 126
9.2.2 Elektrik kablolarını dış üniteye bağlamak için ... 127
9.2.3 "Devre kesiciyi KAPATMAYIN" etiketlerini takmak için ... 130
9.2.4 Hava termistörünü dış üniteye yerleştirmek için ... 130
9.3 İç üniteye bağlantılar ... 130
9.3.1 İç üniteye elektrik kablolarını bağlamak için ... 134
9.3.2 Ana güç beslemesini bağlamak için ... 137
9.3.3 Yedek ısıtıcı güç beslemesini bağlamak için ... 139
9.3.4 Normalde kapalı kesme vanasını bağlamak için (giriş kaçağını durdurma) ... 143
9.3.5 Kesme vanasını bağlanmak için ... 143
9.3.6 Pompaları bağlamak için (kullanım sıcak suyu pompası ve/veya harici pompalar) ... 145
9.3.7 Alarm çıkışını bağlamak için ... 146
9.3.8 Isıtma/soğutma AÇIK/KAPALI çıkışını bağlamak için ... 146
9.3.9 Harici ısı kaynağı değiştiricisini bağlamak için ... 147
9.3.10 İkili bypass vanasını bağlamak için ... 147
9.3.11 Ayrık bypass vanasını bağlamak için ... 148
9.3.12 Elektrik sayaçlarını bağlamak için ... 150
9.3.13 Güvenlik termostatını bağlamak için ... 150
9.3.14 Smart Grid ... 151
9.3.15 WLAN kartuşunu bağlamak için (aksesuar olarak teslim edilir) ... 155
9.3.16 Ethernet kablosunu bağlamak için (Modbus / LAN) ... 156
9.3.17 Güneş enerjisi girişini bağlamak için ... 157

9.1 Elektrik kablolarının bağlanması hakkında

Elektrik kablolarını bağlamadan önce

Su borularının bağlandığından emin olun.

Tipik iş akışı

Elektrik kablolarının bağlanması tipik olarak şu adımlardan meydana gelir:

- "9.2 Dış üniteye bağlantılar" [▶ 126]
- "9.3 İç üniteye bağlantılar" [▶ 130]

9.1.1 Elektrik kabloları bağlanırken önlemler

TEHLİKE: ELEKTRİK ÇARPMASI SONUCU ÖLÜM RİSKİ

UYARI

- Tüm kablolar mutlaka yetkili bir elektrik teknisyeni tarafından BAĞLANMALI ve ulusal elektrik tesisatı mevzuatına uygun OLMALIDIR.
- Elektrik bağlantılarını sabit kablolara yapın.
- Sahada temin edilen tüm bileşenler ve tüm elektrik yapıları mutlaka ilgili mevzuata uygun OLMALIDIR.

UYARI

Güç besleme kabloları için HER ZAMAN çok damarlı kablo kullanın.

BİLGİ

Ayrıca, "2 Genel güvenlik önlemleri" [▸ 11] bölümünde açıklanan önlemleri ve gereksinimleri okuyun.

UYARI

- Güç beslemesinde N fazı yoksa veya hatalı ise, cihaz bozulabilir.
- Uygun topraklama oluşturun. Üniteyi KESİNLİKLE bir şebeke borusuna, darbe emicisine veya telefon topraklamasına topraklamayın. Kusurlu topraklama, elektrik çarpmalarına neden olabilir.
- Gerekli sigortaları veya devre kesicileri takın.
- Elektrik kablolarını kablo kelepçeleri kullanarak sabitleyin ve kabloların özellikle de yüksek basınç tarafındaki borulara veya keskin kenarlara temas etmemesine dikkat edin.
- Bu ünitede bir inverter bulunduğundan, faz ilerletme kapasitörü TAKMAYIN. Faz ilerletme kapasitörü performansı düşürür ve kazalara sebebiyet verebilir.

İKAZ

Gereğinden uzun kabloları KESİNLİKLE üniteye yerleştirmeyin ve zorlamayın.

DİKKAT

Yüksek gerilim kabloları ile alçak gerilim kabloları arasındaki mesafe en az 50 mm olmalıdır.

BİLGİ

Sahada temin edilen veya opsiyonel kabloları döşerken, yeterli uzunlukta kablo kullanın. Böylece, anahtar kutusu rahatça açılabilir ve servis çalışması sırasında diğer bileşenlere erişim sağlanabilir.

UYARI

Besleme kablosu zarar görürse tehlikeye meydan vermemek için imalatçı, onun servis temsilcisi veya benzer kalifiye bir personel tarafından DEĞİŞTİRİLMELİDİR.

UYARI

Kablo konektörleri, kablo bağlantı kelepçeleri, bantlı kablolar, uzatma kabloları kullanarak güç besleme veya ara bağlantı kablosunu UZATMAYIN.

Bunlar, aşırı ısınma, elektrik çarpması veya yangına neden olabilir.

9.1.2 Elektrik kabloları bağlanırken dikkat edilmesi gerekenler

DİKKAT

Tek parça (tek damarlı) teller kullanmanızı öneririz. Örgülü tellerin kullanılması durumunda, uç kelepçesinde doğrudan kullanım için veya yuvarlak sıkıştırma stilindeki terminale yerleştirme için iletkenin ucunu sağlamlaştırmak amacıyla örgüleri hafifçe bükün.

Örgülü iletkenli kabloyu montaja hazırlamak için

Yöntem 1: İletkeni bükmek

1 Kabloların uçlarındaki yalıtımı (20 mm) soyun.

2 "Tek parça benzeri" bağlantı oluşturmak için iletkenin ucunu hafifçe bükün.

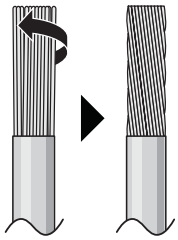

Yöntem 2: Yuvarlak sıkıştırma stilindeki terminali kullanmak (önerilir)

1 Kablolardaki yalıtımı soyun ve her kablonun ucunu hafifçe bükün.

2 Kablonun ucuna yuvarlak sıkıştırma stilinde bir terminal takın. Yuvarlak kablo pabucunu kabloya sıyrılan alanı kapatacak şekilde takın ve terminali uygun bir aletle sıkın.

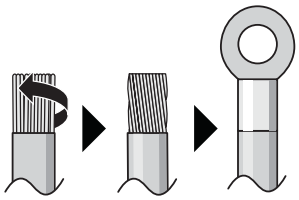

Kabloları döşerken şu yöntemleri kullanın:

Kablo tipi	Montaj yöntemi
Tek damarlı tel Veya "Tek parça benzeri" bağlantı için bükülmüş örgülü iletkenli kablo	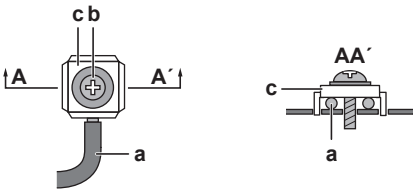 **a** Kıvrımlı (tek damarlı veya bükülmüş örgülü iletkenli kablo) **b** Vida **c** Düz pul
Yuvarlak kablo pabuçlu örgülü iletken kablo	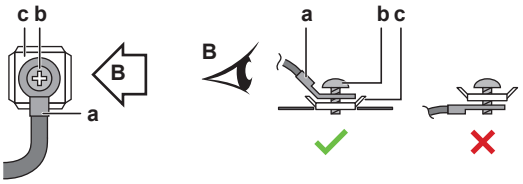 **a** Terminal **b** Vida **c** Düz pul ✓ İzin verilir ✕ İzin VERİLMEZ

Sıkma torkları

Dış ünite:

Öğe	Sıkma torku (N•m)
X1M (M5)	2,45 ±%10

Öğe	Sıkma torku (N•m)
X2M (M3.5)	0,88 ±%10
M4 (topraklama)	1,31 ±%10

İç ünite:

Öğe	Sıkma torku (N•m)
M3.5 (X44M, X45M)	0,88 ±%10
M4 (X40M, X41M)	1,47 ±%10
M4 (topraklama)	1,47 ±%10

9.1.3 Elektrik uyumluluğu hakkında

Sadece EPSKS04~07A▲V3▼ ve EPSK06~10A▲V3▼ için

EN/IEC 61000-3-12 (Her bir fazda >16 A ve ≤75 A giriş akımı ile kamuya açık düşük akımlı sistemlere bağlanan cihaz tarafından üretilen harmonik akımlar için sınırları tespit eden Avrupa/Uluslararası Teknik Standardı.) ile uyumlu cihaz.

Sadece iç ünite yedek ısıtıcısı için

Bkz. "9.3.3 Yedek ısıtıcı güç beslemesini bağlamak için" [▸ 139].

9.1.4 İndirimli elektrik tarifesi güç beslemesi hakkında

Dünyanın her yerinde elektrik şirketleri rekabetçi fiyatlarla güvenilir elektrik sunumu yapmak için uğraşmaktadır ve çoğu zaman müşterilerini indirimli tarife ile faturalandırma yetkisine sahiptir. Örn. kullanım zamanına bağlı tarifeler, mevsimlik tarifeler, Almanya ve Avusturya'da Wärmepumpentarif,...

Bu ekipman bu tür indirimli elektrik tarifesi güç beslemesi dağıtım sistemlerine bağlanabilir.

Eğer varsa, ekipmanı indirimli elektrik tarifesi güç beslemesi dağıtım sistemlerinden birine bağlamanın uygun olup olmayacağını öğrenmek için bu ekipmanın montajının yapılacağı sahadaki sağlayıcı görevini gören elektrik şirketiyle görüşün.

Ekipman bu tür indirimli elektrik tarifesi güç beslemesine bağlandığında, elektrik şirketi şunları yapabilir:

- ekipmana gelen güç beslemesini belirli zaman dilimlerinde kesintiye uğratmak;
- belirli zaman dilimlerinde ekipmanın SADECE sınırlı miktarda elektrik kullanmasını talep etmek.

İç ünite zorunlu KAPAMA moduna geçme giriş sinyalini alacak şekilde tasarlanmıştır. O anda dış ünite kompresörü ÇALIŞMAZ.

Ünite kablo tesisatı, güç beslemesinin kesintiye uğrayıp UĞRAMAMASINA bağlı olarak farklılık gösterecektir.

9.1.5 Harici aktüatörler dışındaki elektrik bağlantılarına genel bakış

Normal güç beslemesi	İndirimli elektrik tarifeli güç beslemesi	
	Güç beslemesi KESİLMEZ	Güç beslemesi kesilir
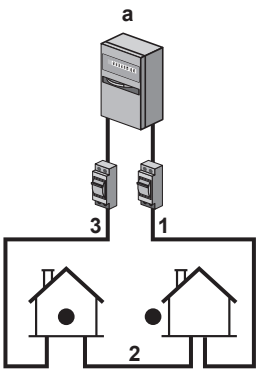	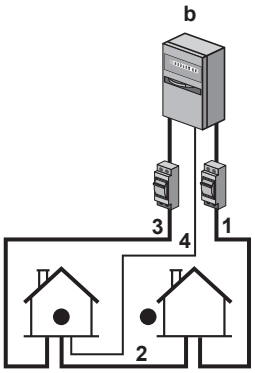 İndirimli elektrik tarifesi güç beslemesi sırasında, güç beslemesi KESİLMEZ. Dış ünite, kumanda tarafından kapalı konuma getirilir. **Hatırlatma:** Elektrik tedarik şirketi mutlaka iç ünite güç tüketimine izin vermelidir.	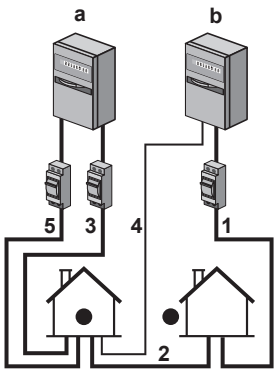 İndirimli elektrik tarifesi güç beslemesi etkinse, güç beslemesi derhal veya belirli bir süre sonra elektrik tedarik şirketi tarafından kesilir. Bu durumda iç ünite mutlaka ayrı bir normal güç beslemesi tarafından beslenmelidir.

a Normal güç beslemesi

b İndirimli elektrik tarifeli güç beslemesi

1 Dış ünite güç beslemesi

2 İç ünite güç beslemesi ve ara bağlantı kablosu

3 Yedek ısıtıcı için güç beslemesi

4 İndirimli elektrik tarifesi güç beslemesi (gerilimsiz kontak)

5 Normal elektrik tarifesi güç beslemesi (indirimli elektrik tarifesi güç beslemesinin kesilmesi durumunda iç ünite PCB'sinin beslenmesi için)

9.1.6 `Alan GÇ` bağlantıları

Elektrik kablolarını bağlarken, belirli bileşenler için hangi terminal pimlerinin kullanılacağını seçebilirsiniz. Bağlantıdan sonra, sistem düzeninize uyması için kullanıcı arayüzüne hangi terminal pinlerini kullandığınızı söylemelisiniz:

- Tercihen, [13] `Alan GÇ` öğesindeki içerik haritaları aracılığıyla.
- Alternatif olarak, saha kodları aracılığıyla (montör başvuru kılavuzundaki saha ayarları tablosuna bakın).

1	**Hangi bileşen için hangi terminal pimlerinin kullanılacağını seçin.**

1a	`Alan GÇ` girişleri durumunda: Standart olasılıklar arasından seçim yapın (❶❷❸❹❺ opsiyonel ekipmanlar için ek kitapçıkta ve ilgili "9.3 İç üniteye bağlantılar" [▸ 130] konu başlıklarında ve gösterildiği gibi). Örneğin: 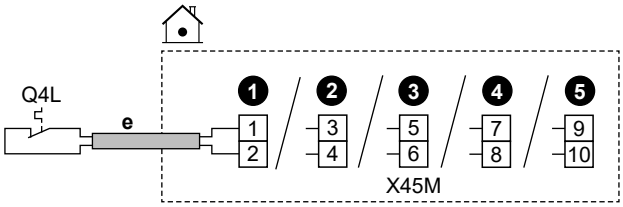
1b	`Alan GÇ` çıkışları durumunda: Birden fazla seçeneğiniz bulunmaktadır.
1b.1	**Seçenek 1** (**Tercih edilen**: Sadece bağlı bileşenin çalışma akımı ve/veya demaraj akımı ilgili başlıkta listelenen terminallerin maksimum çalışma akımını ve/veya demaraj akımını AŞMADIĞINDA mümkündür)**:** Standart olasılıklar arasından seçim yapın (❶❷❸❹ opsiyonel ekipmanlar için ek kitapçıkta ve ilgili "9.3 İç üniteye bağlantılar" [▸ 130] konu başlıklarında ve gösterildiği gibi). Örneğin: ▪ İlgili terminallerin maksimum çalışma akımı ve/veya demaraj akımı = 0,3 A ▪ Bağlı bileşenin maksimum çalışma akımı ve/veya demaraj akımı ≤0,3 A 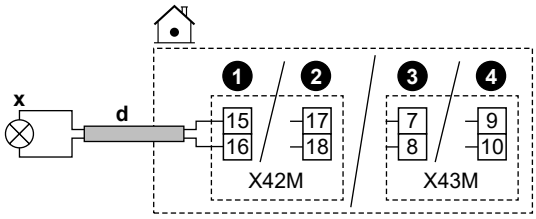
1b.2	**Seçenek 2** (bağlı bileşenin çalışma akımı ve/veya demaraj akımı ilgili başlıkta listelenen terminallerin maksimum çalışma akımını ve/veya demaraj akımını aştığında mümkündür): Standart olasılıklar arasından seçim yapın (❶❷❸❹ opsiyonel ekipmanlar için ek kitapçıkta ve ilgili "9.3 İç üniteye bağlantılar" [▸ 130] konu başlıklarında ve gösterildiği gibi) ancak bileşene doğrudan bağlanmak yerine aradaki anahtar kutusu dışında bir harici güç kaynağına sahip bir röle (sahada temin edilir) takın. Örneğin: ▪ İlgili terminallerin maksimum çalışma akımı ve/veya demaraj akımı = 0,3 A ▪ Bağlı bileşenin maksimum çalışma akımı ve/veya demaraj akımı >0,3 A 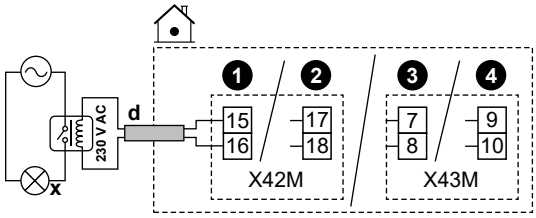

1b.3	**Seçenek 3**: Alternatif olarak, standart olasılıklardan birini (❶❷❸❹) seçmek yerine, diğer `Alan GÇ` çıkışlardan herhangi birinin (kullanıcı arayüzünde seçilebilir olmaları halinde) terminal pimlerini kullanabilirsiniz. Bununla birlikte bağlı bileşenin çalışma akımı ve/veya demaraj akımının ilgili başlıkta listelenen terminallerin maksimum çalışma akımını ve/veya demaraj akımını aşıp aşmadığını da kontrol etmelisiniz. Aştığı takdirde, araya bir röle takmanız gerekir (**Seçenek 2**'ye benzer şekilde).
2	**Kullanıcı arayüzünde hangi bileşen için hangi terminal pimlerini kullandığınızı belirtin.**
2.1	[13] `Alan GÇ` alanına gidin.
2.2	Kullanılan terminal blokunu seçin. **Sonuç:** Bu terminal blokundaki bağlantıların bulunduğu ekran gösterilir. Örneğin: 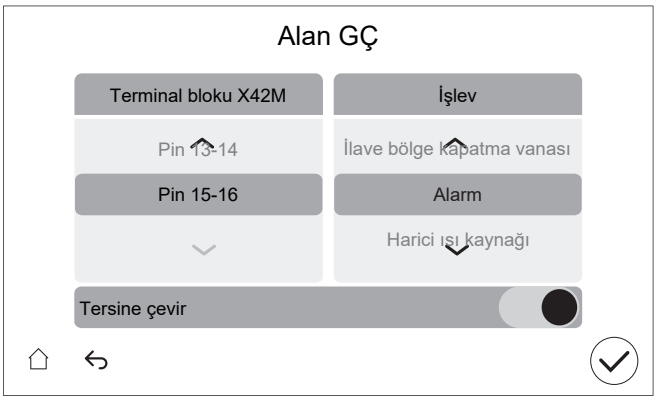
2.3	Sol kısımda, kullanılan terminal pimlerini seçin.
2.4	Sağ kısımda, bağlı bileşeni seçin: ▪ `Alan GÇ` girişleri (aşağıdaki tabloya bakın) ▪ `Alan GÇ` çıkışları (aşağıdaki tabloya bakın)
2.5	Mantığın tersine çevrilmesi gerekip gerekmediğini belirleyin: **Not:** tüm terminaller / bağlı seçenekler inverter edilemez. Seçimin mümkün olup olmadığı [13] `Alan GÇ` öğesinde görülebilir.

Bileşen şu şekildeyse...	Bu ayarlama yapılmalıdır...
Normal açma	`Tersine çevir` = KAPALI
Normal kapama	`Tersine çevir` = AÇIK

Alan GÇ girişleri

Bağlı bileşen şu şekildeyse...	Seçilmesi gereken `İşlev` = ...
Uzak dış ortam sensörü. Opsiyonel ekipmanlar için ek kitapçığa (ve "9.3 İç üniteye bağlantılar" [▶ 130]) başvurun.	`Harici dış sensör`
Uzak iç ortam sensörü. Opsiyonel ekipmanlar için ek kitapçığa (ve "9.3 İç üniteye bağlantılar" [▶ 130]) başvurun.	`Harici iç sensör`

Bağlı bileşen şu şekildeyse...	Seçilmesi gereken İşlev = ...
Smart Grid kontakları. Bkz. "9.3.14 Smart Grid" [▶ 151].	HV/LV smart grid Kontak 1
	HV/LV smart grid Kontak 2
İndirimli elektrik tarifesi güç beslemesi kontağı. Bkz. "9.3.2 Ana güç beslemesini bağlamak için" [▶ 137].	HP Tarifesi Kontak
Ünite için güvenlik termostatları. Bkz. "9.3.13 Güvenlik termostatını bağlamak için" [▶ 150].	Emniyet termostatı ünitesi
Smart Grid sayaç kontağı. Bkz. "9.3.14 Smart Grid" [▶ 151].	smart grid Kontak
Güneş enerjisi girişi. (yalnızca bağımsız tank EKHWP durumunda mümkündür) Bkz. "9.3.17 Güneş enerjisi girişini bağlamak için" [▶ 157].	Güneş enerjisi girişi

Alan GÇ çıkışları

Bağlı bileşen şu şekildeyse...	Seçilmesi gereken İşlev = ...
Ana bölge ve ilave bölge için kesme vanaları. Bkz. "9.3.5 Kesme vanasını bağlanmak için" [▶ 143]	Ana bölge kapatma vanası
	İlave bölge kapatma vanası
Alarm çıkışı. Bkz. "9.3.7 Alarm çıkışını bağlamak için" [▶ 146].	Alarm
Harici ısı kaynağına geçiş. Bkz. "9.3.9 Harici ısı kaynağı değiştiricisini bağlamak için" [▶ 147].	Harici ısı kaynağı
İkili bypass vanası. Bkz. "9.3.10 İkili bypass vanasını bağlamak için" [▶ 147].	İkili baypas valfi
Ayrık bypass vanası. Bkz. "9.3.11 Ayrık bypass vanasını bağlamak için" [▶ 148].	Ayrılmış bypass vanası
Ana bölge veya ilave bölge için alan soğutma/ısıtma işlemi AÇIK/KAPALI çıkışı. Bkz. "9.3.8 Isıtma/soğutma AÇIK/KAPALI çıkışını bağlamak için" [▶ 146].	Soğutma/Isıtma modu
Isı pompası konvektörleri. Opsiyonel ekipmanlar için ek kitapçığa (ve "9.3 İç üniteye bağlantılar" [▶ 130]) başvurun.	

Bağlı bileşen şu şekildeyse...	Seçilmesi gereken İşlev = ...
Kullanım sıcak suyu pompası+ekstra harici pompalar. Bkz. "9.3.6 Pompaları bağlamak için (kullanım sıcak suyu pompası ve/veya harici pompalar)" [▶ 145].	KSS pompası
	S/I ikincil pompası
	S/I pompası harici ana
	S/I pompası harici ilave
Destek ısıtıcı (Kullanım sıcak suyu deposu durumunda). Opsiyonel ekipmanlar için ek kitapçığa (ve "9.3 İç üniteye bağlantılar" [▶ 130]) başvurun.	Buster ısıtıcı
3 yollu vana (Kullanım sıcak suyu deposu durumunda). Opsiyonel ekipmanlar için ek kitapçığa (ve "9.3 İç üniteye bağlantılar" [▶ 130]) başvurun.	3 Yönlü Vana

9.2 Dış üniteye bağlantılar

Öğe	Açıklama
Güç kaynağı	Bkz. "9.2.2 Elektrik kablolarını dış üniteye bağlamak için" [▶ 127].
Ara bağlantı kablosu	
(İsteğe bağlı) Boşaltma borusu ısıtıcı	
"Devre kesiciyi KAPATMAYIN" etiketleri	Bkz. "9.2.3 "Devre kesiciyi KAPATMAYIN" etiketlerini takmak için" [▶ 130].
Hava termistörü	Bkz. "9.2.4 Hava termistörünü dış üniteye yerleştirmek için" [▶ 130].

9.2.1 Standart kablo elemanlarının spesifikasyonları

Parça		V3				W1	
		EPSKS04A*	EPSKS06A*	EPSKS07A*	EPSK06~10A*	EPSK08+10A*	EPSK12+14A*
Güç kaynağı:							
	Anma akımı	13 A	15,2 A	21,4 A	24,2 A	10,9 A	15 A
	Gerilim	220-240 V				380-415 V	
	Faz	1~				3N~	
	Frekans	50 Hz					
	Kablo boyutu	Ulusal kablolama düzenlemesine uygun OLMALIDIR. Kablo boyutu akıma bağlıdır, ancak 2,5 mm^2'den az değildir					
		3 çekirdekli kablo				5 çekirdekli kablo	
Ara bağlantı kablosu (iç ↔ dış)							

Parça	V3				W1	
	EPSKS04A*	EPSKS06A*	EPSKS07A*	EPSK06~10A*	EPSK08+10A*	EPSK12+14A*
Gerilim	220-240 V					
Kablo boyutu	Yalnızca çift yalıtım sağlayan ve geçerli gerilime uygun harmonize kablo kullanın. 4 çekirdekli kablo Minimum 1,5 mm^2					
(İsteğe bağlı) Boşaltma borusu ısıtıcı kablosu	Aşağıdaki hususlara uyduğunuzdan emin olun: 3 çekirdekli kablo 0,75 mm^2 Çift yalıtımlı OLMALIDIR. Boşaltma borusu ısıtıcısı için izin verilen maksimum güç = 115 W (0,5 A). Boşaltma borusu ısıtıcısı R290 (patlamaya dayanıklı) için uygun OLMALIDIR. Boşaltma borusu ısıtıcısı yalnızca buz çözme işlemi sırasında çalışır ve buz çözme işlemi bittikten sonra birkaç dakika daha açık kalır.					
Önerilen saha sigortası	16 A, C eğrisi		25 A, C eğrisi		16 A, C eğrisi	
Toprak kaçağı devre kesicisi / artık akım cihazı	Güç kaynağı hattına DAİMA ulusal kablolama yönetmeliğine uygun bir kaçak akım cihazı (RCD) takın. Bu, ulusal kablolama yönetmeliğinde aksi belirtilmedikçe, anlık etkili 30 mA'lik bir RCD OLMALIDIR.					

9.2.2 Elektrik kablolarını dış üniteye bağlamak için

UYARI

Kablo konektörleri, kablo bağlantı kelepçeleri, bantlı kablolar, uzatma kabloları kullanarak güç besleme veya ara bağlantı kablosunu UZATMAYIN.

Bunlar, aşırı ısınma, elektrik çarpması veya yangına neden olabilir.

1 Kapağı ve kablo tutucuyu çıkarın.

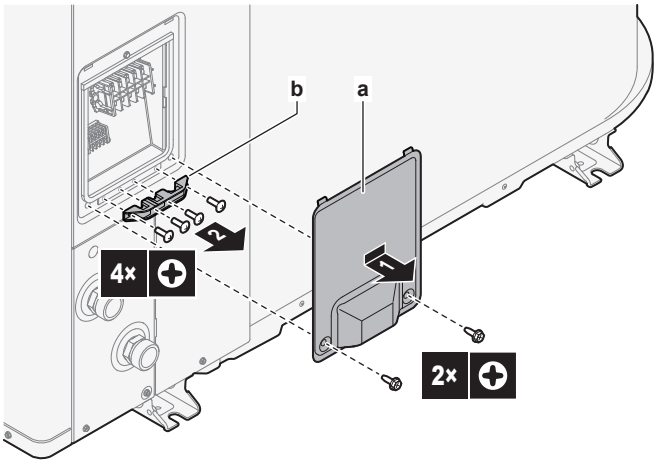

a Kapak
b Kablo tutucu

2 Kabloları bağlayın (aşağıdaki kablolama genel bakışlarına başvurun):

- Güç kaynağı (1N~ veya 3N~).
- Ara bağlantı kablosu (iç↔dış)
- (İsteğe bağlı) Boşaltma borusu ısıtıcı. Boşaltma borusu ısıtıcısının ısıtma elemanının boşaltma borusunun tamamen içinde olduğundan emin olun. Kabloyu bir kablo bağı ile ünitenin ayağına sabitleyin.

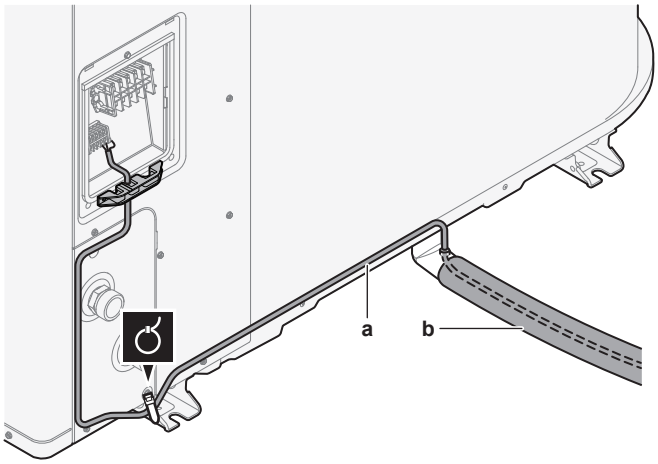

a Boşaltma borusu ısıtıcı kablosu
b Boşaltma borusu

3 Kablo tutucuyu ve kapağı tekrar takın.

- Kabloları hafifçe çekerek bağlantının KOPMADIĞINI teyit edin.
- Terminallerde harici gerilmeyi önlemek için kablo tutucuyu sıkıca sabitleyin.

Kablolamaya genel bakış: V3 modelleri (1N~)

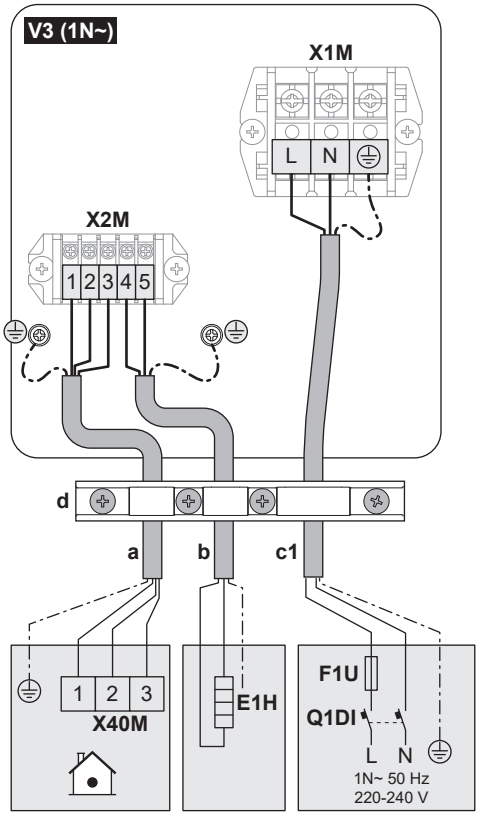

Kablolamaya genel bakış: W1 modelleri (3N~)

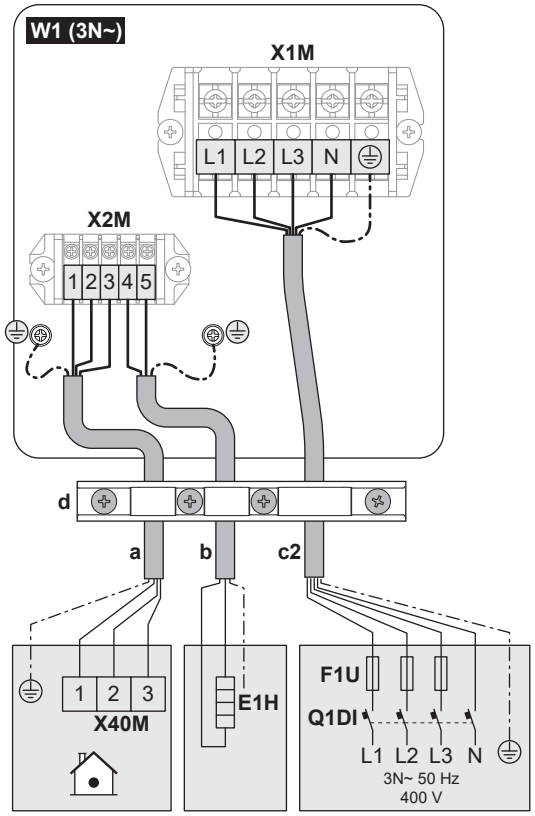

Kablolama genel bakışlarının açıklaması

(ayrıca bkz. "9.2.1 Standart kablo elemanlarının spesifikasyonları" [▶ 126])

a	Ara bağlantı kablosu (iç↔dış)
b	(İsteğe bağlı) Boşaltma borusu ısıtıcı kablosu
c1	V3 modellerinde güç besleme kablosu (1N~)
c2	W1 modellerinde güç besleme kablosu (3N~)
d	Kablo tutucu
E1H	Tahliye borusu ısıtıcısı
F1U	Saha sigortası
Q1DI	Toprak kaçağı devre kesicisi

9.2.3 "Devre kesiciyi KAPATMAYIN" etiketlerini takmak için

UYARI

Devreye alma sonrasında üniteye giden devre kesicileri KAPATMAYIN (**c**), böylece koruma etkin kalır. Normal elektrik tarifesi güç kaynağı kullanılacaksa (**a**), bir devre kesici vardır. İndirimli elektrik tarifesi güç kaynağı kullanılacaksa (**b**), iki devre kesici vardır.

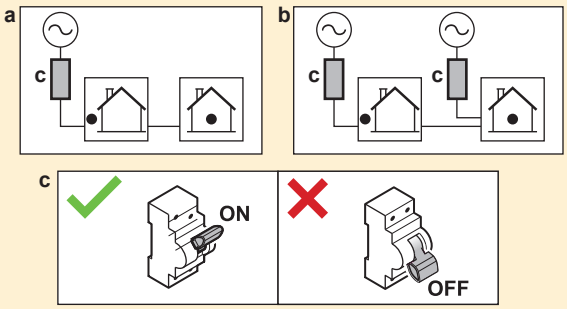

Kullanıcıyı uyarmak için, elektrik dolabına ve ısı pompasının devre kesicilerine mümkün olduğunca yakın konumlara "Devre kesiciyi KAPATMAYIN" etiketlerini takın. Maksimum netlik sağlamak için etikete devre kesicinin referans numarasını yazın.

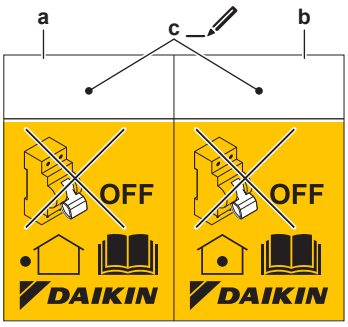

- **a** Dış üniteye giden devre kesici için etiket
- **b** İç üniteye giden devre kesici için etiket (sadece indirimli elektrik tarifesi güç kaynağı durumunda)
- **c** Elektrik dolabındaki devre kesicinin referans numarası

9.2.4 Hava termistörünü dış üniteye yerleştirmek için

Bu prosedür yalnızca düşük ortam sıcaklıklarının olduğu ortamda gerekir.

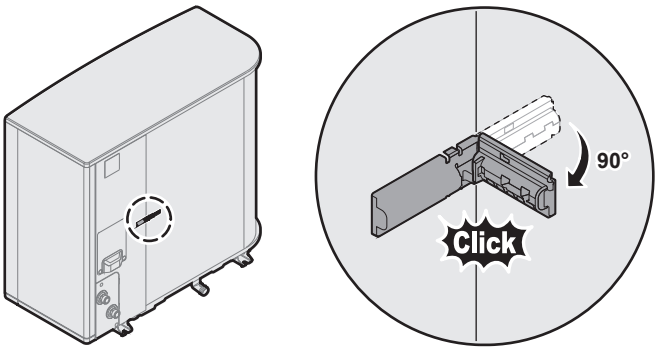

9.3 İç üniteye bağlantılar

Öğe	Açıklama
Güç kaynağı (ana)	Bkz. "9.3.2 Ana güç beslemesini bağlamak için" [▶ 137].

Öğe	Açıklama
Güç kaynağı (yedek ısıtıcı)	Bkz. "9.3.3 Yedek ısıtıcı güç beslemesini bağlamak için" [▶ 139].
Normalde kapalı kesme vanası (giriş kaçağını durdurma)	Bkz. "9.3.4 Normalde kapalı kesme vanasını bağlamak için (giriş kaçağını durdurma)" [▶ 143].
Kesme vanası	Bkz. "9.3.5 Kesme vanasını bağlanmak için" [▶ 143].
Kullanım sıcak suyu pompası veya harici pompalar	Bkz. "9.3.6 Pompaları bağlamak için (kullanım sıcak suyu pompası ve/veya harici pompalar)" [▶ 145].
Alarm çıkışı	Bkz. "9.3.7 Alarm çıkışını bağlamak için" [▶ 146].
Alan soğutma/ısıtma işlemi kontrolü	Bkz. "9.3.8 Isıtma/soğutma AÇIK/KAPALI çıkışını bağlamak için" [▶ 146].
Harici ısı kaynağı kontrolüne geçiş	Bkz. "9.3.9 Harici ısı kaynağı değiştiricisini bağlamak için" [▶ 147].
İkili bypass vanası	Bkz. "9.3.10 İkili bypass vanasını bağlamak için" [▶ 147].
Ayrık bypass vanası	Bkz. "9.3.11 Ayrık bypass vanasını bağlamak için" [▶ 148].
Elektrik sayaçları	Bkz. "9.3.12 Elektrik sayaçlarını bağlamak için" [▶ 150].
Güvenlik termostatı	Bkz. "9.3.13 Güvenlik termostatını bağlamak için" [▶ 150].
Smart Grid	Bkz. "9.3.14 Smart Grid" [▶ 151].
WLAN kartuşu	Bkz. "9.3.15 WLAN kartuşunu bağlamak için (aksesuar olarak teslim edilir)" [▶ 155].
Ethernet kablosu	Bkz. "9.3.16 Ethernet kablosunu bağlamak için (Modbus / LAN)" [▶ 156].
Güneş enerjisi girişi (yalnızca bağımsız tank EKHWP durumunda mümkündür)	Bkz. "9.3.17 Güneş enerjisi girişini bağlamak için" [▶ 157].
Oda termostatı (kablolu veya kablosuz)	Aşağıdaki tabloya bakın.
	Kablolar: 1 mm² Maksimum yük: 0,1 A, 230 V AC
	Ana bölge için: ▪ [1.12] `Kontrol` ▪ [1.13] `Harici oda termostatı` İlave bölge için: ▪ [2.12] `Kontrol` ▪ [2.13] `Harici oda termostatı`

Öğe	Açıklama	
Isı pompası konvektörü		Isı pompası konvektörleri için farklı kumandalar ve kurulumlar mümkündür. Kuruluma bağlı olarak, bir röle (sahada temin edilir, opsiyonel ekipman için ek kitapçığa bakın) uygulamanız da gerekir. Daha fazla bilgi için bkz: ▪ Isı pompası konvektörlerinin montaj kılavuzu ▪ Isı pompası konvektörü seçenekleri montaj kılavuzu ▪ Opsiyonel ekipmanlar için ek kitapçık
		Kablolar: 1 mm² Maksimum yük: 0,1 A, 230 V AC Bu bir `Alan GÇ` çıkış bağlantısıdır. Bkz. "9.1.6 `Alan GÇ` bağlantıları" [▸ 122].
	MMI	[13] `Alan GÇ` (`Soğutma/Isıtma modu`) Ana bölge için: ▪ [1.12] `Kontrol` ▪ [1.13] `Harici oda termostatı` İlave bölge için: ▪ [2.12] `Kontrol` ▪ [2.13] `Harici oda termostatı`
Uzak dış ortam sensörü		Bkz: ▪ Uzak dış ortam sensörünün montaj kılavuzu ▪ Opsiyonel ekipmanlar için ek kitapçık
		Kablolar: 2×0,75 mm² Bu bir `Alan GÇ` giriş bağlantısıdır. Bkz. "9.1.6 `Alan GÇ` bağlantıları" [▸ 122].
	MMI	[13] `Alan GÇ` (`Harici dış sensör`) [5.22] `Harici ortam sensör ofseti`
Uzak iç ortam sensörü		Bkz: ▪ Uzak iç ortam sensörünün montaj kılavuzu ▪ Opsiyonel ekipmanlar için ek kitapçık
		Kablolar: 2×0,75 mm² Bu bir `Alan GÇ` giriş bağlantısıdır. Bkz. "9.1.6 `Alan GÇ` bağlantıları" [▸ 122].
	MMI	[13] `Alan GÇ` (`Harici iç sensör`) [1.33] `Harici iç sensör ofseti`

Öğe	Açıklama	
İnsan Konfor Arayüzü		Bkz: ▪ İnsan Konfor Arayüzünün montaj ve kullanım kılavuzu ▪ Opsiyonel ekipmanlar için ek kitapçık
		Kablolar: 2×(0,75~1,25 mm²) Maksimum uzunluk: 500 m
	MMI	[1.12] `Kontrol` [1.38] `Oda sensörü ofseti`
Çift bölgeli kit		Bkz: ▪ Çift bölgeli kitin montaj kılavuzu ▪ Opsiyonel ekipmanlar için ek kitapçık
		Çift bölgeli kitle birlikte verilen kabloyu kullanın.
	MMI	[3.13.5] `İki bölge kiti kurulu`
(Kullanım sıcak suyu deposu durumunda) 3 yollu vana		Bkz: ▪ 3 yollu vananın montaj kılavuzu ▪ Opsiyonel ekipmanlar için ek kitapçık
		Kablolar: 3×1 mm² Maksimum yük: 0,1 A, 230 V AC Bu bir `Alan GÇ` çıkış bağlantısıdır. Bkz. "9.1.6 `Alan GÇ` bağlantıları" [▸ 122].
	MMI	[13] `Alan GÇ` (`3 Yönlü Vana`) [4] `Kullanım sıcak suyu`
(Kullanım sıcak suyu deposu durumunda) Kullanım sıcak suyu deposu termistörü		Bkz: ▪ Kullanım sıcak suyu deposunun montaj kılavuzu ▪ Opsiyonel ekipmanlar için ek kitapçık
		Kablolar: 2 Termistör ve bağlantı kablosu (12 m) kullanım sıcak suyu deposu ile verilir.
	MMI	[4] `Kullanım sıcak suyu`
(Kullanım sıcak suyu deposu durumunda) Destek ısıtıcı için güç kaynağı (iç üniteden destek ısıtıcının termal koruyucusuna)		Bkz: ▪ Kullanım sıcak suyu deposunun montaj kılavuzu ▪ Opsiyonel ekipmanlar için ek kitapçık
		Kablolar: (2+GND)×2,5 mm²
	MMI	[4.14] `Buster ısıtıcı`

Öğe	Açıklama	
(Kullanım sıcak suyu deposu durumunda) Destek ısıtıcı için güç kaynağı (ana şebekeden iç üniteye)		Bkz: ▪ Kullanım sıcak suyu deposunun montaj kılavuzu ▪ Opsiyonel ekipmanlar için ek kitapçık
		Kablolar: 2+GND Maksimum çalışma akımı: 13 A
	MMI	[4.14] `Buster ısıtıcı`

oda termostatı için (kablolu veya kablosuz):

Kurulum	Bkz...
Kablosuz oda termostatı	▪ Kablosuz oda termostatı montaj kılavuzu ▪ Opsiyonel ekipmanlar için ek kitapçık
Çok bölgeli taban ünitesi olmayan kablolu oda termostatı	▪ Kablolu oda termostatı montaj kılavuzu ▪ Opsiyonel ekipmanlar için ek kitapçık
Çok bölgeli taban ünitesi olan kablolu oda termostatı	▪ Kablolu oda termostatı (dijital veya analog) + çok bölgeli taban ünitesi montaj kılavuzu ▪ Opsiyonel ekipmanlar için ek kitapçık ▪ Bu durumda: - Kablolu oda termostatını (dijital veya analog) çok bölgeli taban ünitesine bağlamanız gerekmektedir - Çok bölgeli taban ünitesini dış üniteye bağlamanız gerekmektedir - Soğutma/ısıtma işlemi için, bir röle (sahada temin edilir, opsiyonel ekipman için ek kitapçığa bakın) uygulamanız da gerekir

9.3.1 İç üniteye elektrik kablolarını bağlamak için

Ünitenin açılması

Bkz. "7.2.6 İç üniteyi açmak için" [▶ 89].

Kablo yönlendirme

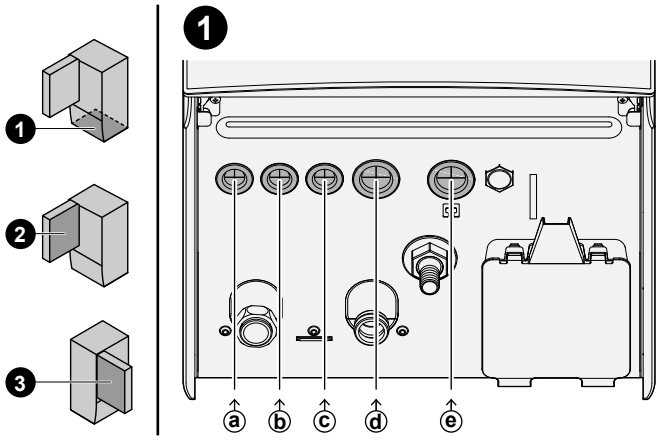

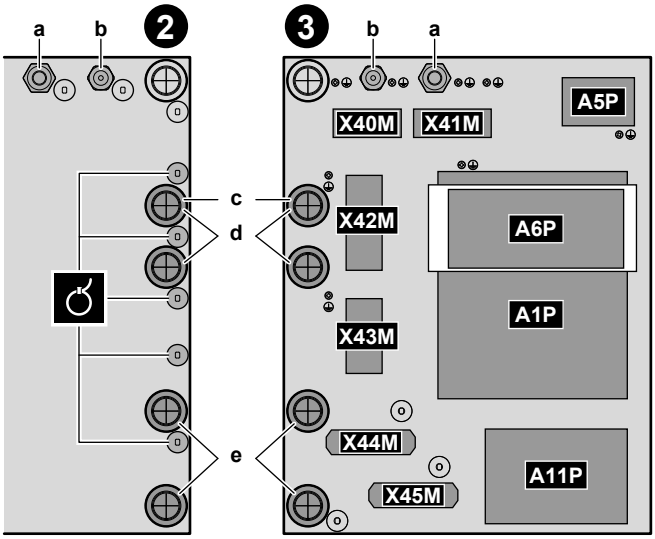

❶	Üniteye giriş (alttan)
❷	Anahtar kutusuna giriş (arkadan) + gerginliği giderme (kablo bağları veya kablo rakorları)
❸	Terminal blokları ve PCB'ler (anahtar kutusunun içinde): ▪ A1P: Hidro PCB'si ▪ A5P: Güç kaynağı PCB'si ▪ A6P: Çok kademeli yedek ısıtıcı PCB'si ▪ A11P: Arayüz PCB'si

Kablolar

Not: Ethernet kablosu için bkz. "9.3.16 Ethernet kablosunu bağlamak için (Modbus / LAN)" [▶ 156].

#	Kablo	Terminal bloku
a	Yedek ısıtıcı güç beslemesi	X41M
b	Ara bağlantı kablosu (= ana güç kaynağı)	X40M
c	İç ünite için normal elektrik tarifesi güç kaynağı (dış ünitenin indirimli elektrik tarifesi güç kaynağına bağlanması durumunda)	X42M

#	Kablo	Terminal bloku
d	Yüksek gerilim seçenekleri: ▪ Isı pompası konvektörü (seçenek kiti) ▪ Oda termostatı (seçenek kiti) ▪ Kesme vanası (sahada temin edilir) ▪ Kullanım sıcak suyu pompası + ekstra harici pompalar (sahada temin edilir) ▪ Alarm çıkışı (sahada temin edilir) ▪ Harici ısı kaynağı kontrolüne geçiş (sahada temin edilir) ▪ İkili bypass vanası (sahada temin edilir) ▪ Ayrık bypass vanası (sahada temin edilir) ▪ Alan ısıtma/soğutma işlemi kontrolü (sahada temin edilir) ▪ Smart Grid (yüksek gerilimli kontaklar) (sahada temin edilir) ▪ 3 yollu vana (Kullanım sıcak suyu deposu durumunda) ▪ Destek ısıtıcı için güç kaynağı (şebekeden iç üniteye) (kullanım sıcak suyu deposu durumunda) ▪ Destek ısıtıcı ve termal koruma için güç kaynağı (iç üniteden kullanım sıcak suyu deposuna) (kullanım sıcak suyu deposu durumunda)	X42M+X43M
e	Alçak gerilim seçenekleri: ▪ İndirimli güç kaynağı kontağı (sahada temin edilir) ▪ İnsan Konfor Arayüzü (seçenek kiti) ▪ Dış ortam sıcaklığı sensörü (seçenek kiti) ▪ İç ortam sıcaklığı sensörü (seçenek kiti) ▪ Elektrik sayaçları (sahada temin edilir) ▪ Güvenlik termostatı (sahada temin edilir) ▪ Smart Grid (sahada temin edilir) ▪ Kullanım sıcak suyu deposu termistörü (seçenek kiti) (kullanım sıcak suyu deposu durumunda) ▪ Çift bölgeli karıştırma kiti (seçenek kiti) ▪ Güneş enerjisi girişi (sahada temin edilir)	X44M+X45M

BİLGİ

Sahada temin edilen veya opsiyonel kabloları döşerken, yeterli uzunlukta kablo kullanın. Böylece, anahtar kutusu rahatça çıkartılabilir/konumu değiştirilebilir ve servis çalışması sırasında diğer bileşenlere erişim sağlanabilir.

İKAZ

Gereğinden uzun kabloları KESİNLİKLE üniteye yerleştirmeyin ve zorlamayın.

9.3.2 Ana güç beslemesini bağlamak için

DİKKAT

Tıkanıklık önleme güvenlik rutini – Pompalar ve vanalar:

Aşağıdaki pompalar ve vanalar, tıkanıklık önleme güvenlik rutini ile donatılmıştır. Bu, bileşen 24 saat boyunca etkin olmadığında (pompalar durumunda), kapalı olduğunda (kesme vanaları durumunda) veya durduğunda (çift bölgeli kit karıştırma vanası durumunda), sıkışmamasını sağlamak için bileşenin kısa bir süre çalışacağı anlamına gelir.

- Ünite pompası
- S/I ikincil pompası
- S/I pompası harici ana
- S/I pompası harici ilave
- Ana bölge kapatma vanası
- İlave bölge kapatma vanası
- İki bölge kiti karışım valfi
- İki bölge kiti doğrudan pompa
- İki bölge kiti karışım pompası

Not:

- Bu tıkanıklık önleme güvenlik rutinlerini etkinleştirmek için ünite tüm yıl boyunca güç kaynağına bağlı olmalıdır.
- Bakım modu sırasında tıkanıklık önleme güvenlik rutini çalışmaz.
- Belirli bir bölgedeki bir bileşen (pompa veya kesme vanası) için bir tıkanıklık önleme güvenlik rutini başlatıldığında, o bölgedeki diğer bileşen de, monte edilmişse, serbest bırakılacaktır. **Örnek:** Eğer ana bölgenin pompası serbest bırakılıyorsa, o bölgenin kesme vanası da serbest bırakılacaktır.

Bu konu başlığında ana güç beslemesini bağlamak için 2 olası yol açıklanmaktadır:

- Normal elektrik tarifesi güç kaynağı kullanılacaksa
- İndirimli elektrik tarifesi güç beslemesi kullanılacaksa

Dış ünitenin normal elektrik tarifesi güç kaynağına bağlanması durumunda

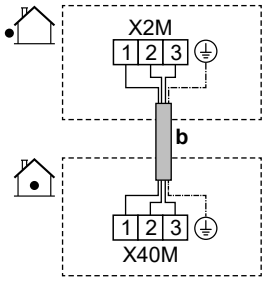

	b	Ara bağlantı kablosu (= ana güç kaynağı) (dış ünite normal elektrik tarifesi güç kaynağına bağlı)	▪ "9.3.1 İç üniteye elektrik kablolarını bağlamak için" [▸ 134] kısmındaki kablo yolunu ⓑ→ izleyin. ▪ Kablolar: (3+GND)×1,5 mm²
MMI	—		

Dış ünitenin indirimli elektrik tarifesi güç kaynağına bağlanması durumunda

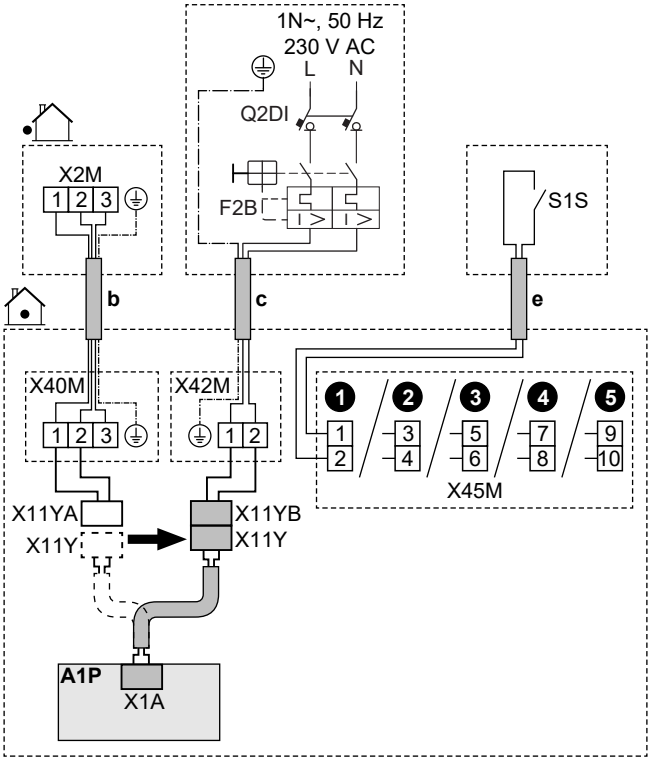

	b	Ara bağlantı kablosu (= ana güç kaynağı) (dış ünite indirimli elektrik tarifesi güç kaynağına bağlı)	▪ "9.3.1 İç üniteye elektrik kablolarını bağlamak için" [▸ 134] kısmındaki kablo yolunu ⓑ→ izleyin. ▪ Kablolar: (3+GND)×1,5 mm²
	c	İç ünite için normal elektrik tarifesi güç kaynağı	▪ "9.3.1 İç üniteye elektrik kablolarını bağlamak için" [▸ 134] kısmındaki kablo yolunu ⓒ→ izleyin. ▪ Kablolar: (2+GND)×1,5 mm² ▪ Maksimum çalışma akımı: 5 A ▪ Önerilen saha sigortası (F2B): 6 A
			▪ Q2DI: Toprak kaçağı devre kesicisi / artık akım cihazı Güç kaynağı hattına DAİMA ulusal kablolama yönetmeliğine uygun bir kaçak akım cihazı (RCD) takın. Bu, ulusal kablolama yönetmeliğinde aksi belirtilmedikçe, anlık etkili 30 mA'lik bir RCD OLMALIDIR.
	e	İndirimli elektrik tarifesi güç beslemesi kontağı (S1S)	▪ "9.3.1 İç üniteye elektrik kablolarını bağlamak için" [▸ 134] kısmındaki kablo yolunu ⓔ→ izleyin. ▪ Kablolar: 2×0,75 mm² ▪ Maksimum uzunluk: 50 m. ▪ Kontak derecesi: 16 V DC ▪ Bu bir `Alan GÇ` giriş bağlantısıdır. Bkz. "9.1.6 `Alan GÇ` bağlantıları" [▸ 122].
	X11Y	▪ X11Y öğesinin X11YA öğesinden bağlantısını kesin. ▪ X11Y öğesini X11YB öğesine bağlayın.	
MMI		▪ [13] `Alan GÇ` (`HP Tarifesi Kontak`) ▪ [9.14.1] `Çalıştırma modu` (`Isı pompası tarifesi`)	

9.3.3 Yedek ısıtıcı güç beslemesini bağlamak için

UYARI

Yedek ısıtıcının özel bir güç beslemesi OLMALIDIR ve ilgili mevzuat tarafından gerekli görülen güvenlik cihazları ile KORUNMALIDIR.

UYARI

<10 A'lık bir sigorta takarken dikkatli olun.

Doğru bir sınırlamanın uygulanması için [10.8] `Yapılandırma sihirbazı` - `Yedek ısıtıcı` ayarına bakın.

İKAZ

Ünitenin tamamen topraklandığından emin olmak için, yedek ısıtıcı güç kaynağını ve topraklama kablosunu HER ZAMAN bağlı tutun.

İKAZ

İç ünitede dahili bir elektrikli destek ısıtıcıya sahip ayrı bir boyler bulunuyorsa, yedek ısıtıcı ve destek ısıtıcı için özel bir güç devresi kullanın. Başka bir cihazla paylaşılan bir güç devresini KESİNLİKLE kullanmayın. Bu güç devresi MUTLAKA ilgili mevzuata göre gerekli olan güvenlik cihazlarıyla korunmalıdır.

DİKKAT

Yedek ısıtıcıya güç verilmiyorsa:

- Alan ısıtması ve boyler ısıtmasına izin verilmez.
- Hata AA-01 (`Yedek ısıtıcı aşırı ısındı veya BUH güç kablosu bağlı değil`) oluşturulur.

DİKKAT

Yedek ısıtıcının çıktısı, kablolamaya ve kullanıcı arayüzündeki seçime bağlıdır. Güç kaynağının kullanıcı arayüzündeki seçimle eşleştiğinden emin olun.

9W modeller (9 kW çok kademeli yedek ısıtıcı) durumunda olası düzenler

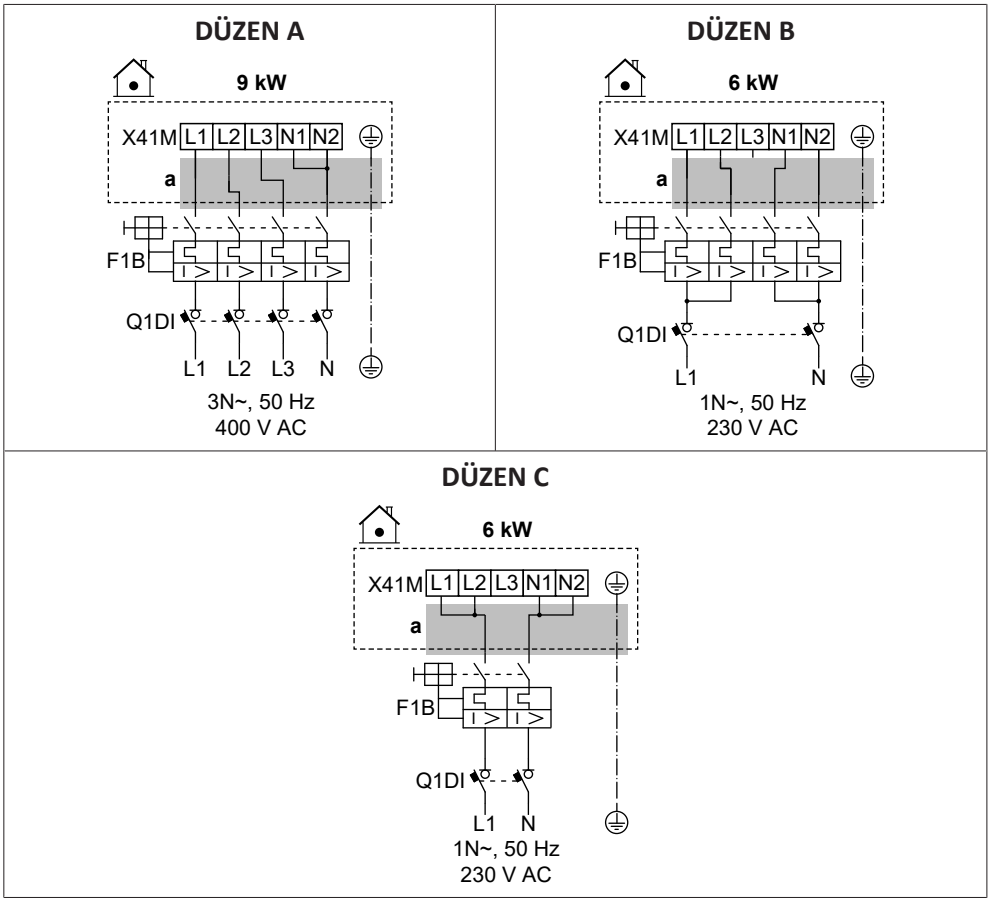

4V modeller (4,5 kW çok kademeli yedek ısıtıcı) durumunda olası düzenler

DÜZEN D

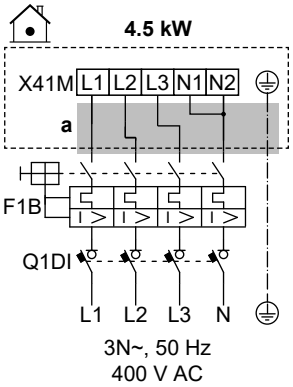

DÜZEN E

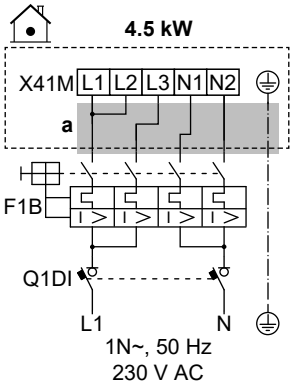

DÜZEN F

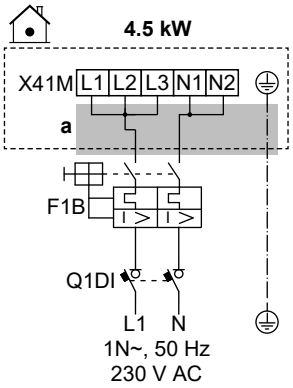

DÜZEN G

Bu düzen için EKBUKRW3 seçenek kitine ihtiyacınız olacaktır.

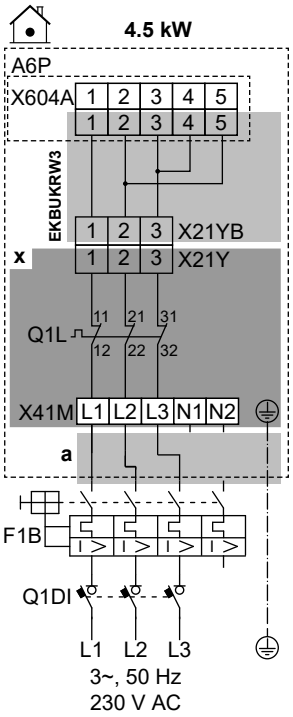

DÜZEN H

Bu düzen için EKBUKRW1 seçenek kitine ihtiyacınız olacaktır.

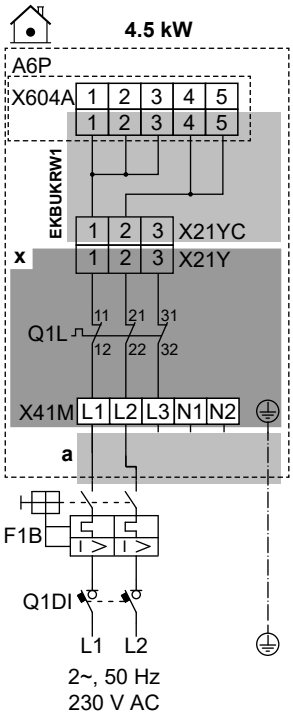

	a	"9.3.1 İç üniteye elektrik kablolarını bağlamak için" [▶ 134] kısmındaki kablo yolunu ⓐ→ izleyin.
	x	Fabrikada monte
	EKBUKRW1	Seçenek kiti: N güç kaynağı olmayan 2 fazlı 230 V için yedek ısıtıcı kablo demeti. Fabrikada monte edilmiş kablo demeti (X21YA konektörlü) yerine kullanılacaktır.
	EKBUKRW3	Seçenek kiti: N güç kaynağı olmayan 3 fazlı 230 V için yedek ısıtıcı kablo demeti. Fabrikada monte edilmiş kablo demeti (X21YA konektörlü) yerine kullanılacaktır.
	F1B	Aşırı akım sigortası (sahada tedarik edilir)
	Q1DI	Toprak kaçağı devre kesicisi (sahada tedarik edilir)
	Q1L	Termal koruyucu yedek ısıtıcısı
MMI	[5.5] `Yedek ısıtıcı`	

Kablolama bileşenlerinin özellikleri

Parça		DÜZEN							
		A	B	C	D	E	F	G	H
Güç kaynağı:									
	Gerilim	390-410 V	220-240 V		390-410 V	220-240 V			
	Güç	9 kW	6 kW		4,5 kW				
	Anma akımı	13 A	13 A	26,1	6,5 A	13 A	19,6	17 A[(a)]	19,6 A[(a)]
	Faz	3N~	1N~		3N~	1N~		3~	2~
	Frekans	50 Hz							
Kablo boyutu		Ulusal kablolama düzenlemesine uygun OLMALIDIR							
		Kablo boyutu akıma bağlıdır, ancak en az 2,5 mm²'dir		Min. 6 mm²	Kablo boyutu akıma bağlıdır, ancak en az 2,5 mm²'dir		Min. 4 mm²	Kablo boyutu akıma bağlıdır, ancak en az 2,5 mm²'dir	Min. 4 mm²
		5 çekirdekli kablo		3 çekirdekli kablo	5 çekirdekli kablo		3 çekirdekli kablo	4 çekirdekli kablo	3 çekirdekli kablo
		3L+N+GND	2L+2N+GND	L+N+GND	3L+N+GND	2L+2N+GND	L+N+GND	3L+GND	2L+GND
Önerilen aşırı akım sigortası		4 kutuplu 16 A		2 kutuplu 32 A	4 kutuplu 10 A	4 kutuplu 16 A	2 kutuplu 25 A	4 kutuplu 20 A	2 kutuplu 25 A
Toprak kaçağı devre kesicisi / artık akım cihazı		Güç kaynağı hattına DAİMA ulusal kablolama yönetmeliğine uygun bir kaçak akım cihazı (RCD) takın. Bu, ulusal kablolama yönetmeliğinde aksi belirtilmedikçe, anlık etkili 30 mA'lik bir RCD OLMALIDIR.							

[(a)] EN/IEC 61000-3-12 (Her bir fazda >16 A ve ≤75 A giriş akımı ile kamuya açık düşük akımlı sistemlere bağlanan cihaz tarafından üretilen harmonik akımlar için sınırları tespit eden Avrupa/Uluslararası Teknik Standardı) ile uyumlu elektrikli ekipman.

9.3.4 Normalde kapalı kesme vanasını bağlamak için (giriş kaçağını durdurma)

DİKKAT

Kesme vanası (giriş kaçağını durdurma) bir tıkanıklık önleme güvenlik rutini ile donatılmıştır. Bu rutini etkinleştirmek için ünitenin tüm yıl boyunca güç kaynağına bağlı olması gerekir. Bu rutin, son yürütmeden sonra 14 günde bir aşağıdaki şekilde çalışır:

- Ünite çalışmıyorsa, tıkanıklık önleme güvenlik rutini yürütülür (başka deyişle vana kısa bir süre için kapatılır).
- Ünite çalışır durumdaysa, tıkanma önleme güvenlik rutini en fazla 7 gün süreyle ertelenir. Ünite bu 7 günden sonra hala çalışır durumdaysa, tıkanma önleme güvenlik rutinini yürütmek için ünite geçici olarak durmaya zorlanacaktır.

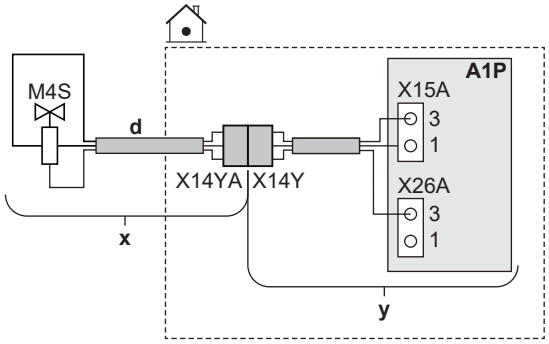

	x	Aksesuar olarak teslim edilir
	y	Fabrikada monte
	d	"9.3.1 İç üniteye elektrik kablolarını bağlamak için" [▶ 134] kısmındaki kablo yolunu ⓓ→ izleyin.
	M4S	Normalde kapalı kesme vanası (giriş kaçağını durdurma)
	X14Y	X14YA öğesini X14Y öğesine bağlayın.
MMI	—	

9.3.5 Kesme vanasını bağlanmak için

BİLGİ

Kesme vanası kullanım örneği. Bir LWT bölgesi olduğunda ve alttan ısıtma ve ısı pompası konvektörleri bir arada kullanıldığında, soğutma çalıştırması sırasında yerde yoğuşmayı önlemek için alttan ısıtmanın öncesine bir kesme vanası monte edin.

DİKKAT

Kablo bağlantıları, NC (normalde kapalı) vana ve NO (normalde açık) vana için farklıdır.

Normalde kapalı kesme vanaları durumunda

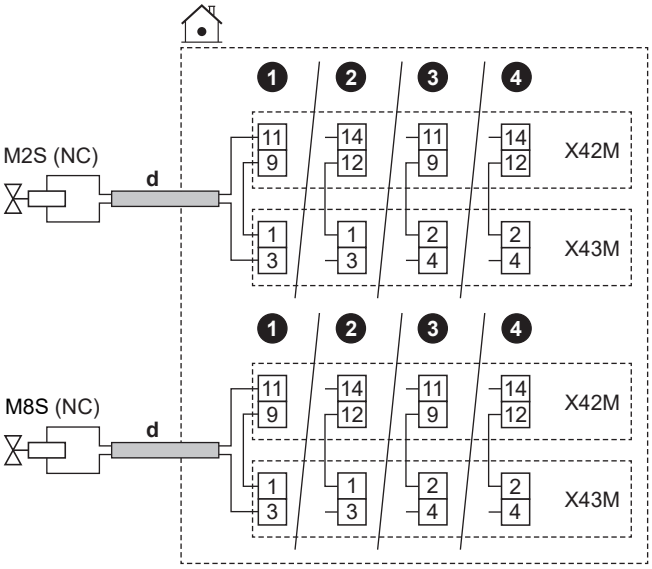

Normalde açık kesme vanaları durumunda

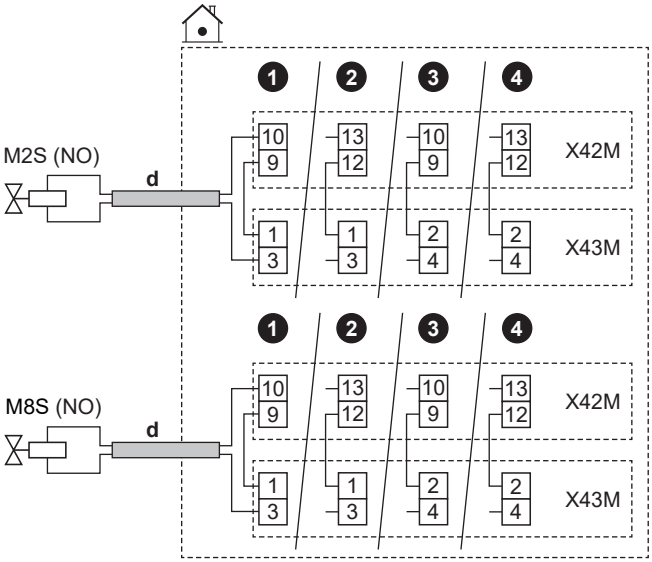

	d	▪ "9.3.1 İç üniteye elektrik kablolarını bağlamak için" [▶ 134] kısmındaki kablo yolunu ⓓ→ izleyin. ▪ Kablolar: (2 + köprü)×1 mm² ▪ Bu bir `Alan GÇ` çıkış bağlantısıdır. Bkz. "9.1.6 `Alan GÇ` bağlantıları" [▶ 122].	
	M2S	Ana bölge için kesme vanası	Maksimum yük: 0,1 A, 230 V AC
	M8S	İlave bölge için kesme vanası	
	NC	Normal kapama	
	NO	Normal açma	

MMI	▪ [13] `Alan GÇ`: - `Ana bölge kapatma vanası` - `İlave bölge kapatma vanası` ▪ [6.4.22] `Ana bölge kapatma vanası` (aktüatör durumu, salt okunur) ▪ [6.4.23] `İlave bölge kapatma vanası` (aktüatör durumu, salt okunur) Daha fazla bilgi için, montör başvuru kılavuzundaki uygulama yönergelerine bakın.

9.3.6 Pompaları bağlamak için (kullanım sıcak suyu pompası ve/veya harici pompalar)

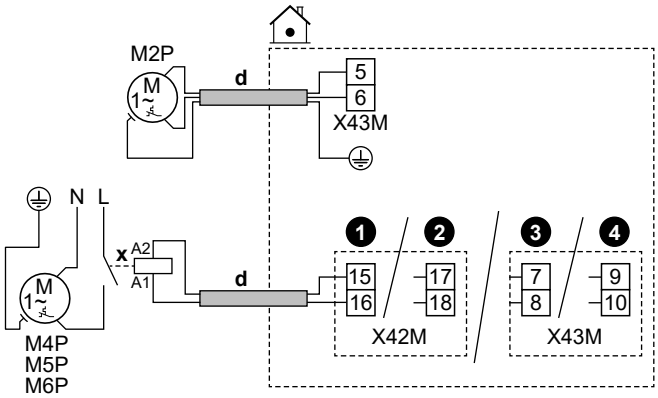

	d	▪ "9.3.1 Elektrik kablolarını iç üniteye bağlamak için" [▸ 134] kısmındaki ⓓ→ kablo yolunu izleyin. ▪ Kablolar: (2+GND)×1 mm² ▪ Bu bir `Alan GÇ` çıkış bağlantısıdır. Bkz. "9.1.6 `Alan GÇ` bağlantıları" [▸ 122].	
	x	Harici röle	
	M2P	Kullanım sıcak suyu pompası: ▪ Maksimum yük: 2 A (demaraj akımı), 230 V AC, 1 A (devamlı akım)	
	M4P	`S/I ikincil pompası`	Maksimum yük: 0,3 A, 230 V AC
	M5P	`S/I pompası harici ana`	
	M6P	`S/I pompası harici ilave`	

MMI	▪ [13] `Alan GÇ` - `KSS pompası`: Anlık sıcak su ve/veya dezenfeksiyon işlemi için kullanılan pompa. Bu durumda, [4.13] `KSS pompası` ayarında işlevselliği de belirtmelisiniz: * `Anlık sıcak su` * `Dezenfeksiyon` * `Her ikisi de` - `S/I ikincil pompası`: Pompa, ana veya ilave bölgeden bir talep olduğunda çalıştırılır. - `S/I pompası harici ana`: Pompa, ana bölgeden bir talep olduğunda çalışır. - `S/I pompası harici ilave`: Pompa, ilave bölgeden bir talep olduğunda çalışır. ▪ [4.26] `KSS pompa programı` ▪ [6.4.24] `S/I ikincil pompası` (aktüatör durumu, salt okunur) ▪ [6.4.25] `S/I pompası harici ana` (aktüatör durumu, salt okunur) ▪ [6.4.26] `S/I pompası harici ilave` (aktüatör durumu, salt okunur) Daha fazla bilgi için, montör başvuru kılavuzundaki uygulama yönergelerine bakın.

9.3.7 Alarm çıkışını bağlamak için

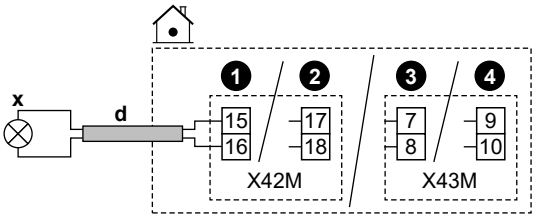

	d	▪ "9.3.1 İç üniteye elektrik kablolarını bağlamak için" [▸ 134] kısmındaki kablo yolunu ⓓ→ izleyin. ▪ Kablolar: 2×1 mm² ▪ Bu bir `Alan GÇ` çıkış bağlantısıdır. Bkz. "9.1.6 `Alan GÇ` bağlantıları" [▸ 122].
	x	Alarm çıkışı: ▪ Maksimum yük: 0,3 A, 230 V AC
MMI		▪ [13] `Alan GÇ` (`Alarm`): Arıza türü hata ise, alarm çıkışı tetiklenir.

9.3.8 Isıtma/soğutma AÇIK/KAPALI çıkışını bağlamak için

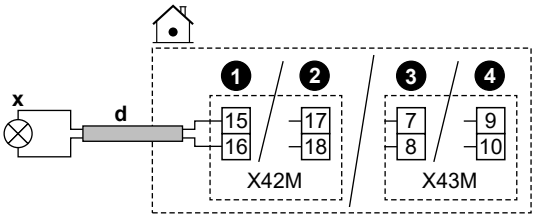

	d	▪ "9.3.1 İç üniteye elektrik kablolarını bağlamak için" [▶ 134] kısmındaki kablo yolunu ⓓ→ izleyin. ▪ Kablolar: 2×1 mm² ▪ Bu bir `Alan GÇ` çıkış bağlantısıdır. Bkz. "9.1.6 `Alan GÇ` bağlantıları" [▶ 122].
	x	Alan soğutma/ısıtma AÇIK/KAPALI çıkışı: ▪ Maksimum yük: 0,3 A, 230 V AC
MMI		▪ [13] `Alan GÇ` (`Soğutma/Isıtma modu`): Bu sinyal, ünite aktif olarak alan soğutma modunda çalışırken etkin hale gelir. Daha fazla bilgi için, montör başvuru kılavuzundaki uygulama yönergelerine bakın.

9.3.9 Harici ısı kaynağı değiştiricisini bağlamak için

BİLGİ

İkili, SADECE BİR çıkış suyu sıcaklığı bölgesi olması durumunda mümkündür:

- Oda termostatı kontrolü VEYA
- harici oda termostatı kontrolü.

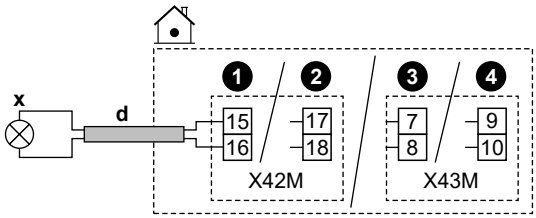

	d	▪ "9.3.1 İç üniteye elektrik kablolarını bağlamak için" [▶ 134] kısmındaki kablo yolunu ⓓ→ izleyin. ▪ Kablolar: 2×1 mm² ▪ Bu bir `Alan GÇ` çıkış bağlantısıdır. Bkz. "9.1.6 `Alan GÇ` bağlantıları" [▶ 122].
	x	Harici ısı kaynağına geçiş: ▪ Maksimum yük: 0,3 A, 230 V AC
MMI		▪ [13] `Alan GÇ` (`Harici ısı kaynağı`): Bu sinyal, harici ısı kaynağını devreye almak için bir etkinleştirme talebi gönderir. ▪ [5.14] `İkili` ▪ [5.37] `İkili mevcut` (AÇIK) Daha fazla bilgi için, montör başvuru kılavuzundaki uygulama yönergelerine bakın.

9.3.10 İkili bypass vanasını bağlamak için

DİKKAT

Kablo bağlantıları, NC (normalde kapalı) vana ve NO (normalde açık) vana için farklıdır.

Normalde kapalı ikili bypass vanaları durumunda

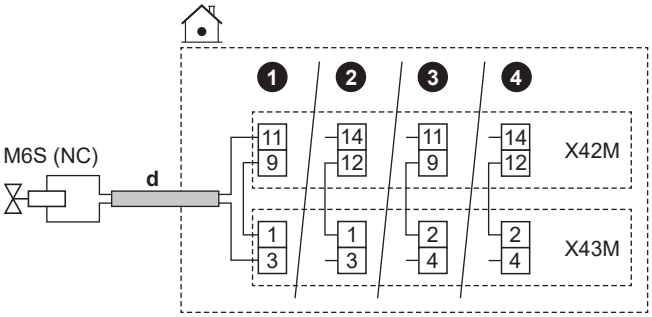

Normalde açık ikili bypass vanaları durumunda

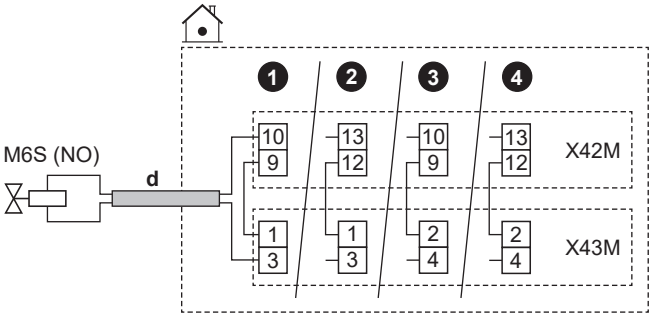

	d	▪ "9.3.1 İç üniteye elektrik kablolarını bağlamak için" [▸ 134] kısmındaki kablo yolunu ⓓ→ izleyin. ▪ Kablolar: (2 + köprü)×1 mm² ▪ Bu bir `Alan GÇ` çıkış bağlantısıdır. Bkz. "9.1.6 `Alan GÇ` bağlantıları" [▸ 122].
	M6S	İkili bypass vanası (ikili işlev aktif olduğunda etkinleştirilir): ▪ Maksimum yük: 0,1 A, 230 V AC
	NC	Normal kapama
	NO	Normal açma
MMI		▪ [13] `Alan GÇ` (`İkili baypas valfi`) ▪ [5.14] `İkili` ▪ [5.37] `İkili mevcut` (AÇIK) ▪ [6.4.21] `İkili baypas valfi` (aktüatör durumu, salt okunur): Yardımcı ısı kaynağı pompası çalışırken akışı baypas eden vana. Daha fazla bilgi için, montör başvuru kılavuzundaki uygulama yönergelerine bakın.

9.3.11 Ayrık bypass vanasını bağlamak için

DİKKAT

Aşağıdakiler için kablolama farklıdır:

- NC (normalde kapalı), 2 telli tipte vana
- NO (normalde açık), 2 telli tipte vana
- NO (normalde açık), 3 telli tipte vana

Normalde kapalı, 2 telli tipte vana durumunda:

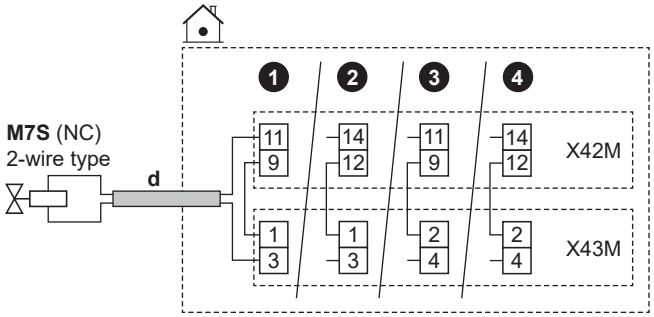

Normalde açık, 2 telli tipte vana durumunda:

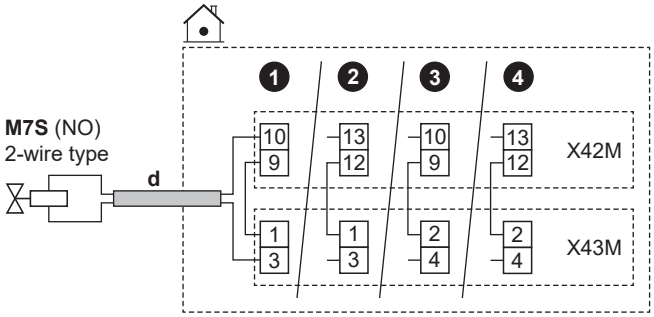

Normalde açık, 3 telli tipte vana durumunda:

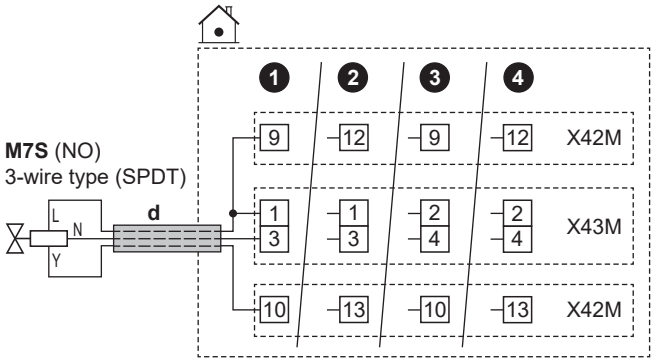

	d	▪ "9.3.1 İç üniteye elektrik kablolarını bağlamak için" [▸ 134] kısmındaki kablo yolunu ⓓ→ izleyin. ▪ Kablolar: (2 veya 3 + köprü)×1 mm² ▪ Bu bir `Alan GÇ` çıkış bağlantısıdır. Bkz. "9.1.6 `Alan GÇ` bağlantıları" [▸ 122].
	M7S	Ayrık bypass vanası: ▪ Maksimum yük: 0,1 A, 230 V AC
	2-wire type	2 telli tip
	3-wire type (SPDT)	3 telli tip (SPDT)
	NC	Normal kapama
	NO	Normal açma

MMI	▪ [13] `Alan GÇ (Ayrılmış bypass vanası)`: Büyük bir tampon kabı kullanılan sistemlerde, ayırma elemanının önüne (iç ünite tarafından kontrol edilen) 3 yollu ayrılmış bir bypass vanası monte edilebilir. Su borularının donmasını önleme işlemi sırasında, vana büyük tampon kabını devre dışı bırakır. Bu, gereksiz sirkülasyonu önler, tampon kabının ısısını daha homojen tutar ve dolayısıyla ısı pompasında istenmeyen açma-kapama döngülerini azaltır. ▪ [3.10] `Hidrolik olarak ayrılmış` (AÇIK) Daha fazla bilgi için, montör başvuru kılavuzundaki uygulama yönergelerine bakın.

9.3.12 Elektrik sayaçlarını bağlamak için

BİLGİ

Bu işlev, kullanıcı arayüzü yazılımının erken sürümlerinde MEVCUT DEĞİLDİR.

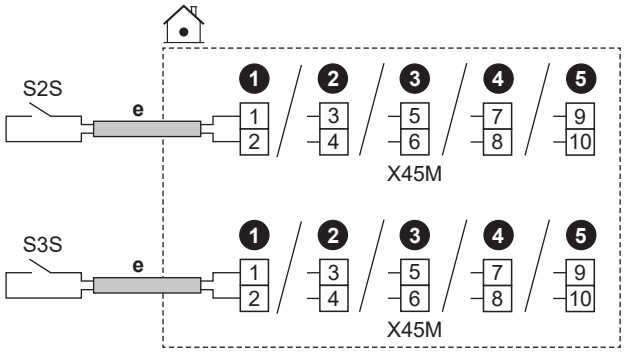

	e	▪ "9.3.1 İç üniteye elektrik kablolarını bağlamak için" [▶ 134] kısmındaki kablo yolunu ⓔ→ izleyin. ▪ Kablolar: 2 (metre başına)×0,75 mm² ▪ Bu bir `Alan GÇ` giriş bağlantısıdır. Bkz. "9.1.6 `Alan GÇ` bağlantıları" [▶ 122].	
	S2S	Elektrik sayacı 1	Kontak derecesi: 16 V DC
	S3S	Elektrik sayacı 2	
MMI			

9.3.13 Güvenlik termostatını bağlamak için

İlgili bölgeye çok yüksek sıcaklıkların iletilmesini önlemek için üniteye bir güvenlik termostatı bağlayın.

Açıklama: Çift bölgeli kit ile 2 LWT bölgesi durumunda, ana bölgeye çok yüksek sıcaklıkların iletilmesini önlemek için çift bölgeli kit kontrol kutusuna (EKMIKPOA) ikinci bir güvenlik termostatı (ana bölge için) bağlamanız gerekir.

Ana bölge emniyet termostatı hakkında daha fazla bilgi için, bkz "6.2.3 Birden fazla oda – İki LWT bölgesi" [▶ 58].

DİKKAT

Uygulanır mevzuata göre güvenlik termostatını seçip monte ettiğinizden emin olun.

Her durumda, güvenlik termostatının gereksizce devrilmesini önlemek için aşağıdakileri öneriyoruz:

- Güvenlik termostatı otomatik sıfırlanabilir olmalıdır.
- Güvenlik termostatının maksimum sıcaklık varyasyon oranı 2°C/dak olmalıdır.
- Güvenlik termostatı devreye girme noktası aşırı ısınma sınırına uygun olarak seçilmelidir.
- Güvenlik termostatı ile, kullanım sıcak suyu deposuyla teslim edilen motorlu 3 yollu vana arasında minimum 2 m uzaklık olmalıdır.

BİLGİ

Maksimum çıkış suyu sıcaklığı, [3.12] `Aşırı ısıtma ayar noktası` ayarına göre belirlenir. Bu sınır, **sistemdeki** maksimum çıkış suyunu tanımlar. Bu ayarın değerine bağlı olarak, ayar noktasına doğru kararlı kontrol sağlamak için maksimum LWT ayar noktası da 5°C düşürülür.

Ana bölgedeki maksimum çıkış suyu sıcaklığı, yalnızca [3.13.5] `İki bölge kiti kurulu` etkinleştirildiğinde [1.19] `Su devresi aşırı ısınması` ayarına göre belirlenir. Bu sınır, **ana bölgedeki** maksimum çıkış suyunu tanımlar. Bu ayarın değerine bağlı olarak, ayar noktasına doğru kararlı kontrol sağlamak için maksimum LWT ayar noktası da 5°C düşürülür.

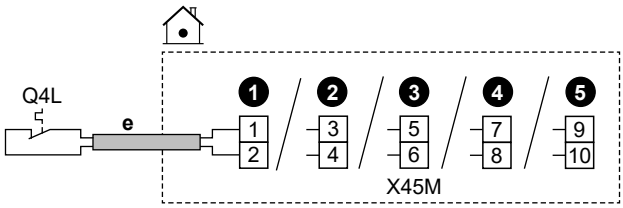

	e	▪ "9.3.1 İç üniteye elektrik kablolarını bağlamak için" [▸ 134] kısmındaki kablo yolunu ⓔ→ izleyin. ▪ Kablolar: 2×0,75 mm² ▪ Maksimum uzunluk: 50 m ▪ Bu bir `Alan GÇ` giriş bağlantısıdır. Bkz. "9.1.6 `Alan GÇ` bağlantıları" [▸ 122].
	Q4L	Ünite için güvenlik termostatı kontağı: ▪ Kontak derecesi: 16 V DC
MMI	[13] `Alan GÇ` (`Emniyet termostatı ünitesi`)	

9.3.14 Smart Grid

BİLGİ

Smart Grid fotovoltaik güç darbe sayacı (S4S) işlevselliği, kullanıcı arayüzü yazılımının erken sürümlerinde MEVCUT DEĞİLDİR.

Bu konu başlığında iç üniteyi bir Smart Grid'e bağlamak için farklı yollar açıklanmaktadır (daha ayrıntılı bilgi için, yapılandırma kılavuzuna bakın):

<table>
<tr><td>Smart Grid kontakları:
▪ Alçak gerilimli Smart Grid kontakları söz konusu olduğunda.
▪ Yüksek gerilimli Smart Grid kontakları söz konusu olduğunda. Bu, Smart Grid röle kitinden 2 rölenin (EKRELSG) monte edilmesini gerektirir.</td><td>Gelen 2 Smart Grid kontağı, aşağıdaki Smart Grid modlarını etkinleştirebilir:
<table>
<tr><th>1</th><th>2</th><th>SG ready 1.0 çalışma modu</th></tr>
<tr><td>0</td><td>0</td><td>Serbest çalışma</td></tr>
<tr><td>0</td><td>1</td><td>Zorlamalı kapalı</td></tr>
<tr><td>1</td><td>0</td><td>Önerilme tarihi</td></tr>
<tr><td>1</td><td>1</td><td>Zorlama tarihi</td></tr>
<tr><th>1</th><th>2</th><th>SG hazır 1.1 çalışma modu</th></tr>
<tr><td>0</td><td>0</td><td>Çalışma durumu 2</td></tr>
<tr><td>0</td><td>1</td><td>Çalışma durumu 3</td></tr>
<tr><td>1</td><td>0</td><td rowspan="2">Çalışma durumu 1</td></tr>
<tr><td>1</td><td>1</td></tr>
</table></td></tr>
<tr><td>Smart Grid sayacı:
▪ Alçak gerilimli Smart Grid sayacı söz konusu olduğunda.
▪ Yüksek gerilimli Smart Grid sayacı söz konusu olduğunda. Bu, Smart Grid röle kitinden 1 rölenin (EKRELSG) monte edilmesini gerektirir.</td><td>Smart Grid sayacı etkin olduğunda, limit izin verdiği takdirde ısı pompası ve ek elektrikli ısı kaynaklarının çalışmasına izin verilir.
Not:
▪ Bazı durumlarda ısı pompasına yönelik bu sınırın güvenilirlik nedenleriyle göz ardı edilmesi mümkündür (örn. ısı pompasının başlatma ve buz çözme).
▪ Yedek ısıtıcının koruma nedeniyle desteklenmesi gerekiyorsa, güç limiti aşılsa dahi yedek ısıtıcı en az 2 kW kapasiteyle (güvenilir çalışmayı sağlamak için) devreye girecektir.</td></tr>
</table>

Smart Grid kontakları durumunda ilgili ayarlar aşağıdaki gibidir:

	▪ [13] Alan GÇ: - HV/LV smart grid Kontak 1 - HV/LV smart grid Kontak 2 ▪ [9.14] Talep yanıtı ▪ [9.14.1] Çalıştırma modu (smart grid için hazır kontaklar)

Smart Grid sayacı durumunda ilgili ayarlar aşağıdaki gibidir:

	▪ [13] Alan GÇ (smart grid Kontak) ▪ [9.14.1] Çalıştırma modu (smart grid Kontak) ▪ [9.14.7] Akıllı sayaç sınırı

Alçak gerilimli Smart Grid kontakları söz konusu olduğunda bağlantılar

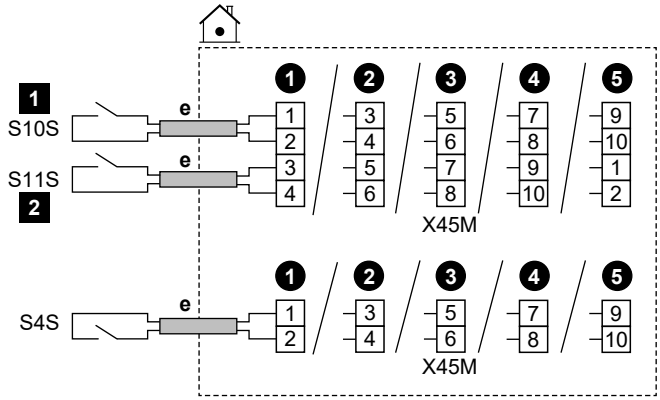

	e	▪ "9.3.1 İç üniteye elektrik kablolarını bağlamak için" [▶ 134] kısmındaki kablo yolunu ⓔ→ izleyin. ▪ Kablolar: 0,75 mm² ▪ Bu bir `Alan GÇ` giriş bağlantısıdır. Bkz. "9.1.6 `Alan GÇ` bağlantıları" [▶ 122].	
	S4S	Smart Grid fotovoltaik güç darbe sayacı: ▪ Kontak derecesi: 16 V DC	
	S10S / 1	Alçak gerilimli Smart Grid kontağı 1	Gerilim: 16 V DC
	S11S / 2	Alçak gerilimli Smart Grid kontağı 2	

Yüksek gerilimli Smart Grid kontakları söz konusu olduğunda bağlantılar

1 Smart Grid röle kitinden 2 röleyi (EKRELSG) aşağıdaki gibi takın:

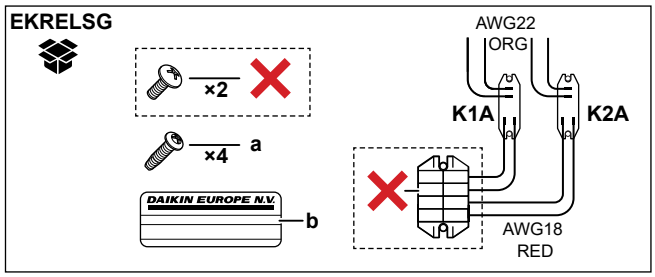

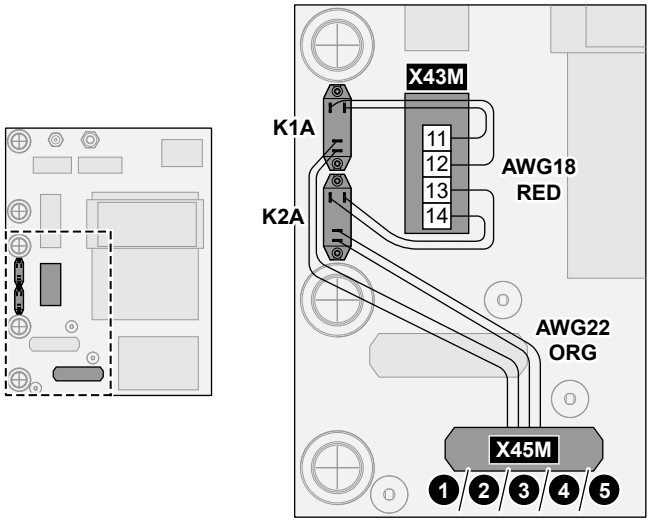

	a	K1A ve K2A için vidalar
	b	Yüksek gerilim kablolarına yapıştırılacak çıkartma
	AWG22 ORG	Rölelerin kontak taraflarından gelen, X45M konumuna bağlanacak kablolar (AWG22 turuncu);
	AWG18 RED	Rölelerin bobin taraflarından gelen, X42M konumuna bağlanacak kablolar (AWG18 kırmızı);
	K1A, K2A	Röleler
	✕	Gerekli DEĞİLDİR

2 Şu şekilde bağlayın:

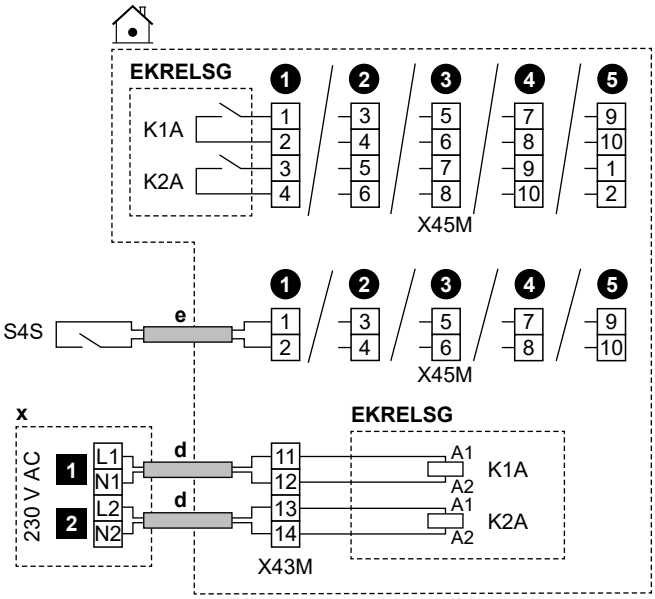

	d	▪ "9.3.1 İç üniteye elektrik kablolarını bağlamak için" [▸ 134] kısmındaki kablo yolunu ⓓ→ izleyin. ▪ Kablolar: 4×1 mm²
	e	▪ "9.3.1 İç üniteye elektrik kablolarını bağlamak için" [▸ 134] kısmındaki kablo yolunu ⓔ→ izleyin. ▪ Kablolar: 2×0,75 mm²
	x	230 V AC kumanda cihazı
	EKRELSG	Smart Grid röle kiti Bu bir `Alan GÇ` giriş bağlantısıdır. Bkz. "9.1.6 `Alan GÇ` bağlantıları" [▸ 122].
	S4S	Smart Grid fotovoltaik güç darbe sayacı: ▪ Kontak derecesi: 16 V DC Bu bir `Alan GÇ` giriş bağlantısıdır. Bkz. "9.1.6 `Alan GÇ` bağlantıları" [▸ 122].
	1	Yüksek gerilimli Smart Grid kontağı 1
	2	Yüksek gerilimli Smart Grid kontağı 2

Alçak gerilimli Smart Grid sayacı söz konusu olduğunda bağlantılar

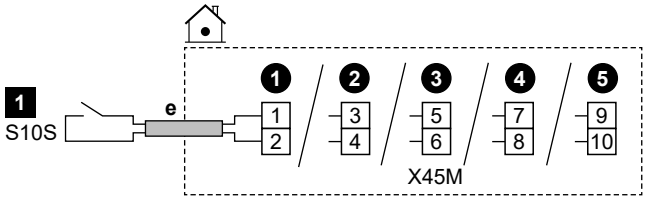

	e	▪ "9.3.1 İç üniteye elektrik kablolarını bağlamak için" [▶ 134] kısmındaki kablo yolunu ⓔ→ izleyin. ▪ Kablolar: 2×0,75 mm² ▪ Bu bir `Alan GÇ` giriş bağlantısıdır. Bkz. "9.1.6 `Alan GÇ` bağlantıları" [▶ 122].
	S10S / 1	Alçak gerilimli Smart Grid sayacı: ▪ Gerilim: 16 V DC

Yüksek gerilimli Smart Grid sayacı söz konusu olduğunda bağlantılar

1 Smart Grid röle kitinden (EKRELSG) 1 röleyi (K1A) aşağıdaki gibi takın. (yukarıya bakın: Yüksek gerilimli Smart Grid kontakları durumunda bağlantılar).

2 Şu şekilde bağlayın:

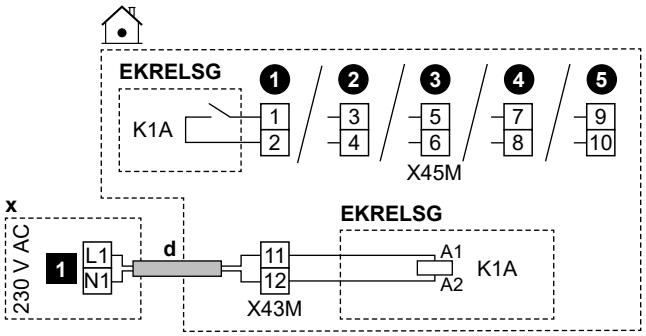

	d	▪ "9.3.1 İç üniteye elektrik kablolarını bağlamak için" [▶ 134] kısmındaki kablo yolunu ⓓ→ izleyin. ▪ Kablolar: 2×1 mm²
	x	230 V AC kumanda cihazı
	EKRELSG	Smart Grid röle kiti Bu bir `Alan GÇ` giriş bağlantısıdır. Bkz. "9.1.6 `Alan GÇ` bağlantıları" [▶ 122].
	1	Yüksek gerilimli Smart Grid sayacı

9.3.15 WLAN kartuşunu bağlamak için (aksesuar olarak teslim edilir)

MMI	[8.3] `Kablosuz geçit`

1 WLAN kartuşunu iç ünitenin kullanıcı arayüzündeki kartuş yuvasına takın.

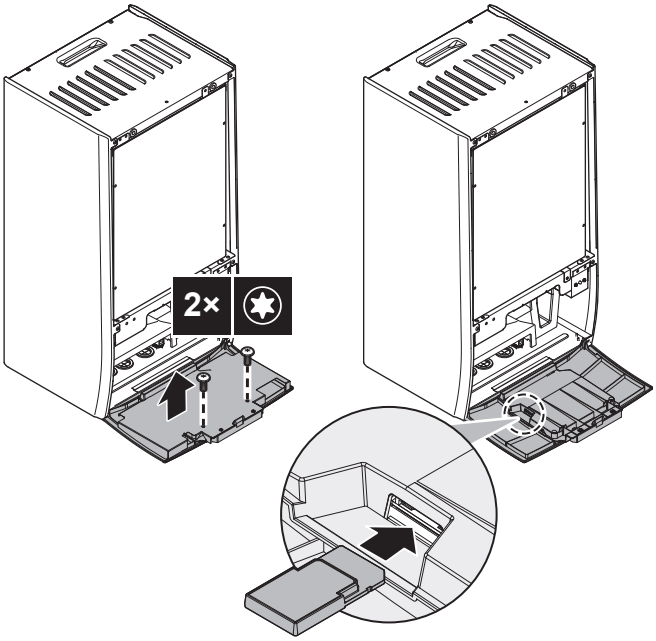

9.3.16 Ethernet kablosunu bağlamak için (Modbus / LAN)

Asgari olarak aşağıdaki özelliklere sahip bir Cat 6a Ethernet kablosu kullanın:

- U/UTP (= blendajsız)
- Konektör: RJ45 erkek - RJ45 erkek

Not:

- Dar yönlendirme alanlarında hasar oluşmasını önlemek için kablonun (kalıplanmış) gerginlik giderici içermesi önerilir.
- Maksimum kablo uzunluğu: 100 m.

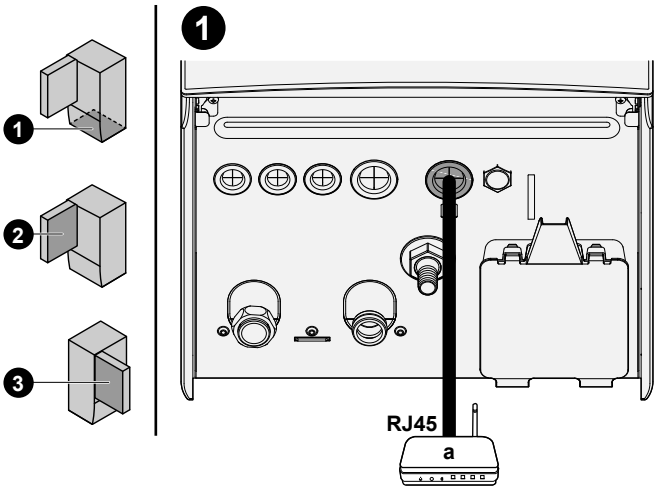

a Evdeki yönlendirici

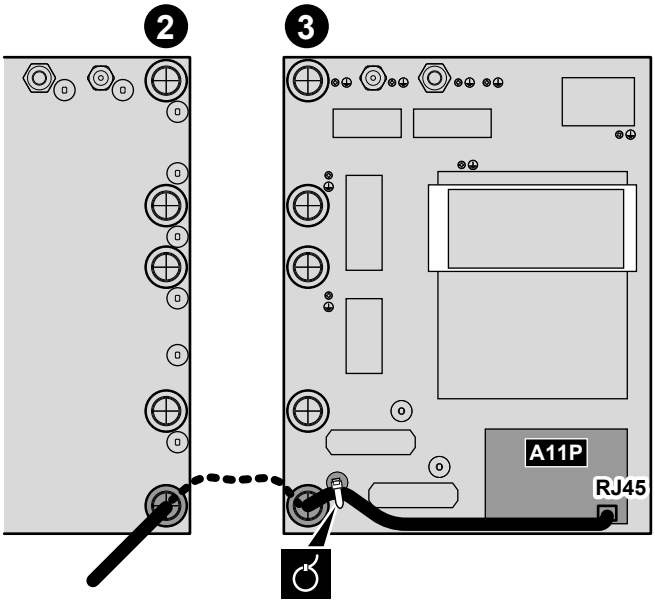

Ferrit çekirdekler

EPBX(U)10+14 durumunda: Ferrit çekirdekleri (TRM-31-20-15E-WE ve GRFC-10 aksesuar olarak teslim edilir) gösterildiği gibi Ethernet kablosuna, RJ45 konektörüne mümkün olduğunca yakın yerleştirin.

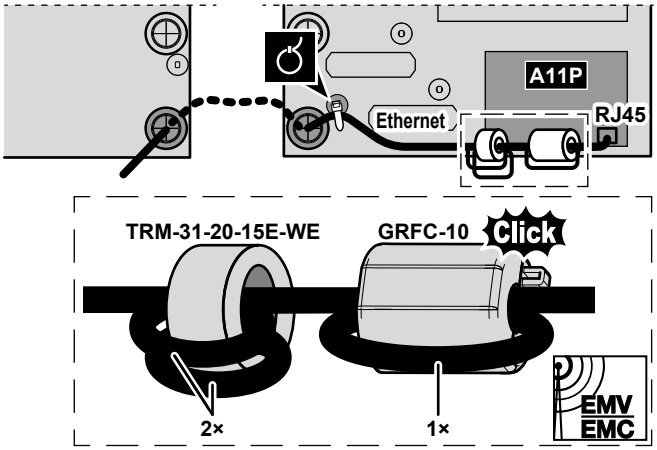

9.3.17 Güneş enerjisi girişini bağlamak için

Kısıtlama: Yalnızca bağımsız tank EKHWP durumunda mümkündür. Tankın hidrolik bağlantısı için lütfen EKHWP montaj kılavuzuna bakın.

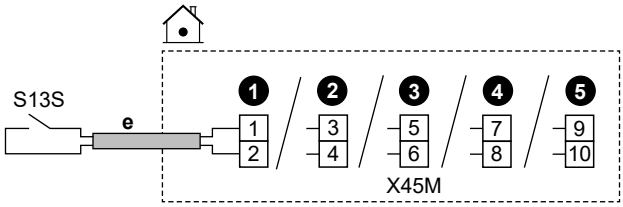

	e	▪ "9.3.1 İç üniteye elektrik kablolarını bağlamak için" [▸ 134] kısmındaki kablo yolunu ⓔ→ izleyin. ▪ Teller: 2x0,75 mm² ▪ Bu bir `Alan GÇ` giriş bağlantısıdır. Bkz. "9.1.6 `Alan GÇ` bağlantıları" [▸ 122].
	S13S	Güneş enerjisi giriş kontağı: ▪ Kontak derecesi: 16 V DC

MMI	▪ [13] `Alan GÇ` (`Güneş enerjisi girişi`) ▪ [6.3.26] `Güneş enerjisi girişi` (sensör durumu (AÇIK/KAPALI), salt okunur)

10 Yapılandırma

Bu bölümde yalnızca yapılandırma sihirbazı aracılığıyla gerçekleştirilen temel yapılandırma açıklanmaktadır. Daha ayrıntılı açıklamalar ve arkaplan bilgileri için, yapılandırma başvuru kılavuzuna bakın.

Kullanıcı modu ve Montör modu karşılaştırması

Ana ekranda ve uygun olduğunda diğer ekranların çoğunda, kullanıcı modu ve montör modu arasında geçiş yapabilirsiniz.

	Kullanıcı modu
	Montör modu. PIN kodu: 5678

Menü yapısı ve Genel Bakış alanı ayarları karşılaştırması

Montör ayarlarına iki farklı yöntem kullanarak erişebilirsiniz. Ancak, her iki yöntemde de tüm ayarlara erişim mümkün DEĞİLDİR.

Menü yapısı aracılığıyla (içerik haritaları ile):

1. Ana ekrandan ❮ ⌂ ◦ ◦ ❯ gezinme düğmelerini kullanın.
2. Menülerden herhangi birine gidin:

[1] `Ana bölge`	[8] `Bağlanabilirlik`
[2] `İlave bölge`	[9] `Enerji`
[3] `Alan ısıtma/soğutma`	[10] `Yapılandırma sihirbazı`
[4] `Kullanım sıcak suyu`	[11] `Arıza`
[5] `Ayarlar`	[12] KULLANILMIYOR
[6] `Bilgi`	[13] `Alan GÇ`
[7] `Bakım modu`	

Alanın genel bakış ayarları aracılığıyla:

1. [5.7]: `Ayarlar` > `Alan ayarlarına genel bakış` alanına gidin.
2. İstenen alan ayarına gidin. Geçerli olan durumlarda, alan ayar kodları yapılandırma başvuru kılavuzunda açıklanmıştır. **Örnek:** Su borusu donma koruma işlevi için **005** koduna gidin. Uygulanabilir olmayan saha kodları gri renktedir.

3 İstenen değeri seçin.

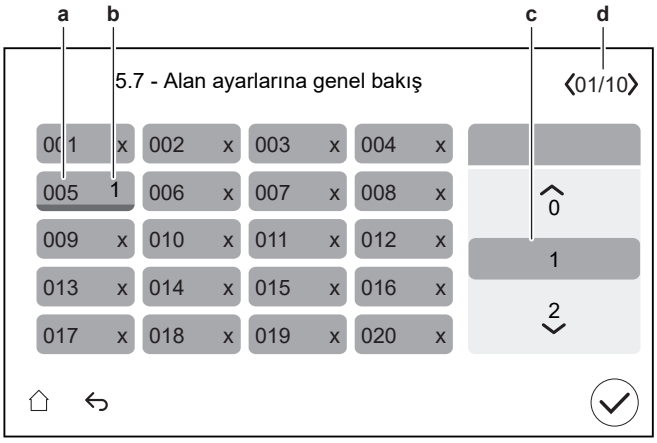

a Saha ayar kodu
b Seçili değer
c İstenilen değeri seçmek için
d Farklı sayfalara göz atmak için

10.1 Yapılandırma sihirbazı

Sistem gücü ilk defa AÇILDIĞINDA kullanıcı arayüzü bir yapılandırma sihirbazı başlatır. Ünitenin doğru çalışması için en önemli başlangıç ayarlarını gerçekleştirmek üzere bu sihirbazı kullanın.

- Gerekirse yapılandırma sihirbazını menü yapısı üzerinden yeniden başlatabilirsiniz: [10] `Yapılandırma sihirbazı`.
- Gerekirse, sonradan menü yapısı aracılığıyla daha fazla ayar yapılandırabilirsiniz.

Yapılandırma sihirbazı - Genel Bakış

Ünitenizin tipine ve seçilen ayarlara bağlı olarak bazı adımlar görünmeyecektir (**Not:** [10.2] kullanılmaz).

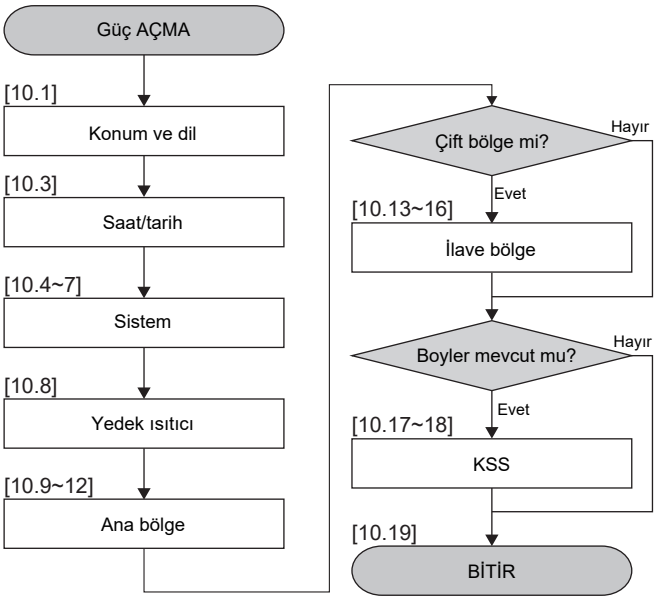

Sihirbazdaki tüm adımları tamamladıktan sonra, kullanıcı arayüzü Digital Key girmenizi (başka deyişle, kilit açma prosedürünü gerçekleştirmenizi) isteyen bir hata mesajı gösterecektir. Bkz. "11.4.1 Dış ünitenin (kompresör) kilidini açmak için" [▶ 181].

[10.1] `Konum ve dil`

Ayarlayın:

- `Ülke`
- `Dil`

  Not: Varsayılan `Dil` seçicinin sol tarafında beyaz bir daire ile gösterilir.

[10.2] KULLANILMAZ

[10.3] `Saat/tarih`

Ayarlayın:

- Tarih
- Saat biçimi (24 saat veya ÖÖ/ÖS)
- Saat
- `Yaz saati` (AÇMA/KAPAMA)

[10.4] `Sistem` 1/4

Ayarlayın:

- `Alan sayısı`
- `İkili`
- `KSS Boyleri`
- `KSS Boyler tipi`

Alan sayısı

Sistem, 2 su sıcaklığı bölgesine çıkış suyu besleyebilir. Yapılandırma sırasında, su bölgesi sayısı mutlaka ayarlanmalıdır.

- `Tek bölge`

  Sadece tek çıkış suyu sıcaklığı bölgesi.

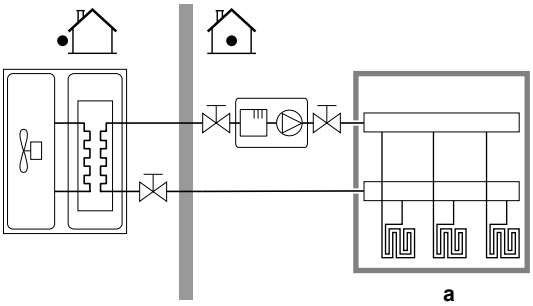

a Ana LWT bölgesi

- `Çift bölge`

  İki adet çıkış suyu sıcaklığı bölgesi. Isıtmada istenen çıkış suyu sıcaklığını elde etmek için ana çıkış suyu sıcaklığı bölgesi, en düşük sıcaklıktaki ısı yayıcılardan ve bir karıştırma istasyonundan oluşur.

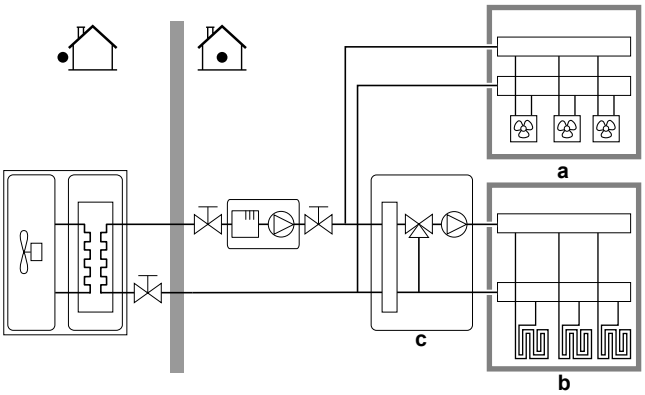

a İlave LWT bölgesi: En yüksek sıcaklık

b Ana LWT bölgesi: En düşük sıcaklık

c Karıştırma istasyonu

BİLGİ

Karıştırma istasyonu. Sistem düzeniniz 2 LWT bölgesi içeriyorsa, ana LWT bölgesinin önüne bir karıştırma istasyonu monte edebilirsiniz. Bununla birlikte, kesme vanalı başka çift bölgeli uygulamalar da mümkündür. Daha fazla bilgi için, montör başvuru kılavuzundaki uygulama yönergelerine bakın.

DİKKAT

Sistemin aşağıdaki şekilde YAPILANDIRILMAMASI ısı yayıcılarda hasara neden olabilir. 2 bölge varsa, ısıtmada aşağıdakilerin sağlanması önemlidir:

- en düşük su sıcaklığına sahip bölgenin ana bölge olarak yapılandırılması ve
- en yüksek su sıcaklığına sahip bölgenin ilave bölge olarak yapılandırılması.

DİKKAT

2 bölge varsa ve yayıcı tipleri yanlış yapılandırıldıysa yüksek sıcaklıktaki su düşük sıcaklık yayıcısına (alttan ısıtma sistemi) doğru gönderilebilir. Bunu önlemek için:

- Su sıcaklık regülatörü/termostatik vana monte ederek düşük sıcaklık yayıcısına çok yüksek sıcaklıkların gitmesini önleyin.
- Ana bölge ve ilave bölge için yayıcı tiplerini bağlanan yayıcıya göre doğru şekilde ayarladığınızdan emin olun.

İkili

Sistem düzeninizle eşleşmelidir. Bir harici ısı kaynağı (ikili) monte edilmiş mi? Daha fazla bilgi için, montör başvuru kılavuzundaki uygulama yönergelerine ve yapılandırma referans kılavuzundaki ayarlara ([5.14] `İkili`) bakın.
AÇIK (monte edilmiş) / KAPALI (monte edilmemiş)

KSS Boyleri

Sistem düzeninizle eşleşmelidir. Kullanım sıcak suyu deposu monte edilmiş mi?
AÇIK (monte edilmiş) / KAPALI (monte edilmemiş)

KSS Boyler tipi

Sistem düzeninizle eşleşmelidir. Kullanım sıcak suyu deposu tipi. Deponun maksimum sıcaklığını [4.11] ayarıyla belirleyebilirsiniz.
▪ `EKHWS/E 150l` (EKHWS/E 150 l) 150 l hacimli, boyler tarafına monte edilmiş destek ısıtıcıya sahip boyler. Maksimum sıcaklık 60°C. ▪ `EKHWS/E 180l` (EKHWS/E 180 l) 180 l hacimli, boyler tarafına monte edilmiş destek ısıtıcıya sahip boyler. Maksimum sıcaklık 60°C. ▪ `EKHWS/E 200l` (EKHWS/E 200 l) 200 l hacimli, boyler tarafına monte edilmiş destek ısıtıcıya sahip boyler. Maksimum sıcaklık 75°C. ▪ `EKHWS/E 250l` (EKHWS/E 250 l) 250 l hacimli, boyler tarafına monte edilmiş destek ısıtıcıya sahip boyler. Maksimum sıcaklık 75°C. ▪ `EKHWS/E 300l` (EKHWS/E 300 l) 300 l hacimli, boyler tarafına monte edilmiş destek ısıtıcıya sahip boyler. Maksimum sıcaklık 75°C. ▪ `BI ile EKHWP/HYC` (destek ısıtıcısıyla EKHWP/HYC) Üste monte edilmiş destek ısıtıcıya sahip boyler. Maksimum sıcaklık 80°C. ▪ `3. taraf, küçük bobin` Serpantin boyutu 1,05 m²'den büyük üçüncü taraf tank. Maksimum sıcaklık 60°C. ▪ `3. taraf, büyük bobin` Serpantin boyutu 1,80 m²'den büyük üçüncü taraf tank. Maksimum sıcaklık 75°C.

[10.5] `Sistem` 2/4

Ayarlayın:

- `3 Yönlü Vana`: standart `Alan GÇ` olasılıkları arasından seçim yapın.

  Not: Yalnızca adım [10.4] `Sistem` 1/4'de, `KSS Boyleri` AÇIK olarak ayarlandığında gösterilir.
- `İkili baypas valfi`: standart `Alan GÇ` olasılıkları arasından seçim yapın.

  Not: Yalnızca adım [10.4] `Sistem` 1/4'de, `İkili` AÇIK olarak ayarlandığında gösterilir.

Aşağıdaki parçanın elektrik bağlantısı için:

- `İkili baypas valfi`, bkz. "9.3.10 İkili bypass vanasını bağlamak için" [▸ 147].
- `3 Yönlü Vana`, 3 yollu vananın montaj kılavuzuna ve opsiyonel ekipmanlar ek kitapçığına bakın.

[10.6] `Sistem` 3/4

Geçerli değil.

[10.7] `Sistem` 4/4

`Acil durum seçimi` ayarını gerçekleştirin.

Acil durum seçimi

Bir ısı pompası arızası meydana geldiğinde, bu ayar ([5.23] numaralı ayarla aynıdır) diğer ısı kaynaklarının alan ısıtma işlemi ve kullanım suyu (DHW) işlemlerini devralıp devralamayacağını belirler.

Diğer ısı kaynakları tarafından otomatik olarak tam devralma gerçekleşmediğinde, diğer ısı kaynaklarının devralabileceğini manuel olarak onaylayabileceğiniz bir açılır pencere (ayar [5.30] ile aynı içeriğe sahiptir) görüntülenir (başka deyişle, alan ısıtmasının normal ayar noktasına getirilmesi ve kullanım suyu çalışmasının AÇIK konuma getirilmesi).

Ev uzun süre gözetimsiz kaldığında, enerji tüketimini düşük tutmak için `otomatik SH azaltılmış/DHW kapalı` öğesini kullanmanızı öneririz.

[5.23]	Isı pompası arızası meydana geldiğinde, diğer ısı kaynakları tarafından ... vardır	Tam devralma
`Manüel`	Devralma yok: ▪ Alan ısıtması = KAPALI ▪ Kullanım sıcak suyu çalışması = KAPALI	Manuel onaydan sonra
`Otomatik`	Tam devralma: ▪ Alan ısıtması normal ayar noktasına ▪ Kullanım sıcak suyu çalışması = AÇIK	Otomatik
`otomatik SH azaltılmış/ DHW açık`	Kısmi devralma: ▪ Azaltılmış ayar noktasına kadar alan ısıtması ▪ Kullanım sıcak suyu çalışması = AÇIK	Manuel onaydan sonra
`otomatik SH azaltılmış/ DHW kapalı`	Kısmi devralma: ▪ Azaltılmış ayar noktasına kadar alan ısıtması ▪ Kullanım sıcak suyu çalışması = KAPALI	Manuel onaydan sonra
`otomatik SH normal/DHW kapalı`	Kısmi devralma: ▪ Alan ısıtması normal ayar noktasına ▪ Kullanım sıcak suyu çalışması = KAPALI	Manuel onaydan sonra

DİKKAT

Bakım modu / Acil durum onayı. Bakım modu, montörler ve servis teknisyenlerinin kullanımına yöneliktir. Bakım moduna girildiğinde, montörün mevcut hatalar veya sistem sorunlarından zaten haberdar olduğu varsayılır. Sonuç olarak, bakım modu etkinken sistem herhangi bir acil durum onay penceresi GÖSTERMEZ. Varsa, acil durum onay pencereleri bakım modundan çıkıldıktan sonra görüntülenir. Bakım moduna girilmeden önce zaten onaylanmışsa, ek bir onay gerekmez.

DİKKAT

İndirimli elektrik tarifesi güç kaynağı / Acil durum onayı. Aşağıdaki durumlarda, acil durum çalışmasını (başka deyişle diğer ısı kaynakları tarafından tam devralma) ikinci kez manuel olarak onaylamanız gerekebilir:

- İlk olarak, dış ünitede bir arıza meydana gelmiş ve siz acil durum modunu ilk kez onaylamışsanız.

- Ve bunun üzerine, dış ünitenin güç kaynağı kesilmiş (KAPALI) ve daha sonra yeniden sağlanmışsa (AÇIK) (örneğin, indirimli elektrik tarifesi güç kaynağının kullanılması durumunda).

Sürekli konfor ısıtması gerekiyorsa, `Acil durum seçimi` = `Otomatik` ayarını yapın.

BİLGİ

Bir ısı pompası arızası meydana gelirse ve `Acil durum seçimi` `Otomatik` olarak AYARLANMAMIŞSA, kullanıcı acil durum çalışmasını ONAYLAMASA bile aşağıdaki işlevler etkin kalacaktır:

- Oda donma koruması
- Alttan ısıtma kurutma işlemi
- Su borusu donma koruma
- Dezenfeksiyon

BİLGİ

Başka ısı kaynakları ısı yükünü ısı pompasından devraldığında, enerji tüketimi kayda değer düzeyde yüksek olabilir.

[10.8] Yedek ısıtıcı

Ayarlayın:

- `Şebeke yapılandırması`:
  - `Tek fazlı`
  - `Üç fazlı 3x400 V+N`
  - `Üç fazlı 3x230 V`
- `Maksimum kapasite`:
  - Kaydırıcı, şebeke yapılandırmasına ve sigortaya bağlı olarak sınırlıdır. **Not:** Buz çözme işlemi sırasında, yedek ısıtıcı desteği burada tanımlanan maksimum kapasiteye kadar çıkabilir. Gerekirse, bu değeri sınırlayabilirsiniz (ancak güvenilir çalışmayı sağlamak için değer 2 kW'tan düşük olmamalıdır).
- `Sigorta >10 A` (AÇMA/KAPAMA)

Kullanıcı arayüzü tarafından önerilen maksimum kapasite, seçilen şebeke yapılandırmasına ve varsa sigortanın boyutuna bağlıdır. Ancak bir montör, kaydırmalı listeyi kullanarak yedek ısıtıcının maksimum kapasitesini düşürebilir. Aşağıdaki tablo, kaydırmalı listenin dinamik maksimum değerlerine genel bir bakış sunar.

Şebeke yapılandırması	Sigorta >10 A	Maksimum kapasite	
		4V modelleri	9W modelleri
Tek fazlı	(gri vurgulu)	4,5 kW ile sınırlıdır[a]	6 kW ile sınırlıdır[a]
Üç fazlı 3x400 V+N	KAPALI		4 kW ile sınırlıdır[a]
	AÇIK		9 kW ile sınırlıdır[a]
Üç fazlı 3x230 V	(gri vurgulu)		4 kW ile sınırlıdır[a]

[a] Ancak 2 kW'dan düşük değildir.

[10.9] Ana bölge 1/4

Ayarlayın:

- Yayıcı tipi
- Kontrol

Yayıcı tipi

Sistem düzeninizle eşleşmelidir. Ana bölgenin yayıcı tipi.
▪ Yer altı ısıtıcısı ▪ Isı pompası konvektörü ▪ Radyatör

Yayıcı tipi ayarı, ısıtmada hedef delta T değerini aşağıdaki gibi etkiler:

Yayıcı tipi Ana bölge	Isıtmada hedef delta T
Yer altı ısıtıcısı	3~10°C
Isı pompası konvektörü	3~10°C
Radyatör	3~20°C

Ana bölgenin ısıtılması veya soğutulması daha uzun sürebilir. Bu şuna bağlıdır:

- Sistemdeki su hacmi
- Ana bölgenin ısı yayıcısı tipi

DİKKAT

Ortalama yayıcı sıcaklığı = Çıkış suyu sıcaklığı – (Delta T)/2

Bu, aynı çıkış suyu sıcaklığı ayar noktası için radyatörlerin ortalama yayıcı sıcaklığının daha büyük delta T değeri nedeniyle alttan ısıtmadan daha düşük olduğu anlamına gelir.

Örnek radyatörler: 40–10/2=**35°C**

Örnek alttan ısıtma: 40–5/2=**37,5°C**

Telafi etmek için, hava durumuna bağlı eğri istenen sıcaklıklarını artırabilirsiniz.

BİLGİ

Maksimum çıkış suyu sıcaklığı, [3.12] Aşırı ısıtma ayar noktası ayarına göre belirlenir. Bu sınır, **sistemdeki** maksimum çıkış suyunu tanımlar. Bu ayarın değerine bağlı olarak, ayar noktasına doğru kararlı kontrol sağlamak için maksimum LWT ayar noktası da 5°C düşürülür.

Ana bölgedeki maksimum çıkış suyu sıcaklığı, yalnızca [3.13.5] İki bölge kiti kurulu etkinleştirildiğinde [1.19] Su devresi aşırı ısınması ayarına göre belirlenir. Bu sınır, **ana bölgedeki** maksimum çıkış suyunu tanımlar. Bu ayarın değerine bağlı olarak, ayar noktasına doğru kararlı kontrol sağlamak için maksimum LWT ayar noktası da 5°C düşürülür.

Kontrol

Ana bölge için ünite kontrol yöntemini tanımlar.
▪ `Çıkış suyu`: Ünite çalışması, mevcut oda sıcaklığı ve/veya odanın ısıtma veya soğutma talebinden bağımsız olarak çıkış suyu sıcaklığına bağlı olarak gerçekleşir. ▪ `Harici oda termostatı`: Ünite çalışmasına harici termostat veya muadili (ör. ısı pompası konvektörü) tarafından karar verilir. ▪ `Oda termostatı`: Ünitenin çalıştırılmasına, özel İnsan Konfor Arayüzünün ortam sıcaklığına dayalı olarak karar verilir (BRC1HHDA oda termostatı olarak kullanılır).

Harici oda termostatı kontrolü durumunda, [1.13] `Harici oda termostatı` (`Giriş kaynağı` ve `Bağlantı türü`) ayarını da yapmanız gerekir:

`Giriş kaynağı`:

Sistem düzeninizle eşleşmelidir. Ana bölge için harici oda termostatının giriş kaynağı.
▪ `Donanım`: Üniteye bağlı harici oda termostatı için. ▪ `Harici (Modbus/Cloud)`: Cloud ve Modbus için.

`Bağlantı türü`:

Kısıtlama: Sadece [1.13] `Giriş kaynağı` = `Donanım` ise uygulanabilir. Sistem düzeninizle eşleşmelidir. Ana bölge için harici oda termostatı tipi.
▪ `Tek kontak`: Kullanılan harici oda termostatı sadece termo AÇIK/KAPALI koşulunu gönderebilir. Isıtma veya soğutma talebi arasında ayrım yoktur. Isı pompası konvektörüne bağlantı yapılırsa bu değeri seçin (FWX*). ▪ `Çift kontak`: Kullanılan harici oda termostatı ayrı bir ısıtma/soğutma AÇIK/KAPALI koşulu gönderebilir. Çok bölgeli kablolu kumandalara, kablolu oda termostatlarına (EKRTWA) veya kablosuz oda termostatlarına (EKRTRB) bağlantı durumunda bu değeri seçin.

DİKKAT

Bir harici oda termostatı kullanılırsa, oda donma koruması bu harici oda termostatı tarafından kontrol edilir.

[10.10] `Ana bölge` 2/4

Ayarlayın:

- `Isıtma ayar noktası modu`:
  - `Sabit`
  - `Hava durumuna bağlı`
- `Soğutma ayar noktası modu`:
  - `Sabit`
  - `Hava durumuna bağlı`

[10.11] `Ana bölge` 3/4 (`Isıtma HD eğrisi`)

Alan ısıtma işleminde ana bölgenin çıkış suyu sıcaklığını belirlemek için kullanılan hava durumuna bağlı eğriyi tanımlar.

Kısıtlama: Eğri yalnızca `Isıtma ayar noktası modu` (ana bölge) = `Hava durumuna bağlı` olduğunda kullanılır.

Bkz. "10.2 Hava durumuna dayalı eğri" [▸ 170].

[10.12] `Ana bölge` 4/4 (`Soğutma HD eğrisi`)

Alan soğutma işleminde ana bölgenin çıkış suyu sıcaklığını belirlemek için kullanılan hava durumuna bağlı eğriyi tanımlar.

Kısıtlama: Eğri yalnızca `Soğutma ayar noktası modu` (ana bölge) = `Hava durumuna bağlı` olduğunda kullanılır.

Bkz. "10.2 Hava durumuna dayalı eğri" [▸ 170].

[10.13] `İlave bölge` 1/4

Ayarlayın:

- `Yayıcı tipi`
- `Kontrol`

Yayıcı tipi

Sistem düzeninizle eşleşmelidir. İlave bölgenin yayıcı tipi. Daha fazla bilgi için bkz. " [10.9] `Ana bölge` 1/4" [▸ 166].
▪ `Yer altı ısıtıcısı` ▪ `Isı pompası konvektörü` ▪ `Radyatör`

Kontrol

İlave bölge için ünite kontrol yöntemini gösterir (salt okunur). Bu ana bölge için ünite kontrol yöntemi ile belirlenir (bkz. " [10.9] `Ana bölge` 1/4" [▸ 166]).
▪ Ana bölge için birim kontrol yöntemi `Çıkış suyu` ise `Çıkış suyu`. ▪ Ana bölge için ünite kontrol yöntemi `Harici oda termostatı` ise: - `Harici oda termostatı` veya - `Oda termostatı`

Harici oda termostatı kontrolü durumunda, [2.13] `Harici oda termostatı` (`Giriş kaynağı` ve `Bağlantı türü`) ayarını da yapmanız gerekir:

`Giriş kaynağı`:

Sistem düzeninizle eşleşmelidir. İlave bölge için harici oda termostatının giriş kaynağı.
▪ `Donanım`: Üniteye bağlı harici oda termostatı için. ▪ `Harici (Modbus/Cloud)`: Cloud ve Modbus için.

`Bağlantı türü`:

Kısıtlama: Sadece [2.13] `Giriş kaynağı` = `Donanım` ise uygulanabilir. Sistem düzeninizle eşleşmelidir. İlave bölge için harici oda termostatı tipi.

- `Tek kontak`: Kullanılan harici oda termostatı sadece termo AÇIK/KAPALI koşulunu gönderebilir. Isıtma veya soğutma talebi arasında ayrım yoktur.

  Isı pompası konvektörüne bağlantı yapılırsa bu değeri seçin (FWX*).
- `Çift kontak`: Kullanılan harici oda termostatı ayrı bir ısıtma/soğutma AÇIK/KAPALI koşulu gönderebilir.

  Çok bölgeli kablolu kumandalara, kablolu oda termostatlarına (EKRTWA) veya kablosuz oda termostatlarına (EKRTRB) bağlantı durumunda bu değeri seçin.

[10.14] `İlave bölge` 2/4

Ayarlayın:

- `Isıtma ayar noktası modu`:
  - `Sabit`
  - `Hava durumuna bağlı`
- `Soğutma ayar noktası modu`:
  - `Sabit`
  - `Hava durumuna bağlı`

[10.15] `İlave bölge` 3/4 (`Isıtma HD eğrisi`)

Alan ısıtma işleminde ilave bölgenin çıkış suyu sıcaklığını belirlemek için kullanılan hava durumuna bağlı eğriyi tanımlar.

Kısıtlama: Eğri yalnızca `Isıtma ayar noktası modu` (ilave bölge) = `Hava durumuna bağlı` olduğunda kullanılır.

Bkz. "10.2 Hava durumuna dayalı eğri" [▶ 170].

[10.16] `İlave bölge` 4/4 (`Soğutma HD eğrisi`)

Alan soğutma işleminde ilave bölgenin çıkış suyu sıcaklığını belirlemek için kullanılan hava durumuna bağlı eğriyi tanımlar.

Kısıtlama: Eğri yalnızca `Soğutma ayar noktası modu` (ilave bölge) = `Hava durumuna bağlı` olduğunda kullanılır.

Bkz. "10.2 Hava durumuna dayalı eğri" [▶ 170].

[10.17] `Yapılandırma sihirbazı` – `KSS` 1/2

Ayarlayın:

- `Çalıştırma modu`
- `Isıtma verimliliği`

Çalıştırma modu

Kullanım sıcak suyunun nasıl hazırlandığını tanımlar. 3 yöntemden her biri diğerlerinden istenen boyler sıcaklığının ayarlanması ve ünitenin tepki vermesi açısından ayrılır.

- `Yeniden ısıtma`: Boyler SADECE yeniden ısıtma işlemi ile ısıtılabilir.
- `Programlı ve yeniden ısıtma`: Boyler bir programa göre ısıtılır ve programlı ısıtma döngüleri arasında yeniden ısıtma işlemine izin verilir.
- `Programlı`: Boyler SADECE bir programa göre ısıtılabilir.

Kullanım sıcak suyu kontrolü hakkında daha fazla bilgi için yapılandırma başvuru kılavuzuna bakın.

BİLGİ

Dahili destek ısıtıcı olmadan bağımsız tanklı duvar tipi üniteler durumunda:

Sık kullanım sıcak suyu çalıştırılması durumunda alan ısıtma kapasitesinde yetersizlik riski vardır. `Çalıştırma modu` = `Yeniden ısıtma` (tank için sadece yeniden ısıtma işlemine izin verilir) seçildiğinde sık ve uzun alan ısıtma/soğutma kesintisi meydana gelecektir.

Isıtma verimliliği

Kullanım sıcak suyunun hazırlanmasında kullanılan verimlilik modunu tanımlar.
▪ `Çok eko`: Maksimum enerji verimliliğine öncelik verir. ▪ `Eko`: Verimlilik ve konforu dengeli bir şekilde bir araya getirir. ▪ `Konfor`: Sıcak su konforuna ve hızlı geri kazanıma öncelik verir. Kullanım sıcak suyu kontrolü hakkında daha fazla bilgi için yapılandırma başvuru kılavuzuna bakın.

[10.18] `Yapılandırma sihirbazı` – `KSS` 2/2

Ayarlayın:

- `Boyler ayar noktası` (değer seçin)
- `Histerezis` (değer seçin)

[10.19] `Yapılandırma sihirbazı`

`Yapılandırma sihirbazı tamamlandı!`

`Lütfen e-Care'deki devreye alma kontrol listesinin de tamamlandığından emin olun.`

10.2 Hava durumuna dayalı eğri

10.2.1 Hava durumuna dayalı eğri nedir?

Hava durumuna bağlı çalıştırma

İstenen çıkış suyu sıcaklığı dış ortam sıcaklığıyla otomatik olarak belirlenirse ünite "havaya göre" çalışır. Bununla birlikte binanın Kuzey duvarındaki sıcaklık sensörüne bağlanır. Dış ortam sıcaklığı düşer veya yükselirse ünite bunu hemen telafi eder. Böylece ünite çıkış suyunun sıcaklığını artırmak veya azaltmak için termostatın verdiği geri bildirimi beklemek zorunda kalmaz. Daha hızlı tepki verdiğinden, tapa noktalarında iç sıcaklık ve su sıcaklığının yüksek artışını veya düşüşünü önler.

Avantaj

Hava durumuna bağlı çalıştırma enerji tüketimini düşürür.

Hava durumuna dayalı eğri

Sıcaklıktaki farkları telafi edebilmek için ünite hava durumuna dayalı eğrisine dayanır. Bu eğri çıkış suyu sıcaklığının ne kadarının farklı dış ortam sıcaklıklarında olması gerektiğini belirler. Eğri eğimi iklim ve binanın yalıtımı gibi yerel koşullara dayandığından, eğri montör veya kullanıcı tarafından ayarlanabilir.

Hava durumuna bağlı eğri türü

Hava durumuna bağlı eğrinin türü "2 noktalı eğridir."

Kullanılabilirlik

Hava durumuna dayalı eğri şunlar için kullanılabilir:

- Ana bölge - Isıtma
- Ana bölge - Soğutma
- İlave bölge - Isıtma
- İlave bölge - Soğutma

10.2.2 Hava durumuna bağlı eğrileri kullanma

İlgili ekranlar

Aşağıdaki tabloda açıklananlar:

- Farklı hava durumuna bağlı eğrileri tanımlayabileceğiniz yerler
- Eğrinin ne zaman kullanıldığı (kısıtlama)

Eğriyi tanımlamak için şuraya gidin...	Eğri şu durumlarda kullanılır...
[1.8] `Ana bölge` > `Isıtma HD eğrisi`	[1.5] `Isıtma ayar noktası modu` = `Hava durumuna bağlı`
[1.9] `Ana bölge` > `Soğutma HD eğrisi`	[1.7] `Soğutma ayar noktası modu` = `Hava durumuna bağlı`
[2.8] `İlave bölge` > `Isıtma HD eğrisi`	[2.5] `Isıtma ayar noktası modu` = `Hava durumuna bağlı`
[2.9] `İlave bölge` > `Soğutma HD eğrisi`	[2.7] `Soğutma ayar noktası modu` = `Hava durumuna bağlı`

BİLGİ

Maksimum ve minimum ayar noktaları

Eğriyi, o bölge için ayarlanan maksimum ve minimum ayar noktalarından daha yüksek veya daha düşük sıcaklıklarla yapılandıramazsınız. Maksimum veya minimum ayar noktalarına ulaşıldığında eğri düzleşir.

Bir hava durumuna bağlı eğriyi tanımlamak için

İki ayar noktasını (**b, c**) kullanarak hava durumuna bağlı eğriyi tanımlayın. **Örnek:**

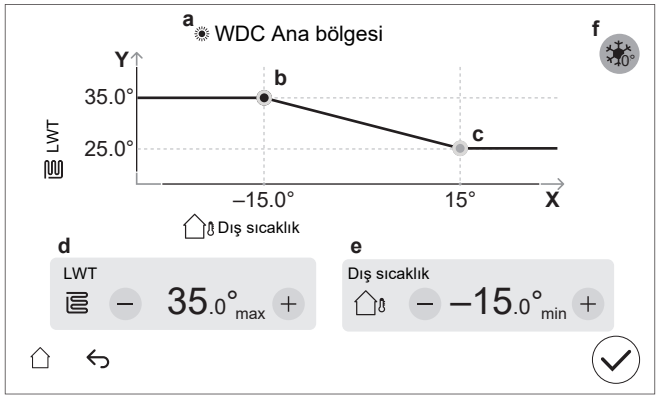

Öğe	Açıklama
a	Seçili hava durumuna bağlı eğri: ▪ [1.8] Ana bölge – Isıtma (☀) ▪ [1.9] Ana bölge – Soğutma (❄) ▪ [2.8] İlave bölge – Isıtma (☀) ▪ [2.9] İlave bölge – Soğutma (❄)

Öğe	Açıklama
b, c	Ayar noktası 1 ve ayar noktası 2. Bunları değiştirebilirsiniz: ▪ Ayar noktasını sürükleyerek. ▪ Ayar noktasına dokunarak ve ardından **d, e** kısmındaki – / + düğmelerini kullanarak.
d, e	Seçili ayar noktasının değerleri. Değerleri —/+ düğmelerini kullanarak değiştirebilirsiniz.
f	**Kısıtlama:** Yalnızca ana bölge için [1.26] veya ilave bölge için [2.20] ile bir artış zaten seçilmişse gösterilir. `0°C civarı artır` (ana bölge için [1.26] ve ilave bölge için [2.20] ayarı ile aynıdır). Eriyen buz veya karın buharlaşması nedeniyle binanın olası ısı kayıplarını telafi etmek üzere bu ayarı kullanın. (örn. soğuk bölgedeki ülkelerde). Isıtma işleminde, istenen çıkış suyu sıcaklığı 0°C'lik bir dış ortam sıcaklığı civarında yerel olarak artırılır. 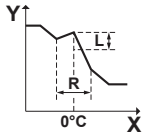 **L**: Artırma; **R**: Uzunluk; **X**: Dış ortam sıcaklığı; **Y**: Çıkış suyu sıcaklığı Olası değerler: ▪ `Hayır` ▪ `2°C artır, 4°C yay` ▪ `2°C artır, 8°C yay` ▪ `4°C artır, 4°C yay` ▪ `4°C artır, 8°C yay`
X ekseni	Dış ortam sıcaklığı.
Y ekseni	Seçili bölge için çıkış suyu sıcaklığı. Sembol şu bölgeye ait ısı yayıcısına uygundur: ▪ : Alttan ısıtma ▪ : Isı pompası konvektörü ▪ : Radyatör

Bir hava durumuna bağlı eğride ince ayar yapmak için

Aşağıdaki tabloda bir bölgenin hava durumuna bağlı eğrisinin ince ayarının nasıl yapıldığı açıklanmaktadır:

Şunu hissederseniz...		Ayar noktalarıyla ince ayar yapın:			
Normal dış ortam sıcaklıklarında ...	**Soğuk dış ortam sıcaklıklarında ...**	**Ayar noktası 1 (b)**		**Ayar noktası 2 (c)**	
		X	**Y**	**X**	**Y**
TAMAM	Soğuk	↑	↑	—	—
TAMAM	Sıcak	↓	↓	—	—
Soğuk	TAMAM	—	—	↑	↑
Soğuk	Soğuk	↑	↑	↑	↑

Şunu hissederseniz...		Ayar noktalarıyla ince ayar yapın:			
Normal dış ortam sıcaklıklarında ...	Soğuk dış ortam sıcaklıklarında ...	Ayar noktası 1 (b)		Ayar noktası 2 (c)	
		X	Y	X	Y
Soğuk	Sıcak	↓	↓	↑	↑
Sıcak	TAMAM	—	—	↓	↓
Sıcak	Soğuk	↑	↑	↓	↓
Sıcak	Sıcak	↓	↓	↓	↓

10.3 Menü yapısı: Genel montör ayarları

DİKKAT

Bazı ayarları değiştirirken işlem geçici olarak durdurulabilir. Ana ekrana döndüğünüzde işlemler yeniden başlatılır.

Ünite tipinize ve seçilen ayarlara bağlı olarak, bazı ayarlar görüntülenmez.

[1] Ana bölge

- [1.6] Ayar noktası aralığı: Isıtma
- [1.12] Kontrol
- [1.13] Harici oda termostatı
- [1.14] Delta T ısıtma
- [1.16] Soğutma izni
- [1.18] Delta T soğutma
- [1.19] Su devresi aşırı ısınması
- [1.20] Su devresi düşük soğutması
- [1.26] 0°C civarı artır
- [1.31] Daikin oda termostatı
- [1.43] Ayar noktası aralığı: Soğutma
- [1.44] Minimum debi

[2] İlave bölge

- [2.6] Ayar noktası aralığı: Isıtma
- [2.12] Kontrol
- [2.13] Harici oda termostatı
- [2.14] Delta T ısıtma
- [2.17] Delta T soğutma
- [2.20] 0°C civarı artır
- [2.33] Soğutma izni
- [2.37] Ayar noktası aralığı: Soğutma
- [2.38] Minimum debi

[3] Alan ısıtma/soğutma

- [3.6] İlave bölge
- [3.7] Maks. ısıtma hedefi aşıldı LWT
- [3.8] Ortalama süresi
- [3.9] Maks. soğutma hedefi elde edilemedi LWT
- [3.10] Hidrolik olarak ayrılmış
- [3.11] Düşük soğutma ayar noktası
- [3.12] Aşırı ısıtma ayar noktası
- [3.13] İki bölge kiti
- [3.14] Oda termostatı mevcut
- [3.15] Isı pompası minimum açılma zamanı
- [3.17] Talep üzerine sürekli pompalama

[4] Kullanım sıcak suyu

- [4.10] Dezenfeksiyon

- [4.11] Çalışma aralığı
- [4.13] KSS pompası
- [4.14] Buster ısıtıcı
- [4.18] Dezenfeksiyonu etkinleştir
- [4.20] Ek kaynak gecikme süreci
- [4.23] Ofset BI ayar noktası

[5] Ayarlar

- [5.1] Zorlamalı defrost
- [5.2] SKSSiz çalışma
- [5.5] Yedek ısıtıcı
- [5.7] Alan ayarlarına genel bakış
- [5.11] Fan çalışma saatlerini sıfırla
- [5.14] İkili ayarları
- [5.18] Sistemi yeniden başlatma
- [5.22] Harici ortam sensör ofseti
- [5.28] Dengeleme
- [5.29] Soğutucu geri kazanımı modu
- [5.36] Su borusu donma koruma
- [5.37] İkili mevcut

[7] Bakım modu

- [7.1] Aktüatör test çalış.
- [7.2] Hava tahliyesi
- [7.3] Test işletmesi işlemi
- [7.4] AIS elek kurutması
- [7.7] Test işletmesi işlemi ayarları
- [7.8] Arıza

[8] Bağlanabilirlik

- [8.6] USB sürücünün güvenli çıkarılması
- [8.11] Bulut bağlantısı türü

[9] Enerji

- [9.11] boyler verimliliği
- [9.12] PE faktörü
- [9.14] Talep yanıtı
- [9.15] Sistem sınırlamaları

[10] Yapılandırma sihirbazı

Bkz. "10.1 Yapılandırma sihirbazı" [▸ 160].

[11] Arıza

[13] Alan GÇ

Bkz. "9.1.6 Alan GÇ bağlantıları" [▸ 122].

11 İşletmeye alma

DİKKAT

Devreye alma kontrol listeleri. Farklı devreye alma kontrol listelerini tamamladığınızdan emin olun:

- Montaj kılavuzlarında (dış ünite ve iç ünite) veya montör başvuru kılavuzunda
- Daikin e-Care uygulamasında

DİKKAT

İlk çalıştırma. Ünite ısıtma veya kullanım sıcak suyu çalışmasında ilk kez başladığında, ısı pompasının güvenilirliğini garanti etmek üzere ünite kısa süre içinde soğutma işleminde başlayacaktır:

- Bu nedenle yedek ısıtıcı, ünitenin donmaması için su sıcaklığını artıracaktır. Sistemdeki su hacmine bağlı olarak bu işlem birkaç saate kadar sürebilir. Yedek ısıtıcı tüketimini sınırlandırmak için ilk çalıştırmanın alan ısıtma veya alan soğutma işlemiyle (kullanım sıcak suyu çalışması değil) başlatılması gerekir. İlk çalıştırmayı kullanım sıcak suyu işlemiyle başlatacaksanız, yedek ısıtıcı tüketiminin daha yüksek olması beklenir.
- Ünite büyük sıcaklık değişimlerinin olduğu günlerde kurulursa Hata 89-10 oluşabilir. Hata 89-10'un oluşma riskini azaltmak için, ünitenin kilidini açtıktan ve dış ünitenin soğutucu haznesinin durdurma vanasını açtıktan sonra ve ünitenin ilk çalıştırılmasından önce birkaç saat beklemek faydalı olacaktır. Hata 89-10 oluşmaya devam ederse, ünite kısa bir süre çalışmayı durduracak ve ardından devam edecektir. Ünite çalışmaya devam edecektir, ancak ünitenin soğutmadan ısıtmaya geçmesi daha fazla zaman alacaktır.

DİKKAT

Dış ortam sıcaklığı 18°C'nin altındaysa, soğutma modunda başlatılırken 89-10 hatası oluşabilir. Çalışma modunu ısıtma olarak değiştirin ve işlemi tekrarlayın

UYARI

Devreye alma sonrasında üniteye giden devre kesicileri KAPATMAYIN (**c**), böylece koruma etkin kalır. Normal elektrik tarifesi güç kaynağı kullanılacaksa (**a**), bir devre kesici vardır. İndirimli elektrik tarifesi güç kaynağı kullanılacaksa (**b**), iki devre kesici vardır.

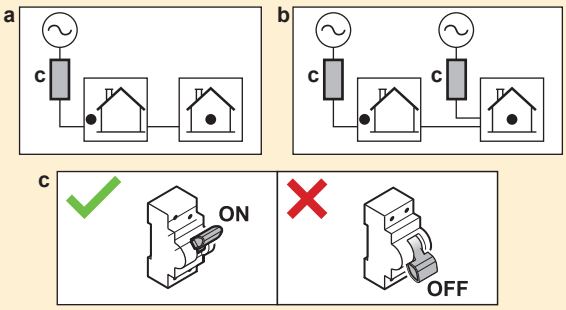

DİKKAT

Tıkanıklık önleme güvenlik rutini – Pompalar ve vanalar:

Aşağıdaki pompalar ve vanalar, tıkanıklık önleme güvenlik rutini ile donatılmıştır. Bu, bileşen 24 saat boyunca etkin olmadığında (pompalar durumunda), kapalı olduğunda (kesme vanaları durumunda) veya durduğunda (çift bölgeli kit karıştırma vanası durumunda), sıkışmamasını sağlamak için bileşenin kısa bir süre çalışacağı anlamına gelir.

- Ünite pompası
- S/I ikincil pompası
- S/I pompası harici ana
- S/I pompası harici ilave
- Ana bölge kapatma vanası
- İlave bölge kapatma vanası
- İki bölge kiti karışım valfi
- İki bölge kiti doğrudan pompa
- İki bölge kiti karışım pompası

Not:

- Bu tıkanıklık önleme güvenlik rutinlerini etkinleştirmek için ünite tüm yıl boyunca güç kaynağına bağlı olmalıdır.
- Bakım modu sırasında tıkanıklık önleme güvenlik rutini çalışmaz.
- Belirli bir bölgedeki bir bileşen (pompa veya kesme vanası) için bir tıkanıklık önleme güvenlik rutini başlatıldığında, o bölgedeki diğer bileşen de, monte edilmişse, serbest bırakılacaktır. **Örnek:** Eğer ana bölgenin pompası serbest bırakılıyorsa, o bölgenin kesme vanası da serbest bırakılacaktır.

DİKKAT

Tamamen yıkanmış. Devreye almadan önce olası kirletici maddelerin giderilmesi için sistem ve saha boru hatlarının tamamen yıkanmış olduğundan emin olun.

Nedeni: Hava tahliyesi yapılırken, kirletici maddeler (örneğin, biyofilm ve gazlar oluşturan çamur ve mikrobiyolojik organizmalar) iç veya dış ünitedeki gaz sensörünün istenmeyen bir şekilde devreye girmesine neden olabilir. Bu durum, A0-02 (iç ünite hatası) veya E0-06 (dış ünite hatası) hatasını tetikler ve ünitenin otomatik olarak durmasına neden olur. Prosedürün bir Digital Key dosyasının oluşturulmasını içermesi nedeniyle, A0-02 ve E0-06 hataları yalnızca gerekli yeterliliklere sahip eğitimli montörler tarafından silinebilir.

DİKKAT

Saha borularına otomatik hava tahliye vanaları takılmışsa:

- Dış ünite ile iç ünite arasında (iç ünitenin giriş suyu borusunda) olanlar, devreye alma sonrasında kapatılmalıdır.
- İç üniteden sonra (yayıcı tarafında) olanlar devreye alma sonrasında açık kalabilir.

DİKKAT

Enerji etiketinde beyan edilen ısıtma kapasitesine benzer bir ısı yüküne sahip evler için, [5.6.1] `Kapasite eksikliğiaktivasyon`değerinin 2'ye ayarlanması (`Denge ile yetersizlik`) ve denge ayar noktasının [5.6.2] `Denge ayar noktası` beyan edilen -10°C ikili sıcaklığa düşürülmesi önerilir (aksesuar torbasındaki ürün etiketine veya çevrimiçi enerji etiketi veritabanına bakın (bkz. https://daikintechnicaldatahub.eu/)).

DİKKAT

Ünitenin AÇIK/KAPALI davranışını önlemek için ünitenin aşırı boyutlandırılmaması önerilir. Enerji etiketindeki beyan edilen ısıtma kapasitesine veya çevrimiçi enerji etiketi veritabanına bakın: https://daikintechnicaldatahub.eu/.

BİLGİ

Ünitenin gücü AÇILDIĞINDA, ünitenin başlatılması 5 dakika sürecektir. Bu süre zarfında kesme vanası giriş kaçağını durdurma kapalı kalır, böylece kullanım sıcak suyu çalışması başlayamaz.

BİLGİ

Koruyucu işlevler — "Bakım modu". Yazılım koruyucu işlevlerle donatılmıştır. Ünite, gerekli olduğunda bu işlevleri otomatik olarak çalıştırır.

Koruyucu işlevler: [3.4] `Donma önleme`, [5.36] `Su borusu donma koruma` ve [4.18] `Dezenfeksiyonu etkinleştir`.

Sistem çok uzun süre `Bakım modu` durumunda kalırsa (ör. test çalıştırması etkin değilse veya ünite pompası çalışmadan test çalıştırması etkinse) donmaya karşı koruma vanasının açılabileceğini unutmayın (bkz. "8.2.5 Su devresini donmaya karşı korumak için" [▸ 114]).

Montaj veya servis sırasında koruyucu fonksiyonların aktif olması istenen bir durum değildir. Bu nedenle:

- **İlk güç açma sırasında:** Bakım modu etkindir ve koruyucu işlevler varsayılan olarak devre dışı bırakılmıştır. 12 saat sonra bakım modu devre dışı bırakılır ve [4.18] `Dezenfeksiyonu etkinleştir` haricinde koruyucu işlevler otomatik olarak etkinleştirilir.
- **Sonrasında:** [7] `Bakım modu` alanına gittiğinizde koruyucu işlevler 12 saat süreyle veya siz `Bakım modu` durumundan çıkış yapana kadar devre dışı bırakılır. **Not:** [4.18] `Dezenfeksiyonu etkinleştir` bakım modundan çıkıldığında otomatik olarak yeniden başlatılmaz.

DİKKAT

Bakım modu. Bakım modu sırasında aşağıdaki işlemler yok sayılır / yok SAYILMAZ:

- Yok SAYILMAZ: [9.15.4] `Dış ünite sigorta sınırı`.

- Yok sayılır:

- [9.15.1] `Yasal sınır`
- [9.15.3] `Sistem sınırı`
- [9.14.1]= `smart grid için hazır kontaklar` (veya Modbus / Cloud aracılığıyla) (Smart Grid çalışma modları: `Zorlamalı kapalı` / `Zorlama tarihi` / `Önerilme tarihi` / `Düşürülmüş`)
- [9.14.1]= `smart grid Kontak` (veya Modbus / Cloud aracılığıyla) (uygulanan güç sınırı)
- [5.2] `SKSSiz çalışma`

DİKKAT

Bakım modu / Acil durum onayı. Bakım modu, montörler ve servis teknisyenlerinin kullanımına yöneliktir. Bakım moduna girildiğinde, montörün mevcut hatalar veya sistem sorunlarından zaten haberdar olduğu varsayılır. Sonuç olarak, bakım modu etkinken sistem herhangi bir acil durum onay penceresi GÖSTERMEZ. Varsa, acil durum onay pencereleri bakım modundan çıkıldıktan sonra görüntülenir. Bakım moduna girilmeden önce zaten onaylanmışsa, ek bir onay gerekmez.

BİLGİ

Uzaktan donanım yazılımı güncellemesi

1. Ana ekranda ⚙ görüntüleniyorsa, uzaktan donanım yazılımı güncellemesini indirme işlemi devam etmektedir ve `Bakım modu` başlatılamaz (gri renkte görüntülenir) veya `Soğutucu geri kazanımı modu` öğesine girilemez.

- **Not:** İndirme işlemi 60 dakikaya kadar sürebilir. İndirme sırasında normal çalışma devam edecektir.

- **Not:** Donanım yazılımını indirme işlemi başarısız olursa veya kesintiye uğrarsa, işlemi manuel olarak yeniden başlatmanız gerekir. Sistem otomatik olarak yeniden deneme yapmaz.

- İndirme işlemi tamamlandığında, ünite sistemi yeniden başlatmak için işletimi yavaşça kapatır ve daha sonra yeniden başlatılır (gerekirse).

2. `Bakım modu` sırasında uzaktan donanım yazılımı güncellemesi başlatılamaz.

BİLGİ

"Bakım modundayken" ve bir arıza meydana geldiğinde, ekranın sol üst köşesinde bir veya daha fazla simge görünecektir. İşlev başlamayacaktır.

- ⚠: bir hata oluştu.
- 🔔: bir uyarı oluştu.
- ⊳⊲: emniyet vanası kapalıdır.

⇨ Arıza durumu temizlendikten sonra, başlat düğmesine basılarak fonksiyon manuel olarak başlatılabilir.

Bu bölümde

11.1 Genel bakış: Devreye alma 178
11.2 Devreye alma sırasında alınması gereken önlemler 179
11.3 İşletmeye alma öncesi kontrol listesi 179
11.4 Devreye alma sırasında kontrol listesi 180
11.4.1 Dış ünitenin (kompresör) kilidini açmak için 181
11.4.2 Dış ünitenin soğutucu haznesinin durdurma vanasını açmak için 184
11.4.3 Kullanıcı arayüzü yazılımını güncellemek için 187
11.4.4 Hava tahliyesi gerçekleştirmek için 188
11.4.5 Minimum debiyi kontrol etmek için 190
11.4.6 Bir aktüatör test çalıştırması gerçekleştirmek için 192
11.4.7 Test işletmesini gerçekleştirmek için 195
11.4.8 Bir alttan ısıtma kurutma işlemi gerçekleştirmek için 197

11.1 Genel bakış: Devreye alma

Bu bölümde montajdan ve yapılandırıldıktan sonra sistemin devreye alınması için yapılması ve bilinmesi gerekenler açıklanmıştır.

Tipik iş akışı

Devreye alma çalışması tipik olarak şu aşamalardan meydana gelir:

1. "Devreye alma öncesi kontrol listesi"nin kontrol edilmesi.
2. Dış ünitenin (kompresör) kilidinin açılması
3. Dış ünitenin soğutucu haznesinin durdurma vanasının açılması
4. Kullanıcı arayüzü yazılımının güncellenmesi
5. Hava tahliyesi gerçekleştirilmesi.
6. Minimum debinin kontrol edilmesi
7. Bir veya daha fazla sayıda aktüatör için bir test çalıştırması gerçekleştirilmesi.
8. Sistem için bir test çalıştırması gerçekleştirilmesi.
9. Gerekirse, alttan ısıtma kurutma işlemi gerçekleştirilmesi.

11.2 Devreye alma sırasında alınması gereken önlemler

DİKKAT

Üniteyi DAİMA termistörler ve/veya basınç sensörleri/anahtarları ile çalıştırın. AKSİ TAKDİRDE, kompresör yanabilir.

11.3 İşletmeye alma öncesi kontrol listesi

1. Ünitenin montajından sonra, aşağıda sıralanan hususları kontrol edin.
2. Üniteyi kapatın.
3. Koruyucu kartonu ısı eşanjöründen çıkarın.
4. Üniteyi açık konuma getirin.

DİKKAT

Pompanın kuru koşullarda çalışmasını önlemek için, üniteyi sadece ünitede su varken AÇIN.

İç ünite

☐	**Montör başvuru kılavuzunda** açıklandığı şekilde, tüm montaj talimatlarını okuyun.
☐	**İç ünite** doğru şekilde monte edilmelidir.
☐	Şu **saha kabloları**, bu kılavuza ve ilgili mevzuata uygun olarak döşenmelidir: ▪ Yerel besleme paneli ile dış ünite arasındaki kablolar ▪ İç ünite ile dış ünite arasındaki kablolar ▪ Yerel besleme paneli ile iç ünite arasındaki kablolar ▪ İç ünite ile vanalar (varsa) arasındaki kablolar ▪ İç ünite ile oda termostatı (varsa) arasındaki kablolar ▪ İç ünite ile kullanım sıcak suyu boyleri (varsa) arasındaki kablolar
☐	**Normalde kapalı kesme vanası** (giriş kaçağını durdurma) uygun şekilde monte edilmiştir.
☐	Sistem düzgün şekilde **topraklanmalı** ve toprak terminalleri sıkılmalıdır.
☐	**Sigortalar**, **devre kesiciler** veya **yerel olarak monte edilen koruma cihazları** bu belgede belirtilen boyut ve tiptedir ve bypass EDİLMEMİŞTİR.
☐	**Güç besleme gerilimi**, ünite tanıtma etiketi üzerindeki gerilime uymalıdır.
☐	Anahtar kutusunda KESİNLİKLE **gevşek bağlantı** veya hasarlı elektrik bileşeni bulunmamalıdır.
☐	İç ve dış ünitelerin içerisinde KESİNLİKLE **hasarlı bileşen** veya **sıkışmış borular** bulunmamalıdır.
☐	**Yedek ısıtıcı devre kesicisi** F1B (sahada temin edilir) AÇIK konuma getirilir.
☐	Yalnızca dahili buster ısıtıcı olan boylerler için: **Destek ısıtıcı devre kesicisi** F2B (sahada temin edilir) AÇIK konuma getirilir.
☐	Doğru boyutta borular döşenmeli ve **borular** doğru şekilde yalıtılmalıdır.
☐	İç ünite içerisinde KESİNLİKLE **su kaçağı** bulunmamalıdır.
☐	**Kesme vanaları** doğru şekilde takılmalı ve tamamen açılmalıdır.
☐	**Sistem / saha boru hatları** tamamen yıkanmıştır.

☐	Saha borularına **otomatik hava tahliye vanaları** takılmışsa: ▪ Dış ünite ile iç ünite arasında (iç ünitenin giriş suyu borusunda) olanlar, devreye alma sonrasında kapatılmalıdır. ▪ İç üniteden sonra (yayıcı tarafında) olanlar devreye alma sonrasında açık kalabilir.
☐	**Basınç tahliye vanası** (alan ısıtma devresi) açıldığında suyu tahliye etmelidir. Temiz su ÇIKMALIDIR.
☐	**Minimum su hacmi** her koşulda garanti edilir. "8.1 Su borularının hazırlanması" [▶ 103] altındaki "Su hacmini ve debiyi kontrol etmek için" bölümüne bakın.
☐	(geçerli ise) **Kullanım sıcak suyu boylerini** tamamen doldurun.
☐	**Su kalitesi** 2020/2184 sayılı AB direktifine uygundur.
☐	Suya eklenmiş **antifriz çözeltisi** (ör. glikol) bulunmamaktadır.
☐	**"Glikol içermez" etiketi** (aksesuar olarak teslim edilir) doldurma noktasının yakınındaki saha borularına takılıdır.
☐	Kullanıcıya R290 ısı pompasının nasıl güvenli bir şekilde kullanılacağını açıklamışsınızdır. Bu konuda daha fazla bilgi için bkz. özel Servis Kılavuzu ESIE22-02 "R290 soğutucu kullanan sistemler" (https://my.daikin.eu adresinde mevcuttur).

Dış ünite

☐	Çalışmaya başlamadan önce, "3.1 R290 ünitelerinde çalışmadan önce güvenlik kontrol listesi" [▶ 23] kısmında verilen güvenlik öğeleri kontrol edilmelidir.
☐	Dış ünite doğru şekilde monte edilmelidir. Bkz. "7.4 Dış ünitenin montajı" [▶ 93].
☐	Dış ünitenin nakliye cıvatası (+ rondela) çıkarılmalıdır. Bkz. "7.3 Taşıma cıvatasını (+ rondela) çıkarmak için" [▶ 92].
☐	Dış ünite uygun bir yere monte edilmelidir. Bkz. "7.1.1 Dış ünite montaj sahası gereksinimleri" [▶ 82].
☐	Dış ünitenin etrafındaki "koruyucu bölgeye" uyulmalıdır. Bkz. "7.1.1 Dış ünite montaj sahası gereksinimleri" [▶ 82].
☐	Kapatma vanası dış ünite su girişine bağlanmalıdır. Bkz. "8.2.3 Su borularını bağlamak için" [▶ 110].
☐	Dış ünitenin güç kaynağına doğru bir alan sigortası ve toprak kaçağı devre kesicisi takılmalıdır. Sigortalar, devre kesiciler veya yerel olarak monte edilen koruma cihazları, "9.2.1 Standart kablo elemanlarının spesifikasyonları" [▶ 126] öğesinde belirtilen boyut ve tiptedir ve bypass EDİLMEMİŞTİR.
☐	Elektrik dolabına "Devre kesiciyi KAPATMAYIN" etiketleri takılmalıdır. Bkz. "9.2.3 "Devre kesiciyi KAPATMAYIN" etiketlerini takmak için" [▶ 130].

11.4 Devreye alma sırasında kontrol listesi

☐	**Dış ünitenin** (kompresör) kilidini açmak için.
☐	**Dış ünitenin soğutucu haznesinin durdurma vanasını** açmak için.
☐	**Kullanıcı arayüzü yazılımını** en yeni sürüme güncellemek için.
☐	**Hava tahliyesi** gerçekleştirmek için.
☐	Soğutma / ısıtma çalıştırma / buz çözme / yedek ısıtıcı çalışması sırasında **minimum debinin** tüm koşullarda temin edildiğini kontrol edin. "8.1 Su borularının hazırlanması" [▶ 103] altındaki "Su hacmini ve debiyi kontrol etmek için" bölümüne bakın.
☐	Bir **aktüatör test işletmesi** gerçekleştirmek için.

☐	Bir **test işletmesi** gerçekleştirmek için.
☐	Bir **alttan ısıtma kurutma işlemi** gerçekleştirmek (başlatmak) için (gerekirse).

11.4.1 Dış ünitenin (kompresör) kilidini açmak için

DİKKAT

Kilitli durum sırasında ısı pompasının çalışmasına izin VERİLMEZ.

Sınırlı çalıştırma / devreye alma, [5.23] `Acil durum seçimi` öğesine bağlı diğer ısı kaynakları üzerinden yapılabilir (bkz. " [10.7] `Sistem` 4/4" [▸ 163]).

DİKKAT

Kilit açma prosedürü sırasında gücü KESMEYİN.

Kilit açma işlemi sırasında bir güç kesintisi olursa, sistem kullanıcı moduna geri DÖNDÜRÜLMELİ ve dijital anahtar üretimi yeniden BAŞLATILMALIDIR.

Kim	Yalnızca gerekli yetkinliğe sahip eğitim almış montörler kilit açma prosedürünü gerçekleştirmeye (başka deyişle Digital Key oluşturmaya) yetkilidir.
Ne	Isı pompalarının Daikin Altherma 4 kompresörü kilitli bir durumda gönderilir. Devreye alma sırasında, Daikin e-Care uygulamasındaki Digital Key işlevi ve iç ünitenin kullanıcı arayüzü aracılığıyla kilit açılmalıdır. 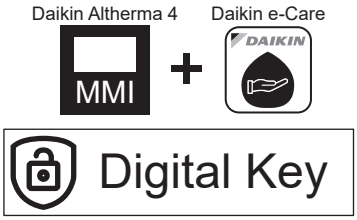 **Not:** R290 ile ilgili belirli hataları (ör. R290 soğutucu sızıntısı, gaz sensörü hataları) düzeltmek için de Digital Key işlevini kullanmanız gerekir.
Zamanı	**Seçenek 1 (yapılandırma sihirbazı):** İlk ünite gücünü AÇMA işleminde, yapılandırma sihirbazı otomatik olarak başlatılır. Sihirbazdaki tüm adımları tamamladıktan sonra (bkz. "10.1 `Yapılandırma sihirbazı`" [▸ 160]), kullanıcı arayüzü Digital Key işlevini başlatmanızı (başka deyişle, kilit açma prosedürünü gerçekleştirmenizi) isteyen bir hata mesajı gösterecektir. **Seçenek 2 (hatalar):** Temizlemesi için Digital Key kullanılmasını gerektiren hatalar bulunduğunda, ilgili hata mesajlarından Digital Key işlevini başlatabilirsiniz.

Gerekli	▪ Daikin e-Care uygulamasının yüklü olduğu bir akıllı telefon (iOS/ Android destekli). - Uygulamayı indirmek için bkz. "1 Bu doküman hakkında" [▶ 6]. - Digital Key oluşturmak için çevrimdışı işlevsellik desteklenir (kullanıcı daha önceden oturum açmışsa). ▪ R290 ünitelerinde işlem yapmak için yeterli eğitim seviyesine sahip bir profesyonelin Stand By Me hesabı (uygulamaya giriş yapmak için).
Dikkat edilmesi gereken noktalar	▪ Her 15 dakikada bir en fazla 5 kilit açma girişiminde bulunulabilir. Bu sınır aşıldığı takdirde, ünite 1 saat süreyle başka bir girişimde bulunulmasına izin VERMEZ. ▪ Digital Key girildikten sonra, ünite üzerindeki izinler 6 saat süreyle artırılır. Montör sahadan ayrılacağında kullanıcı moduna dönülmesi önerilir.

Kilit açma prosedürü (akış şeması)

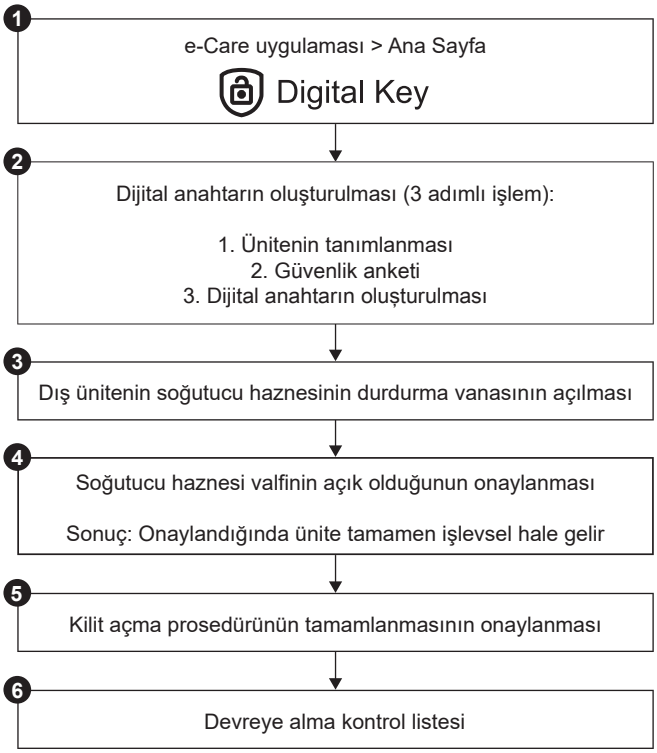

Kilit açma prosedürü (ayrıntılı adımlar)

❶		Daikin e-Care uygulamasının ana sayfasında şu alana gidin: 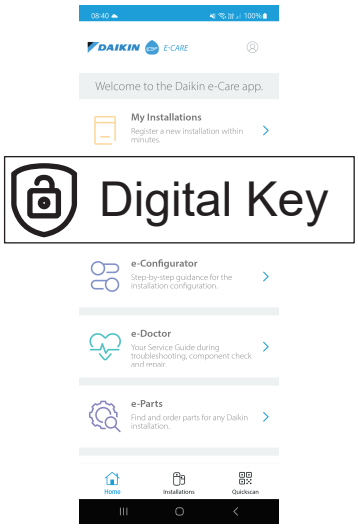 **Sonuç:** Uygulama, montörün kilit açma prosedürünü gerçekleştirmek için gerekli yeterliğe sahip olup olmadığını kontrol eder. Değilse, bir hata gösterilir ve eylemler kısıtlanır.
❷		Digital Key oluşturmak için 3 adımlı süreç başlatılır: ▪ 2.1 Ünitenin tanımlanması ▪ 2.2 Güvenlik anketi ▪ 2.3 Digital Key nesli
2.1		**Ünitenin tanımlanması** İç ünitenin isim plakasındaki QR kodu taratın. Uygulama, bu ünitenin zaten kayıtlı olup olmadığını ve Stand By Me tarafından bulunup bulunmadığını kontrol edecektir. Yeni kurulumlar için, bir sonraki adıma geçmeden önce üniteyi kaydetmeniz gerekecektir.
2.2		**Güvenlik anketi** Güvenlik sorularını cevaplayın. Kısa soruların yer aldığı bu anket, montörün kompresörü etkinleştirmek için minimum güvenlik gereksinimlerinin karşılandığını doğrulamasına yardımcı olur. Kontrol listesi tamamlandığında, uygulama yanıtları kontrol eder ve bir rapor oluşturur. Sadece tüm güvenlik gereksinimleri karşılandığı takdirde, bir sonraki adıma geçebilirsiniz.
2.3		**Digital Key nesli**

	2.3.1	Uygulama ilk kodu gösterir. Bu kodu kullanıcı arayüzüne girin. Örneğin: 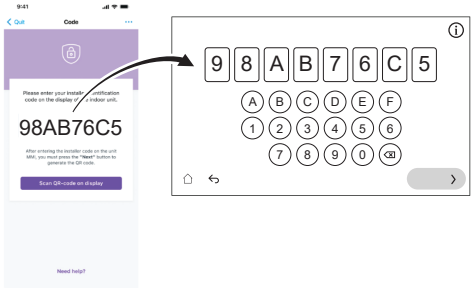
	2.3.2	Kullanıcı arayüzü bir QR kod oluşturur. Bu kodu uygulama ile taratın. Örneğin:
	2.3.3	Uygulama ikinci bir kod gösterir (=Digital Key; tek seferlik kod). Bu kodu kullanıcı arayüzüne girin. Örneğin: 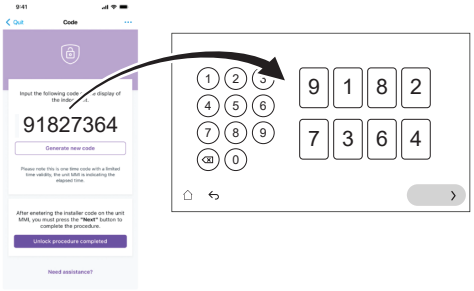
	Sonuç:	Her şey sorunsuzsa, kullanıcı arayüzünde bir onay gösterilir.
❸		Kullanıcı arayüzü tarafından talimat verildiğinde, dış ünitenin soğutucu haznesinin durdurma vanasını açın. Bkz. "11.4.2 Dış ünitenin soğutucu haznesinin durdurma vanasını açmak için" [▶ 184].
❹	MMI	Kullanıcı arayüzünde, soğutucu haznesi valfinin açık olduğunu onaylayın.
	Sonuç:	Onaylandığında, ünite tamamen işlevsel hale gelir.
❺		Uygulamada, kilit açma prosedürünün tamamlandığını onaylayın.
❻		Uygulamada, kurulumla ilgili ayrıntılı kontrolleri tamamlamak için devreye alma kontrol listesini doldurabileceğiniz devreye alma aracına yönlendirileceksiniz. Devreye alma işlemi tamamlandığında, ünite çalışmaya hazırdır.

11.4.2 Dış ünitenin soğutucu haznesinin durdurma vanasını açmak için

DİKKAT

Kurulumdan sonra, contanın zarar görmesini önlemek için durdurma vanası tamamen açık kalmalıdır.

DİKKAT

Dış ünitenin soğutucu haznesinin durdurma vanasını açarken, durdurma vanasına zarar gelmesini önlemek için uygun aletler kullanın.

Güvenli taşıma için, soğutucunun hemen hemen tamamı dış ünitenin soğutucu haznesinde saklanır. Devreye alma sırasında, dış ünitenin kilit açma prosedürünü gerçekleştirirken (bkz. "11.4.1 Dış ünitenin (kompresör) kilidini açmak için" [▶ 181]), soğutucu haznesinin durdurma vanası tamamen açılmalı (kullanıcı arayüzü tarafından belirtildiğinde) ve tamamen açık kalmalıdır.

1. Bir gaz kaçağı dedektörü kullanarak iç ünite ile dış ünite arasındaki devrede gaz kaçağı olmadığından emin olun.
2. Kapağı çıkarın.
3. Durdurma vanasını tamamen açın (gösterildiği gibi daha fazla döndürülemeyecek duruma gelene kadar çevirin) ve tamamen açık bırakın.
4. Kaçağı önlemek için kapağı tekrar takın.
5. Gaz kaçağı olmadığından emin olmak için tekrar kontrol edin.

EPSKS04~07A* durumunda:

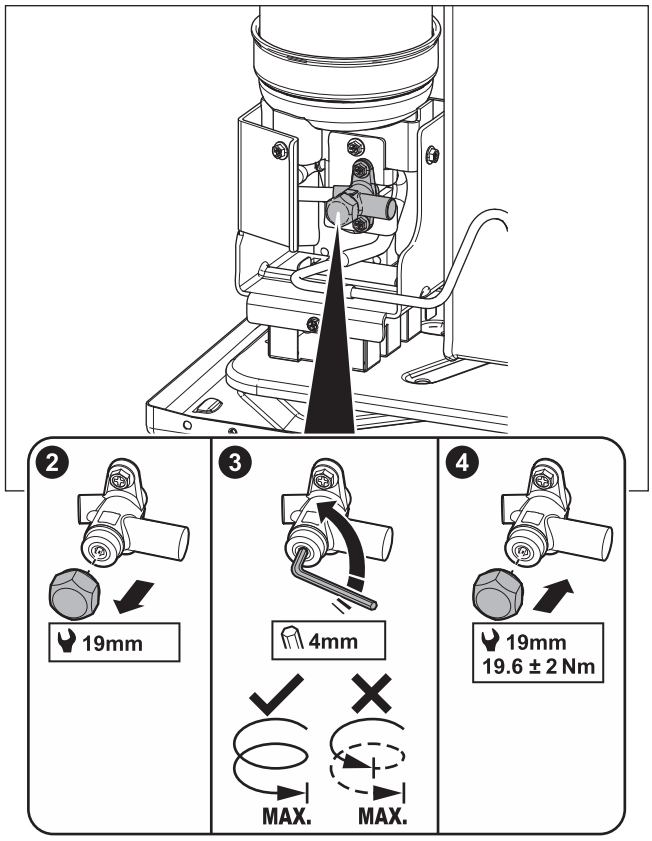

EPSK06~14A* durumunda:

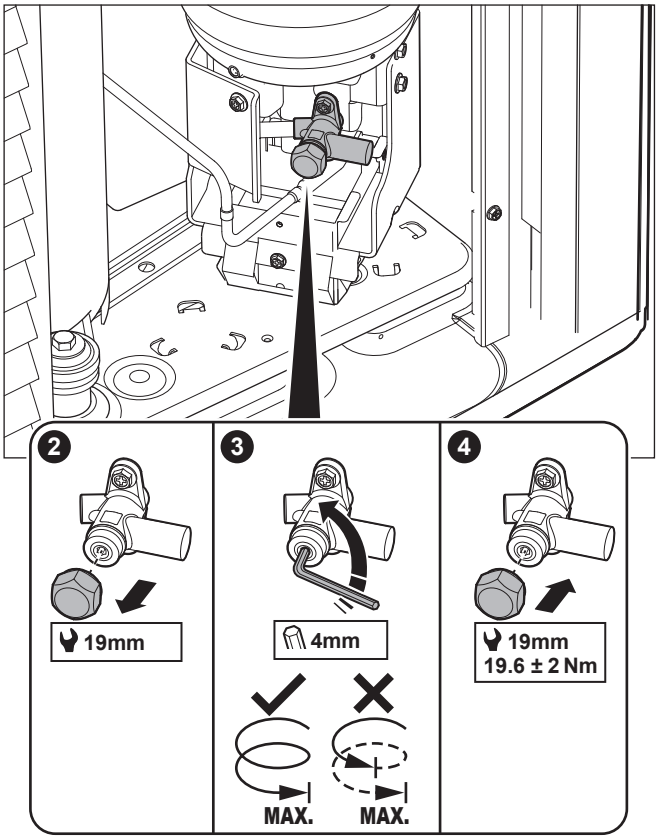

Etiket – EPSKS04~07A* durumunda:

Dış ünitenin servis kapağındaki çıkartma, dış ünitenin soğutucu haznesinin durdurma vanasının açılması hakkında bilgi içerir. Bazı metinler İngilizcedir. Bu metinlerin çevirisi aşağıda verilmiştir:

#	İngilizce	Tercüme
10	Unlock the unit before opening the valve.	Vanayı açmadan önce ünitenin kilidini açın.
10a	Unlock via the MMI and e-Care app. The MMI will instruct when to open the valve.	MMI (iç ünitenin kullanıcı arayüzü) ve e-Care uygulaması aracılığıyla kilidi açın. MMI vananın ne zaman açılacağını bildirecektir.
10c	Turn fully open and leave fully open.	Tamamen açın ve tamamen açık bırakın.

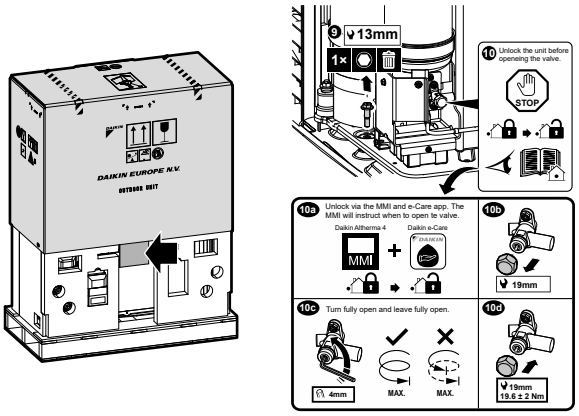

Etiket – EPSK06~14A* durumunda:

Dış ünitenin servis kapağındaki çıkartma, dış ünitenin soğutucu haznesinin durdurma vanasının açılması hakkında bilgi içerir. Bazı metinler İngilizcedir. Bu metinlerin çevirisi aşağıda verilmiştir:

#	İngilizce	Tercüme
4	Unlock the unit before opening the valve.	Vanayı açmadan önce ünitenin kilidini açın.
4a	Unlock via the MMI and e-Care app. The MMI will instruct when to open the valve.	MMI (iç ünitenin kullanıcı arayüzü) ve e-Care uygulaması aracılığıyla kilidi açın. MMI vananın ne zaman açılacağını bildirecektir.
4c	Turn fully open and leave fully open.	Tamamen açın ve tamamen açık bırakın.

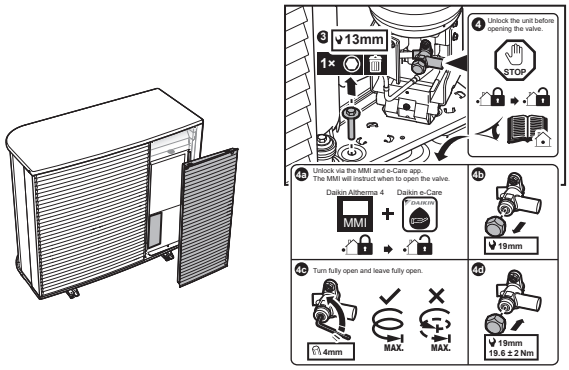

11.4.3 Kullanıcı arayüzü yazılımını güncellemek için

BİLGİ

- Montör olarak, Daikin Cloud Service – Residential üzerinden kullanıcı arayüzü yazılımını uzaktan güncelleyebilirsiniz. Daha fazla bilgi için bkz. DCS–R (https://www.daikin.eu/en_us/service/operate_maintenance_repairs/remote_monitoring/daikin-cloud-service-residential.html).
- Kullanıcı, ONECTA uygulaması aracılığıyla kullanıcı arayüzü yazılımını güncelleyebilir. Daha fazla bilgi için http://www.onlinecontroller.daikineurope.com/ adresine bakın.

En yeni işlevlere sahip olmak için, kullanıcı arayüzünü yazılımının güncellenmesi iyi bir uygulamadır.

1. En yeni kullanıcı arayüzü yazılımını indirin (https://my.daikin.eu adresinde sunulmaktadır; Software Finder ile arama yapılması gerekmektedir).
2. Yazılımı bir USB belleğe (FAT32 olarak biçimlendirilmelidir) aktarın.
3. Ünitenin gücünü KAPALI konuma getirin.
4. USB çubuğunu arayüz PCB'sinde bulunan USB bağlantı noktasına takın (A11P).
5. Üniteyi AÇIK konuma getirin. Anahtar kutusu açıksa üniteyi AÇMAYIN.

   Sonuç: Yazılım otomatik olarak güncellenir. Süreci kullanıcı arayüzünden takip edebilirsiniz.

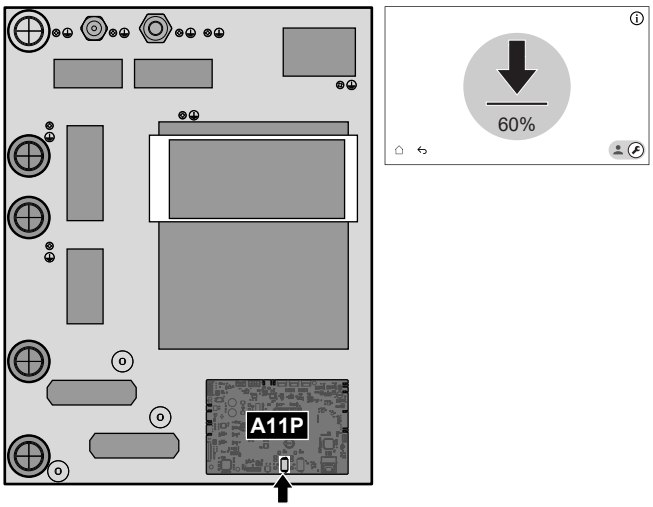

6 Ünitenin gücünü KAPALI konuma getirin.

7 USB çubuğunu arayüz PCB'sinde bulunan USB bağlantı noktasından çıkarın (A11P).

8 Üniteyi AÇIK konuma getirin. Anahtar kutusu açıksa üniteyi AÇMAYIN.

11.4.4 Hava tahliyesi gerçekleştirmek için

DİKKAT

Tamamen yıkanmış. Devreye almadan önce olası kirletici maddelerin giderilmesi için sistem ve saha boru hatlarının tamamen yıkanmış olduğundan emin olun.

Nedeni: Hava tahliyesi yapılırken, kirletici maddeler (örneğin, biyofilm ve gazlar oluşturan çamur ve mikrobiyolojik organizmalar) iç veya dış ünitedeki gaz sensörünün istenmeyen bir şekilde devreye girmesine neden olabilir. Bu durum, A0-02 (iç ünite hatası) veya E0-06 (dış ünite hatası) hatasını tetikler ve ünitenin otomatik olarak durmasına neden olur. Prosedürün bir Digital Key dosyasının oluşturulmasını içermesi nedeniyle, A0-02 ve E0-06 hataları yalnızca gerekli yeterliliklere sahip eğitimli montörler tarafından silinebilir.

DİKKAT

İkinci hava tahliyesi. İkinci kez hava tahliyesi yapmanız gerekiyorsa (30 dakika sonra), bakım modundan çıkmalı ve ardından tekrar girmelisiniz.

DİKKAT

Bir hava tahliyesi sırasında ana ve ilave pompa AÇIK konuma getirilmez. Bu nedenle, karıştırma kiti için hava tahliyesinin normal çalışma yoluyla etkinleştirilmesi gerekir.

Pompalar AÇIK konuma getirilir:

- özel bölge için harici termostatı etkinleştirerek, bu bölge için pompayı etkinleştirecek veya
- LWT denetiminde, ana ekranda alan ısıtma/soğutma işlemi açıldığında her iki pompa da AÇIK olacaktır.

1	Montör moduna geçin. 5678

2 [7] `Bakım modu` ve `Onayla` öğelerine gidin.

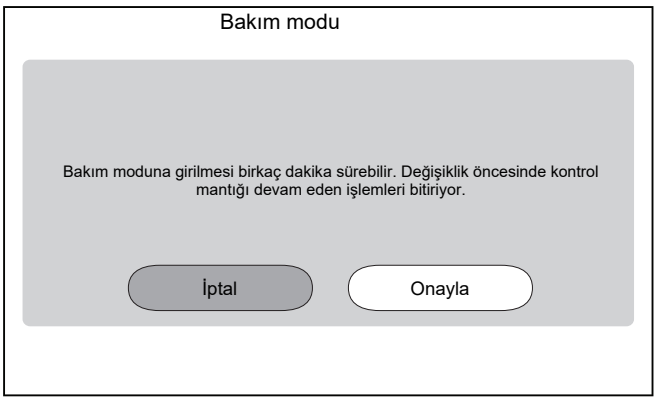

Sonuç: `Alan ısıtma/soğutma` ve `Kullanım sıcak suyu` çalışması otomatik olarak kapatılacaktır.

Açıklama: Ünite 15 dakika sonra hala bakım moduna giriyorsa, güç sıfırlaması gerçekleştirin.

3 [7.7] `Bakım modu` > `Test işletmesi işlemi ayarları` öğesine gidin ve test uygulaması sırasında kullanmak istediğiniz pompa PWM hedeflerini tanımlayın.

- Hava tahliyesi test uygulaması için: `Düşük hız` ve `Yüksek hız` arasında seçim yapabilirsiniz.

✿[094]	[7.7.8] `Pompa sınırlandırma bakım modu` (`Düşük hız`)	Pompa PWM hedefi (`Düşük hız`). Yalnızca aktüatör test uygulaması (yalnızca ünite pompası test uygulaması için) ve hava tahliyesi test uygulaması sırasında kullanılır. 0,1~1 adım: 0,1
✿[095]	[7.7.8] `Pompa sınırlandırma bakım modu` (`Yüksek hız`)	Pompa PWM hedefi (`Yüksek hız`). Sadece aktüatör test uygulaması ve hava tahliyesi test uygulaması sırasında kullanılır. 0,1~1 adım: 0,1

4 [7.2] `Bakım modu` > `Hava tahliyesi` öğesine gidin.

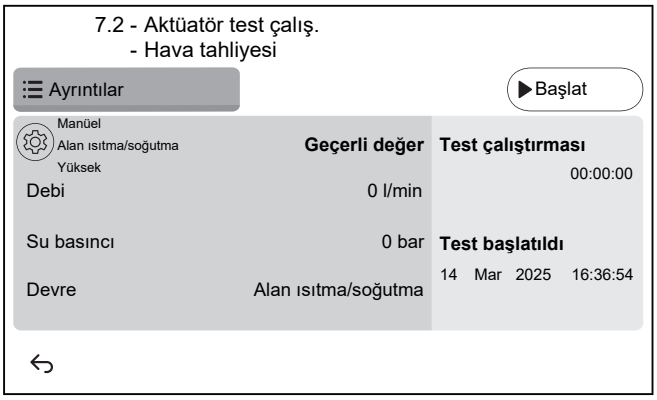

4.1	⚙ Ayarlar: Hangi `Hava tahliyesi` öğesinin gerçekleştirileceğini belirlemek ve onaylamak için ayarları kullanın. Ayarlar `Hava tahliyesi` çalışırken değiştirilemez. 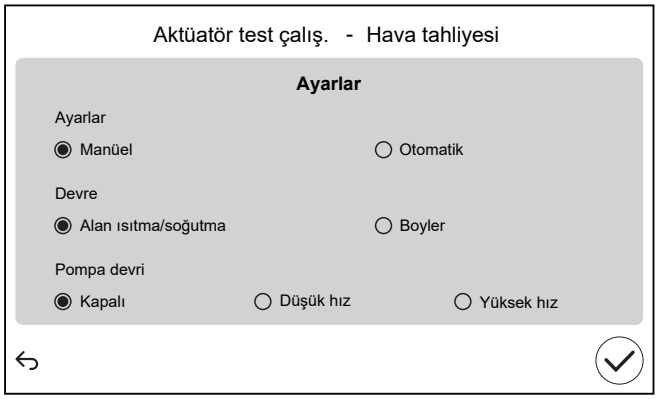
	`Ayarlar`
	▪ `Manüel` ▪ `Otomatik`
	`Devre` (sadece `Manüel` için):
	▪ `Alan ısıtma/soğutma` ▪ `Boyler`
	`Pompa devri` (sadece `Manüel` için):
	▪ `Kapalı` ▪ `Düşük hız` ▪ `Yüksek hız`
4.2	Hava tahliyesi işlemini gerçekleştirmek için `Başlat` üzerine dokunun. **Sonuç:** Hava tahliyesi başlar. Bir süre sonra otomatik olarak durur.
4,3	Hava tahliyesi işlemini durdurmak için `Durdur` üzerine dokunun. **Sonuç:** Hava tahliyesi durur.
5	Hava tahliyesi testinden sonra:
5.1	Menüye geri dönmek için ↩ seçimini yapın.
5.2	`Bakım modu` durumundan çıkmak için ⌂ seçimini yapın.
6	`Bakım modu`'dan çıkılacağında, kullanıcı arayüzü işleme (`Alan ısıtma/soğutma` ve `Kullanım sıcak suyu`) `Bakım modu`'a girilmesi öncesindeki gibi devam eder. Tüm çalıştırma modlarının beklendiği gibi etkinleştirilip etkinleştirilmediğini kontrol edin.

11.4.5 Minimum debiyi kontrol etmek için

Yayıcı devresi için minimum debiyi kontrol etmek için

1	Hangi alan ısıtma devrelerinin mekanik, elektronik veya diğer vanalar nedeniyle kapanabileceğini bulmak için hidrolik yapilandirmasini kontrol edin.
2	Kapanabilecek tüm alan ısıtma devrelerini kapatın.
3	Pompa test işletmesini başlatın (bkz. "11.4.6 Bir aktüatör test çalıştırması gerçekleştirmek için" [▸ 192]). ▪ [7.1.4] `Ünite pompası` seçimini yapın ▪ Pompa hızını seçin: `Yüksek`

4	Debiyi[(a)] okuyun ve bypass vanası ayarını gerekli minimum debi **+ 4 l/dak** seviyesine ulaşacak şekilde ayarlayın.

[(a)] Pompa test işletmesi sırasında ünite, gerekli minimum debinin altında çalışabilir.

Depo devresi için minimum debiyi kontrol etmek için

1	Montör moduna geçin. 5678
2	[7] `Bakım modu` ve `Onayla` öğelerine gidin. 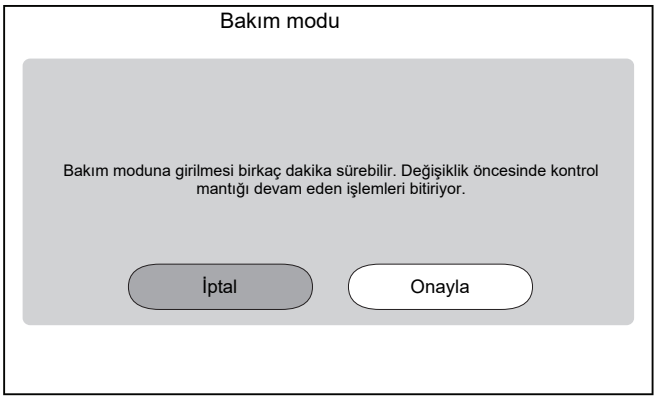 **Not:** `Bakım modu` öğesine girmek, ünite devam eden işlemleri geçiş yapmadan önce tamamladığından ~15 dakika kadar sürebilir. **Sonuç:** `Alan ısıtma/soğutma` ve `Kullanım sıcak suyu` çalışması otomatik olarak kapatılacaktır.
3	[7.2] `Bakım modu` > `Hava tahliyesi` öğesine gidin. 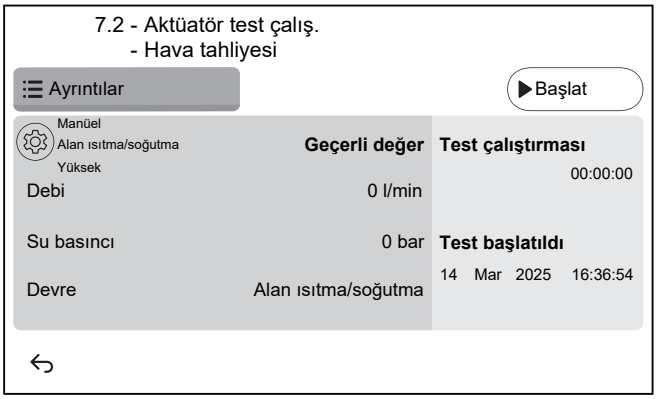

3.1	Ayarlar: Hangi `Hava tahliyesi` öğesinin gerçekleştirileceğini belirlemek ve onaylamak için ayarları kullanın.

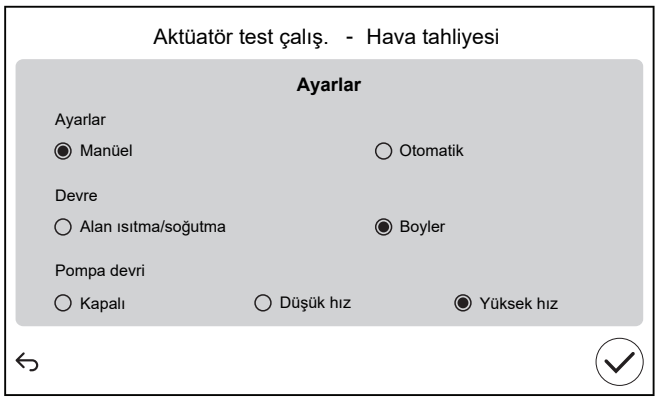

`Ayarlar`		
▪ **`Manüel`**	▪ `Otomatik`	
`Devre`:		
▪ `Alan ısıtma/soğutma`	▪ **`Boyler`**	
`Pompa devri`:		
▪ `Kapalı`	▪ `Düşük hız`	▪ **`Yüksek hız`**

4	Debiyi okuyun.

Eğer işlem...	O zaman...[(a)]
Soğutma / ısıtma çalıştırma / buz çözme / yedek ısıtıcı çalışması	**GEREKLİ** minimum debi: ▪ EPBX07 için: 20 l/dak ▪ EPBX10: 22 l/dak için ▪ EPBX14: 24 l/dak için
Kullanım sıcak suyu üretimi	**ÖNERİLEN** minimum debi: ▪ EPBX07 için: 20 l/dak ▪ EPBX10 için: 25 l/dak ▪ EPBX14 için: 25 l/dak

[(a)] • **GEREKLİ** minimum debi = Güvenilir ve hatasız çalışma için gerekli olan minimum debi.
• **ÖNERİLEN** minimum debi = Sistemin optimum performans göstermesi için önerilen minimum debi.

11.4.6 Bir aktüatör test çalıştırması gerçekleştirmek için

Amaç

Farklı operatörlerin işletilmesini onaylamak için bir aktüatör test işletmesini gerçekleştirin. Örneğin, `Ünite pompası` öğesini seçtiğinizde, pompanın bir test işletmesi başlayacaktır.

1	Montör moduna geçin. 5678

2	[7] `Bakım modu` ve `Onayla` öğelerine gidin. 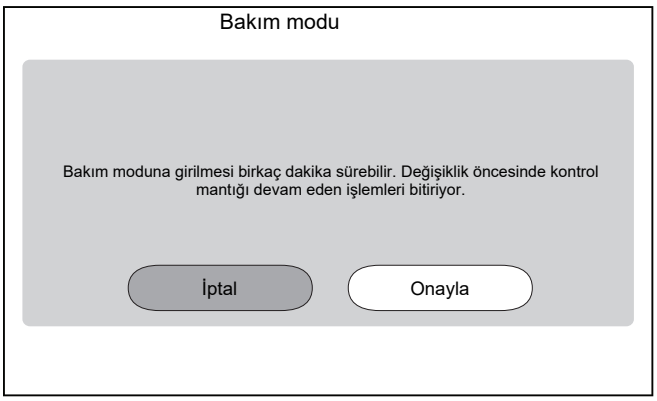 **Sonuç:** `Alan ısıtma/soğutma` ve `Kullanım sıcak suyu` çalışması otomatik olarak kapatılacaktır. **Açıklama:** Ünite 15 dakika sonra hala bakım moduna giriyorsa, güç sıfırlaması gerçekleştirin.		
3	[7.7] `Bakım modu` > `Test işletmesi işlemi ayarları` öğesine gidin ve test uygulaması sırasında kullanmak istediğiniz pompa PWM hedeflerini tanımlayın. ▪ Ünite pompası test uygulaması için: `Düşük hız` ve `Yüksek hız` arasında seçim yapabilirsiniz. ▪ Diğer aktüatör test uygulamaları için: `Yüksek hız` kullanılır.		
	✿[094]	[7.7.8] `Pompa sınırlandırma bakım modu` (`Düşük hız`)	Pompa PWM hedefi (`Düşük hız`). Yalnızca aktüatör test uygulaması (yalnızca ünite pompası test uygulaması için) ve hava tahliyesi test uygulaması sırasında kullanılır. 0,1~1 adım: 0,1
	✿[095]	[7.7.8] `Pompa sınırlandırma bakım modu` (`Yüksek hız`)	Pompa PWM hedefi (`Yüksek hız`). Sadece aktüatör test uygulaması ve hava tahliyesi test uygulaması sırasında kullanılır. 0,1~1 adım: 0,1
4	[7.1] `Bakım modu` > `Aktüatör test çalış.` alanına gidin.		
5	Test etmek için bir aktüatör seçin. **Örnek:** [7.1.4] `Ünite pompası` 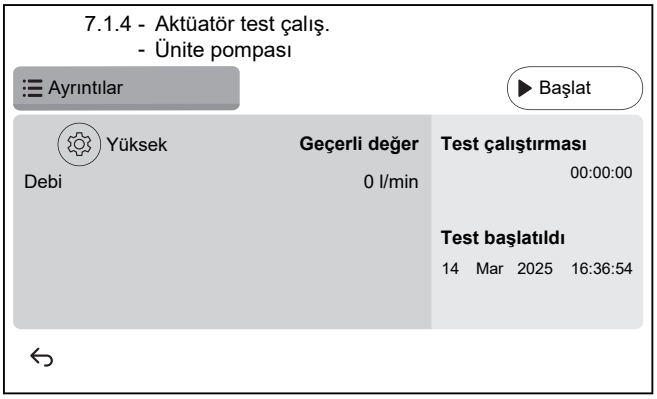 		

5.1	⚙ Ayarlar: Belirli aktüatörler için testten önce bazı ayarları tanımlayabilirsiniz.
5.2	Testi başlatmak için `Başlat` üzerine dokunun. **Sonuç:** ▪ Aktüatör değerleri detay bölümünde gösterilir. ▪ Zaman ölçümü başlatılır.
5.3	Testi durdurmak için `Durdur` üzerine dokunun. **Not:** Gerekli bir çalışma sonrası süre nedeniyle, test çalıştırması durdurulduğunda bile belirli bir süre devam edebilir.
6	Aktüatör testinden sonra:
6.1	Menüye geri dönmek için ↩ seçimini yapın.
6.2	`Bakım modu` durumundan çıkmak için ⌂ seçimini yapın.
7	`Bakım modu`'dan çıkılacağında, kullanıcı arayüzü işleme (`Alan ısıtma/soğutma` ve `Kullanım sıcak suyu`) `Bakım modu`'a girilmesi öncesindeki gibi devam eder. Tüm çalıştırma modlarının beklendiği gibi etkinleştirilip etkinleştirilmediğini kontrol edin.

Gerçekleştirilebilecek aktüatör test çalıştırmaları

Ünite tipinize ve seçilen ayarlara bağlı olarak, bazı testler görüntülenmez.

> **BİLGİ°**
> `Buster ısıtıcı`, `İkili` ve `Tanklı boyler` için aktüatör testleri sırasında ayar noktasına uyulmaz. Bileşen, dahili sınırlarına ulaştığında durdurulacaktır. Bu sınırlara ulaşılırsa aktüatör testi devam edecek ve sınırlamalar çalışmasına izin verdiğinde bu bileşeni tekrar etkinleştirecektir.

- [7.1.1] `Buster ısıtıcı` testi
- [7.1.2] `İkili` testi
- [7.1.3] `Tanklı boyler` testi
- [7.1.4] `Ünite pompası` testi

> **BİLGİ**
> Test işletmesi gerçekleştirilmeden tüm havanın boşaltıldığından emin olun. Ayrıca, test işletmesi sırasında su devresine müdahale etmekten kaçının.

- [7.1.5] `Çevirici vana` testi (alan ısıtma ve boyler ısıtma arasında geçiş için 3 yollu vana)
- [7.1.6] `Yedek ısıtıcı` testi
- [7.1.7] `Tank valfi` testi
- [7.1.8] `Baypas valfi` testi

Bizone mixing kit aktüatör testleri

> **BİLGİ**
> Bu işlev, kullanıcı arayüzü yazılımının erken sürümlerinde MEVCUT DEĞİLDİR.

- [7.1.9] `İki bölge kiti karışım valfi` testi
- [7.1.10] `İki bölge kiti doğrudan pompa` testi

- [7.1.11] `İki bölge kiti karışım pompası` testi

Bizone mixing kit ile aktüatör testi yapmak için ana ekrana gidin, `Alan ısıtma/soğutma` işlemini açın ve ana bölgenin ayar noktasını uyarlayın. Ardından pompaların çalışıp çalışmadığını ve karıştırma vanasının dönüp dönmediğini görsel olarak kontrol edin.

11.4.7 Test işletmesini gerçekleştirmek için

DİKKAT

Bir çalıştırma testini başlatmadan önce minimum debi gereksinimlerinin garanti edildiğinden emin olun (Bkz. "11.4.5 Minimum debiyi kontrol etmek için" [▶ 190]).

1	Montör moduna geçin. 5678
2	[7] `Bakım modu` ve `Onayla` öğelerine gidin. 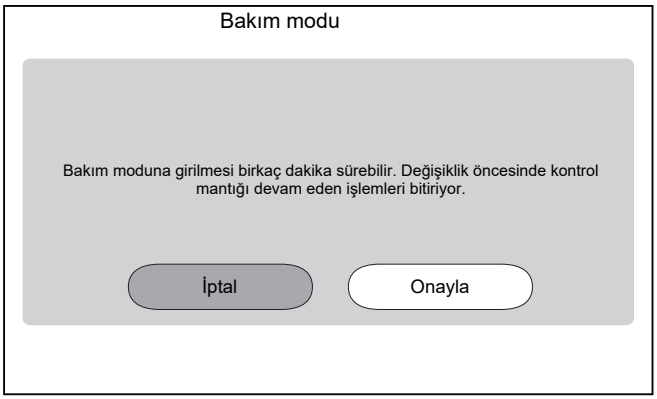 **Sonuç:** `Alan ısıtma/soğutma` ve `Kullanım sıcak suyu` çalışması otomatik olarak kapatılacaktır. **Açıklama:** Ünite 15 dakika sonra hala bakım moduna giriyorsa, güç sıfırlaması gerçekleştirin.
3	[7.7] `Bakım modu` > `Test işletmesi işlemi ayarları` öğesine gidin ve çalışma testinin yürütülmesi sırasında kullanmak istediğiniz hedef sıcaklıkları tanımlayın.

✿[030]	[7.7.1] `Alan ısıtma delta T hedefi`	Alan ısıtma test çalıştırması sırasında kullanılacak Delta T hedefi. 2~20°C
✿[031]	[7.7.2] `Alan ısıtma çıkış suyu hedefi`	Alan ısıtma test çalıştırması sırasında kullanılacak hedef çıkış suyu sıcaklığı. 5~71°C
✿[032]	[7.7.3] `Alan ısıtma, oda`	Alan ısıtma test çalıştırması sırasında kullanılacak hedef oda sıcaklığı. 5~30°C
✿[033]	[7.7.4] `Alan soğutma delta T hedefi`	Alan soğutma test çalıştırması sırasında kullanılacak Delta T hedefi. 2~10°C

✿[034]	[7.7.5] `Alan soğutma çıkış suyu hedefi`	Alan soğutma test çalıştırması sırasında kullanılacak hedef çıkış suyu sıcaklığı. 5~30°C
✿[035]	[7.7.6] `Alan soğutma, oda`	Alan soğutma test çalıştırması sırasında kullanılacak hedef oda sıcaklığı. 5~30°C
✿[077]	[7.7.7] `Boyler ayar noktası`[(a)]	Depo ısıtma test çalıştırması sırasında kullanılacak hedef depo sıcaklığı. 20~85°C
✿[145]	[7.7.9] `Boyler hedef BSH test çalıştırması`[(b)]	Destek ısıtıcı test çalıştırması sırasında kullanılacak hedef depo sıcaklığı. 25~60°C

4	[7.3] `Bakım modu` > `Test işletmesi işlemi` alanına gidin
5	Test etmek için bir işlem seçin. **Örnek:** [7.3.1] `Alan ısıtma`. 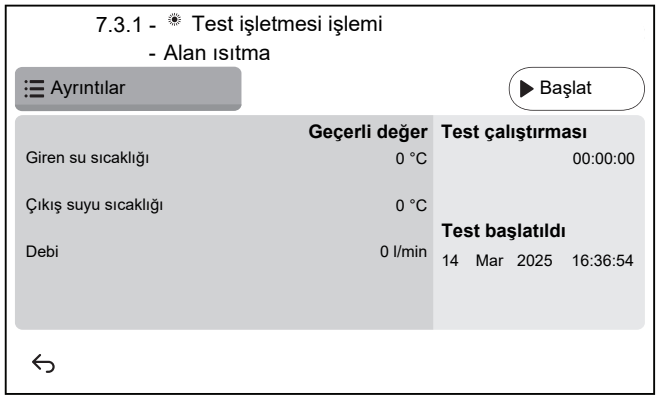
5.1	Çalıştırma testini başlatmak için `Başlat` üzerine dokunun. **Sonuç:** Çalıştırma testi başlatılır.
5.2	Çalıştırma testini durdurmak için `Durdur` üzerine dokunun. **Not:** Test çalıştırması durdurulmuş olsa bile, [3.15] `Isı pompası minimum açılma zamanı` öğesinde belirlenen minimum çalışma süresine kadar devam edebilir.
6	Çalıştırma testinin yürütülmesinden sonra:
6.1	Menüye geri dönmek için ↩ seçimini yapın.
6.2	`Bakım modu` durumundan çıkmak için ⌂ seçimini yapın.
7	`Bakım modu`'dan çıkılacağında, kullanıcı arayüzü işleme (`Alan ısıtma/soğutma` ve `Kullanım sıcak suyu`) `Bakım modu`'a girilmesi öncesindeki gibi devam eder. Tüm çalıştırma modlarının beklendiği gibi etkinleştirilip etkinleştirilmediğini kontrol edin.

(a) Bir depo bağlı değilse, bu ayar duvara monte edilen üniteler için görünmeye devam edecek ancak etkili OLMAYACAKTIR.

(b) Sadece duvar tipi üniteler için geçerlidir. Bir depo bağlı değilse, bu ayar GÖRÜNMEYECEKTİR.

11.4.8 Bir alttan ısıtma kurutma işlemi gerçekleştirmek için

DİKKAT

Montörün sorumlulukları şunlardır:

- zeminde çatlamaların meydana gelmemesi amacıyla izin verilen maksimum su sıcaklığı için şap üreticisiyle iletişim kurulması,
- alttan ısıtma kurutma programının, şap üreticisinden alınan ilk ısıtma talimatlara uygun şekilde programlanması,
- kurulumun doğru çalıştığının düzenli olarak kontrol edilmesi,
- kullanılan şap tipi dikkate alınarak doğru programın uygulanması.

DİKKAT

Bir alttan ısıtma kurutma işlemini başlatmadan önce minimum debi gereksinimlerinin garanti edildiğinden emin olun (Bkz. "11.4.5 Minimum debiyi kontrol etmek için" [▶ 190]).

DİKKAT

İki bölge seçildiğinde, alttan ısıtma kurutma işlemi sadece ana bölgede gerçekleştirilebilir.

DİKKAT

Elektrik kesintisi olduğunda, alttan ısıtma kurutma işlemi, alttan ısıtma kurutma işlemi programında kesintiye uğradığı yerden devam edecektir.

DİKKAT

Alttan ısıtma kurutma işlemi sırasında, seçilen ayar noktasına göre bir ayar noktası artışı oluşabilir (aşağıdaki grafiğe bakın).

- –10°C'nin altındaki dış ortam sıcaklıklarında, seçilen ayar noktası ile gerçek hedef ayar noktası arasındaki sapma ortam koşullarına bağlı olarak önemli ölçüde artabilir.
- Artırılmış ayar noktası koşulları mevcut olduğunda alttan ısıtma kurutma işleminin çalışmasına izin VERİLMİYORSA, şapın hasar görmesini önlemek için şap kurutma işleminin başlatılması önerilmez.
- [3.13.5] `İki bölge kiti kurulu` AÇIK (kurulu) ise, karıştırma istasyonu sıcaklığın alttan ısıtma kurutma işlemi programının seçilen hedef sıcaklığına kadar karıştırılmasını sağlayacaktır.

BİLGİ

Aşağıdaki prosedür, işlevi durdurmak için `Durdur` düğmesine dokunmanız gerektiğini gösterir, ancak `Durdur` düğmesi kullanıcı arayüzü yazılımının önceki sürümlerinde MEVCUT DEĞİLDİR. Bunun yerine, işlevi durdurmak için ↩ veya ⌂ öğesini kullanın.

1	Montör moduna geçin. 5678

2 [7] `Bakım modu` ve `Onayla` alanına gidin.

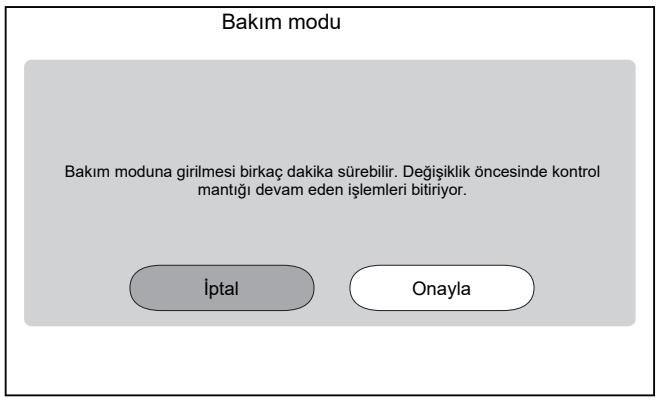

Sonuç: `Alan ısıtma/soğutma` ve `Kullanım sıcak suyu` çalışması otomatik olarak kapatılacaktır.

Açıklama: Ünite 15 dakika sonra hala bakım moduna giriyorsa, güç sıfırlaması gerçekleştirin.

3 [7.4] `Bakım modu` > `AIS elek kurutması` alanına gidin

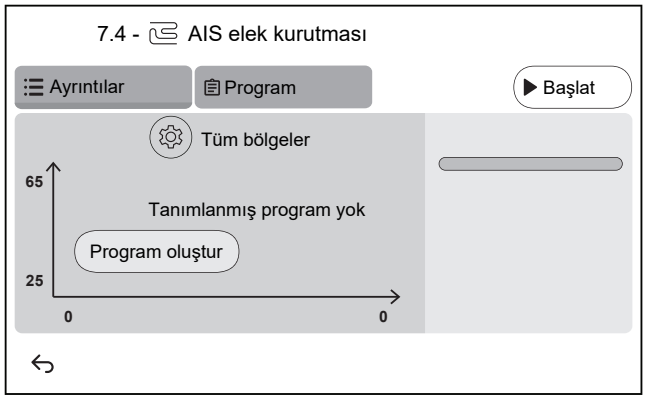

3.1 Bir program adımı tanımlamak için `Program` üzerine veya `Program oluştur` ve + üzerine dokunun. Bir program birden fazla program adımından ve en fazla 30 program adımından oluşabilir.

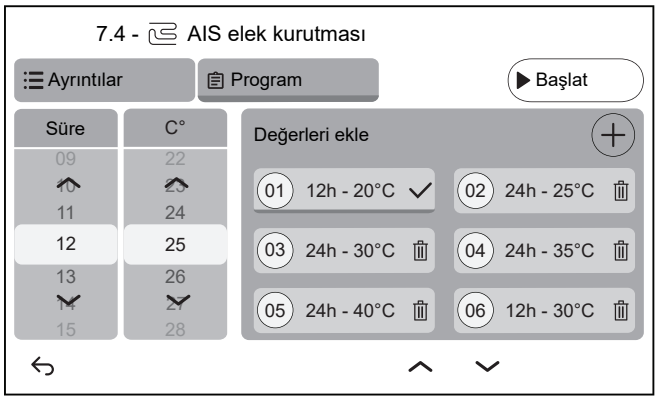

Her program adımı sıra numarasını, süreyi ve istenen çıkış suyu sıcaklığını içerir.

3.2

Ayarlar:

Not: Bu işlev, kullanıcı arayüzü yazılımının erken sürümlerinde MEVCUT DEĞİLDİR. Alttan ısıtma kurutma işlemi sadece ana bölgede gerçekleştirilebilir.

3.3	Alttan ısıtma kurutma işlemini çalıştırmak için `Başlat` üzerine dokunun. 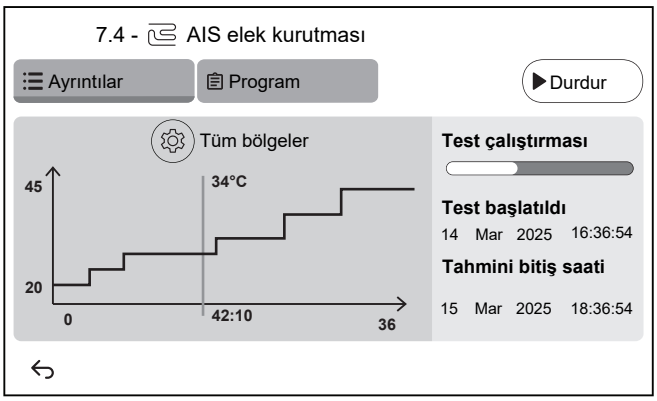 **Sonuç:** ▪ Alttan ısıtma kurutması başlar. Tüm adımlar tamamlandığında otomatik olarak durdurulur. ▪ Bir ilerleme çubuğu ile programın mevcut durumda hangi aşamada olduğunu gösterilir. ▪ Programın başlangıç zamanı ve programın geçerli zamanına ve süresine göre tahmini bitiş zamanı görüntülenir. ▪ Programın sonuna kadar alttan ısıtma ekranı ana ekran olarak kullanılır.
3.4	Alttan ısıtma kurutma işlemini durdurmak için `Durdur` üzerine dokunun.
4	Alttan ısıtma kurutma işleminden sonra:
4.1	Menüye geri dönmek için ↩ seçimini yapın.
4.2	`Bakım modu` durumundan çıkmak için ⌂ seçimini yapın
5	`Bakım modu`'dan çıkılacağında, kullanıcı arayüzü işleme (`Alan ısıtma/soğutma` ve `Kullanım sıcak suyu`) `Bakım modu`'a girilmesi öncesindeki gibi devam eder. Tüm çalıştırma modlarının beklendiği gibi etkinleştirilip etkinleştirilmediğini kontrol edin.

12 Kullanıcıya teslim

Test çalıştırması tamamlandığında ve ünite doğru şekilde çalışmaya başladığında, aşağıdaki hususların kullanıcı tarafından anlaşıldığından emin olun:

- Montör ayar tablosunu (kullanım kılavuzunda) mevcut ayarlarla doldurun.
- Kullanıcının ilgili dokümanların çıktısını aldığından emin olun ve kullanıcıdan bu dokümanları daha sonra başvurmak üzere saklamasını isteyin. Kullanıcıyı tüm belgeleri bu kılavuzun önceki bölümlerinde belirtilen URL adresinde bulabileceği konusunda bilgilendirin.
- Kullanıcıya sistemin nasıl doğru şekilde çalıştırılacağını ve herhangi bir sorunla karşılaşılması halinde ne yapılacağını açıklayın.
- Kullanıcıya ünitenin bakımıyla ilgili olarak yapması gerekenleri açıklayın.
- Kullanım kılavuzunda açıklanan şekilde kullanıcıya enerji tasarrufu ile ilgili ipuçlarını açıklayın.
- Kullanıcıya, korumanın etkin kalması için ünitelerin devre kesicilerini (**c**) KAPATMAMASI gerektiğini açıklayın. Normal elektrik tarifesi güç kaynağı kullanılacaksa (**a**), bir devre kesici vardır. İndirimli elektrik tarifesi güç kaynağı kullanılacaksa (**b**), iki devre kesici vardır.

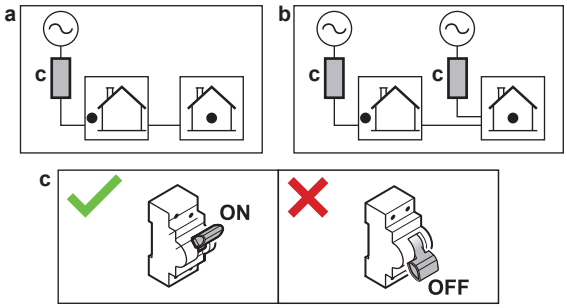

- Kullanıcılara, üniteyi elden çıkarmak istediklerinde bunu kendi kendilerine yapamayacaklarını, Daikin onaylı bir teknisyen ile iletişime geçmeleri gerektiğini açıklayın.
- Kullanıcıya R290 ısı pompasının nasıl güvenli bir şekilde kullanılacağını açıklayın. Bu konuda daha fazla bilgi için bkz. özel Servis Kılavuzu ESIE22-02 "R290 soğutucu kullanan sistemler" (https://my.daikin.eu adresinde mevcuttur).

13 Bakım ve servis

DİKKAT

Önerilen bakım/muayene kontrol listesi. Bu bölümdeki bakım talimatlarının yanında, Daikin Business Portal'da genel bir bakım/muayene kontrol listesi de mevcuttur (kimlik doğrulama gereklidir).

Genel bakım/muayene kontrol listesi bu bölümdeki talimatları tamamlayıcıdır ve bakım sırasında kılavuz ve raporlama şablonu olarak kullanılabilir.

Ürünlerimizin kullanım ömrü on (10) yıldır.

Tüm yetkili servis istasyonlarına ve yedek parça malzemelerinin temin edileceği yerlere ilişkin güncel iletişim bilgileri internet sitemizde yer almaktadır.

Tüm yetkili servis istasyonu bilgilerimiz, Bakanlık tarafından oluşturulan Servis Bilgi Sisteminde yer almaktadır.

DİKKAT

Bakım yetkili montajcı veya servis personeli tarafından YAPILMALIDIR.

En az yılda bir kez bakım yapılmasını öneririz. Ancak, yürürlükteki mevzuat daha kısa bakım aralıkları gerektirebilir.

Bu bölümde

13.1 Bakım güvenlik önlemleri 201
13.2 Yıllık bakım 201
13.2.1 Dış ünite yıllık bakımı: genel bakış 201
13.2.2 Dış ünite yıllık bakımı: talimatlar 202
13.2.3 İç ünite yıllık bakımı: genel bakış 202
13.2.4 İç ünite yıllık bakımı: talimatlar 202
13.3 Sorun olduğunda su filtresinin temizlenmesi hakkında 204
13.3.1 Su filtresini sökmek için 204
13.3.2 Sorun olduğunda su filtresini temizlemek için 205
13.3.3 Su filtresini monte etmek için 206

13.1 Bakım güvenlik önlemleri

TEHLİKE: ELEKTRİK ÇARPMASI SONUCU ÖLÜM RİSKİ

TEHLİKE: YANMA/HAŞLANMA RİSKİ

DİKKAT: Elektrostatik deşarj riski

Herhangi bir bakım veya servis çalışması gerçekleştirmeden önce, statik elektriği önlemek ve PCB'yi korumak için ünitenin metal bir parçasına dokunun.

13.2 Yıllık bakım

13.2.1 Dış ünite yıllık bakımı: genel bakış

Aşağıdaki parametre ve bileşenleri en az yılda bir defa kontrol edin:

- Isı eşanjörü

- Su filtresi

13.2.2 Dış ünite yıllık bakımı: talimatlar

Isı eşanjörü

Dış ünite ısı eşanjörü zamanla toz, pislik, yaprak vb. nedeniyle tıkanabilir. Isı eşanjörünün yılda bir defa temizlenmesi önerilir. Tıkanan bir ısı eşanjörü basıncın çok fazla düşmesine veya çok fazla yükselmesine ve dolayısıyla performansın düşmesine neden olabilir.

Su filtresi

Vanayı kapatın. Su filtresini temizleyin ve durulayın.

DİKKAT

Filtresiyle ilgili işlemleri dikkatli bir şekilde gerçekleştirin. Filtre ağına zarar vermekten kaçınmak için yerine geri takarken aşırı kuvvet UYGULAMAYIN.

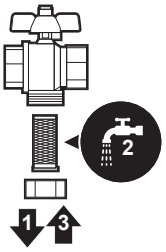

13.2.3 İç ünite yıllık bakımı: genel bakış

- Su basıncı
- Manyetik filtre/pislik separatörü
- Su basıncı tahliye vanası
- Kullanım sıcak suyu boyleri basınç tahliye vanası
- Anahtar kutusu

13.2.4 İç ünite yıllık bakımı: talimatlar

Su basıncı

Su basıncını 1 barın üzerinde tutun. Düşükse, su ilave edin.

Manyetik filtre/pislik separatörü

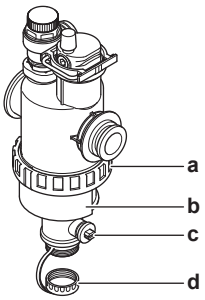

a Vidalı bağlantı
b Manyetik kılıf
c Drenaj vanası
d Drenaj tapası

Manyetik filtre/pislik separatörü yıllık bakımı şunlardan oluşur:

- Manyetik filtre/pislik separatörü her iki parçasının hala sıkıca vidalanmış olup olmadığının kontrol edilmesi (a).
- Pislik separatörünün aşağıdaki gibi boşaltılması:

1 Manyetik kılıfı çıkarın (b).

2 Drenaj tapasını sökün (d).

3 Su ve pisliğin uygun bir kapta (şişe, evye...) toplanabilmesi için drenaj hortumunu su filtresinin altına bağlayın.

4 Drenaj vanasını birkaç saniye açın (c).

Sonuç: Su ve pislik dışarı çıkar.

5 Drenaj vanasını kapatın.

6 Drenaj tapasını tekrar vidalayın.

7 Manyetik kılıfı yeniden takın.

8 Su devresi basıncını kontrol edin. Gerekirse su ilave edin.

DİKKAT

- Manyetik filtre/pislik separatörü sıkılığını kontrol ederken su borusuna baskı UYGULAMAYACAK şekilde sıkıca tutun.
- Kesme vanalarını kapatarak manyetik filtre/pislik separatörünü İZOLE ETMEYİN. Pislik separatörünü iyice boşaltmak için yeterli basınç gereklidir.
- Pislik separatöründe pislik kalmasını önlemek için HER ZAMAN manyetik kılıfı çıkarın.
- HER ZAMAN önce drenaj tapasını sökün ve drenaj hortumunu su filtresinin altına bağlayın ve ardından drenaj vanasının açın.

BİLGİ

Yıllık bakımda su filtresini temizlemek için üniteden sökmeniz gerekmez. Ancak su filtresinde sorun olduğunda iyice temizleyebilmeniz için sökmeniz gerekebilir. Ardından aşağıdakileri yapmanız gerekir:

- "13.3.1 Su filtresini sökmek için" [▸ 204]
- "13.3.2 Sorun olduğunda su filtresini temizlemek için" [▸ 205]
- "13.3.3 Su filtresini monte etmek için" [▸ 206]

Su basıncı tahliye vanası

Vanayı açın ve doğru çalışıp çalışmadığını kontrol edin. **Su çok sıcak olabilir!**

Kontrol edilecek hususlar şunlardır:

- Tahliye vanasından gelen su debisi yeterince yüksek olmalıdır ve vanada veya borular arasında tıkanıklık şüphesi olmamalıdır.
- Tahliye vanasından kirli su geliyorsa:
  - pislik İÇERMEYEN su deşarj edilene kadar vanayı açın
  - sistemi yıkayın

Bu bakımın daha sık gerçekleştirilmesi önerilir.

Kullanım sıcak suyu boyleri basınç tahliye vanası (sahada temin edilir)

Vanayı açın.

İKAZ

Vanadan çıkan su çok sıcak olabilir.

- Vanada veya boru tesisatları arasında suyu engelleyen bir nesne bulunmadığından emin olun. Tahliye vanasından gelen su debisi yeterince yüksek olmalıdır.
- Tahliye vanasından gelen suyun temiz olup olmadığını kontrol edin. Kalıntı veya kir varsa:
  - Kalıntı veya kir içermeyen su deşarj edilene kadar vanayı açın.
  - Tahliye vanası ile soğuk su girişi arasındaki borular da dahil tüm boyleri yıkayın ve temizleyin.

Bu suyun boylerden geldiğinden emin olmak için, bu kontrolü bir boyler ısıtma döngüsü sonra gerçekleştirin.

BİLGİ

Bu bakımın yılda bir defadan daha sık gerçekleştirilmesi önerilir.

Anahtar kutusu

- Anahtar kutusunda baştan sona gözle muayene gerçekleştirin ve gevşek bağlantılar veya kusurlu kablo bağlantıları gibi belirgin kusurları arayın.
- Bir ohmmetre kullanarak K3M kontaktörünün (kurulumunuza bağlı olarak) doğru çalışıp çalışmadığını kontrol edin. Güç KAPALI konuma getirildiğinde K3M kontaktörünün kontağı açık konumda olmalıdır.

UYARI

Dahili kablolar hasar görürse, tehlikeye meydan vermemek için imalatçı, servis temsilcisi veya benzeri yetkili bir personel tarafından değiştirilmelidir.

13.3 Sorun olduğunda su filtresinin temizlenmesi hakkında

BİLGİ

Yıllık bakımda su filtresini temizlemek için üniteden sökmeniz gerekmez. Ancak su filtresinde sorun olduğunda iyice temizleyebilmeniz için sökmeniz gerekebilir. Ardından aşağıdakileri yapmanız gerekir:

- "13.3.1 Su filtresini sökmek için" [▶ 204]
- "13.3.2 Sorun olduğunda su filtresini temizlemek için" [▶ 205]
- "13.3.3 Su filtresini monte etmek için" [▶ 206]

13.3.1 Su filtresini sökmek için

Önkoşul: Kullanıcı arayüzü yoluyla ünitenin çalışmasını durdurun.

Önkoşul: İlgili devre kesiciyi KAPATIN.

1. Su filtresi anahtar kutusunun arkasında bulunur. Ulaşmak için bkz.:

   "7.2.6 İç üniteyi açmak için" [▶ 89]
2. Su devresi durdurma vanalarını kapatın.
3. Manyetik filtre/pislik separatörünün altında bulunan tapayı sökün.
4. Drenaj hortumunu su filtresi altına bağlayın.
5. Su devresinden suyu tahliye etmek için su filtresi altında bulunan vanayı açın. Monte edilmiş drenaj hortumunu kullanarak tahliye edilen suyu bir şişeye, evyeye... toplayın.
6. Su filtresini sabitleyen 2 klipsi sökün.

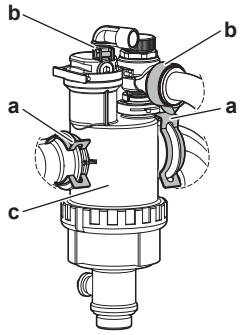

a Klips
b Halka kelepçe
c Manyetik filtre/pislik separatörü

7 2 halka kelepçeyi sökün ve gaz ayırıcı kutusuna giden 2 hortumu çıkarın.

8 Su filtresini sökün.

9 Drenaj hortumunu su filtresinden sökün.

> **DİKKAT**
> Su devresi tahliye edilmesine rağmen, manyetik filtreyi/pislik separatörünü filtre muhafazasından sökerken biraz su dökülebilir. HER ZAMAN dökülen suyu temizleyin.

13.3.2 Sorun olduğunda su filtresini temizlemek için

1 Su filtresini üniteden sökün. Bkz. "13.3.1 Su filtresini sökmek için" [▶ 204].

> **DİKKAT**
> Manyetik filtreye/pislik separatörüne bağlı boruları hasardan korumak için, bu prosedürün manyetik filtre/pislik separatörü üniteden çıkarılmış haldeyken yapılması önerilir.

2 Su filtresi muhafazasının altını sökün. Gerekirse uygun bir alet kullanın.

> **DİKKAT**
> Manyetik filtrenin/pislik separatörünün açılması SADECE önemli sorunlar olduğunda gereklidir. Muhtemelen tüm manyetik filtre/pislik separatörü kullanım ömrü süresince bu işlem hiçbir zaman yapılmayacaktır.

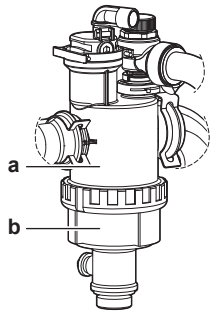

a Sökülecek alt kısım
b Su filtresi muhafazası

3 Süzgeç ve sarılı filtreyi filtre muhafazasından sökün ve suyla temizleyin.

4 Temizlenmiş sarılı filtre ve süzgeci su filtresi muhafazasına monte edin.

> **BİLGİ**
> Manyetik filtredeki/pislik separatörü muhafazasındaki süzgeci çıkıntıları kullanarak doğru şekilde monte edin.

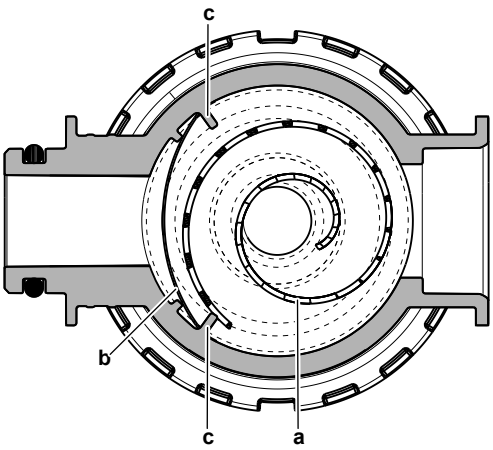

a Sarılı filtre
b Süzgeç
c Çıkıntı

5 Su filtresi muhafazasının altını monte edin ve uygun şekilde sıkın.

13.3.3 Su filtresini monte etmek için

DİKKAT

O halkaların durumunu kontrol edin ve gerekirse değiştirin. Monte etmeden önce O halkalara su veya silikonlu gres uygulayın.

1 2 hortumu tekrar bağlayın ve 2 halka kelepçeyi vidalayın. Gaz ayırıcıya giden hortumlar esnek olduğundan, su filtresi son konumuna gelmeden önce halka kelepçeleri vidalamak daha kolaydır.

2 Su filtresini doğru yere monte edin.

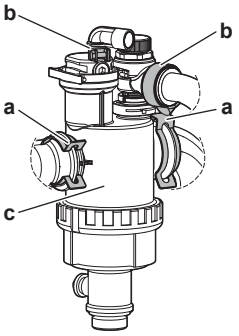

a Klips
b Halka kelepçe
c Manyetik filtre/pislik separatörü

3 Su filtresini su devresi borularına sabitlemeden önce 2 adet klipsi monte edin.

4 Durdurma vanasını açın ve gerekirse su devresine su ekleyin.

14 Sorun giderme

İletişim

Aşağıda listelenen belirtilerle karşılaştığınızda, sorunu kendi başınıza çözmeyi deneyebilirsiniz. Diğer sorunlar için, montörünüze danışın. İletişim/yardım masası numarasını kullanıcı arayüzünde bulabilirsiniz.

1	[6.2]: `Bilgi` > `Satıcı bilgileri` öğesine gidin.

Bu bölümde

14.1 Genel bakış: Sorun giderme 207
14.2 Sorun giderme sırasında dikkat edilecekler 208
14.3 Sorunların belirtilere göre çözülmesi 208
14.3.1 Belirti: Ünite ısıtma veya soğutma işlemini beklendiği gibi gerçekleştirmiyor 208
14.3.2 Belirti: Sıcak su, istenen sıcaklığa ÇIKMIYOR 209
14.3.3 Belirti: Kompresör çalışmıyor (alan ısıtma veya kullanım suyu ısıtma) 210
14.3.4 Belirti: Devreye alındıktan sonra sistemden şırıltı sesi gelmeye başladı 211
14.3.5 Belirti: Pompa ses yapıyor (kavitasyon) 212
14.3.6 Belirti: Basınç tahliye vanası açılıyor 212
14.3.7 Belirti: Su basıncı tahliye vanası kaçak yapıyor 213
14.3.8 Belirti: Alan düşük dış ortam sıcaklıklarında yeterince ISITILMIYOR 213
14.3.9 Belirti: Musluk noktasındaki basınç geçici olarak çok yüksek değerlere ulaşıyor 215
14.3.10 Belirti: Boyler dezenfeksiyon işlevi doğru şekilde TAMAMLANMIYOR (AH hatası) 216
14.4 Hata kodlarından yola çıkarak sorunların çözümü 216
14.4.1 Arıza durumunda yardım metnini görüntülemek için 216
14.4.2 Arıza filtresini kullanmak için 217
14.4.3 Arıza geçmişini kontrol etmek için 220
14.4.4 Ünite hata kodları 220

14.1 Genel bakış: Sorun giderme

Bu bölümde sorun çıkması durumunda yapılması gerekenler açıklanmıştır.

Şu hususlar hakkında bilgiler içerir:

- Sorunların belirtilere göre çözülmesi
- Sorunların hata kodlarına göre çözülmesi

Sorun giderme öncesinde

Ünitede baştan sona gözle muayene gerçekleştirin ve gevşek bağlantılar veya kusurlu kablo bağlantıları gibi belirgin kusurları arayın.

14.2 Sorun giderme sırasında dikkat edilecekler

TEHLİKE: ELEKTRİK ÇARPMASI SONUCU ÖLÜM RİSKİ

TEHLİKE: YANMA/HAŞLANMA RİSKİ

UYARI

- Ünitenin anahtar kutusunda bir inceleme yaparken MUTLAKA ünitenin ana şebekeyle bağlantısının kesildiğinden emin olun. İlgili devre kesiciyi kapatın.
- Bir emniyet cihazı faaliyete geçtiğinde, onu eski durumuna getirmeden önce üniteyi durdurun ve emniyet cihazının neden harekete geçtiğini anlayın. KESİNLİKLE emniyet cihazlarının yönünü saptırmayın veya fabrika ayarı dışındaki bir değere değiştirmeyin. Sorunun nedenini bulamıyorsanız, satıcınızı arayın.

UYARI

Termal kesicinin yanlışlıkla sıfırlanmasından ötürü doğabilecek bir tehlikeden kaçınmak için, bu cihaza enerji zamanlayıcı gibi harici bir anahtarlama aygıtından temin EDİLMEMELİ ya da program tarafından düzenli olarak AÇILIP KAPATILAN bir devreye bağlanmamalıdır.

14.3 Sorunların belirtilere göre çözülmesi

14.3.1 Belirti: Ünite ısıtma veya soğutma işlemini beklendiği gibi gerçekleştirmiyor

Olası nedenler	Düzeltici önlem
Sıcaklık ayarı doğru DEĞİLDİR	Uzaktan kumandadan sıcaklık ayarını kontrol edin. Kullanım kılavuzuna bakın.

Olası nedenler	Düzeltici önlem
Debi çok düşüktür.	Şu hususlara dikkat edin: ▪ Su devresindeki tüm kesme vanaları tamamen açık olmalıdır. ▪ Su filtresi temiz olmalıdır. Gerekirse, temizleyin. ▪ Sistemde hava olmamalıdır. Gerekirse, havayı tahliye edin. Havayı manüel olarak tahliye edebilir veya otomatik hava tahliyesi işlevini kullanabilirsiniz (bkz. "11.4.4 Hava tahliyesi gerçekleştirmek için" [▸ 188]). ▪ Su basıncı >1 bar olmalıdır. ▪ Genleşme kabı arızalı OLMAMALIDIR. ▪ Su devresindeki direnç pompa için çok yüksek OLMAMALIDIR ("Teknik veriler" bölümündeki ESP eğrisine bakın). ▪ Aşağıdaki hata kodları[(a)] görünürse, belirli aktüatörlerin çalışamamasına neden olabilir ve bu da söz konusu modda çalışmanın başlatılamamasına yol açabilir: 7H-22, 7H-18, 7H-19 Gereksinimleri kontrol etmek ve gerekirse ayarlamak için "11.4.5 Minimum debiyi kontrol etmek için" [▸ 190] öğesine bakın. ▪ Aşağıdaki hata kodları[(a)] görünürse, ünitenin minimum debi gereksinimleri karşılanmıyor demektir: 7H-20, 7H-21 Gereksinimleri kontrol etmek ve gerekirse ayarlamak için "11.4.5 Minimum debiyi kontrol etmek için" [▸ 190] öğesine bakın. Yukarıdaki hususları kontrol ettikten sonra sorun hala devam ediyorsa, satıcınıza danışın. Bazı durumlarda, ünitenin düşük bir su debisi kullanması normaldir.
Tesisattaki su hacmi çok düşüktür.	Tesisattaki su hacminin gereken minimum değerden fazla olduğundan emin olun (bkz. "8.1.3 Su hacmini ve debiyi kontrol etmek için" [▸ 106]).

[(a)] 7H hata kodları hakkında daha fazla bilgi için "14.4.4 Ünite hata kodları" [▸ 220] öğesine bakın (örn. devre bilgileri).

14.3.2 Belirti: Sıcak su, istenen sıcaklığa ÇIKMIYOR

Olası nedenler	Düzeltici önlem
Boyler sıcaklığı sensörlerinden biri bozulmuştur.	İlgili düzeltme eylemi için ünitenin servis kılavuzuna bakın.

14.3.3 Belirti: Kompresör çalışmıyor (alan ısıtma veya kullanım suyu ısıtma)

Olası nedenler	Düzeltici önlem
Ünite çalışma sıcaklık aralığının dışında başlatılmıştır (su sıcaklığı çok düşüktür) Belirli koşullarda, ısı pompasını aralığa sokmak için giriş suyu sıcaklığı yedek ısıtıcı yoluyla artırılmalıdır. Örneğin bu durum, rüzgar koşulları kritik olduğunda ve rüzgar koruması olmadığında meydana gelebilir, bkz. "7.1.1 Dış ünite montaj sahası gereksinimleri" [▶ 82].	Yedek ısıtıcı da başlatılmazsa, kontroller gerçekleştirin ve aşağıdakilerden emin olun: ▪ Yedek ısıtıcı güç beslemesi doğru şekilde bağlanmalıdır. ▪ Yedek ısıtıcı termal koruyucusu devrede OLMAMALIDIR. Yedek ısıtıcı gerekli minimum giriş suyu sıcaklığına ulaşamazsa. Az miktarda suyla çalışmaya başlatılması gerekebilir. Bunun için, ısı yayıcıları kademeli şekilde açın. Neticesinde, su sıcaklığı kademeli olarak yükselir. Giriş suyu sıcaklığını izleyin ve DÜŞMEDİĞİNDEN emin olun Sorun devam ederse bayinize danışın.
İndirimli elektrik tarifesi güç kaynağı ayarları ve elektrik bağlantıları EŞLEŞMİYOR.	Bu aşağıda açıklanan bağlantılara uygun olmalıdır: ▪ "9.3.2 Ana güç beslemesini bağlamak için" [▶ 137] ▪ "9.1.4 İndirimli elektrik tarifesi güç beslemesi hakkında" [▶ 121] ▪ "9.1.5 Harici aktüatörler dışındaki elektrik bağlantılarına genel bakış" [▶ 122]
Isı pompasına giden gücü sınırlayabilen veya ısı pompasını kapanmaya zorlayabilen bir talep yanıtı talebi vardır.	Bkz. [9.14]:`Ayarlar` > `Talep yanıtı`
Kullanım sıcak suyu (dezenfeksiyon dahil) ve alan ısıtma işlemi aynı zamanda başlamaya programlıdır.	Programı her iki çalışma modu aynı anda başlamayacak şekilde değiştirin.
Çalışmaya izin vermek için bu devrede minimum debi temin edilmez.	▪ Aşağıdaki hata kodları[(a)] görünürse, belirli aktüatörlerin çalışamamasına neden olabilir ve bu da söz konusu modda çalışmanın başlatılamamasına yol açabilir: 7H-22, 7H-18, 7H-19 Gereksinimleri kontrol etmek ve gerekirse ayarlamak için "11.4.5 Minimum debiyi kontrol etmek için" [▶ 190] öğesine bakın. ▪ Aşağıdaki hata kodları[(a)] görünürse, ünitenin minimum debi gereksinimleri karşılanmıyor demektir: 7H-20, 7H-21 Gereksinimleri kontrol etmek ve gerekirse ayarlamak için "11.4.5 Minimum debiyi kontrol etmek için" [▶ 190] öğesine bakın.

Olası nedenler	Düzeltici önlem
Yedek ısıtıcıya güç verilmediğinde kompresör çalışamaz.	Yedek ısıtıcıya güç verilmiyorsa: ▪ Alan ısıtması ve boyler ısıtmasına izin verilmez. ▪ Hata AA-01 `Yedek ısıtıcı aşırı ısındı veya BUH güç kablosu bağlı değil` oluşturulur.

[a] 7H hata kodları hakkında daha fazla bilgi için "14.4.4 Ünite hata kodları" [▸ 220] öğesine bakın (örn. devre bilgileri).

14.3.4 Belirti: Devreye alındıktan sonra sistemden şırıltı sesi gelmeye başladı

Olası nedeni	Düzeltici önlem
Sistemde hava vardır.	Sistemdeki havayı tahliye edin.[a]
Yanlış hidrolik denge.	Montör tarafından gerçekleştirilecek: 1 Akışın yayıcılar arasında doğru dağıtılmasını sağlamak için hidrolik dengeleme yapın. 2 Gerekirse, uygun hidrolik dengelemeyi sağlamak için gerekli minimum debi ayarını kullanın (daha fazla ayrıntı için, bkz. andırma kılavuzunun "Ayarlar" bölümünde [1.44] / [2.38] `Minimum debi`). 3 Hidrolik dengeleme yeterli değilse, `Delta T ısıtma` ([1.14] / [2.14]) değerinin artırılması önerilir. 4 Hidrolik dengeleme yeterli değilse, `Delta T soğutma` ([1.18] / [2.17]) değerinin artırılması önerilir. **Not:** Lütfen, bazı durumlarda gerekli minimum debinin, seçilen delta T ayarıyla normal ısıtma işlemi ve soğutma işlemi sırasında elde edilen değerden daha yüksek olabileceğini unutmayın. Bu durum, buz çözme işlemi veya soğutma işlemi sırasında (minimum debi gereksinimleri için bkz. "Su hacmini ve debiyi kontrol etmek için") ya da yukarıda açıklanan yapılandırılmış minimum debi ayarları nedeniyle ortaya çıkabilir. Yayıcı devresi yalnızca düşük debileri destekliyorsa, yayıcı devresinde akış gürültüsünü önlemek için bir hidrolik ayırıcı (dekuplör) takılması tavsiye edilebilir.
Muhtelif arızalar.	Kullanıcı arayüzünün ana ekranında 🔔 veya ⚠ öğesinin görüntülenip görüntülenmediğini kontrol edin. Arıza hakkında daha fazla bilgi için, bkz. "14.4.1 Arıza durumunda yardım metnini görüntülemek için" [▸ 216].

[a] Havanın, ünitenin hava tahliye işleviyle (montör tarafından gerçekleştirilir) tahliye edilmesini öneririz. Havayı ısı dağıtıcılardan ya da kolektörlerden tahliye ederseniz aşağıdakilere dikkat edin:

UYARI

Isı dağıtıcılardan veya kolektörlerden hava tahliyesi. Havayı ısı dağıtıcılardan veya kolektörlerden tahliye etmeden önce kullanıcı arayüzünün ana ekranında 🔔 veya ⚠ öğesinin görüntülenip görüntülenmediğini kontrol edin.

- Görüntülenmiyorsa, derhal hava tahliyesi gerçekleştirin.
- Görüntüleniyorsa, hava tahliyesi gerçekleştirmek istediğiniz odanın yeterli şekilde havalandırıldığından emin olun. **Nedeni:** Bir arıza durumunda su devresinde soğutucu akışkan kaçağı olabileceğinden, ısı dağıtıcılardan veya kolektörlerden hava tahliyesi gerçekleştireceğiniz odada da soğutucu akışkan kaçağı olabilir.

14.3.5 Belirti: Pompa ses yapıyor (kavitasyon)

Olası nedenler	Düzeltici önlem
Sistemde hava vardır	Havayı manüel olarak tahliye edin veya otomatik hava tahliyesi işlevini kullanın (bkz. "11.4.4 Hava tahliyesi gerçekleştirmek için" [▶ 188]).
Pompa girişindeki su basıncı çok düşüktür.	Şu hususlara dikkat edin: ▪ Su basıncı >1 bar olmalıdır. ▪ Su basınç sensörü arızalı olmamalıdır. ▪ Genleşme kabı arızalı OLMAMALIDIR. ▪ Genleşme kabı ön basınç ayarı doğru olmalıdır (bkz. "8.1.4 Genleşme kabı ön basıncının değiştirilmesi" [▶ 109]).

14.3.6 Belirti: Basınç tahliye vanası açılıyor

Olası nedenler	Düzeltici önlem
Genleşme kabı arızalıdır.	Genleşme kabını değiştirin.
Tesisattaki su hacmi çok yüksektir.	Tesisattaki su hacminin izin verilen maksimum değerin altında olduğundan emin olun (bkz. "8.1.3 Su hacmini ve debiyi kontrol etmek için" [▶ 106] ve "8.1.4 Genleşme kabı ön basıncının değiştirilmesi" [▶ 109]).
Su devresi düşüsü çok yüksektir.	Su devresi düşüsü, iç ünite ile su devresinin en yüksek noktası arasındaki yükseklik farkına karşılık gelir. İç ünite, tesisatın en yüksek noktasına yerleştirilmişse, montaj yüksekliği 0 m kabul edilir. Maksimum su devresi düşüsü 10 m'dir. Montaj gereksinimlerini kontrol edin.

14.3.7 Belirti: Su basıncı tahliye vanası kaçak yapıyor

Olası nedenler	Düzeltici önlem
Su basıncı tahliye vanası çıkışı pislikten tıkanmıştır.	Vana üzerindeki kırmızı düğmeyi saat yönünün tersine döndürerek basınç tahliye vanasının doğru çalıştığını kontrol edin: ▪ Tıkırdama sesi işitilmiyorsa, satıcınıza danışın. ▪ Üniteden dışarıya su akması durumunda, önce su giriş ve çıkış kesme vanalarının her ikisini de kapatın ve ardından satıcınıza danışın.

14.3.8 Belirti: Alan düşük dış ortam sıcaklıklarında yeterince ISITILMIYOR

Olası nedenler	Düzeltici önlem
Yedek ısıtıcı çalışması devreye alınmamıştır.	Şunları kontrol edin: ▪ Yedek ısıtıcıya kapasite yetersizliği için izin verilir. Bu, [5.6.1] `Kapasite eksikliğiaktivasyon` tarafından tanımlanır - `Hiçbir zaman` seçildiğinde, yedek ısıtıcıya kapasite yetersizliği için izin verilmeyecektir. - `Eksiklik` seçildiğinde, yedek ısıtıcıya ortamdan bağımsız olarak kapasite yetersizliği için izin verilecektir. - `Denge ile yetersizlik` seçildiğinde, yedek ısıtıcı izni ortam sıcaklığına bağlıdır. ▪ Yedek ısıtıcı aşırı akım devre kesicisi açık. Değilse, tekrar açın. ▪ Yedek ısıtıcı termal koruyucusu devrede OLMAMALIDIR. Devredeyse aşağıdaki hususları kontrol edin ve ardından anahtar kutusundaki sıfırlama düğmesine basın: - Su basıncı - Sistemde hava olup olmaması - Hava tahliyesi işlemi

Olası nedenler	Düzeltici önlem
Yedek ısıtıcı denge sıcaklığı doğru yapılandırılmamıştır.	Yedek ısıtıcıyı daha yüksek bir dış ortam sıcaklığında devreye sokmak için denge sıcaklığını yükseltin. ▪ [5.6.1] `Kapasite eksikliğiaktivasyon` öğesinin `Denge ile yetersizlik` olarak ayarlandığından emin olun. ▪ İstenen denge sıcaklığını ayarlamak için [5.6.2] `Ayarlar` > `Kapasite eksikliği` > `Denge ayar noktası` öğesine gidin.
Sistemde hava vardır.	Havayı manuel veya otomatik olarak tahliye edin. "11 İşletmeye alma" [▶ 175] bölümündeki hava tahliyesi işlevine bakın.

Olası nedenler	Düzeltici önlem
Kullanım suyunu ısıtmak için çok fazla ısı pompa kapasitesi kullanılıyor (yalnız kullanım sıcak suyu boyleri bulunan kurulumlar için geçerlidir).	`Alan ısıtma önceliği` ayarlarının doğru şekilde yapılandırıldığını kontrol edin: ▪ `Alan ısıtma önceliği` öğesinin etkinleştirildiğinden emin olun. [5.28.1] öğesine gidin: `Ayarlar` > `Dengeleme` > `Alan ısıtma önceliği` ▪ Gerekirse, daha yüksek bir dış ortam sıcaklığında yedek ısıtıcı çalışmasını etkinleştirmek için "alan ısıtma öncelikli sıcaklığı" artırın. [5.28.2] öğesine gidin `Ayarlar` > `Dengeleme` > `Öncelik sıcaklıkları` **Açıklama:** [5.28.1] `Alan ısıtma önceliği` aktif olduğunda, - duvara monte bir sistem olması durumunda, destek ısıtıcı depo ısıtmasını devralacaktır, - [5.37] `İkili mevcut` etkinleştirilmişse, alan ısıtmasını boyler devralacaktır. ▪ Gerekirse, destek ısıtıcı deponun tam kapasitesini karşılamadığından BSH (`ESS BSH aşırı çalışma sıcaklığı`) için ayar noktası ofset sıcaklığını artırın. [4.14.1] `Kullanım sıcak suyu` > `Buster ısıtıcı` > `ESS BSH aşırı çalışma sıcaklığı` öğesine gidin [5.28.7] `Kullanım sıcak suyu önceliği` seçeneği etkinleştirilmişse, kullanım sıcak suyu talebinin alan ısıtmasına öncelik vermemesini ve dolayısıyla alan ısıtma işleminin kısıtlanmamasını sağlamak için bu seçeneği devre dışı bırakın.

14.3.9 Belirti: Musluk noktasındaki basınç geçici olarak çok yüksek değerlere ulaşıyor

Olası nedenler	Düzeltici önlem
Basınç tahliye vanası arızalı veya tıkanmıştır.	▪ Basınç tahliye vanası ile soğuk su girişi arasındaki borular da dahil tüm boyleri yıkayın ve temizleyin. ▪ Basınç tahliye vanasını değiştirin.

14.3.10 Belirti: Boyler dezenfeksiyon işlevi doğru şekilde TAMAMLANMIYOR (AH hatası)

Olası nedenler	Düzeltici önlem
Dezenfeksiyon işlevi, kullanım sıcak suyu kullanımı sırasında kesilmiştir	Dezenfeksiyon işlevini önünüzdeki 4 saat boyunca HİÇBİR kullanım sıcak suyu kullanımı beklemediğiniz bir zamanda başlayacak şekilde programlayın.
Dezenfeksiyon işlevi, çok katı bir sessiz mod seviyesi nedeniyle kesintiye uğradı.	▪ Daha az katı bir sessiz mod seviyesi seçin veya ▪ Tankın ısıtılması sırasında ilave ısı kaynağının devreye girmesine izin verin (bkz. [4.17] `Ek kaynak KSS her zaman talepte` ve [4.20] `Ek kaynak gecikme süreci`).
Dezenfeksiyon işlevinin programlanan başlama zamanından önce büyük miktarda kullanım sıcak suyu kullanımı gerçekleşmiştir	[4.7] `Kullanım sıcak suyu` > `Isıtma modu` öğesinde `Yeniden ısıtma` veya `Programlı ve yeniden ısıtma` modu seçilirse, dezenfeksiyon işlevinin çalıştırılmasının en son beklenen büyük sıcak su kullanımından en az 4 saat sonra programlanması önerilir. Bu başlatma, montör ayarlarıyla (dezenfeksiyon işlevi) ile ayarlanabilir. [4.7] `Kullanım sıcak suyu` > `Isıtma modu` öğesinde `Programlı` modu seçilirse, tankı önceden ısıtmak için dezenfeksiyon işlevinin programlı olarak çalıştırılmasından 3 saat önce programlanmış bir eylemin programlanması önerilir.

14.4 Hata kodlarından yola çıkarak sorunların çözümü

Ünite bir sorunla karşılaşırsa, kullanıcı arayüzünde bir hata kodu görüntülenir. Sorunun anlaşılması ve hata kodu sıfırlanmadan önce önlemlerin alınması çok önemlidir. Lütfen Daikin veya Daikin Stand-By-Me Sertifikalı Ortak ile iletişime geçin.

Bu bölümde çoğu olası hata kodları ve kullanıcı arayüzünde görünen açıklamaları hakkında genel bilgiler verilmiştir.

BİLGİ

Şunlar için servis kılavuzuna bakın:

- Hata kodlarının tam listesi
- Her hataya yönelik daha ayrıntılı sorun giderme rehberi

14.4.1 Arıza durumunda yardım metnini görüntülemek için

Bir arıza durumunda, önem derecesine bağlı olarak ana ekranda aşağıdaki simge görünecektir:

- ⚠: Hata

- 🔔: Uyarı
- ⓘ: Bilgi

Aşağıdaki gibi arızanın kısa veya uzun bir açıklamasını alabilirsiniz:

1	[11] `Arıza` alanına gidin. **Sonuç:** Devam eden arızalar aşağıdaki bilgilerle birlikte gösterilir: ▪ `Seviye` simgesi: - ⚠: `Hata` - 🔔: `Uyarı` - ⓘ: `Bilgi` ▪ Hata kodu ▪ `Tip` simgesi: - S: `Güvenlik`: bunlar güvenli olmayan bir durumla sonuçlanabilecek kritik hatalardır (örn. soğutucu kaçağı). - P: `Koruma`: bunlar kullanıcının veya sistemin korunmasıyla ilgili hatalardır (örneğin aşırı ısınma/dezenfeksiyon/aşırı soğutma). - T: `Teknik`: bunlar ünitenin veya çevre birimlerinin teknik bir sorununu gösteren diğer tüm hatalardır (örn. sensör anormalliği).
2	Hata ekranındaki hata mesajına dokunun. **Sonuç:** Ekranda hatanın uzun bir açıklaması görüntülenir. **Not:** Açıklama çok uzunsa, tüm metni kaydırmak için metin kutusunun sağ tarafındaki yukarı/aşağı oklarını kullanın.

14.4.2 Arıza filtresini kullanmak için

Arıza listesini filtreleme seçeneğiniz vardır.

Bir filtre eklemek için

1	[11] `Arıza` alanına gidin. **Sonuç:** Devam eden arızalar gösterilir:

2	`Filtre` düğmesine dokunun. **Sonuç:** `Filtre` ekranı görüntülenir: 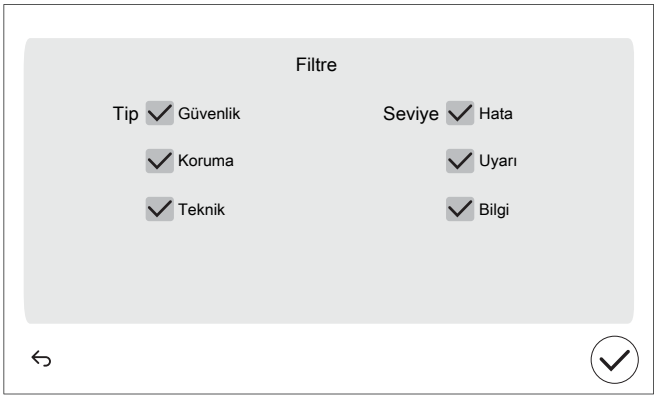
2	Hangi türleri ve seviyeleri görüntülemek istediğinizi seçin/silin: 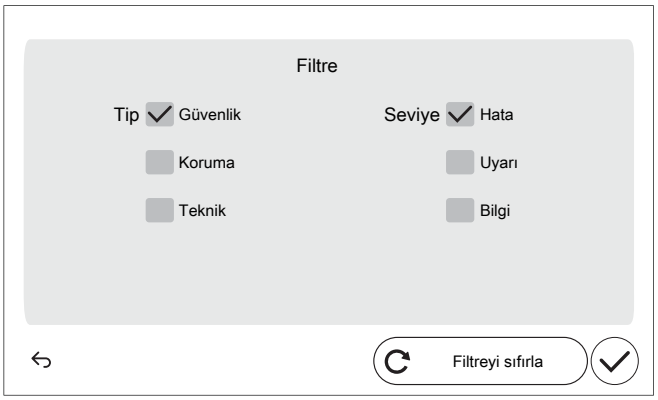
3	✓ düğmesi ile onaylayın. **Sonuç:** Yalnızca seçilen tür(ler) ve seviye(ler)deki arızalar görüntülenir: 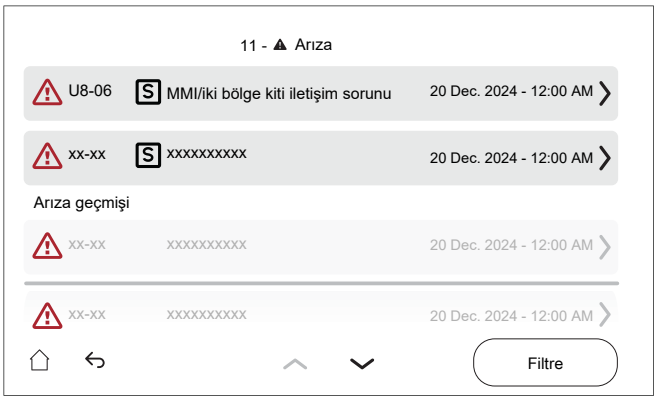

Bir filtreyi sıfırlamak için

1	Filtrelenmiş [11] `Arıza`.ekranında `Filtre` düğmesine dokunun: **Sonuç:** Önceden ayarladığınız filtre görünür: 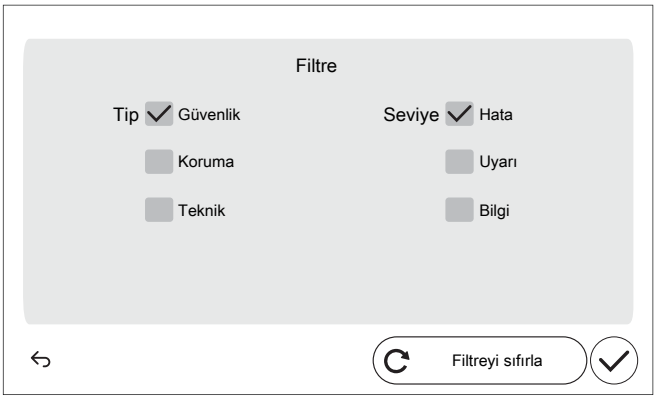
2	Varsayılan arıza listesi görünümüne geri dönmek için `Filtreyi sıfırla` öğesine dokunun:

3	✓ düğmesi ile onaylayın. **Sonuç:** Devam eden tüm arızalar tekrar gösterilir:

14.4.3 Arıza geçmişini kontrol etmek için

Sorun giderme sırasında her zaman arıza geçmişini kontrol edin.

Koşullar: Kullanıcı izin düzeyi gelişmiş son kullanıcı olarak ayarlanır.

1	[11]: `Arıza geçmişi` alanına gidin.

En son arıza listesini görürsünüz.

14.4.4 Ünite hata kodları

Hata kodu	#	Başlık	Tetikleyici	Etki	Sıfırla
7H-04		Kullanım sıcak suyu üretimi sırasında su debisi sorunu	Anormal su debisi temel olarak kullanım sıcak suyu çalışma sırasında algılanır.	Isı pompası çalıştırmayı durduracak	Otomatik
7H-05		Alan ısıtma işlemi sırasında akış anormalliği	Alan ısıtma işlemi sırasında minimum akış gereklilikleri karşılanmadı	Isı pompası çalıştırmayı durduracak	Otomatik
7H-06		Soğutma çalışması sırasında anormal akış	Yayıcı devresinde soğutma sırasında minimum akış gereklilikleri karşılanmadı	Isı pompası çalıştırmayı durduracak	Kılavuz
7H-09		Yayıcı buz çözme sırasında anormal akış	Yayıcı devresinde buz çözme sırasında minimum akış gereklilikleri karşılanmadı	Isı pompası çalıştırmayı durduracak	Kılavuz

Hata kodu	#	Başlık	Tetikleyici	Etki	Sıfırla
7H-10		Boyler buz çözme sırasında anormal akış	Boyler devresinde buz çözme sırasında minimum akış gereklilikleri karşılanmadı	Isı pompası çalıştırmayı durduracak	Kılavuz
7H-11		4 yönlü vana soğutmadayken akış anormalliği	4 yönlü vana soğutmadayken minimum akış gereklilikleri karşılanmadı	Isı pompası çalıştırmayı durduracak	Kılavuz
7H-12		Ana bölge pompası bloke sorunu	Ana bölge pompası bloke sorunu	Pompa çalışmayı durduracaktır.	Otomatik
7H-13		Ana bölge pompası arızası sorunu	Ana bölge pompası arızası sorunu	Pompa çalışmayı durduracaktır.	Otomatik
7H-14		İlave bölge pompası iletişim hatası	İç ünite ve ilave bölge pompası arasında iletişim sorunu	Ünite çalışmaya devam edecektir.	Otomatik
	Pompada bir iletişim hatası olduğunda, pompa tam hıza geçecektir. Bu durum ünitenin verimsiz çalışmasına ve yayıcı devresinde potansiyel akış gürültülerine neden olur. **Not:** iletişim hataları güç KAPALI durumdayken düzeltilmelidir.				
7H-15		İlave bölge pompası bloke sorunu	İlave bölge pompası bloke sorunu	Pompa çalışmayı durduracaktır.	Otomatik
7H-16		İlave bölge pompası arızası sorunu	İlave bölge pompası arızası sorunu	Pompa çalışmayı durduracaktır.	Otomatik
7H-17		Ana bölge pompası iletişim hatası	İç ünite ve ana bölge pompası arasında iletişim sorunu	Ünite çalışmaya devam edecektir.	Otomatik
	Pompada bir iletişim hatası olduğunda, pompa tam hıza geçecektir. Bu durum ünitenin verimsiz çalışmasına ve yayıcı devresinde potansiyel akış gürültülerine neden olur. **Not:** iletişim hataları güç KAPALI durumdayken düzeltilmelidir.				
7H-18		Alan soğutma isteğinde su akışı sorunu	Alan soğutma isteğinde minimum su akışı gerekliliği karşılanmadı	Ünite, çalışmaya devam etmek için bir minimum debi gerektirir	Otomatik
7H-19		Boyler ısıtma isteğinde su akışı sorunu	Boyler ısıtma isteğinde minimum su akışı gerekliliği karşılanmadı	Ünite, çalışmaya devam etmek için bir minimum debi gerektirir	Otomatik

Hata kodu	#	Başlık	Tetikleyici	Etki	Sıfırla
7H-20		Yayıcı hidrolik devresinde su akışı gerekliliği sorunu	Yayıcı hidrolik devresinde minimum su akışı gerekliliği karşılanmadı	Ünite, çalışmaya devam etmek için bir minimum debi gerektirir	Kılavuz
7H-21		Boyler hidrolik devresinde su akışı gerekliliği sorunu	Boyler hidrolik devresinde minimum su akışı gerekliliği karşılanmadı	Ünite, çalışmaya devam etmek için bir minimum debi gerektirir	Kılavuz
7H-22		Alan ısıtma isteğinde su akışı sorunu	Alan ısıtma isteğinde minimum su akışı gerekliliği karşılanmadı	Ünite, çalışmaya devam etmek için bir minimum debi gerektirir	Otomatik
	Bir ısıtma talebi sırasında veya Su borusu donma koruma sırasında gerekli minimum debiye ulaşılmadığında hata görüntülenir.				
7H-23		Ana bölge pompası iletişim hatası	İç ünite ve ana bölge pompası arasında iletişim sorunu	Ünite çalışmayı durduracaktır.	Otomatik
	Pompada bir iletişim hatası olduğunda, pompa tam hıza geçecektir. Bu durum ünitenin verimsiz çalışmasına ve yayıcı devresinde potansiyel akış gürültülerine neden olur. **Not:** iletişim hataları güç KAPALI durumdayken düzeltilmelidir.				
7H-24		İlave bölge pompası iletişim hatası	İç ünite ve ilave bölge pompası arasında iletişim sorunu	Ünite çalışmayı durduracaktır.	Otomatik
	Pompada bir iletişim hatası olduğunda, pompa tam hıza geçecektir. Bu durum ünitenin verimsiz çalışmasına ve yayıcı devresinde potansiyel akış gürültülerine neden olur. **Not:** iletişim hataları güç KAPALI durumdayken düzeltilmelidir.				
80-03		Giriş suyu sıcaklığı termistörü ana bölge anormalliği	Giriş suyu termistörü ana bölgesi arızalı	Ünite çalışmaya devam edecektir.	Otomatik
	Not: bu hata sadece ikili ünite için meydana gelir.				
80-04		Giriş suyu sıcaklığı termistörü ilave bölge anormalliği	Giriş suyu termistörü ilave bölgesi arızalı	Ünite çalışmaya devam edecektir.	Otomatik
	Not: bu hata sadece ikili ünite için meydana gelir.				
81-00		BUH sonrası çıkış suyu sıcaklığı termistörü anormalliği	BUH sonrası çıkış suyu sıcaklığı termistörü arızalı	Isı pompası ve yedek ısıtıcı, alan ısıtma ve kullanım sıcak suyu için çalıştırmayı durduracak	Otomatik

Hata kodu	#	Başlık	Tetikleyici	Etki	Sıfırla
81-05		Boyler termistörü gevşek durumda	Boyler termistörünün gevşek durumda olduğu algılandı	Isı pompası çalıştırmayı durduracak	Kılavuz
	▪ Döşeme tipi ve ECH_2O iç üniteler için: orta depo termistörü ▪ Duvara monte iç üniteler için: depo termistörü				
81-06		Giriş suyu sıcaklığı termistör sonunu (iç ünite)	Giriş suyu sıcaklığı termistörü (iç ünite) arızalı	Ünite çalışmaya devam edecektir.	Otomatik
	Termistör bağlantısı için parça numarası R1T (A1P) olan kablo şemasına bakın.				
81-07		Tank valfi sonrası çıkış suyu sıcaklığı termistörü anormalliği	Tank valfi sonrası çıkış suyu sıcaklığı termistörü arızalı	Ünite çalışmaya devam edecektir.	Otomatik
81-10		Karışık su termistörü sorunu (karıştırma kiti)	Karışık su sıcaklığı termistörü (karıştırma kiti) arızalı.	Alan ısıtma/ soğutma çalıştırması, etkilenen bölge için duracak	Otomatik
89-01		Buz çözme çalışması sırasında ısı eşanjörü donmaya karşı koruma etkinleştirildi	Yayıcı veya boyler devresinde buz çözme sırasında ısı eşanjörü donmaya karşı koruması etkinleştirildi.	Isı pompası çalıştırmayı durduracak	Kılavuz
89-02		Düşük su hacmi nedeniyle buz çözmede kesinti	Yayıcı devresinde buz çözme sırasında plaka ısı eşanjörü donmaya karşı koruması etkinleştirildi (buz çözme işlemi çok düşük hacimle gerçekleştirildi) . Bir sonraki buz çözme işlemi, boyler devresinde yürütülecektir.	Isı pompası çalıştırmayı durduracak	Otomatik

Hata kodu	#	Başlık	Tetikleyici	Etki	Sıfırla
89-03		Düşük su hacmi nedeniyle buz çözmede kesinti	Yayıcı devresinde buz çözme sırasında plaka ısı eşanjörü donmaya karşı koruması etkinleştirildi (otomatik tekrar deneme)	Isı pompası çalıştırmayı durduracak	Otomatik
89-04		Boyler buz çözme sırasında buz çözme işleminde kesinti	Boyler devresinde buz çözme sırasında plaka ısı eşanjörü donmaya karşı koruması etkinleştirildi	Isı pompası çalıştırmayı durduracak	Otomatik
89-05		Soğutma sırasında ısı eşanjörü donmaya karşı koruma etkinleştirildi. (hata)	Yayıcı devresinde soğutma sırasında ısı eşanjörü donmaya karşı koruması etkinleştirildi	Isı pompası çalıştırmayı durduracak	Kılavuz
	Bu hata buz çözme işlemi sırasında da oluşabilir.				
89-06		Soğutma sırasında ısı eşanjörü donmaya karşı koruması etkinleştirildi (uyarı)	Yayıcı devresinde soğutma sırasında plaka ısı eşanjörü donmaya karşı koruması etkinleştirildi (otomatik tekrar deneme)	Isı pompası çalıştırmayı durduracak	Otomatik
	Bu hata buz çözme işlemi sırasında da oluşabilir.				
89-09		4 yönlü vana soğutmadayken ısı eşanjörü donma koruması etkinleştirildi	Yayıcı ya da boyler devresinde çalıştırılırken 4 yönlü vana soğutmada olduğu sırada ısı eşanjörü donma koruması etkinleştirildi	Isı pompası çalıştırmayı durduracak	Kılavuz
	Bu hata buz çözme işlemi sırasında da oluşabilir.				

Hata kodu	#	Başlık	Tetikleyici	Etki	Sıfırla
89-10		4 yönlü vana soğutmadayken ısı eşanjörü donma koruması etkinleştirildi	Yayıcı ya da boyler devresinde çalıştırılırken 4 yönlü vana soğutmada olduğu sırada ısı eşanjörü donma koruması etkinleştirildi (otomatik tekrar deneme)	Isı pompası çalıştırmayı durduracak	Otomatik
	Bu hata buz çözme işlemi sırasında da oluşabilir.				
89-11		Buz çözme çalışması sırasında ısı eşanjörü donmaya karşı koruma etkinleştirildi	Yayıcı veya boyler devresinde buz çözme sırasında ısı eşanjörü donmaya karşı koruması etkinleştirildi.	Isı pompası çalıştırmayı durduracak	Otomatik/ Manuel
	Bu hata buz çözme işlemi sırasında da oluşabilir.				
8C-03		Alan soğutma su devresinde düşük soğutma	Alan soğutma devresindeki minimum su sıcaklığı düşük soğutma sıcaklığının altında	Pompa çalışmayı durduracaktır.	Otomatik
	Bu hata, alan soğutma suyu sisteminin çalışma sınırlarının altında soğutma yapmasını önlemek için kullanılır. Bu genel sınır, sistem boyunca izin verilen minimum sıcaklığı belirlemek için montör tarafından seçilen bir ayardır. **Sistemdeki** minimum çıkış suyu sıcaklığı, [3.11] Düşük soğutma ayar noktası ayarına göre belirlenir.				
8C-04		Ana bölge su devresinde düşük soğutma	Ana bölgedeki minimum sıcaklık düşük soğutma eşiğinin altında	Pompa çalışmayı durduracaktır.	Otomatik
	Bu hata, sıkışmış veya kırılmış bir karıştırma vanası nedeniyle ana su devresinin çalışma sınırlarının altında soğutma yapmasını önlemek için kullanılır. Ana devrede düşük sıcaklıklara neden olabilir (örn. alttan ısıtma sistemi). Alttan ısıtma sisteminin bileşenleri düşük su sıcaklığına karşı korunmalıdır, çünkü bu terleme koşullarına yol açabilir **Ana bölgedeki** minimum çıkış suyu sıcaklığı [1.20] Su devresi düşük soğutması ayarına göre belirlenir.				

Hata kodu	#	Başlık	Tetikleyici	Etki	Sıfırla
8H-00		Alan ısıtma su devresinde aşırı ısıtma	Alan ısıtma su devresindeki maksimum su sıcaklığı aşırı ısıtma sıcaklığının üstünde	Ünite çalışmayı durduracaktır.	Otomatik
	Bu hata, alan ısıtma suyu sisteminin aşırı ısınmasını önlemek için kullanılır. Bu genel sınır, sistem boyunca izin verilen maksimum sıcaklığı belirlemek için montör tarafından seçilen bir ayardır. **Sistemdeki** maksimum çıkış suyu sıcaklığı [3.12] `Aşırı ısıtma ayar noktası` ayarına göre belirlenir.				
8H-01		Ana bölge su devresinde aşırı ısıtma	Ana bölgedeki maksimum sıcaklık aşırı ısıtma sıcaklık eşiğinin üzerinde	Pompa çalışmayı durduracaktır.	Otomatik
	Bu hata, sıkışmış veya kırılmış bir karıştırma vanası nedeniyle ana su devresinin çalışma sınırlarının üstünde ısıtmasını önlemek için kullanılır. Ana devrede yüksek sıcaklıklara neden olabilir (örn. alttan ısıtma sistemi). Şap gibi bileşenler çatlayabileceğinden, alttan ısıtma sisteminin bileşenleri yüksek su sıcaklıklarına karşı korunmalıdır. **Ana bölgedeki** maksimum çıkış suyu sıcaklığı [1.19] `Su devresi aşırı ısınması` ayarına göre belirlenir.				
8H-02		Ana bölge su devresi termostatında aşırı ısıtma	Ana bölge su devresinin termostatında sigorta atması	Pompa çalışmayı durduracaktır.	Otomatik
8H-03		Alan ısıtma su devresi termostatında aşırı ısıtma	Alan ısıtma su devresinin termostatında sigorta atması	Pompa çalışmayı durduracaktır.	Otomatik
8H-09		Yedek ısıtıcı rölesi kontrolü devam ediyor	Sistem, yedek ısıtıcı rölelerinin işlevselliğini doğruluyor.	Ünite çalışmayı durduracaktır.	Otomatik
	Ünitenin başlatılması sırasında (örn. ayar değişikliği veya güç sıfırlamasından sonra) yedek ısıtıcı röleleri koruyucu nedenlerle kontrol edilir.				
8H-10		Karışık su güvenlik termostatı aşırı ısınması (karıştırma kiti)	Karıştırma kitinin termostatında sigorta attı.	Ünite çalışmaya devam edecektir.	Otomatik

Hata kodu	#	Başlık	Tetikleyici	Etki	Sıfırla
8H-11		Karışık su devresi aşırı ısınması/soğuması (karıştırma kiti)	Alan ısıtma/ soğutma devresindeki maksimum veya minimum su sıcaklığı aşırı ısıtma/düşük soğutma sıcaklığının altında.	Alan ısıtma/ soğutma çalıştırması, etkilenen bölge için duracak	Otomatik
	Bu hata, sıkışmış veya kırılmış bir karıştırma vanası nedeniyle ana su devresinin çalışma sınırlarının üstünde ısıtmasını veya çalışma sınırlarının altında soğutmasını önlemek için kullanılır. Bu hata, çıkış suyu sıcaklığı maksimum ayar noktasını veya minimum ayar noktasını büyük ölçüde aşarsa tetiklenir. Bkz. [1.6] Ayar noktası aralığı: Isıtma veya [1.43] Ayar noktası aralığı: Soğutma				
A0-02		İç ünite gaz sensörü algılaması	İç ünite gaz sensörü bir gaz kaçağı algıladı	Ünite çalışmayı durduracaktır.	Kılavuz
A0-26		Dış ünite gaz sensörü algılama	Dış ünite gaz sensörü bir gaz kaçağı algıladı.	Ünite çalışmayı durduracaktır.	Kılavuz
AA-01		Yedek ısıtıcı aşırı ısındı veya BUH güç kablosu bağlı değil	Sıcaklık çok yükseleceğinden yedek ısıtıcının termal koruyucusu etkinleştirildi. Veya BUH güç kablosu bağlı değil.	Isı pompası ve yedek ısıtıcı, alan ısıtma ve kullanım sıcak suyu için çalıştırmayı durduracak	Otomatik
AA-07		Çevirici vanada tıkanma var	Çevirici vanada tıkanma var	Ünite çalışmayı durduracaktır.	Kılavuz
	Sıfırla Açıklama: Lütfen valf tipi ayarının doğru olup olmadığını kontrol edin. Sorun devam ederse Daikin ya da Daikin Stand-By-Me Sertifikalı Ortak ile iletişime geçin.				
AA-08		Karıştırma vanasında tıkanma var	Karıştırma vanasında tıkanma var	Ünite çalışmayı durduracaktır.	Kılavuz
	Sıfırla Açıklama: Lütfen valf tipi ayarının doğru olup olmadığını kontrol edin. Sorun devam ederse Daikin ya da Daikin Stand-By-Me Sertifikalı Ortak ile iletişime geçin.				
AA-09		Çevirici vana bozuk	Çevirici vana bozuk	Ünite çalışmayı durduracaktır.	Kılavuz
	Sıfırla Açıklama: Lütfen valf tipi ayarının doğru olup olmadığını kontrol edin. Sorun devam ederse Daikin ya da Daikin Stand-By-Me Sertifikalı Ortak ile iletişime geçin.				

Hata kodu	#	Başlık	Tetikleyici	Etki	Sıfırla
AA-10		Karıştırma vanası bozuk	Karıştırma vanası bozuk	Ünite çalışmayı durduracaktır.	Kılavuz
	Sıfırla Açıklama: Lütfen valf tipi ayarının doğru olup olmadığını kontrol edin. Sorun devam ederse Daikin ya da Daikin Stand-By-Me Sertifikalı Ortak ile iletişime geçin.				
AA-11		Tank valfinde tıkanma var ya da hatalı valf tipi seçili	Tank valfinde tıkanma var ya da hatalı valf tipi seçili	Ünite çalışmayı durduracaktır.	Kılavuz
	Sıfırla Açıklama: Lütfen valf tipi ayarının doğru olup olmadığını kontrol edin. Sorun devam ederse Daikin ya da Daikin Stand-By-Me Sertifikalı Ortak ile iletişime geçin.				
AA-12		Baypas valfinde tıkanma var ya da hatalı valf tipi seçili	Baypas valfinde tıkanma var ya da hatalı valf tipi seçili	Ünite çalışmayı durduracaktır.	Kılavuz
	Sıfırla Açıklama: Lütfen valf tipi ayarının doğru olup olmadığını kontrol edin. Sorun devam ederse Daikin ya da Daikin Stand-By-Me Sertifikalı Ortak ile iletişime geçin.				
AA-13		Tank valfi bozuk ya da hatalı valf tipi seçili	Tank valfi bozuk ya da hatalı valf tipi seçili	Ünite çalışmayı durduracaktır.	Kılavuz
	Sıfırla Açıklama: Lütfen valf tipi ayarının doğru olup olmadığını kontrol edin. Sorun devam ederse Daikin ya da Daikin Stand-By-Me Sertifikalı Ortak ile iletişime geçin.				
AA-14		Baypas valfi bozuk ya da hatalı valf tipi seçili	Baypas valfi bozuk ya da hatalı valf tipi seçili	Ünite çalışmayı durduracaktır.	Kılavuz
	Sıfırla Açıklama: Lütfen valf tipi ayarının doğru olup olmadığını kontrol edin. Sorun devam ederse Daikin ya da Daikin Stand-By-Me Sertifikalı Ortak ile iletişime geçin.				
AH-00		Boyler dezenfeksiyon işlevi doğru şekilde tamamlanmıyor	Gerekli süre içinde dezenfeksiyon ayar noktasına erişilmedi veya gerekli zaman kadar korunmadı.	Ünite çalışmaya devam edecektir.	Otomatik/ Manuel
	Dezenfeksiyon hatası AH başarılı bir dezenfeksiyondan sonra otomatik olarak silinir veya [4.9] Dezenfeksiyon arızasını temizle öğesinden manüel olarak silebilirsiniz. Dikkat edin, dezenfeksiyon işlevi yalnızca bir sonraki programlı dezenfeksiyon blokunda yinelenecektir!				

Hata kodu	#	Başlık	Tetikleyici	Etki	Sıfırla
AJ-03		KSS uzun ısıtma anormalliği	Boyler ısıtması anormal düzeyde uzun süredir çalışıyor	Kullanım sıcak suyu çalıştırması durdurulacak	Kılavuz
	Hata AJ-03, hatanın kullanıcı arayüzünde sıfırlandığı andan itibaren sıfırlanır. Bu durumda dezenfeksiyonun gerçekleştirilmeyeceğini unutmayın.				
C0-00		Akış sensörü sorunu	Akış sensörü arızalı	Ünite çalışmayı durduracaktır.	Otomatik
C0-14		İç gaz sensöründe arıza var	İç gaz sensöründe arıza var	Ünite çalışmayı durduracaktır.	Kılavuz
C0-15		İç gaz sensörü bağlantısı kesildi	İç gaz sensörü bağlantısı kesildi	Ünite çalışmayı durduracaktır.	Otomatik
C0-19		İç gaz sensörü arızası/bağlantı kesintisi	İç gaz sensörü arızalı/ bağlantısı kesildi	Ünite çalışmayı durduracaktır.	Kılavuz
C0-20		İç gaz sensörü arızası/bağlantı kesintisi	İç gaz sensörü arızalı/ bağlantısı kesildi	Ünite çalışmayı durduracaktır.	Otomatik
CJ-02		Oda termistöründe anormallik	Kullanıcı arayüzü girişinin oda sıcaklığı termistörü aralık dışında.	Alan ısıtma/ soğutma çalıştırması, etkilenen bölge için duracak	Otomatik
E0-06		Dış ünite kaçak algılama hatası	Dış ünite kaçak algılama hatası	Isı pompası çalıştırmayı durduracak	Kılavuz
E1-00		DÜ: PCB algılama	Dış ünite ana PCB'si EEPROM'un anormal olduğunu algılar.	Isı pompası çalıştırmayı durduracak	Güç döngüsü
E2-01		Sızıntı akım algılama hatası	Kaçak akım PCB'si ünitenin güç besleme hattında kaçak akım tespit etti.	Isı pompası çalıştırmayı durduracak	Güç döngüsü
E2-06		Sızıntı akım algılama hatası	Elektrik kaçağı eksik çekirdek hatası	Isı pompası çalıştırmayı durduracak	Güç döngüsü
E3-00		DÜ: Yüksek basınç anahtarını (YBA) çalıştırma	Yüksek soğutma basıncı nedeniyle yüksek basınç anahtarı açılır.	Isı pompası çalıştırmayı durduracak	Kılavuz

Hata kodu	#	Başlık	Tetikleyici	Etki	Sıfırla
E3-19		DÜ: Yüksek basınç anahtarını (YBA) çalıştırma	Yüksek soğutma basıncı nedeniyle yüksek basınç anahtarı açılır.	Isı pompası çalıştırmayı durduracak	Kılavuz
E3-26		Buz çözme sırasında düşük fark basıncı uyarısı	Buz çözme sırasında düşük fark basıncı uyarısı	Ünite çalışmayı durduracaktır.	Otomatik
E3-27		Buz çözme sırasında düşük fark basıncı hatası	Buz çözme sırasında düşük fark basıncı hatası	Ünite çalışmayı durduracaktır.	Kılavuz
E4-00		Anormal emme basıncı	Birçok kez (termistör/basınç sensörü veya düşük basınç anahtarı tarafından algılanan) emme basıncı çok düşüktü.	Isı pompası çalıştırmayı durduracak	Kılavuz
E5-00		DÜ: İnverter kompresör motorunun aşırı ısınması	Kompresör aşırı yükü algılandı.	Isı pompası çalıştırmayı durduracak	Kılavuz
E7-01		DÜ: Dış ünite fan motoru arızası	Fan motoru 1 kilidi	Isı pompası çalıştırmayı durduracak	Kılavuz
E7-05		DÜ: Dış ünite fan motoru arızası	Fan motoru 1 anında aşırı akım 1	Isı pompası çalıştırmayı durduracak	Kılavuz
E7-61		DÜ: Dış ünite fan motoru arızası	Fan AÇIK sinyalinden sonra başlamaz. Bir arıza geçiş sinyalinden kaynaklanarak motor çalışırken hata kodu tetiklenebilir.	Isı pompası çalıştırmayı durduracak	Otomatik
E7-63		DÜ: Dış ünite fan motoru arızası	Fan anormalliği	Isı pompası çalıştırmayı durduracak	Kılavuz
E9-01		Elektronik genişletme valfi arızası	Elektronik genişletme valfi arızalı veya düzgün bağlanmamış.	Isı pompası çalıştırmayı durduracak	Güç döngüsü

Hata kodu	#	Başlık	Tetikleyici	Etki	Sıfırla
E9-02		Islaklık nedeniyle elektronik genişletme valfi hatası	Islaklık nedeniyle elektronik genişletme valfi hatası.	Isı pompası çalıştırmayı durduracak	Kılavuz
E9-03		Elektronik genişletme valfi arızası	Elektronik genişletme valfi arızalı veya düzgün bağlanmamış.	Isı pompası çalıştırmayı durduracak	Güç döngüsü
EA-01		4WV anahtarlama hatası	Basınç düşüşü ve 4WV üzerinde çok düşük sıcaklık farkı.	Isı pompası çalıştırmayı durduracak	Güç döngüsü
EC-00		Anormal artan boyler sıcaklığı	Boylerin sıcaklığı anormal şekilde artıyor. Boylere bağlı ısı kaynaklarından birinde potansiyel bir sorun var.	Kullanım sıcak suyu çalıştırması durdurulacak	Kılavuz
F3-01		DÜ: Tahliye borusu sıcaklığı arızası	Tahliye borusu termistörü sıcaklık hatası	Isı pompası çalıştırmayı durduracak	Kılavuz
F3-02		DÜ: Tahliye borusu sıcaklığı arızası	Tahliye borusu termistörü gevşek durumda	Isı pompası çalıştırmayı durduracak	Kılavuz
F3-20		DÜ: Tahliye borusu sıcaklığı arızası	Kompresör gövdesi termistörü sıcaklık hatası	Isı pompası çalıştırmayı durduracak	Güç döngüsü
F3-24		DÜ: Tahliye borusu sıcaklığı arızası	Kompresör gövdesi termistörü gevşek durumda	Isı pompası çalıştırmayı durduracak	Kılavuz
H0-02		Dış ünite gaz sensörü arızası	Sensör arıza hatası	Isı pompası çalıştırmayı durduracak	Kılavuz
H0-04		Dış ünite gaz sensörü bağlantı kesintisi	Sensör bağlantı kesilme hatası	Isı pompası çalıştırmayı durduracak	Kılavuz
H0-06		Dış gaz sensörü arıza uyarısı	Dış gaz sensöründe bir arıza var.	Ünite çalışmayı durduracaktır.	Otomatik
H0-07		Dış gaz sensörü bağlantı kesintisi uyarısı	Dış gaz sensörü bağlantısı kesildi.	Ünite çalışmayı durduracaktır.	Otomatik

Hata kodu	#	Başlık	Tetikleyici	Etki	Sıfırla
H1-00		Harici sıcaklık termistörü anormalliği	Harici sıcaklık termistörü arızalı	Ünite çalışmaya devam edecektir.	Otomatik
H3-01		DÜ: Yüksek basınç anahtarı (YBA) arızası	Kompresör kapalı olduğunda yüksek basınç anahtarı etkinleştirildi.	Isı pompası çalıştırmayı durduracak	Kılavuz
H3-08		DÜ: Yüksek basınç anahtarı (YBA) arızası	Kompresör kapalı olduğunda yüksek basınç anahtarı etkinleştirildi.	Isı pompası çalıştırmayı durduracak	Otomatik
H7-01		DÜ: Dış ünite fan motoru arızası	DÜ: Konum algılama sensörü arızası	Isı pompası çalıştırmayı durduracak	Kılavuz
H7-31		Fan motoru çalışma saati	Dış ünite fan motoru çalıştırma süresi, kullanım ömrü beklentilerini aştı. Fan motorunu değiştirmeyi düşünün.	Isı pompası çalıştırmayı durduracak	Otomatik
H9-00		DÜ: Dış hava termistörü arızası	Dış hava termistörü girişi aralık dışı.	Isı pompası çalıştırmayı durduracak	Otomatik
H9-01		DÜ: Dış hava termistörü arızası	Dış hava termistörü girişi aralık dışı.	Isı pompası çalıştırmayı durduracak	Otomatik
HC-00		Boyler termistöründe anormallik	Boyler sıcaklığı sensörü sorunu	Kullanım sıcak suyu çalıştırması durdurulacak	Otomatik
HC-01		Üst boyler termistöründe anormallik	Üst boyler sıcaklığı sensörü sorunu	Ünite çalışmaya devam edecektir.	Otomatik
HC-02		Alt boyler termistöründe anormallik	Alt boyler sıcaklığı sensörü sorunu	Ünite çalışmaya devam edecektir.	Otomatik
HC-10		Alt boyler termistöründe anormallik	Alt boyler sıcaklığı sensörü sorunu	Ünite çalışmaya devam edecektir.	Otomatik
HJ-10		Su basıncı sensörü normalliği	Su basıncı girişi aralık dışında.	Ünite çalışmaya devam edecektir.	Otomatik
J3-01		Tahliye borusu Termistörü Anormal	Tahliye borusu Termistörü Anormal.	Isı pompası çalıştırmayı durduracak	Kılavuz

Hata kodu	#	Başlık	Tetikleyici	Etki	Sıfırla
J3-47		Tahliye borusu Termistörü Anormal	Tahliye borusu Termistörü Anormal.	Isı pompası çalıştırmayı durduracak	Kılavuz
J5-00		Emme borusu termistörü arızası	emme borusu termistörü okuması aralık dışı. (kısa devre veya açık bağlantı).	Isı pompası çalıştırmayı durduracak	Giriş menzil içinde olduğunda otomatik
J5-23		Emme borusu termistörü arızası	emme borusu termistörü okuması aralık dışı. (kısa devre veya açık bağlantı).	Isı pompası çalıştırmayı durduracak	Giriş menzil içinde olduğunda otomatik
J6-00		DÜ: Isı eşanjörü termistörü arızası	Dış ısı eşanjörü termistör girişi aralık dışında.	Isı pompası çalıştırmayı durduracak	Giriş menzil içinde olduğunda otomatik
J6-31		Giriş suyu sıcaklığı Termistörü Anormal	Giriş suyu sıcaklığı Termistörü anormal.	Isı pompası çalıştırmayı durduracak	Otomatik
J6-32		Çıkış suyu sıcaklığı termistör sorunu (dış ünite)	Çıkış suyu termistör ölçümü (dış ünite) aralık dışında.	Isı pompası çalıştırmayı durduracak	Otomatik
J6-36		DÜ: Enjeksiyon termistörü arızası	Dış enjeksiyon termistör girişi aralık dışında.	Isı pompası çalıştırmayı durduracak	Giriş menzil içinde olduğunda otomatik
J6-42		DÜ: Enjeksiyon termistörü arızası	Dış enjeksiyon termistör girişi aralık dışında.	Isı pompası çalıştırmayı durduracak	Giriş menzil içinde olduğunda otomatik
J8-00		Soğutucu sıvısı termistörü arızası	Soğutucu sıvısı termistörü okuması aralık dışı. (kısa devre veya açık bağlantı).	Isı pompası çalıştırmayı durduracak	Giriş menzil içinde olduğunda otomatik
J9-23		Isı borusu termistörü sorunu	Isı borusu termistörü arızası	Isı pompası çalıştırmayı durduracak	Otomatik
JA-01		DÜ: Yüksek basınç sensörü arızası	Yüksek basınç sensörü bir anormal değer algılıyor.	Isı pompası çalıştırmayı durduracak	Okuma değerleri aralığa girerse otomatik sıfırlama

Hata kodu	#	Başlık	Tetikleyici	Etki	Sıfırla
JC-01		Buharlaştırıcı basınç anormal	Buharlaştırıcı basınç anormal	Isı pompası çalıştırmayı durduracak	Okuma değerleri aralığa girerse otomatik sıfırlama
L1-01		INV PCB arızası	INV PCB arızası: Anında aşırı akım (önyükleme dalga biçimi çıkışında)	Isı pompası çalıştırmayı durduracak	Kılavuz
L1-02		INV PCB arızası	INV PCB arızası: Akım sensörü hatası	Isı pompası çalıştırmayı durduracak	Kılavuz
L1-03		INV PCB arızası	INV PCB arızası: Akım ofset hatası	Isı pompası çalıştırmayı durduracak	Kılavuz
L1-04		INV PCB arızası	INV PCB arızası: IGBT hatası / Güç modülü hatası	Isı pompası çalıştırmayı durduracak	Kılavuz
L1-05		INV PCB arızası	INV PCB arızası: Atlatıcı ayarı hatası	Isı pompası çalıştırmayı durduracak	Kılavuz
L1-06		INV PCB arızası	INV PCB arızası: SP/MP-PAM aşırı gerilim (donanım algılama)	Isı pompası çalıştırmayı durduracak	Kılavuz
L1-27		INV PCB arızası	INV PCB arızası: İnverter EEPROM hatası	Isı pompası çalıştırmayı durduracak	Güç döngüsü
L1-31		INV PCB arızası	INV PCB arızası: Dahili güç beslemesi çıkışında hata	Isı pompası çalıştırmayı durduracak	Kılavuz
L1-54		INV PCB arızası	INV PCB arızası	Ünite çalışmaya devam edecektir.	Otomatik
L1-55		INV PCB arızası	INV PCB arızası: fan sürücüsü hatası	Isı pompası çalıştırmayı durduracak	Güç döngüsü
L3-00		DÜ: Elektrik kutusu sıcaklığı yükselme sorunu	Anahtar kutusu sıcaklığı çok yüksek.	Isı pompası çalıştırmayı durduracak	Kılavuz
L4-00		DÜ: İnverter ışın kanatçığı sıcaklığı yükselmesi arızası	İnverter ışın kanatçığı aşırı ısınması	Isı pompası çalıştırmayı durduracak	Kılavuz

Hata kodu	#	Başlık	Tetikleyici	Etki	Sıfırla
L4-01		DÜ: İnverter ışın kanatçığı sıcaklığı yükselmesi arızası	İnverter ışın kanatçığı aşırı ısınması	Isı pompası çalıştırmayı durduracak	Kılavuz
L4-06		DÜ: İnverter ışın kanatçığı sıcaklığı yükselmesi arızası	Fan 1 ışın kanatçığı aşırı ısınması	Isı pompası çalıştırmayı durduracak	Kılavuz
L4-07		DÜ: İnverter ışın kanatçığı sıcaklığı yükselmesi arızası	Fan 2 ışın kanatçığı aşırı ısınması	Isı pompası çalıştırmayı durduracak	Kılavuz
L5-00		DÜ: İnverter anında aşırı akımı (DC)	İnverter DC kısmında akan akım kontrol edilerek bir çıkış aşırı akımı algılandı.	Isı pompası çalıştırmayı durduracak	Kılavuz
L8-00		İnverter PCB'sindeki bir termal koruma tarafından tetiklenen arıza	Termal koruma inverteri PCB arızası	Isı pompası çalıştırmayı durduracak	Kılavuz
L8-01		İnverter PCB'sindeki bir termal koruma tarafından tetiklenen arıza	Termal koruma inverteri PCB arızası: Elektronik termal 1	Isı pompası çalıştırmayı durduracak	Kılavuz
L8-02		İnverter PCB'sindeki bir termal koruma tarafından tetiklenen arıza	Termal koruma inverteri PCB arızası: Elektronik termal 2	Isı pompası çalıştırmayı durduracak	Kılavuz
L8-03		İnverter PCB'sindeki bir termal koruma tarafından tetiklenen arıza	Termal koruma inverteri PCB arızası: Adımlama / hız azaltma	Isı pompası çalıştırmayı durduracak	Kılavuz
L8-04		İnverter PCB'sindeki bir termal koruma tarafından tetiklenen arıza	Termal koruma inverteri PCB arızası: Aydınlatma algılama	Isı pompası çalıştırmayı durduracak	Kılavuz

Hata kodu	#	Başlık	Tetikleyici	Etki	Sıfırla
L8-05		İnverter PCB'sindeki bir termal koruma tarafından tetiklenen arıza	Termal koruma inverteri PCB arızası: İnverter zaman sınırlamalı aşırı akım	Isı pompası çalıştırmayı durduracak	Kılavuz
L8-14		İnverter PCB'sindeki bir termal koruma tarafından tetiklenen arıza	Termal koruma inverteri PCB arızası: inverter düşük hızda adımlama	Isı pompası çalıştırmayı durduracak	Kılavuz
L9-01		Dış ünite aktarma sisteminde arıza	Durma önleme (akım artırma)	Isı pompası çalıştırmayı durduracak	Kılavuz
L9-02		Dış ünite aktarma sisteminde arıza	Durma önleme (başlatma hatası)	Isı pompası çalıştırmayı durduracak	Kılavuz
L9-03		Dış ünite aktarma sisteminde arıza	Adımlama	Isı pompası çalıştırmayı durduracak	Kılavuz
L9-13		Dış ünite aktarma sisteminde arıza	Çıkış açık faz hatası bulundu	Isı pompası çalıştırmayı durduracak	Kılavuz
LC-00		Dış ünitenin iletişim sisteminde arıza	İnverter ve dış ünite arasında iletim hatası	Isı pompası çalıştırmayı durduracak	Otomatik
LC-01		Dış ünitenin iletişim sisteminde arıza	İnverter ve dış ünite arasında iletim hatası: Kablo arızası	Isı pompası çalıştırmayı durduracak	Otomatik
LC-02		Dış ünite aktarma sisteminde arıza	İnverter ve dış ünite arasında iletim hatası: kompresör mikrodenetleyici iletim arızası	Isı pompası çalıştırmayı durduracak	Otomatik
LC-03		Dış ünite aktarma sisteminde arıza	İnverter ve dış ünite arasında iletim hatası: fan 1 mikrodenetleyici iletim arızası	Isı pompası çalıştırmayı durduracak	Otomatik
LC-05		Dış ünite aktarma sisteminde arıza	İnverter ve dış ünite arasında iletim hatası: Veri hatası	Isı pompası çalıştırmayı durduracak	Otomatik

Hata kodu	#	Başlık	Tetikleyici	Etki	Sıfırla
LC-33		Dış ünite aktarma sisteminde arıza	İnverter ve dış ünite arasında iletim hatası: ACS PCB'ye kablo arızası	Isı pompası çalıştırmayı durduracak	Otomatik
LH-01		Dönüştürücü hatası	Dönüştürücü hatası	Ünite çalışmaya devam edecektir.	Otomatik
P1-00		Açık faz güç beslemesi dengesizliği	Dış ünite içerisinde aktarma sisteminde arıza (Kontrol ve İnverter PCB arasında, Kontrol ve ACS PCB arasında)	Ünite çalışmaya devam edecektir.	Otomatik
P3-01		Anormal doğrudan akım	Aşan doğrudan akım sınır değeri ile kararda arıza.	Isı pompası çalıştırmayı durduracak	Otomatik
P3-04		Anormal doğrudan akım	Aşan doğrudan akım sınır değeri ile kararda arıza.	Isı pompası çalıştırmayı durduracak	Otomatik
P4-01		Fan termistöründe anormallik	Fan termistöründe anormallik	Isı pompası çalıştırmayı durduracak	Otomatik
P4-02		Fan termistöründe anormallik	Fan 1 kanatçık sıcaklık sensörü hatası	Isı pompası çalıştırmayı durduracak	Otomatik
P4-03		Fan termistöründe anormallik	Fan 2 kanatçık sıcaklık sensörü hatası	Isı pompası çalıştırmayı durduracak	Otomatik
PJ-01		Kapasite ayarı eşleşmiyor	Dış ve iç ünitedeki kapasite ayarları eşleşmiyor. Ünitelerin yanlış kombinasyonu.	Isı pompası çalıştırmayı durduracak	Güç döngüsü
PJ-04		İnverter PCB uyuşmazlığı	İnverter PCB uyuşmazlığı	Isı pompası çalıştırmayı durduracak	Kılavuz
PJ-09		Fan 1 uyuşmazlığı	Fan 1 uyuşmazlığı	Isı pompası çalıştırmayı durduracak	Kılavuz

Hata kodu	#	Başlık	Tetikleyici	Etki	Sıfırla
U0-04		DÜ: Soğutucu akışkan yetersiz	İlk kez soğutma çalıştırması sırasında soğutucu akışkan yetersizliği. Soğutucu akışkan borularında olası tıkanıklık.	Isı pompası çalıştırmayı durduracak	Kılavuz
U0-12		Soğutucu soğutma çiy yoğuşması hatası	Soğutucu soğutma parçası yoğuşması hatası	Isı pompası çalıştırmayı durduracak	Kılavuz
U0-13		DÜ: Soğutucu akışkan yetersiz	Isıtma çalıştırması sırasında soğutucu akışkan yetersizliği	Isı pompası çalıştırmayı durduracak	Kılavuz
U0-14		DÜ: Soğutucu akışkan yetersiz	Soğutma çalıştırması sırasında soğutucu akışkan yetersizliği	Isı pompası çalıştırmayı durduracak	Kılavuz
U0-23		DÜ: Soğutucu akışkan yetersiz	Tıkanıklık algılama hatası	Isı pompası çalıştırmayı durduracak	Kılavuz
U0-36		Düşük soğutucu basıncı	Çok düşük soğutucu akışkan basıncı. Üniteden soğutucu akışkan sızmış olabilir.	Isı pompası çalıştırmayı durduracak	Otomatik
U1-00		Ters faz/açık faz arızası	İnverter PCB tarafından açık faz veya ters faz algılandı.	Isı pompası çalıştırmayı durduracak	Otomatik
U1-01		Ters faz/açık faz arızası	İnverter PCB tarafından açık faz veya ters faz algılandı.	Isı pompası çalıştırmayı durduracak	Kılavuz
U2-01		Besleme gerilimi hatası	İnverter düşük gerilimi/aşırı gerilimi	Isı pompası çalıştırmayı durduracak	Otomatik
U2-02		Besleme gerilimi hatası	Güç beslemesi açık fazı (akım sınırlama işlemi sırasında düşük gerilim/aşırı gerilim)	Isı pompası çalıştırmayı durduracak	Kılavuz
U2-03		Besleme gerilimi hatası	PN kısa devre hatası	Isı pompası çalıştırmayı durduracak	Kılavuz

Hata kodu	#	Başlık	Tetikleyici	Etki	Sıfırla
U2-04		Besleme gerilimi hatası	SP-PAM düşük gerilim onaylandı	Isı pompası çalıştırmayı durduracak	Kılavuz
U2-07		Besleme gerilimi hatası	Dönüştürücü hatası	Isı pompası çalıştırmayı durduracak	Güç döngüsü
U2-31		Besleme gerilimi hatası	anında aşırı akım	Ünite çalışmaya devam edecektir.	Otomatik
U2-35		Besleme gerilimi hatası	AC gerilim sensörü hatası	Isı pompası çalıştırmayı durduracak	Kılavuz
U2-36		Besleme gerilimi hatası	DÜ fan1 güç besleme gerilimi hatası	Isı pompası çalıştırmayı durduracak	Kılavuz
U2-37		Besleme gerilimi hatası	DÜ fan2 güç besleme gerilimi hatası	Isı pompası çalıştırmayı durduracak	Kılavuz
U2-42		Besleme gerilimi hatası	Gerilim sensörü hatası	Isı pompası çalıştırmayı durduracak	Kılavuz
U2-43		Besleme gerilimi hatası	Çalıştırma sırasında aşırı gerilim	Isı pompası çalıştırmayı durduracak	Kılavuz
U2-44		Besleme gerilimi hatası	Çalıştırma sırasında düşük gerilim	Isı pompası çalıştırmayı durduracak	Kılavuz
U3-00		Zemin altı ısıtma kurutması işlevi düzgün tamamlanmadı	Alttan ısıtma şap kurutması yarıda kesildi.	Ünite çalışmayı durduracaktır.	Kılavuz
	Alttan ısıtma kurutma işlemi, yedek ısıtıcının veya ısı pompasının çalışmaya devam etmesine izin vermeyen bir sorun meydana gelmesi durumunda başarısız olabilir. **Açıklama:** Bir alttan ısıtma kurutma programına başlamadan önce, bakım modundayken U3 hatasının sıfırlanması gerekir. U3 hatası sırasında ünite boru tesisatını donmaya karşı korur.				
U4-00		İç/dış ünite iletişim sorunu	Dış ve iç ünite arasında iletişim arızası.	Isı pompası çalıştırmayı durduracak	Otomatik
	Açıklama: Hata U4-00 ünitenin yanlış kablolanması ile bağlantılı olabilir.				
U8-01		LAN adaptörüyle bağlantı kesildi	İç ünite ve yönlendirici arasında iletişim sorunu	Ünite çalışmayı durduracaktır.	Otomatik

Hata kodu	#	Başlık	Tetikleyici	Etki	Sıfırla
U8-02		Oda termostatıyla bağlantı kesildi	Bağlantı zaten kurulduktan sonra iç ünite ve oda termostatı arasında iletişim sorunu.	Alan ısıtma/ soğutma çalıştırması duracak	Otomatik
U8-03		Oda termostatıyla bağlantı yok	İç ünite ve oda termostatı arasında iletişim sorunu, bağlantı mümkün değil.	Ünite çalışmayı durduracaktır.	Otomatik
U8-04		Bilinmeyen USB cihazı	Bilinmeyen USB cihazı.	Ünite çalışmaya devam edecektir.	Otomatik
	Bir U8-04 hatası oluşursa başarılı bir yazılım güncellemesinden sonra hata sıfırlanabilir. Yazılım başarıyla güncellenmezse USB cihazınızda FAT32 formatı olduğundan emin olmanız gerekir.				
U8-06		MMI/iki bölge kiti iletişim sorunu	MMI ile iki bölge kiti kutusu arasında iletişim anormalliği.	Ünite çalışmaya devam edecektir.	Otomatik
	İletişim hataları güç KAPALI durumdayken kontrol edilmelidir.				
U8-07		P1P2 iletişimi hatası	Ünite bileşenleri arasında P1P2 iletişiminde bir sorun var.	Ünite çalışmayı durduracaktır.	Otomatik
	Güç AÇIK durumdayken U8-07 hatası oluşursa, hata açılır. Güç KAPALI iken U8-07 hatası oluşursa, hata açılmaz. Her iki durumda da hata [11] Arıza geçmişi öğesinde listelenmiştir.				
U8-11		Kablosuz geçitle bağlantı kayboldu	Kablosuz geçitle bağlantı kayboldu.	Ünite çalışmayı durduracaktır.	Otomatik
U8-22		Ekran PCB önyükleyicide	Ekran PCB önyükleyicide	Ünite çalışmaya devam edecektir.	Otomatik
U8-23		Ekran PCB iletişim sorunu	Ekran PCB iletişim sorunu	Ünite çalışmaya devam edecektir.	Otomatik
U8-24		Ekran PCB arka bağlantı noktası modunda	Ekran PCB arka bağlantı noktası modunda	Ünite çalışmaya devam edecektir.	Otomatik
U8-25		Ekran PCB oto test modunda	Ekran PCB oto test modunda	Ünite çalışmaya devam edecektir.	Otomatik

Hata kodu	#	Başlık	Tetikleyici	Etki	Sıfırla
U8-26		Oda termostatı yazılım sürümü uyumluluk hatası	Veri yolunda uyumsuz oda termostatı algılandı. Lütfen Madoka Assistant uygulamasını kullanarak cihazı en yeni sürüme yükseltin.	Alan ısıtma/ soğutma çalıştırması, etkilenen bölge için duracak	Otomatik
U8-27		Çok adımlı yedek ısıtıcı PCB'si ile bağlantı kesildi	Çok adımlı yedek ısıtıcı PCB'si ile bağlantı kesildi	Ünite çalışmayı durduracaktır.	Otomatik
U8-28		Geçersiz DB hatası	EEPROM'u karşıya yüklemek için kullanılan dosya geçersiz	Ünite çalışmaya devam edecektir.	Otomatik
	Hata yalnızca yeni bir yazılım yüklemesi olduğunda mümkündür.				
U8-29		EEPROM hatalarla yüklendi	EEPROM belleği hatalarla yüklendi	Ünite çalışmaya devam edecektir.	Otomatik
	Hata yalnızca yeni bir yazılım yüklemesi olduğunda mümkündür.				
UA-05		İç/dış ünite kombinasyonu anormalliği	İç- dış ünite iletim hatası	Isı pompası çalıştırmayı durduracak	Otomatik
UA-07		İç/dış ünite kombinasyonu anormalliği	İç- dış ünite iletim hatası	Isı pompası çalıştırmayı durduracak	Otomatik
UA-09		İç/dış ünite kombinasyonu anormalliği	İç- dış ünite iletim hatası	Isı pompası çalıştırmayı durduracak	Otomatik
UA-48		Dış ünite yedek güç konektörü bağlantı hatası	Bu hata, dış güç beslemesi açıkken bekleme gücü ayar konektörü durumu değiştiğinde meydana gelir.	Ünite çalışmaya devam edecektir.	Otomatik
UF-01		İçerisi/dışarısı hatalı kablo tesisatı algılaması	İçerisi ve dışarısı arasında hatalı kablo tesisatı algılaması	Isı pompası çalıştırmayı durduracak	Otomatik
UF-02		Ters borulama veya kötü iletişim kablolama algılama	Ters borulama veya kötü iletişim kablolama algılama	Isı pompası çalıştırmayı durduracak	Kılavuz

Hata kodu	#	Başlık	Tetikleyici	Etki	Sıfırla
UH-17		İç ünite kilitli (R290)	İç ünite kilitli durumda	Isı pompası çalıştırılamıyor	Otomatik
UH-18		Dış ünite kilitli (R290)	Dış ünite kilitli durumda	Isı pompası çalıştırmayı durduracak	Kılavuz
	Kilit açma işlemi sırasında bir güç kesintisi olursa, sistem kullanıcı moduna geri DÖNDÜRÜLMELİ ve dijital anahtar üretimi yeniden BAŞLATILMALIDIR.				
UH-19		Ünite kilidini açmak için çok fazla girişimde bulunuldu	Ünite kilidini açmak için çok fazla girişimde bulunuldu	Ünite çalışmaya devam edecektir.	Otomatik
UJ-14		AF iletişim hatası	Aktif filtre CPU'su iletişim kurmuyor.	Ünite çalışmaya devam edecektir.	Otomatik
UJ-20		AF uyarısı	Aktif filtre çalışması uyarı.	Ünite çalışmaya devam edecektir.	Otomatik
UJ-26		AF dikkat	Aktif filtre çalışması dikkat.	Ünite çalışmaya devam edecektir.	Otomatik

DİKKAT

Ünite gerekli minimum debilere ulaşamadığında, kullanıcı arayüzü bir 7H hatası görüntüleyecektir. Bu minimum debilerin her zaman sağlanması önemlidir. Minimum debinin nasıl kontrol edileceği ve düzeltileceği konusunda "8.1.3 Su hacmini ve debiyi kontrol etmek için" [▶ 106] öğesine bakın.

DİKKAT

Donma koruması gerektiren çalışma sırasında plakalı ısı eşanjöründe bir sensör kırıldığında veya dış ünitede basınç sensörü kırıldığında. Bu arızalar nedeniyle kullanıcı arayüzünün 89 hatası göstermesi mümkündür.

DİKKAT

R290 ile ilgili hataları yalnızca bakım modu dışında sıfırlamak mümkündür.

Bu hatayı silmek için lütfen bir Stand-By-Me Sertifikalı Ortak ile iletişime geçin.

BİLGİ

Buster ısıtıcı aşırı ısıtır ve termostatik emniyet tarafından devre dışı bırakılırsa ünite doğrudan bir hata vermez. Aşağıdaki hatalardan biri veya birkaçıyla karşılaşırsanız buster ısıtıcının hala çalışıp çalışmadığını kontrol edin:

- Deponun aşırı ısındığını gösteren EC-00 hatası görüntülenirse, bunun nedeni sıkışmış bir BSH rölesi olabilir.
- Güçlü ısıtmada ısınma aşaması çok uzun sürüyor ve AJ-03 hata kodu görüntüleniyor.
- Anti lejyonella çalışması (haftalık) esnasında, ünite boyler dezenfeksiyonu için gerekli istenen sıcaklığa ulaşamadığından AH-00 hata kodu görüntüleniyor.

BİLGİ

Arızalı bir buster ısıtıcı, enerji ölçümü ve güç tüketimi kontrolünü etkiliyor.

BİLGİ

Kullanıcı arayüzü, bir hata kodunun nasıl sıfırlanacağını gösterecektir.

15 Bertaraf

Üniteyi elden çıkarmak istediğinizde, bunu kendiniz YAPMAYIN; Daikin sertifikalı bir teknisyene başvurun.

DİKKAT

Sistemi kendi kendinize demonte etmeye ÇALIŞMAYIN: sistemin demonte edilmesi ve soğutucu, yağ ve diğer parçalarla ilgili işlemler ilgili mevzuata uygun olarak GERÇEKLEŞTİRİLMELİDİR. Üniteler yeniden kullanım, geri dönüştürme ve kazanım için özel bir işleme tesisinde İŞLENMELİDİR.

BİLGİ

Ayrıca, aşağıdaki bölümlerde açıklanan önlemleri ve gereksinimleri okuyun:

- "2 Genel güvenlik önlemleri" [▸ 11]
- "3.1 R290 ünitelerinde çalışmadan önce güvenlik kontrol listesi" [▸ 23]

Bu bölümde

15.1 Soğutucu akışkanını geri kazanma 244
15.1.1 Elektronik genleşme vanalarını elle açmak için 248

15.1 Soğutucu akışkanını geri kazanma

UYARI

Dönen fan. Tahliye ızgarasını SÖKMEYİN. Izgara, dönen fana karşı koruma sağlar. Soğutucu geri kazanım modunda, dış ünite açık durumda kalır ve dönen fanı çalıştırabilir.

İKAZ

Soğutucu geri kazanım modunu başlattığınızda, kullanıcı arayüzünde UH-27 hatası görüntülenir. Soğutucu yeniden doldurulana ve montör tarafından onaylanana kadar ısı pompasının çalışması engellenir. Hata, yalnızca montörün onayı sonrasında sıfırlanabilir.

Cihazın devreye alınabilmesi için, montör cihazı yeterli miktarda soğutucuyla doldurmalıdır. Soğutucunun çok az olması veya hiç olmaması, ünitede hasara yol açabilir.

DİKKAT

Bakım modu / Acil durum onayı. Bakım modu, montörler ve servis teknisyenlerinin kullanımına yöneliktir. Bakım moduna girildiğinde, montörün mevcut hatalar veya sistem sorunlarından zaten haberdar olduğu varsayılır. Sonuç olarak, bakım modu etkinken sistem herhangi bir acil durum onay penceresi GÖSTERMEZ. Varsa, acil durum onay pencereleri bakım modundan çıkıldıktan sonra görüntülenir. Bakım moduna girilmeden önce zaten onaylanmışsa, ek bir onay gerekmez.

DİKKAT

Bakım modu. Bakım modu sırasında aşağıdaki işlemler yok sayılır / yok SAYILMAZ:

- Yok SAYILMAZ: [9.15.4] `Dış ünite sigorta sınırı`.

- Yok sayılır:

- [9.15.1] `Yasal sınır`
- [9.15.3] `Sistem sınırı`
- [9.14.1]= `smart grid için hazır kontaklar` (veya Modbus / Cloud aracılığıyla) (Smart Grid çalışma modları: `Zorlamalı kapalı` / `Zorlama tarihi` / `Önerilme tarihi` / `Düşürülmüş`)
- [9.14.1]= `smart grid Kontak` (veya Modbus / Cloud aracılığıyla) (uygulanan güç sınırı)
- [5.2] `SKSSiz çalışma`

BİLGİ

Koruyucu işlevler — "Bakım modu". Yazılım koruyucu işlevlerle donatılmıştır. Ünite, gerekli olduğunda bu işlevleri otomatik olarak çalıştırır.

Koruyucu işlevler: [3.4] `Donma önleme`, [5.36] `Su borusu donma koruma` ve [4.18] `Dezenfeksiyonu etkinleştir`.

Sistem çok uzun süre `Bakım modu` durumunda kalırsa (ör. test çalıştırması etkin değilse veya ünite pompası çalışmadan test çalıştırması etkinse) donmaya karşı koruma vanasının açılabileceğini unutmayın (bkz. "8.2.5 Su devresini donmaya karşı korumak için" [▸ 114]).

Montaj veya servis sırasında koruyucu fonksiyonların aktif olması istenen bir durum değildir. Bu nedenle:

- **İlk güç açma sırasında:** Bakım modu etkindir ve koruyucu işlevler varsayılan olarak devre dışı bırakılmıştır. 12 saat sonra bakım modu devre dışı bırakılır ve [4.18] `Dezenfeksiyonu etkinleştir` haricinde koruyucu işlevler otomatik olarak etkinleştirilir.
- **Sonrasında:** [7] `Bakım modu` alanına gittiğinizde koruyucu işlevler 12 saat süreyle veya siz `Bakım modu` durumundan çıkış yapana kadar devre dışı bırakılır. **Not:** [4.18] `Dezenfeksiyonu etkinleştir` bakım modundan çıkıldığında otomatik olarak yeniden başlatılmaz.

BİLGİ

Soğutucu geri kazanım modunda, suyun ısıtılmadığı uzun süreler olabileceğinden, su borusu donma koruması aktif kalır.

Soğutucunun geri kazanımı sırasında ikincil ısı eşanjörünün donması söz konusu olabilir; bu nedenle, ısı eşanjörünü korumak amacıyla minimum debi korunur.

Dış üniteyi imha ederken, öncelikle sistemdeki soğutucunun geri kazanılması gerekir.

- Soğutucuyu geri kazanmak için servis portlarını (**a**)(**b**) kullanın.
- Vanaların (**Y1E**, **Y3E**, **Y2S**, **Y3S**, **Y4S**) açık olduğundan emin olun. Soğutucu akışkanı geri kazanılırken açık olmazlarsa soğutucu akışkanı ünitede hapsolur.

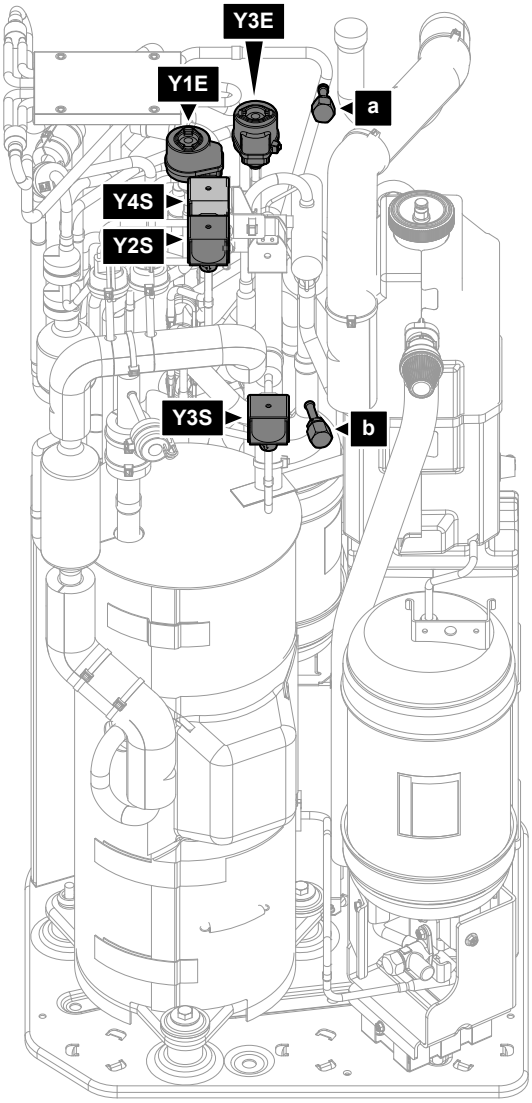

a	Servis portu 5/16" konik (HP)
b	Servis portu (LP)
Y1E	Elektronik genleşme vanası (ana)
Y3E	Elektronik genleşme vanası (enjeksiyon)
Y2S	Solenoid vana (alçak basınç baypas)
Y3S	Solenoid vana (sıcak gaz baypası)
Y4S	Solenoid vana (sıvı enjeksiyonu)

Güç AÇIK durumdayken soğutucuyu geri kazanmak için (önerilir)

Dış ünitedeki tüm soğutucuyu tamamen ve güvenli bir şekilde geri kazanmak için aşağıdaki adımları izleyin:

1. Ünitenin çalışmadığından emin olun.
2. Montör moduna geçin.

   5678

3 [7] `Bakım modu` ve `Onayla` öğelerine gidin.

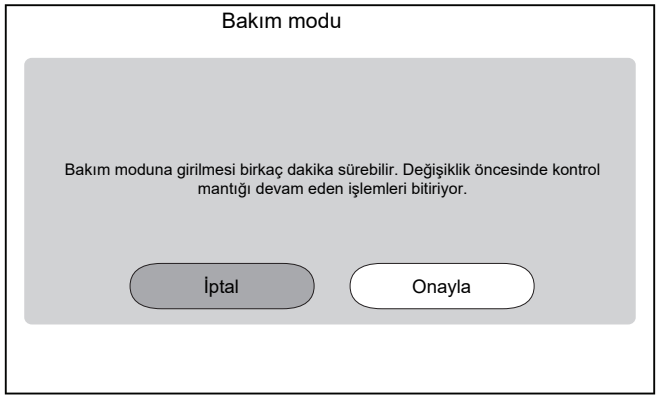

Sonuç: `Alan ısıtma/soğutma` ve `Kullanım sıcak suyu` çalışması otomatik olarak kapatılacaktır.

Açıklama: Ünite 15 dakika sonra hala bakım moduna giriyorsa, güç sıfırlaması gerçekleştirin.

4 [7.9] `Soğutucu geri kazanımı modu` öğesine gidin ve Onaylayın.

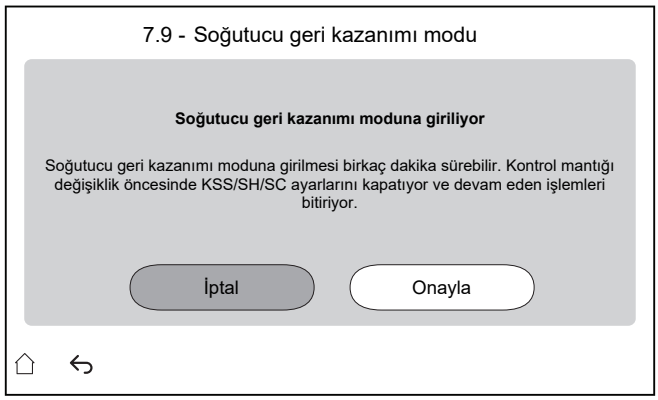

Sonuç: Ünite `Soğutucu geri kazanımı modu` öğesine girmeye hazırlanır. Bu işlem birkaç dakika sürebilir. Montörü bilgilendirmek için aşağıdaki ekran görüntülenir:

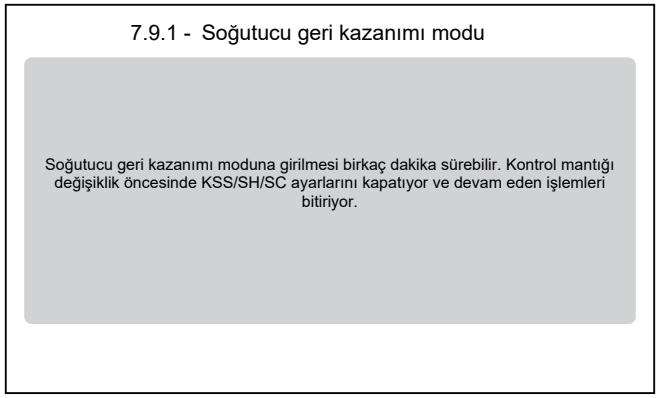

Sonuç: Ünite vanaları açar (**Y***).

5 Servis portlarından soğutucuyu geri kazanın (**a**) (**b**).

6 Soğutucu geri kazanımı sırasında bir güç kaynağı arızası veya kesintisi meydana gelirse, solenoid vanalar kapanır ve soğutucunun bir kısmı devrede kalabilir.

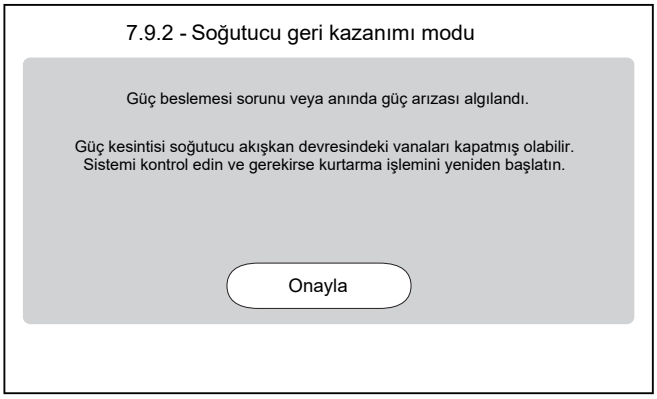

Açıklama: Soğutucunun tamamının geri kazanılıp kazanılmadığı net değilse, geri kazanım işlemi yeniden başlatılmalıdır.

7 `Soğutucu geri kazanımı modu` aktif olduğu sürece arayüz aşağıdaki ekranda kalır.

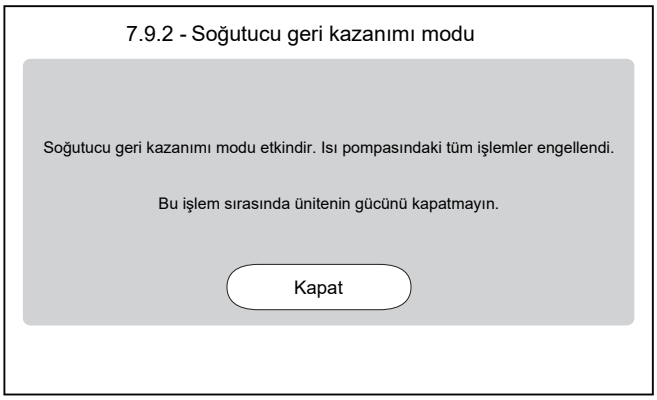

8 `Kapat` seçeneğine dokunun ve `Soğutucu geri kazanımı modu` özelliğinin kapatılmasını onaylayın.

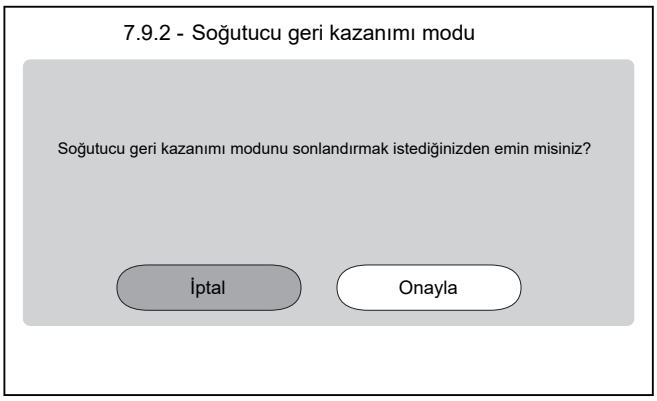

Sonuç: Ünite vanaları (**Y***) ilk durumlarına döndürür.

Güç KAPALI iken soğutucu akışkanını geri kazanmak için

1 Vanaları manüel olarak açın (**Y***) (bkz. "15.1.1 Elektronik genleşme vanalarını elle açmak için" [▸ 248]).

2 Soğutucuyu servis portundan (**a**) (**b**) geri kazanın.

15.1.1 Elektronik genleşme vanalarını elle açmak için

Soğutucu akışkanını geri kazanmadan önce elektronik genleşme vanalarının açık olduğundan emin olun. Güç Kapalı iken bu elle yapılmalıdır.

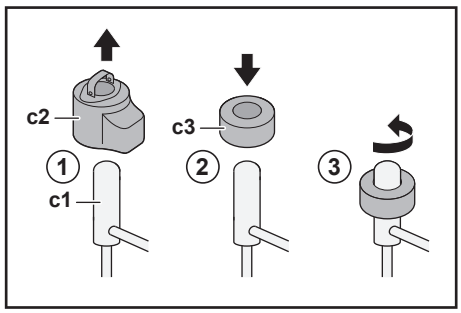

c1 Elektronik genleşme vanası
c2 EEV bobini
c3 EEV mıknatısı

1 EEV bobinini (**c2**) çıkarın.

2 Genleşme vanasının (**c1**) üzerinden bir EEV mıknatısı (**c3**) kaydırın.

3 EEV mıknatısını saat yönünün tersine çevirerek vananın tam açık konumuna getirin. Açık konumun hangisi olduğundan emin değilseniz soğutucu akışkanının geçebileceği şekilde vanayı orta kısmında döndürün.

16 Teknik veriler

En yeni teknik verilerin bir **kısmını** bölgesel Daikin web sitesinde bulabilirsiniz (halka açıktır). En yeni teknik verilerin **tamamını** Daikin Business Portal içinde bulabilirsiniz (kimlik doğrulaması gereklidir).

Bu bölümde

16.1 Servis alanı: Dış ünite 251
16.2 Koruyucu bölge: Dış ünite 253
16.3 Boru şeması: Dış ünite 256
16.4 Boru şeması: İç ünite 258
16.5 Kablo şeması: Dış ünite 260
16.6 Kablo şeması: İç ünite 264
16.7 ESP eğrisi: İç ünite 272

16.1 Servis alanı: Dış ünite

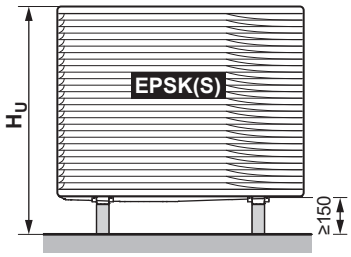

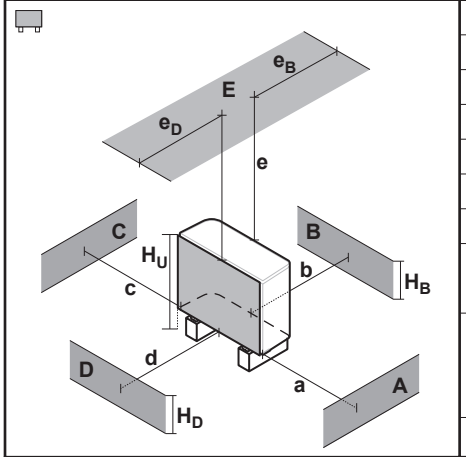

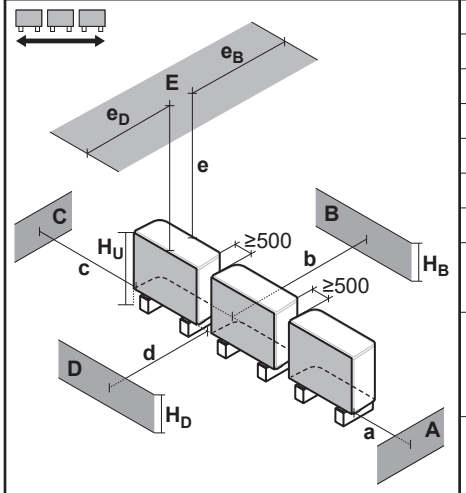

A~E	H_B H_D H_U		(mm)						
			a	b	c	d	e	e_B	e_D
B	—			≥300					
A, B, C	—		≥500	≥300	≥100				
B, E	—			≥300			≥1000		≤500
A, B, C, E	—		≥500	≥300	≥150		≥1000		≤500
D	—					≥500			
D, E	—					≥500	≥1000	≤500	
A, C	—		≥500		≥100				
B, D	(H_B OR H_D) ≤ H_U			≥300		≥500			
	(H_B AND H_D) > H_U		✕						
B, D, E	(H_B OR H_D) ≤ H_U	H_B>H_D		≥300		≥1000	≥1000		≤500
		H_B<H_D		≥300		≥1000	≥1000	≤500	
	(H_B AND H_D) > H_U		✕						
A, C, D, E	—		≥500		≥150	≥500	≥1000	≤500	
B	—			≥300					
A, B, C	—		≥500	≥300	≥500				
B, E	—			≥300			≥1000		≤500
A, B, C, E	—		≥500	≥300	≥500		≥1000		≤500
D	—					≥500			
D, E	—					≥500	≥1000	≤500	
A, C	—		≥500		≥500				
B, D	(H_B OR H_D) ≤ H_U			≥300		≥500			
	(H_B AND H_D) > H_U		✕						
B, D, E	(H_B OR H_D) ≤ H_U	H_B>H_D		≥300		≥1000	≥1000		≤500
		H_B<H_D		≥300		≥1000	≥1000	≤500	
	(H_B AND H_D) > H_U		✕						
A, C, D, E	—		≥500		≥500	≥500	≥1000	≤500	

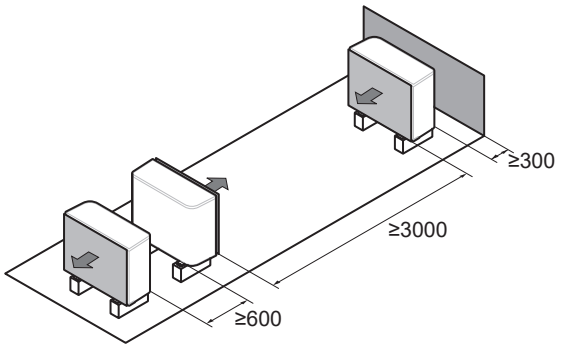

Simgeler şu anlamlara gelmektedir:

Genel	Aşağıdaki satırlarda gösterildiği gibi birbiri yakınına birden fazla dış ünite monte edilebilir: ▪ (yan yana) ▪ (birbirinin önüne/arkasına) Bununla birlikte, diğer üniteler yalnızca aynı tipte olduklarında ünitenizin koruyucu bölgesine monte edilebilir (bkz. "Koruyucu bölge").
A, C	Sağ tarafta ve sol tarafta engel (duvar/radyatör peteği)
B	Emiş tarafında engel (duvar/radyatör peteği)
D	Deşarj tarafında engel (duvar/radyatör peteği)
E	Üst tarafta engel (çatı)
a,b,c,d,e	Ünite ile A, B, C, D ve E engelleri arasındaki minimum servis boşluğu
$\mathbf{e}_B$	Ünite ile E engelinin kenarı arasında, B engeli yönündeki maksimum mesafe
$\mathbf{e}_D$	Ünite ile E engelinin kenarı arasında, D engeli yönündeki maksimum mesafe
$\mathbf{H}_U$	Montaj kaidesi dahil ünite yüksekliği
$\mathbf{H}_B$,$\mathbf{H}_D$	B ve D engellerinin yüksekliği
✕	İzin VERİLMEZ

16.2 Koruyucu bölge: Dış ünite

(mm)

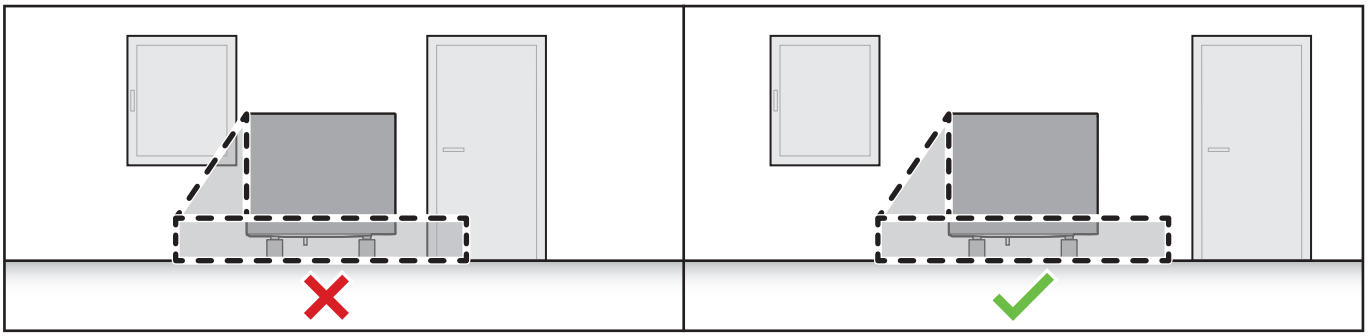

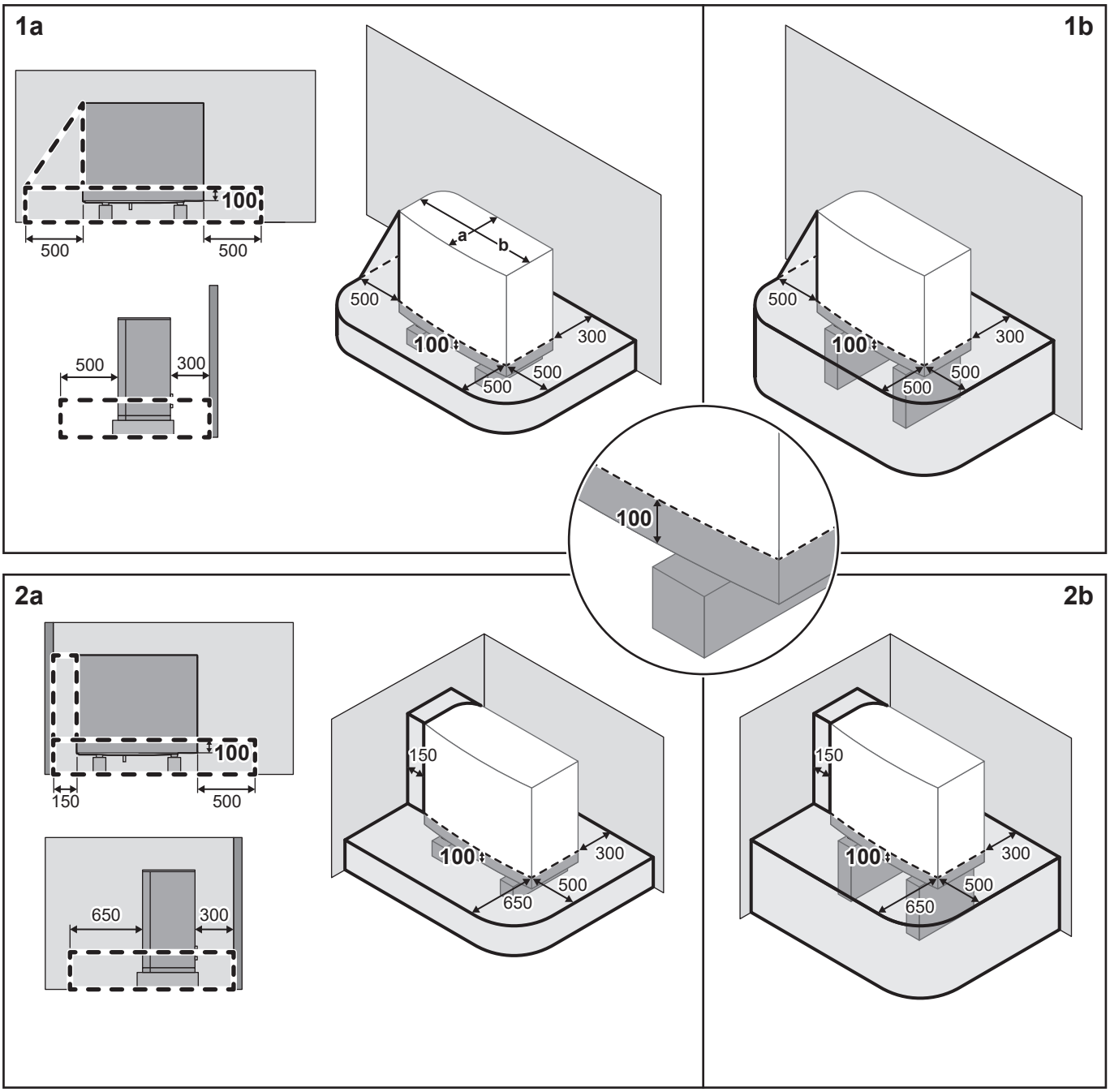

	a	b
EPSKS04~07A*	535	1215
EPSK06~14A*	604	1330

(mm)

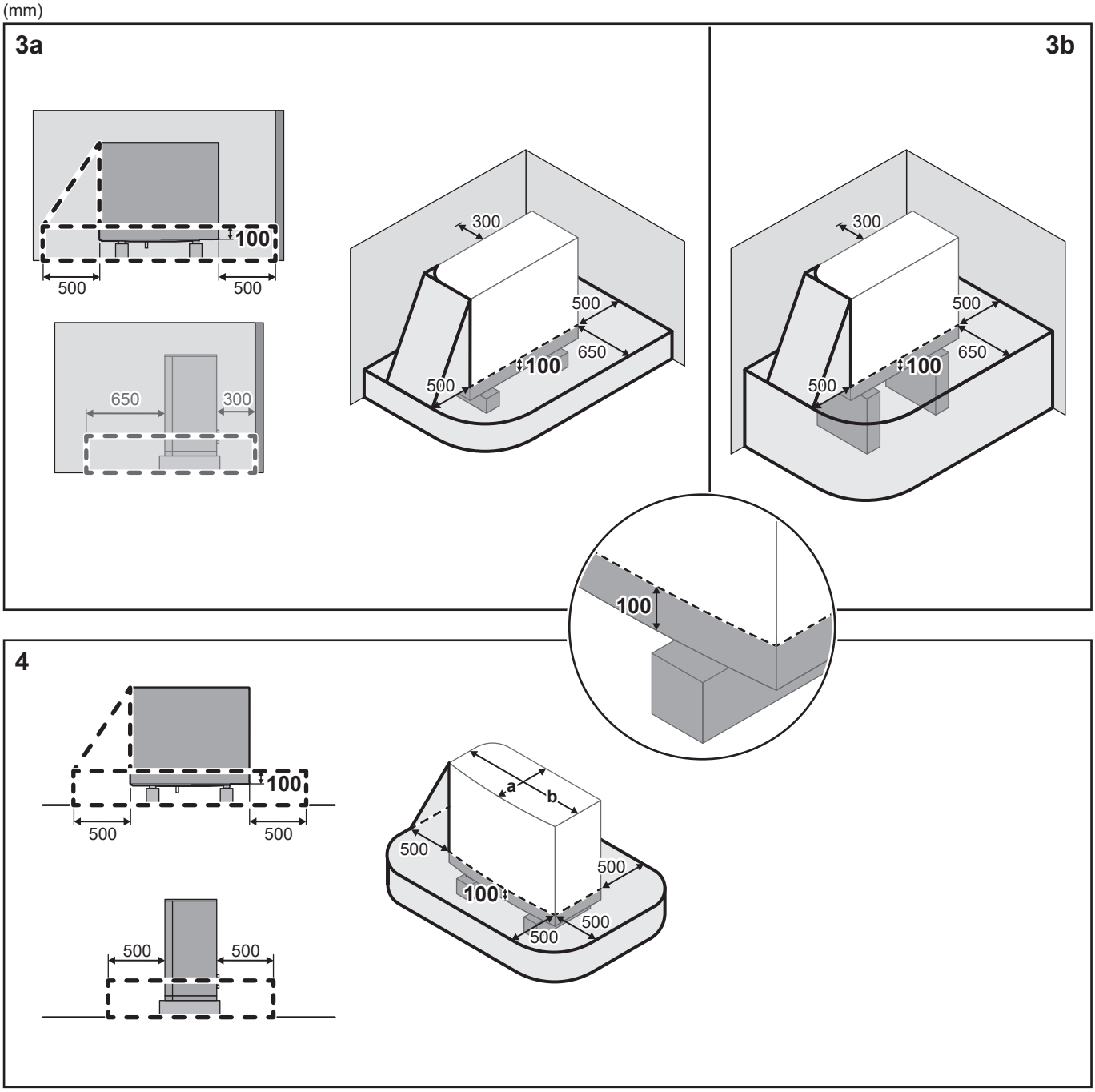

	a	b
EPSKS04~07A*	535	1215
EPSK06~14A*	604	1330

Simgeler şu anlamlara gelmektedir:

Genel	Dış ünite, ISO817'de tanımlanan ve EN378'de kullanılan şekliyle "Güvenlik sınıfı A3" olan R290 soğutucu içerir. Bu, beklenmedik bir soğutucu sızıntısı durumunda güvenliği sağlamak için ekstra kurulum yeri gereksinimlerine (= "koruyucu bölge") uymanız gerektiği anlamına gelir. **Koruyucu bölge için gereklilikler:** ▪ Binanın yaşanan alanlarına açıklık olmamalıdır. **Örnek:** açılabilir pencereler, kapılar, havalandırma açıklıkları ya da bodrum girişleri. ▪ Ateşleme kaynağı (ne kalıcı olarak ne de kısa süreliğine) olmamalıdır. **Örnek:** - Açık alevler - Elektrik tesisatları, prizler, lambalar, aydınlatma anahtarları - Ev içi elektrik bağlantıları - Kıvılcım çıkaran aletler - Yüksek yüzey sıcaklığına sahip nesneler (R290 için > 360°C) ▪ Koruyucu bölge bitişik binalara veya kamu trafik alanlarına UZANMAMALIDIR. ▪ Diğer üniteler yalnızca aynı tipte olduklarında ünitenizin koruyucu bölgesine monte edilebilir (yani EPSK). Bu nedenle, farklı bir soğutucu kullanan veya başka bir üreticinin sağladığı farklı tipte ünitelerin ünitenizin koruyucu bölgesinde bulunmasına izin VERİLMEZ. Tüm ünitelerin birleşik koruyucu bölgesi tüm bireysel koruyucu bölgelerin birleştirilmesiyle oluşur. **Koruyucu bölge için gerekli OLMAYAN hususlar:** ▪ Ünitenin önünde tamamen açık alan.
1a / 1b	Bir binanın önündeki koruyucu bölge: ▪ **1a**: katla hizalı ▪ **1b**: yükseltilmiş
2a / 2b	Sağ köşeye montaj için koruyucu bölge: ▪ **2a**: katla hizalı ▪ **2b**: yükseltilmiş
3a / 3b	Sol köşeye montaj için koruyucu bölge: ▪ **3a**: katla hizalı ▪ **3b**: yükseltilmiş
4	Çatıya montaj için koruyucu bölge. **Ekstra gereksinim:** Koruyucu bölgede havalandırma veya çatı penceresi açıklığı bulunmamalıdır.

16.3 Boru şeması: Dış ünite

EPSKS04~07A* durumunda:

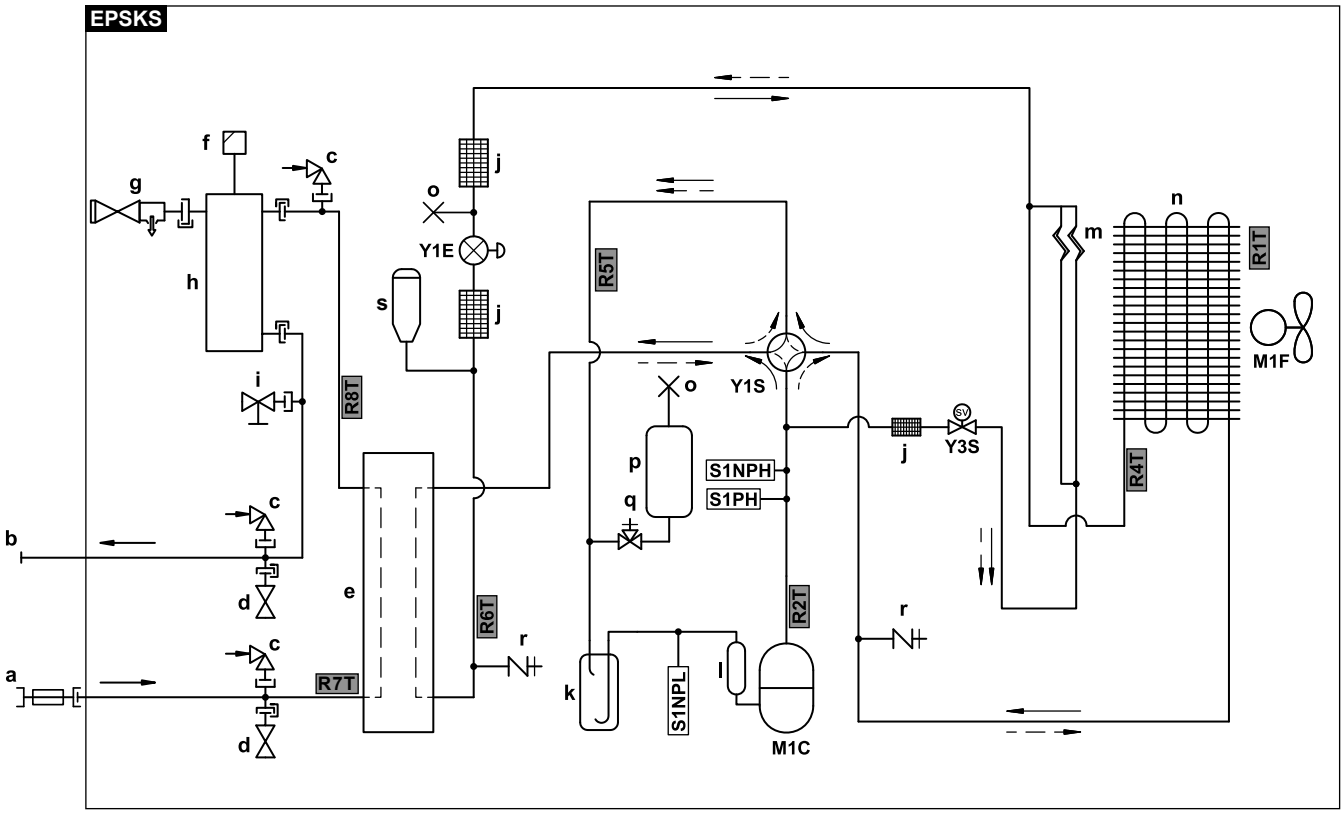

3D157908 B

a	Su GİRİŞİ (Entegre çekvalfli ve filtreli küresel vana)
b	Su ÇIKIŞI (vida bağlantısı, erkek, 1")
c	Vakum kırıcı
d	Donma koruma vanası
e	Plakalı ısı eşanjörü
f	Otomatik hava tahliye vanası
g	Basınç boşaltma vanası
h	Gaz ayırıcı
i	Drenaj vanası
j	Filtre
k	Akü
l	Susturucu
m	Kılcal tüp
n	Hava ısı eşanjörü
o	Sıkıştırılmış boru
p	Soğutucu haznesi
q	Durdurma vanası
r	5/16" konik servis portu
s	Sıvı Toplayıcı

Soğutucu akışkan debisi:

→ Isıtma

--→ Soğutma

M1C	Kompresör
M1F	Fan motoru
S1PH	Yüksek basınç anahtarı
S1NPH	Yüksek basınç sensörü
S1NPL	Alçak basınç sensörü
Y1E	Elektronik genleşme vanası (ana)
Y1S	Solenoid vana (4 yollu vana)
Y3S	Solenoid vana (sıcak gaz baypası)

Termistörler:

R1T	Dış ortam havası
R2T	Kompresör deşarjı
R4T	Hava ısı eşanjörü
R5T	4 yollu vana (emiş)
R6T	Soğutucu sıvısı
R7T	Su girişi
R8T	Su çıkışı

EPSK06~14A* durumunda:

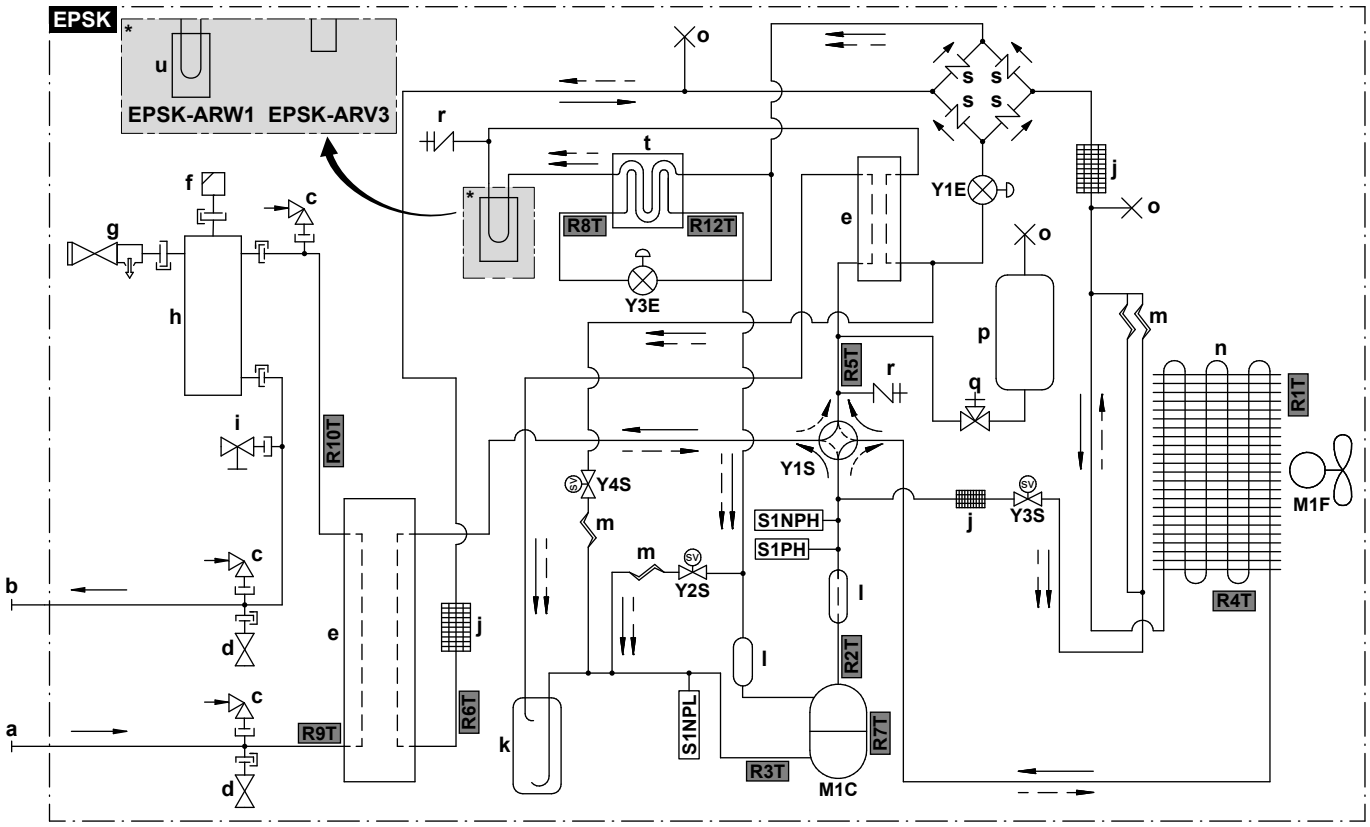

3D150154B

- **a** Su GİRİŞİ (vida bağlantısı, erkek, 1 1/4")
- **b** Su ÇIKIŞI (vida bağlantısı, erkek, 1 1/4")
- **c** Vakum kırıcı
- **d** Donma koruma vanası
- **e** Plakalı ısı eşanjörü
- **f** Otomatik hava tahliye vanası
- **g** Basınç boşaltma vanası
- **h** Gaz ayırıcı
- **i** Drenaj vanası
- **j** Filtre
- **k** Akü
- **l** Susturucu
- **m** Kılcal tüp
- **n** Hava ısı eşanjörü
- **o** Sıkıştırılmış boru
- **p** Soğutucu haznesi
- **q** Durdurma vanası
- **r** 5/16" konik servis portu
- **s** Tek yönlü vana
- **t** Ekonomizör
- **u** PCB soğutma

Soğutucu akışkan debisi:

- Isıtma
- Soğutma

- **M1C** Kompresör
- **M1F** Fan motoru
- **S1PH** Yüksek basınç anahtarı
- **S1NPH** Yüksek basınç sensörü
- **S1NPL** Alçak basınç sensörü
- **Y1E** Elektronik genleşme vanası (ana)
- **Y3E** Elektronik genleşme vanası (enjeksiyon)
- **Y1S** Solenoid vana (4 yollu vana)
- **Y2S** Solenoid vana (alçak basınç baypas)
- **Y3S** Solenoid vana (sıcak gaz baypası)
- **Y4S** Solenoid vana (sıvı enjeksiyonu)

Termistörler:

- **R1T** Dış ortam havası
- **R2T** Kompresör deşarjı
- **R3T** Kompresör emme
- **R4T** Hava ısı eşanjörü
- **R5T** 4 yollu vana (emiş)
- **R6T** Soğutucu sıvısı
- **R7T** Kompresör kovanı
- **R8T** Ekonomizör öncesi enjeksiyon
- **R9T** Su GİRİŞİ
- **R10T** Su ÇIKIŞI
- **R12T** Ekonomizör sonrası enjeksiyon

16.4 Boru şeması: İç ünite

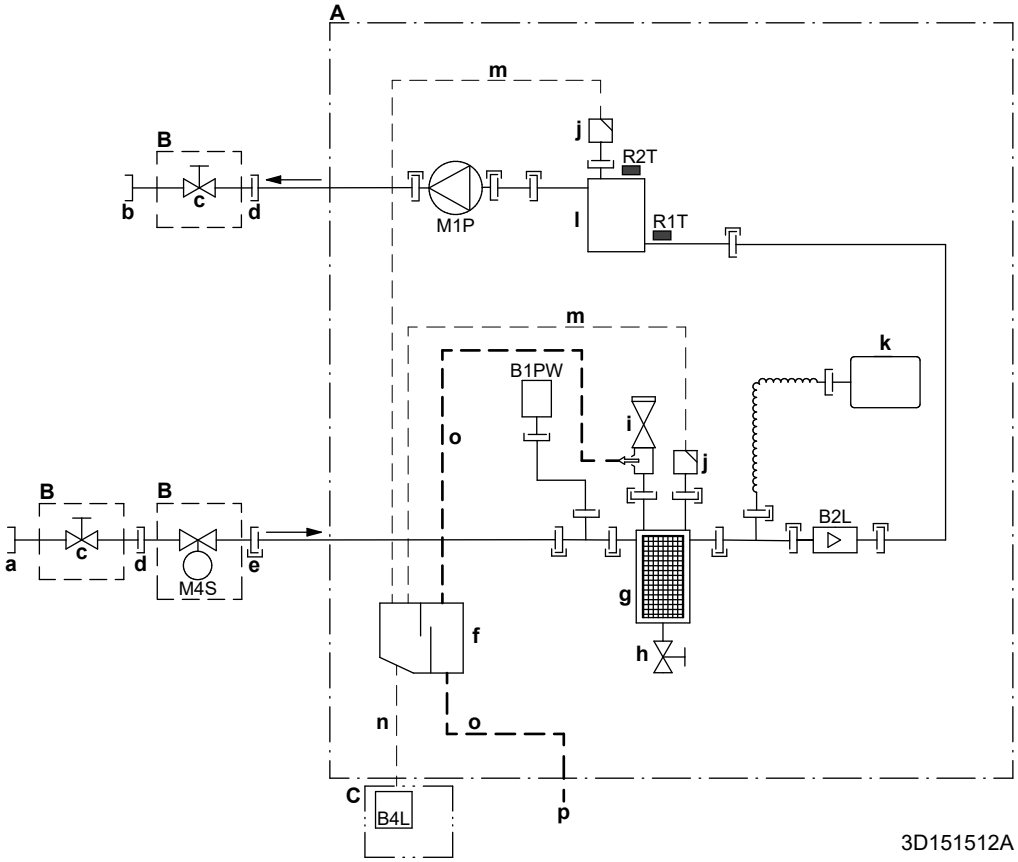

A İç ünite
B Sahada monte edilir (aksesuar olarak teslim edilir)
C Gaz sensörü kutusu
a Dış üniteden su GİRİŞİ (vidalı bağlantı, dişi)
- EPBX(U)07: 1"
- EPBX(U)10+14: 1 1/4"

b Alan ısıtmasına su ÇIKIŞI (vidalı bağlantı, dişi)
- EPBX(U)07: 1"
- EPBX(U)10+14: 1 1/4"

c Kesme vanası
- EPBX(U)07: erkek 1" – dişi 1"
- EPBX(U)10+14: erkek 1" – dişi 1 1/4"

d Vidalı bağlantı, dişi, 1"
e Hızlı bağlantı
f Gaz ayırıcı
g Manyetik filtre/pislik separatörü
h Drenaj vanası
i Emniyet vanası
j Hava tahliyesi
k Genleşme kabı
l Yedek ısıtıcı
m Hava tahliyesi için hortum
n Gaz için hortum
o Su için drenaj hortumu
p Drenaj çıkışı ID18
B1PW Alan ısıtma su basıncı sensörü
B2L Akış sensörü
B4L Gaz sensörü
M1P Pompa
M4S Normalde kapalı kesme vanası (giriş kaçağını durdurma) (hızlı bağlantı – dişi 1")

Termistörler:
R1T Giriş suyu
R2T Yedek ısıtıcı – Su ÇIKIŞI

Bağlantılar:

Vidalı bağlantı
Konik bağlantı
Hızlı bağlantı
Lehimli bağlantı

16.5 Kablo şeması: Dış ünite

Kablo bağlantı şeması (kurulum için değil, yalnızca servis amacıyla gereklidir) üniteyle birlikte teslim edilir:

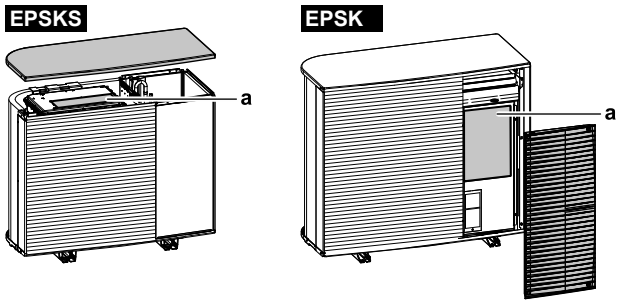

a Kablo şeması

İngilizce	Tercüme
Back side view	Arka taraftan görünüm
Electronic component assembly	Elektronik bileşen tertibatı
Indoor	İç
Outdoor	Dış
Position of compressor terminal	Kompresör terminali konumu
Position of elements	Parçaların konumları
See note ***	Bkz. not ***
Service/Dchecker	Servis / D-checker
Top side view	Üst taraftan görünüm

Notlar:

1	Simgeler:	
	L	Cereyanlı
	N	Nötr
	⏚	Koruyucu topraklama
	⏚	Gürültüsüz toprak
	▭▭▭	Terminal şeridi
	-o-	Terminal
	▭	Konektör
	-●-	Bağlantı
	▮▮▮	Saha kabloları
	=:=	Seçenek

2	Renkler:	
	BLK	Siyah
	RED	Kırmızı
	BLU	Mavi
	WHT	Beyaz
	GRN	Yeşil
	YLW	Sarı
	PNK	Pembe
	ORG	Turuncu
	GRY	Gri
	BRN	Kahverengi
3	Bu kablo şeması yalnızca dış ünite için geçerlidir.	
4	Çalışma sırasında, S1PH koruma cihazını kısa devre yapmayın.	
5	Kabloların X2M bağlantısı için kombinasyon tablosuna ve seçenek kılavuzuna bakın.	

V3 modellerinde açıklama (1N~):

A1P	Baskılı devre kartı (ana)
A3P	Baskılı devre kartı (kaçak akım)
A4P	Baskılı devre kartı (ACS)
E1H	Boşaltma borusu ısıtıcısı (sahada temin edilir)
E1HC	Karter ısıtıcısı
F1U	Saha sigortası (sahada temin edilir)
F10U (A1P)	Sigorta (T 6,3 A / 250 V)
H1P (A1P)	Işık yayan diyot (servis monitörü turuncu)
HAP (A1P, A4P)	Işık yayan diyot (servis monitörü yeşildir)
K2R (A1P)	Manyetik röle (Y3S)
K3R (A1P)	Manyetik röle (Y2S)
M1C	Kompresör motoru
M1F	Fan motoru
Q1DI	Toprak kaçağı devre kesicisi (30 mA) (sahada temin edilir)
R1T	Termistör (dış ortam havası)
R2T	Termistör (kompresör deşarjı)
R3T	Termistör (kompresör emme)
R4T	Termistör (hava ısı eşanjörü)
R5T	Termistör (4 yollu vana - emiş)
R6T	Termistör (soğutucu sıvı)
R7T	Termistör (kompresör kovanı)

R8T	Termistör (ekonomizörden önce enjeksiyon)
R9T	Termistör (su GİRİŞİ)
R10T	Termistör (su ÇIKIŞI)
R12T	Termistör (ekonomizörden sonra enjeksiyon)
S1NG	Gaz sensörü
S1NPH	Yüksek basınç sensörü
S1NPL	Alçak basınç sensörü
S1PH	Yüksek basınç anahtarı
T1A	Akım transformatörü
X*A, X*Y	Konektörler
X*M	Terminal şeridi
Y1E	Elektronik genleşme vanası (ana)
Y3E	Elektronik genleşme vanası (enjeksiyon)
Y1S	Solenoid vana (4 yollu vana)
Y2S	Solenoid vana (alçak basınç baypas)
Y3S	Solenoid vana (sıcak gaz baypası)
Y4S	Solenoid vana (sıvı enjeksiyonu)
Z*C	Gürültü filtresi (ferrit çekirdek)

W1 modellerinde açıklama (3N~):

A1P	Baskılı devre kartı (ana)
A2P	Baskılı devre kartı (ağ filtre)
A3P	Baskılı devre kartı (kaçak akım)
A4P	Baskılı devre kartı (ACS)
E1H	Boşaltma borusu ısıtıcısı (sahada temin edilir)
E1HC	Karter ısıtıcısı
F1U	Saha sigortası (sahada temin edilir)
FINTh	Termistör (kanat)
HAP (A1P, A4P)	Işık yayan diyot (servis monitörü yeşildir)
K2R (A1P)	Manyetik röle (Y2S)
K3R (A1P)	Manyetik röle (Y3S)
M1C	Kompresör motoru
M1F	Fan motoru
Q1DI	Toprak kaçağı devre kesicisi (30 mA) (sahada temin edilir)
R1T	Termistör (dış ortam havası)
R2T	Termistör (kompresör deşarjı)
R3T	Termistör (kompresör emme)
R4T	Termistör (hava ısı eşanjörü)

R5T	Termistör (4 yollu vana - emiş)
R6T	Termistör (soğutucu sıvı)
R7T	Termistör (kompresör kovanı)
R8T	Termistör (ekonomizörden önce enjeksiyon)
R9T	Termistör (su GİRİŞİ)
R10T	Termistör (su ÇIKIŞI)
R11T	Termistör (ısı borusu)
R12T	Termistör (ekonomizörden sonra enjeksiyon)
S1NG	Gaz sensörü
S1NPH	Yüksek basınç sensörü
S1NPL	Alçak basınç sensörü
S1PH	Yüksek basınç anahtarı
T1A	Akım transformatörü
X*M	Terminal şeridi
X*Y	Konektörler
Y1E	Elektronik genleşme vanası (ana)
Y3E	Elektronik genleşme vanası (enjeksiyon)
Y1S	Solenoid vana (4 yollu vana)
Y2S	Solenoid vana (alçak basınç baypas)
Y3S	Solenoid vana (sıcak gaz baypası)
Y4S	Solenoid vana (sıvı enjeksiyonu)
Z*C	Gürültü filtresi (ferrit çekirdek)

16.6 Kablo şeması: İç ünite

Üniteyle birlikte verilen dahili kablo şemasına (iç ünite anahtar kutusu kapağının içerisindedir) bakın. Kullanılan kısaltmalar aşağıda listelenmiştir. Dahili kablo şemasında her bir `Alan GÇ` bağlantısı için onay kutuları bulunur. Kablolamadan sonra seçilen standart seçenek için onay kutusunun işaretlenmesi önerilir.

Onay kutuları dahili kablolama şeması: Örnek

Bu örnek, dahili kablo bağlantı şemasında bir onay kutusunun nasıl işaretleneceğini göstermektedir.

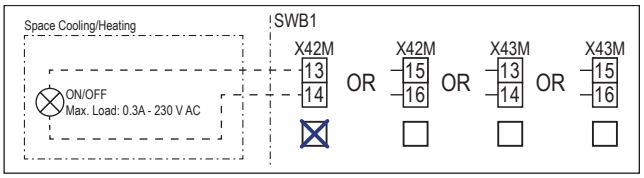

Ünite çalıştırılmadan önce dikkate alınması gereken notlar

İngilizce	Tercüme
Notes to go through before starting the unit	Ünite çalıştırılmadan önce dikkate alınması gereken notlar
X2M	Ana terminal — Dış ünite
X40M	Ana terminal — İç ünite
X41M	Ana terminal — Yedek ısıtıcı
X42M, X43M	Yüksek gerilim için saha kablolaması
X44M, X45M	SELV için saha kablolaması (Güvenlik Ekstra Alçak Gerilimi)
X7M, X8M	Destek ısıtıcı güç kaynağı terminali
—·—·—·—	Topraklama kabloları
- - - - - - -	Sahada temin edilir
①	Birkaç kablo seçeneği
	Seçenek
	Anahtar kutusuna takılı değil
	Kablo bağlantısı modele bağlıdır
	PCB
Note 1: Connection point of the power supply for the BUH should be foreseen outside the unit.	Not 1: Yedek ısıtıcı güç kaynağı bağlantı noktası ünitenin dışında öngörülmelidir.
Backup heater power supply	Yedek ısıtıcı güç kaynağı
☐ 4.5 kW (1N~, 230 V)	☐ 4,5 kW (1N~, 230 V)
☐ 4.5 kW (3N~, 400 V)	☐ 4,5 kW (3N~, 400 V)
☐ 4.5 kW (3~, 230 V)	☐ 4,5 kW (3~, 230 V)
☐ 4.5 kW (2~, 230 V)	☐ 4,5 kW (2~, 230 V)
☐ 6 kW (1N~, 230 V)	☐ 6 kW (1N~, 230 V)
☐ 9 kW (3N~, 400 V)	☐ 9 kW (3N~, 400 V)
User installed options	Kullanıcı tarafından kurulan seçenekler

İngilizce	Tercüme
☐ Remote user interface	☐ Özel İnsan Konfor Arayüzü (BRC1HHDA oda termostatı olarak kullanılır)
☐ Ext. indoor thermistor	☐ Harici iç ortam sıcaklığı termistörü
☐ Ext outdoor thermistor	☐ Harici dış ortam sıcaklığı termistörü
☐ Safety thermostat	☐ Güvenlik termostatı
☐ Smart Grid	☐ Smart Grid
☐ WLAN cartridge	☐ WLAN kartuşu
☐ Bizone mixing kit	☐ Çift bölgeli karıştırma kiti
Main LWT	Ana çıkış suyu sıcaklığı
☐ On/OFF thermostat (wired)	☐ AÇIK/KAPALI termostat (kablolu)
☐ On/OFF thermostat (wireless)	☐ AÇIK/KAPALI termostat (kablosuz)
☐ Ext. thermistor	☐ Harici termistör
☐ Heat pump convector	☐ Isı pompası konvektörü
Add LWT	İlave çıkış suyu sıcaklığı
☐ On/OFF thermostat (wired)	☐ AÇIK/KAPALI termostat (kablolu)
☐ On/OFF thermostat (wireless)	☐ AÇIK/KAPALI termostat (kablosuz)
☐ Ext. thermistor	☐ Harici termistör
☐ Heat pump convector	☐ Isı pompası konvektörü

Anahtar kutusundaki konumu

İngilizce	Tercüme
Position in switch box	Anahtar kutusundaki konumu

Lejant

A1P		Hidro PCB'si
A2P	*	AÇIK/KAPALI termostat (PC=güç devresi)
A3P	*	Isı pompası konvektörü
A5P		Güç kaynağı PCB'si
A6P		Çok kademeli yedek ısıtıcı PCB'si
A11P		Arayüz PCB'si
A12P		Kullanıcı arayüzü PCB'si
A14P	*	Özel İnsan Konfor Arayüzünün PCB'si (BRC1HHDA oda termostatı olarak kullanılır)
A15P	*	Alıcı PCB'si (kablosuz AÇIK/KAPALI termostat)
A30P	*	Çift bölgeli karıştırma kiti PCB'si
F1B	#	Aşırı akım sigortası - Yedek ısıtıcı
F2B	#	Aşırı akım sigortası - Ana
F3B	#	Aşırı akım sigortası - Destek ısıtıcı
K1A, K2A	*	Yüksek gerilimli Smart Grid rölesi

K*M	*	Kontaktör destek ısıtıcısı
M2P	#	Kullanım sıcak suyu pompası
M2S	#	Kesme vanası – Ana bölge
M4P	#	C/H ikincil pompa
M4S		Normalde kapalı kesme vanası (giriş kaçağını durdurma)
M5P	#	C/H harici pompa – Ana bölge
M5S	*	Alan ısıtma / kullanım sıcak suyu için 3 yollu vana
M6P	#	C/H harici pompa – İlave bölge
M6S	#	İkili bypass vanası
M7S	#	Ayrık bypass vanası
M8S	#	Kesme vanası – İlave bölge
P* (A14P)	*	Terminal
PC (A15P)	*	Güç devresi
Q*DI	#	Toprak kaçağı devre kesicisi
Q1L		Termal koruyucu yedek ısıtıcısı
Q4L	#	Güvenlik termostatı
R1H (A2P)	*	Nem sensörü
R1T (A2P)	*	Ortam sensörü AÇIK/KAPALI termostat
R1T (A14P)	*	Ortam sıcaklığı sensörü kullanıcı arayüzü
R2T (A2P)	*	Harici sensör (zemin veya ortam sıcaklığı)
R5T (A1P)	*	Kullanım sıcak suyu termistörü
R6T	*	Harici iç veya dış ortam sıcaklığı termistörü
S1S	#	İndirimli elektrik tarifesi güç beslemesi kontağı
S2S	#	Elektrik sayacı darbe girişi 1
S3S	#	Elektrik sayacı darbe girişi 2
S4S	#	Smart Grid içe beslemesi (Smart Grid fotovoltaik güç darbe sayacı)
S10S-S11S	#	Alçak gerilimli Smart Grid kontağı
ST6 (A30P)	*	Konektör
X*A, X*Y, X*Y*		Konektör
X*M		Terminal şeridi
Z*C		Gürültü filtresi (ferrit çekirdek)

* İsteğe bağlı
\# Sahada temin edilir

Kablo şemasındaki metnin tercümesi

İngilizce	Tercüme
(1) Main power connection	(1) Ana güç bağlantısı
2-pole fuse	2 kutuplu sigorta

İngilizce	Tercüme
Indoor unit supplied from outdoor	Dış üniteden beslenen iç ünite
Indoor unit supplied separately	İç ünite ayrıca temin edilir
Normal kWh rate power supply	Normal elektrik tarifesi güç kaynağı
Outdoor unit	Dış ünite
Standard	Standart
SWB	Anahtar kutusu
(2) Backup heater power supply	(2) Yedek ısıtıcı güç beslemesi
2-pole fuse	2 kutuplu sigorta
4-pole fuse	4 kutuplu sigorta
For these connections use the optional adapter wire harnesses.	Bu bağlantılar için isteğe bağlı adaptör kablo demetlerini kullanın.
Only for 4.5 kW MBUH units	Sadece 4,5 kW çok kademeli yedek ısıtıcı üniteleri için
Only for 9 kW MBUH units	Sadece 9 kW çok kademeli yedek ısıtıcı üniteleri için
(3) Shut-off valve - Inlet leak stop	(3) Normalde kapalı kesme vanası (giriş kaçağını durdurma)
(4) Ext. thermistor	(4) Harici termistör
External ambient sensor option (indoor or outdoor)	Harici ortam sensörü seçeneği (iç veya dış)
Voltage	Gerilim
(5) Domestic hot water tank	(5) Kullanım sıcak suyu deposu
3 wire type SPDT	3 telli tip SPDT
For DHW tank option	DHW boyleri seçeneği için
Max. load	Maksimum yükleme
Only for DHW tank option	Sadece kullanım sıcak suyu deposu seçeneği için
Only when DHW option is installed	Sadece kullanım sıcak suyu deposu monte edildiğinde
OR	VEYA
(6) Field supplied options	(6) Sahada temin edilen seçenekler
230 V AC Control Device	230 V AC Kumanda Cihazı
3-wire type (SPDT)	3 telli tip (SPDT)
Alarm output	Alarm çıkışı
Bivalent bypass valve NC	İkili bypass vanası – normalde kapalı
Bivalent bypass valve NO	İkili bypass vanası – normalde açık
Bizone mixing kit	Çift bölgeli karıştırma kiti
C/H ext. add. pump	Soğutma/ısıtma harici pompası – İlave bölge

İngilizce	Tercüme
C/H ext. main pump	Soğutma/ısıtma harici pompası – Ana bölge
C/H secondary pump	Soğutma/ısıtma ikincil pompası
Contact rating	Kontak değerlendirmesi
Continuous	Devamlı akım
Decoupled bypass valve NC	Ayrık bypass vanası – normalde kapalı
Decoupled bypass valve NO	Ayrık bypass vanası – normalde açık
DHW pump output	Kullanım sıcak suyu pompa çıkışı
DHW pump	Kullanım sıcak suyu pompası
Electric pulse meter input	Elektrik sayacı
Ext. heat source	Harici ısı kaynağı
For HV Smart Grid	Yüksek gerilimli Smart Grid için
For HV Smart Meter contact	Yüksek gerilimli Smart Meter ile kontağı için
For LV Smart Grid contacts	Alçak gerilimli Smart Grid kontakları için
For LV Smart Meter contact	Alçak gerilimli Smart Meter kontağı için
For safety thermostat	Güvenlik termostatı için
For solar input	Güneş enerjisi girişi için
Inrush	Demaraj akımı
Max. load	Maksimum yükleme
ON/OFF output	AÇIK/KAPALI çıkışı
Preferential kWh rate power supply contact	İndirimli elektrik tarifesi güç beslemesi kontağı
Shut-off valve Add. NC	Kesme vanası – İlave bölge – normalde kapalı
Shut-off valve Add. NO	Kesme vanası – İlave bölge – normalde açık
Shut-off valve Main NC	Kesme vanası – Ana bölge – normalde kapalı
Shut-off valve Main NO	Kesme vanası – Ana bölge – normalde açık
Smart Grid PV power pulse meter	Smart Grid fotovoltaik güç darbe sayacı
Space cooling/heating	Alan soğutma/ısıtma
Voltage	Gerilim
With external relay	Harici röle ile
(7) User interface	(7) Kullanıcı arayüzü
3rd generation WLAN cartridge	Üçüncü nesil WLAN kartuşu
Fixed LAN connection	Sabit LAN bağlantısı
Remote user interface	Özel İnsan Konfor Arayüzü (BRC1HHDA oda termostatı olarak kullanılır)

İngilizce	Tercüme
SD card	WLAN kartuşu için kart yuvası
To customer router	Müşterinin yönlendiricisine
Voltage	Gerilim
(8) External On/OFF thermostats and heat pump convector	(8) Harici AÇIK/KAPALI termostatlar ve ısı pompası konvektörü
Additional LWT zone	İlave çıkış suyu sıcaklığı bölgesi
For heat pump convector	Isı pompası konvektörü için
For wired On/Off thermostat	Kablolu AÇIK/KAPALI termostat için
For wireless ON/OFF thermostat	Kablosuz AÇIK/KAPALI termostat için
Main LWT zone	Ana çıkış suyu sıcaklığı bölgesi
Max. load	Maksimum yükleme

Elektrik bağlantısı şeması

Not: Sinyal kablosu kullanılıyorsa: güç kabloları ile aradaki minimum mesafeyi koruyun >5 cm

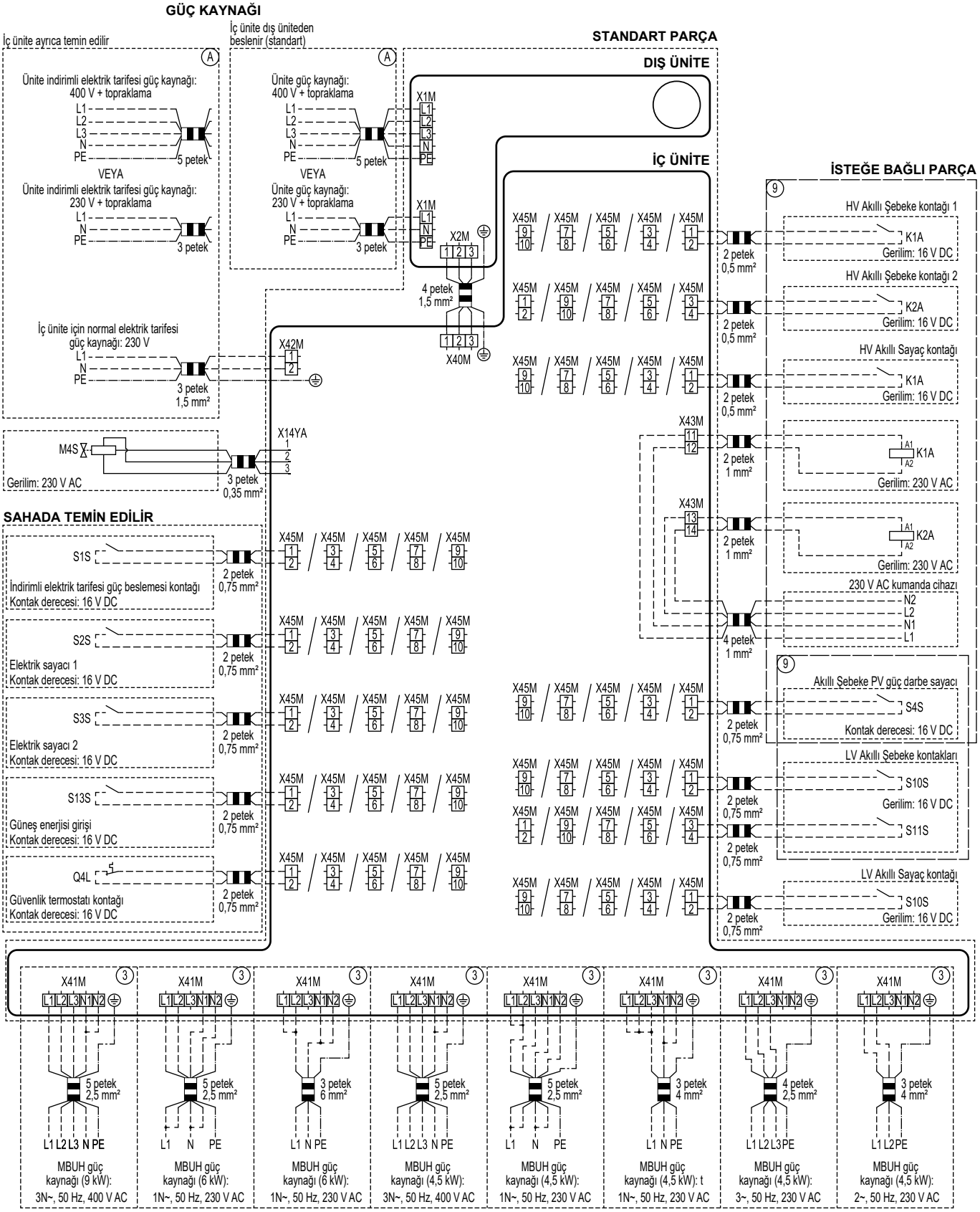

4D152877C (1/2)

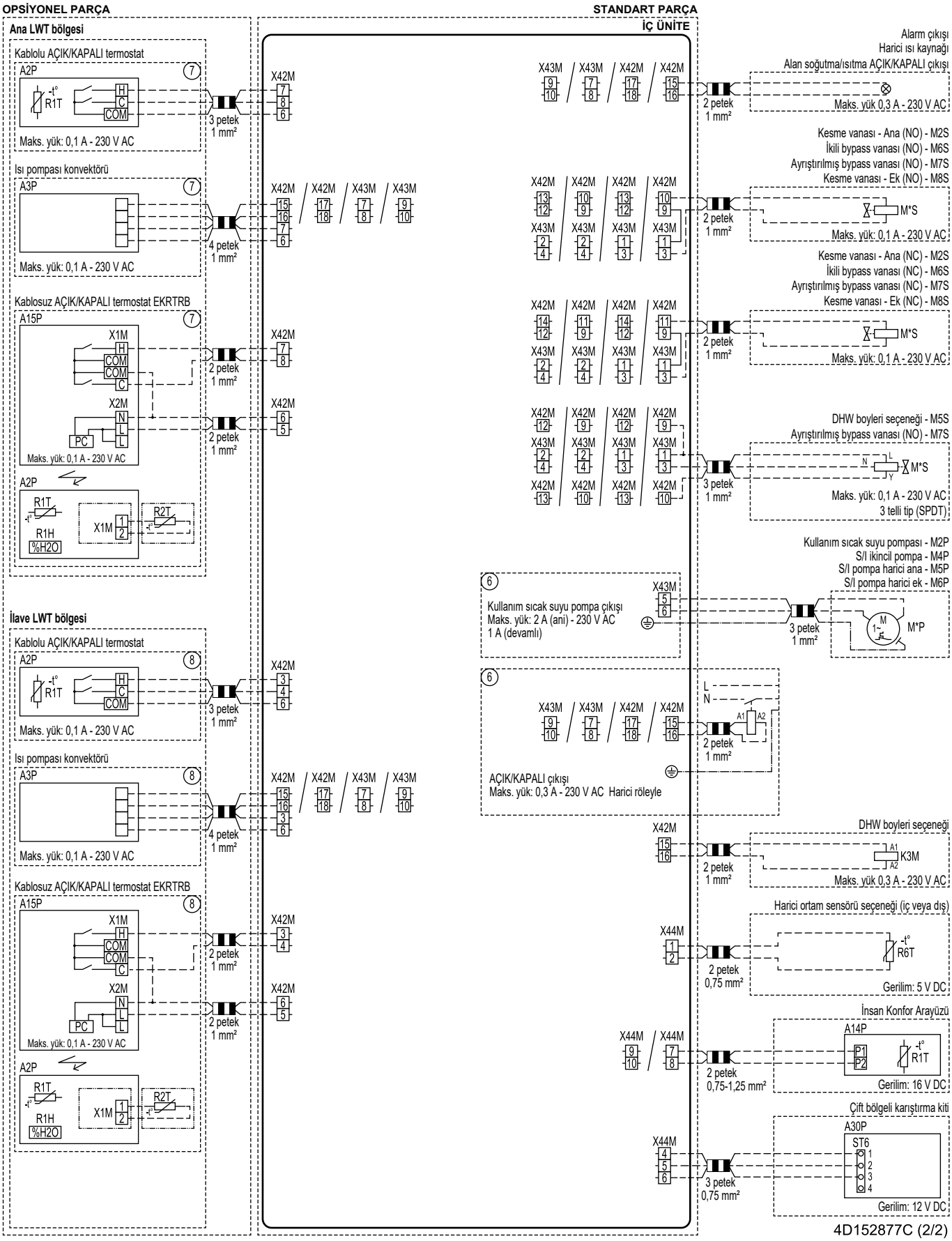
OPSİYONEL PARÇA
STANDART PARÇA
İÇ ÜNİTE
Ana LWT bölgesi
Kablolu AÇIK/KAPALI termostat
A2P
R1T
H
C
COM
Maks. yük: 0,1 A - 230 V AC
3 petek 1 mm²
X42M
Isı pompası konvektörü
A3P
Maks. yük: 0,1 A - 230 V AC
4 petek 1 mm²
X42M
X43M
Kablosuz AÇIK/KAPALI termostat EKRTRB
A15P
X1M
X2M
PC
Maks. yük: 0,1 A - 230 V AC
2 petek 1 mm²
R1H
%H2O
R2T
İlave LWT bölgesi
Alarm çıkışı
Harici ısı kaynağı
Alan soğutma/ısıtma AÇIK/KAPALI çıkışı
Maks. yük 0,3 A - 230 V AC
Kesme vanası - Ana (NO) - M2S
İkili bypass vanası (NO) - M6S
Ayrıştırılmış bypass vanası (NO) - M7S
Kesme vanası - Ek (NO) - M8S
M*S
Kesme vanası - Ana (NC) - M2S
İkili bypass vanası (NC) - M6S
Ayrıştırılmış bypass vanası (NC) - M7S
Kesme vanası - Ek (NC) - M8S
DHW boyleri seçeneği - M5S
Ayrıştırılmış bypass vanası (NO) - M7S
3 telli tip (SPDT)
Kullanım sıcak suyu pompası - M2P
S/I ikincil pompa - M4P
S/I pompa harici ana - M5P
S/I pompa harici ek - M6P
Kullanım sıcak suyu pompa çıkışı
Maks. yük: 2 A (ani) - 230 V AC
1 A (devamlı)
AÇIK/KAPALI çıkışı
Maks. yük: 0,3 A - 230 V AC Harici röleyle
DHW boyleri seçeneği
K3M
Harici ortam sensörü seçeneği (iç veya dış)
R6T
Gerilim: 5 V DC
İnsan Konfor Arayüzü
A14P
P1
P2
Gerilim: 16 V DC
Çift bölgeli karıştırma kiti
A30P
ST6
Gerilim: 12 V DC
4D152877C (2/2)

16.7 ESP eğrisi: İç ünite

Not: Minimum su debisine ulaşılmadığında bir akış hatası meydana gelir.

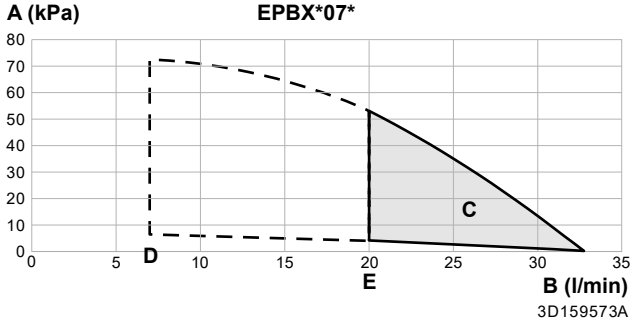

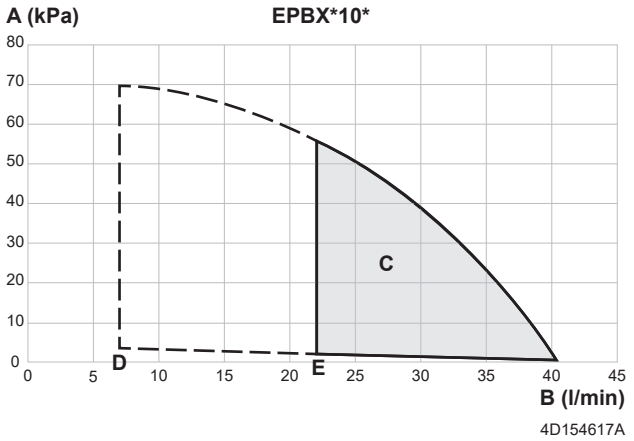

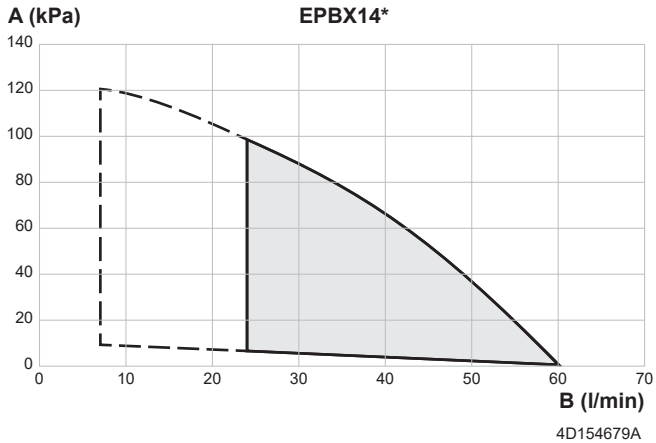

- **A** Alan ısıtma/soğutma devresinde cihaz dışı statik basınç
- **B** Alan ısıtma/soğutma devresinde ünitedeki su debisi
- **C** Çalışma aralığı
  Not: Çalışma aralığı, ünitenin yalnızca ısı pompası ile çalışması durumunda daha düşük debilere genişletilir (kesikli çizgilere bakın).
- **D** Normal çalışma sırasında minimum su debisi
- **E** Buz çözme/yedek ısıtıcı çalışması sırasında minimum su debisi

Notlar:

- Çalışma alanının dışında bir debi seçilmesi üniteye zarar verebilir veya ünitenin arızalanmasına neden olabilir. Ayrıca, teknik özelliklerdeki izin verilen minimum ve maksimum su debisi aralığına bakın.
- Su kalitesinin 2020/2184 sayılı AB direktifine uygun olduğundan emin olun.
- "Dış statik basınç" ünitesi kesme vanasını içerir

17 Sözlük

Satıcı
Ürün için satış distribütörüdür.

Yetkili montör
Ürünün montajını yapma ehliyetine sahip teknik nitelikli kişidir.

Kullanıcı
Ürünün sahibi olan ve/veya ürünü kullanan kişidir.

İlgili mevzuat
Belirli bir ürün ya da uygulama alanı için ilgili ve geçerli olan tüm uluslararası, Avrupa'ya ait, ulusal ve yerel direktifler, kanunlar, düzenlemeler ve/veya yönetmelikler.

Servis şirketi
Ürün için gerekli servisi gerçekleştirme veya koordine etme kabiliyetine sahip yetkili şirkettir.

Montaj kılavuzu
Belirli bir ürün veya uygulama için tanımlanmış montaj, yapılandırma ve bakımının nasıl yapılacağını açıklayan talimat el kitabıdır.

Kullanım kılavuzu
Belirli bir ürün veya uygulama için tanımlanmış, nasıl çalıştırılacağını açıklayan talimat el kitabıdır.

Bakım talimatları
Ürün veya uygulama (ilgili ise) montajı, yapılandırması, çalıştırması ve/veya bakımının nasıl yapılacağını açıklayan, belirli bir ürün veya uygulama için tanımlanmış talimat el kitabıdır.

Aksesuarlar
Ekli belgelerdeki talimatlara göre monte edilmesi gereken ve ürün ile birlikte teslim edilen ekipman, etiket, kılavuz ve bilgi formlarıdır.

Opsiyonel cihazlar
Ekli belgelerdeki talimatlara göre ürünle kombine edilebilen, Daikin tarafından üretilmiş veya onaylanmış ekipmanlardır.

Sahadan temin edilir
Ekli belgelerdeki talimatlara göre ürünle kombine edilebilen, Daikin tarafından ÜRETİLMEMİŞ ekipmanlardır.

Saha ayarları tablosu

İlgili iç üniteler		
EPBX:	**EPVX:**	**EPSX:**
EPBX(U)07A▲4V▼	EPVX07S(U)18A▲4V▼	EPSX07P30A▲▼
EPBX(U)10A▲4V▼	EPVX07S(U)23A▲4V▼	EPSX07P50A▲▼
EPBX14A▲4V▼	EPVX10S(U)18A▲4V▼	EPSX10P30A▲▼
	EPVX10S(U)23A▲4V▼	EPSX10P50A▲▼
EPBX10A▲9W▼	EPVX14S(U)18A▲4V▼	EPSX14P30A▲▼
EPBX(U)14A▲9W▼	EPVX14S(U)23A▲4V▼	EPSX14P50A▲▼
	EPVX07S23A▲9W▼	EPSXB07P30A▲▼
	EPVX10S18A▲9W▼	EPSXB07P50A▲▼
	EPVX10S23A▲9W▼	EPSXB10P30A▲▼
	EPVX14S18A▲9W▼	EPSXB10P50A▲▼
	EPVX14S23A▲9W▼	EPSXB14P30A▲▼
		EPSXB14P50A▲▼

Notlar

(*1) *4V*

(*2) *9W*

(*3) EPB*

(*4) EPV*

(*5) EPSX*

(*6) EPSXB*

(*7) *SU*

(*8) *07*

(*9) *10*

(*10) *14*

(*11) EPS*10*30*

(*12) EPS*10*50*

(*13) EPS*14*30*

(*14) EPS*14*50*

(*15) EPS*07*

▲= 1, 2, 3, ..., 9, A, B, C, ..., Z

▼= , , 1, 2, 3, ..., 9

4P773397-1D – 2026.08

Dizin	Ayar tipi	Kod	Ayar açıklaması	Uygulanabilir olduğu durumlar	Aralık / kademe / ön tanım değeri[1]	Değiştirilme zamanı	Değiştirilen değer
1 Ana bölge							
1.1	Son kullanıcı	—	Ana bölgede alan soğutma sırasında oda sıcaklığı hedefi.	[041]=2: Oda	12~35°C kademe: 0,5°C **20**		
1.1	Son kullanıcı	—	Ana bölgede alan ısıtma sırasında oda sıcaklığı hedefi.	[041]=2: Oda	12~30°C kademe: 0,5°C **21**		
1.2	Son kullanıcı	—	Ana bölgede alan ısıtma için oda sıcaklığı hedef programını etkinleştirin.	[041]=2: Oda	**0: Manuel mod** 1: Program modu		
1.2	Son kullanıcı	—	Ana bölgede alan ısıtma için hava durumuna bağlı eğri olmadan çıkış suyu hedef programını etkinleştirin.	[041]=0: Çıkış suyu	**0: Manuel mod** 1: Program modu		
1.3	Son kullanıcı	—	Isıtma programı.	[041]=2: Oda VEYA [041]=0: Çıkış suyu	—		
1.4	Son kullanıcı	—	Soğutma programı.	[041]=2: Oda VEYA [041]=0: Çıkış suyu	—		
1.5	G.son kullanıcı	—	Ana bölgede alan ısıtma sırasında çıkış suyu kontrol modu.	Her zaman	**0: Abs** 1: Hava durumuna bağlı		
1.6	Montör	[053]	Ana bölgede alan ısıtma sırasında çıkış suyu sıcaklığı hedefinin üst sınırı.	Her zaman	[099]=1: Evet VE [1.11]=2: Radyatör [054]~min([048]-5; [060]; 75) kademe: 1°C **35°C** [099]=1: Evet VE [1.11]≠2: Radyatör [054]~min([048]-5; [060]; 55) kademe: 1°C **35°C** [099]=0: Hayır VE [1.11]=2: Radyatör [054]~min([015]-5; [060]; 75) kademe: 1°C **75°C** [099]=0: Hayır VE [1.11]≠2: Radyatör [054]~min([015]-5; [060]; 55) kademe: 1°C **55°C**		
1.6	Montör	[054]	Ana bölgede alan ısıtma sırasında çıkış suyu sıcaklığı hedefinin alt sınırı.	Her zaman	15~[053]°C kademe: 1°C **20**		
1.7	G.son kullanıcı	—	Ana bölgede alan soğutma sırasında çıkış suyu kontrol modu.	Her zaman	**0: Abs** 1: Hava durumuna bağlı		
1.8	Son kullanıcı	—	Ana bölgede alan ısıtma için çıkış suyu sıcaklığı hava durumuna bağlı eğrisi.	[1.5]=1: Hava durumuna bağlı	Ortam aralığı: -40~25°C kademe: 1°C Çıkış suyu sıcaklığı aralığı: [054]~[053]°C kademe: 1°C		
1.9	Son kullanıcı	—	Ana bölgede alan soğutma için çıkış suyu sıcaklığı hava durumuna bağlı eğrisi.	[1.7]=1: Hava durumuna bağlı	Ortam aralığı: 10~43°C kademe: 1°C Çıkış suyu sıcaklığı aralığı: [056]~[055]°C kademe: 1°C		
1.10	Son kullanıcı	—	Isıtma veya alan soğutma isteğini yeniden başlatmak için kullanılan oda hedef sıcaklığında histerezis.	[041]=2: Oda	0,5~10°C kademe: 0,1°C **0,5**		
1.11	Son kullanıcı	—	Ana bölgede ısı yayıcı tipi seçimi.	Her zaman	0: Alttan ısıtma sistemi 1: Isı pompası konvektörü **2: Radyatör**		
1.12	Montör	[041]	Ana bölgede termostat modu.	Her zaman	**0: Çıkış suyu** 1: Harici oda 2: Oda		
1.13	Montör	[042]	Ana bölgede termostat tipi.	[041]=1: Harici Oda VE [180]=0: Hardware	0: İkili kontak **1: Tekli kontak**		
1.13	Montör	[180]	Hangi kaynağın harici termostat olduğunu belirlemek için ayar.	[041]=1: Harici Oda	**0: Donanım** 1: Harici		
1.14	Montör	[205]/ [206]	Ana bölgede alan ısıtma sırasında Delta T hedefi.	Her zaman	[1.11]=0: Alttan ısıtma sistemi 3~10°C kademe: 0,5°C **[205]=5** [1.11]=1: Isı pompası konvektörü 3~10°C kademe: 0,5°C **[205]=5** [1.11]=2: Radyatör 3~20°C kademe: 0,5°C **[206]=10**		
1.15	Hayır	—	—	—	—		
1.16	Montör	[050]	Ana bölgede alan soğutma işlemine izin verin.	Her zaman	0: Hayır **1: Evet**		

[1] Varsayılan değerler **kalın** yazı tipiyle gösterilir.

Dizin	Ayar tipi	Kod	Ayar açıklaması	Uygulanabilir olduğu durumlar	Aralık / kademe / ön tanım değeri[1]	Değiştirilme zamanı	Değiştirilen değer
1.17	Son kullanıcı	—	Ana bölgede çıkış suyu sıcaklığı kontrolü AÇIK/KAPALI.	[041]=0: Çıkış suyu	**0: Kapalı** 1: Açık		
1.18	Montör	[204]	Ana bölgede alan soğutma sırasında delta T hedefi.	Her zaman	3~10°C kademe: 0,5°C **5**		
1.19	Montör	[048]	Ana bölgede kurulu yayıcıya göre çıkış suyu sıcaklığı hedefinin mutlak üst sınırı.	[099]=1: Evet	20~80°C kademe: 0,5°C **40**		
1.20	Montör	[049]	Ana bölgede kurulu yayıcıya göre çıkış suyu sıcaklığı hedefinin mutlak alt sınırı.	[099]=1: Evet	3~35°C kademe: 0,5°C **3**		
1.21	Son kullanıcı	—	Ana bölgenin adı.	Her zaman	Ana bölge		
1.22	Son kullanıcı	—	Ana bölgede donma önleme için oda hedef sıcaklığı.	[041]=2: Oda	4~16°C kademe: 0,5°C **8**		
1.23	Son kullanıcı	—	Ana bölgede alan soğutma için hava durumuna bağlı eğri olmadan çıkış suyu hedef programını etkinleştirin.	[041]=0: Çıkış suyu	**0: Manuel mod** 1: Program modu		
1.23	Son kullanıcı	—	Ana bölgede alan soğutma için oda sıcaklığı hedef programını etkinleştirin.	[041]=2: Oda	**0: Manuel mod** 1: Program modu		
1.24	Son kullanıcı	—	Ana bölgede alan ısıtma için hava durumuna bağlı çıkış suyu hedefinde sıcaklık geçişinin programı.	[041]=0: Çıkış suyu VE [1.5]=1: Hava durumuna bağlı	—		
1.25	Son kullanıcı	—	Ana bölgede alan soğutma için hava durumuna bağlı çıkış suyu hedefinde sıcaklık geçişinin programı.	[041]=0: Çıkış suyu VE [1.7]=1: Hava durumuna bağlı	—		
1.26	Montör	[052]	Ana bölgede donma noktası çevresinde çıkış suyu hedefi durumunda sıcaklık geçişine izin verin.	Her zaman	**0: Hiçbiri** 1: Düşük dar 2: Düşük geniş 3: Yüksek dar 4: Yüksek geniş		
1.27	Son kullanıcı	—	Ana bölgede alan ısıtma için hava durumuna bağlı çıkış suyu hedefinde sıcaklık geçişi.	[1.5]=1: Hava durumuna bağlı	-10~10°C kademe: 1°C **0**		
1.28	Son kullanıcı	—	Ana bölgede alan soğutma için hava durumuna bağlı çıkış suyu hedefinde sıcaklık geçişi.	[1.7]=1: Hava durumuna bağlı	-10~10°C kademe: 1°C **0**		
1.29	G.son kullanıcı	—	Ana bölgede tamponlama için alan ısıtma sırasında oda sıcaklığı hedefi.	[041]=2: Oda VE [040]=2: Akıllı Izgaraya hazır kontaklar	12~30°C kademe: 0,5°C **23**		
1.30	G.son kullanıcı	—	Ana bölgede tamponlama için alan soğutma sırasında oda sıcaklığı hedefi.	[041]=2: Oda VE [040]=2: Akıllı Izgaraya hazır kontaklar	15~35°C kademe: 0,5°C **18**		
1.31	Montör	[158]	Daikin oda termostatı bağlı.	Her zaman	**0: Hayır** 1: Evet		
1.32	Son kullanıcı	—	Ana bölgede oda sıcaklığı kontrolü AÇIK/KAPALI.	[041]=2: Oda	**0: Kapalı** 1: Açık		
1.33	G.son kullanıcı	—	Ana bölgedeki isteğe bağlı sensör ile ölçülen ve oda sıcaklığı hedefine uygulanabilecek isteğe bağlı ofset.	[041]=2: Oda	-5~5°C kademe: 0,5°C **0**		
1.34	Son kullanıcı	—	Ana bölgede alan ısıtma sırasında oda programı için oda hedef referans sıcaklığı.	[041]=2: Oda	12~30°C kademe: 0,5°C **12**		
1.35	Son kullanıcı	—	Ana bölgede alan soğutma sırasında oda programı için oda hedef referans sıcaklığı.	[041]=2: Oda	12~35°C kademe: 0,5°C **30**		
1.36	Son kullanıcı	—	Ana bölgede alan ısıtma için hava durumuna bağlı çıkış suyu hedefinde bir sıcaklık geçişini etkinleştirin.	[1.5]=1: Hava durumuna bağlı	**0: Manuel mod** 1: Program modu		
1.37	Son kullanıcı	—	Ana bölgede alan soğutma için hava durumuna bağlı çıkış suyu hedefinde bir sıcaklık geçişini etkinleştirin.	[1.7]=1: Hava durumuna bağlı	**0: Manuel mod** 1: Program modu		
1.38	G.son kullanıcı	—	Ana bölgede HCI üzerinde oda sıcaklığında ofset.	[041]=2: Oda	-5~5°C kademe: 0,5°C **0**		
1.39	Son kullanıcı	—	Ana bölgede alan ısıtma sırasında çıkış suyu sıcaklığı hedefi.	[1.5]=0: Abs	[054]~[053]°C kademe: 1°C		
1.40	Hayır	—	—	—	—		
1.41	Hayır	—	—	—	—		

[1] Varsayılan değerler **kalın** yazı tipiyle gösterilir.

Dizin	Ayar tipi	Kod	Ayar açıklaması	Uygulanabilir olduğu durumlar	Aralık / kademe / ön tanım değeri[1]	Değiştirilme zamanı	Değiştirilen değer
1.42	Son kullanıcı	—	Ana bölgede alan soğutma sırasında çıkış suyu sıcaklığı hedefi.	[1.7]=0: Abs	[056]~[055]°C kademe: 1°C		
1.43	Montör	[055]	Ana bölgede alan soğutma sırasında çıkış suyu sıcaklığı hedefinin üst sınırı.	Her zaman	[056]~22°C kademe: 1°C **22**		
1.43	Montör	[056]	Ana bölgede alan soğutma sırasında çıkış suyu sıcaklığı hedefinin alt sınırı.	Her zaman	[099]=1: Evet ([049]+4)~[055] kademe: 1°C **7°C** [099]=0: Hayır ([014]+4)~[055] kademe: 1°C **7°C**		
1.44	Montör	[210]	Ana bölgede alan ısıtma/soğutma işlemi için istenen minimum akış.	Her zaman	2–15 l/dk, adım: 0,1 l/dk **3**		
2 İlave bölge							
2.1	Hayır	—	—	—	—		
2.2	Son kullanıcı	—	İlave bölgede alan ısıtma için hava durumuna bağlı eğri olmadan çıkış suyu hedef programını etkinleştirin.	[057]=0: Çıkış suyu VE [155]=1: Evet	**0: Manuel mod** 1: Program modu		
2.3	Son kullanıcı	—	Isıtma programı, ilave bölge.	[057]=0: Çıkış suyu VEYA [057]=2: Oda	—		
2.4	Son kullanıcı	—	Soğutma programı, ilave bölge.	[057]=0: Çıkış suyu VEYA [057]=2: Oda	—		
2.5	G.son kullanıcı	—	İlave bölgede alan ısıtma sırasında hedef çalışma modu.	[155]=1: Evet	**0: Abs** 1: Hava durumuna bağlı		
2.6	Montör	[060]	İlave bölgede alan ısıtma sırasında çıkış suyu sıcaklığı hedefinin üst sınırı.	[155]=1: Evet	[2.11]=2: Radyatör [061]~min([015]-5; 75) kademe: 1°C **75°C** [2.11]≠2: Radyatör [061]~min([015]-5; 55) kademe: 1°C **55°C**		
2.6	Montör	[061]	İlave bölgede alan ısıtma sırasında çıkış suyu sıcaklığı hedefinin alt sınırı.	[155]=1: Evet	20~[060]°C kademe: 1°C **20**		
2.7	G.son kullanıcı	—	İlave bölgede alan soğutma sırasında hedef çalışma modu.	[155]=1: Evet	**0: Abs** 1: Hava durumuna bağlı		
2.8	Son kullanıcı	—	İlave bölgede alan ısıtma için çıkış suyu sıcaklığı hava durumuna bağlı eğrisi.	[155]=1: Evet VE [2.5]=1: Hava durumuna bağlı	Ortam aralığı: -40~25°C kademe: 1°C Çıkış suyu sıcaklığı aralığı: [061]~[060]°C kademe: 1°C		
2.9	Son kullanıcı	—	İlave bölgede alan soğutma için çıkış suyu sıcaklığı hava durumuna bağlı eğrisi.	[155]=1: Evet VE [2.7]=1: Hava durumuna bağlı	Ortam aralığı: 10~43°C kademe: 1°C Çıkış suyu sıcaklığı aralığı: [063]~[062]°C kademe: 1°C		
2.10	Hayır	—	—	—	—		
2.11	Son kullanıcı	—	İlave bölgede ısı yayıcı tipi seçimi.	[155]=1: Evet	0: Alttan ısıtma sistemi 1: Isı pompası konvektörü **2: Radyatör**		
2.12	Montör	[057]	İlave bölgede termostat modu.	[155]=1: Evet	[041]=0: Çıkış suyu **0: Çıkış suyu** [041]≠0: Çıkış Suyu **1: Harici Oda**		
2.13	Montör	[146]	İlave bölgede termostat tipi.	[155]=1: Evet VE [057]=1: Harici Oda VE [181]=0: Hardware	0: İkili kontak **1: Tekli kontak**		
2.13	Montör	[181]	Hangi kaynağın harici termostat olduğunu belirlemek için ayar.	[155]=1: Evet VE [057]=1: Harici Oda	**0: Donanım** 1: Harici		
2.14	Montör	[208]/ [209]	İlave bölgede alan ısıtma sırasında Delta T hedefi.	[155]=1: Evet	[2.11]=0: Alttan ısıtma sistemi 3~10°C kademe: 0,5°C **[208]=5** [2.11]=1: Isı pompası konvektörü 3~10°C kademe: 0,5°C **[208]=5** [2.11]=2: Radyatör 3~20°C kademe: 0,5°C **[209]=10**		
2.15	Son kullanıcı	—	İlave bölgede çıkış suyu sıcaklığı kontrolü AÇIK/KAPALI.	[155]=1: Evet VE [057]=0: Çıkış suyu	**0: Kapalı** 1: Açık		
2.16	Hayır	—	—	—	—		
2.17	Montör	[207]	Alan soğutma sırasında ilave bölgede Delta T hedefi.	[155]=1: Evet	3~10°C kademe: 0,5°C **5**		

[1] Varsayılan değerler **kalın** yazı tipiyle gösterilir.

Dizin	Ayar tipi	Kod	Ayar açıklaması	Uygulanabilir olduğu durumlar	Aralık / kademe / ön tanım değeri[1]	Değiştirilme zamanı	Değiştirilen değer
2.18	Son kullanıcı	—	İlave bölgede alan ısıtma için hava durumuna bağlı çıkış suyu hedefinde sıcaklık geçişinin programı.	[057]=0: Çıkış suyu VE [2.5]=1: Hava durumuna bağlı	—		
2.19	Son kullanıcı	—	İlave bölgede alan soğutma için hava durumuna bağlı çıkış suyu hedefinde sıcaklık geçişinin programı.	[057]=0: Çıkış suyu VE [2.7]=1: Hava durumuna bağlı	—		
2.20	Montör	[059]	İlave bölgede donma noktası çevresinde çıkış suyu sıcaklığı hedefi durumunda sıcaklık geçişine izin verin.	[155]=1: Evet	**0: Hiçbiri** 1: Düşük dar 2: Düşük geniş 3: Yüksek dar 4: Yüksek geniş		
2.21	Son kullanıcı	—	İlave bölgenin adı.	[155]=1: Evet	**İlave Bölge**		
2.22	Son kullanıcı	—	İlave bölgede alan ısıtma için hava durumuna bağlı çıkış suyu hedefinde sıcaklık geçişi.	[155]=1: Evet VE [2.5]=1: Hava durumuna bağlı	-10~10°C kademe: 1°C **0**		
2.23	Son kullanıcı	—	İlave bölgede alan soğutma için hava durumuna bağlı çıkış suyu hedefinde sıcaklık geçişi.	[155]=1: Evet VE [2.7]=1: Hava durumuna bağlı	-10~10°C kademe: 1°C **0**		
2.24	Hayır	—	—	—	—		
2.25	Hayır	—	—	—	—		
2.26	Hayır	—	—	—	—		
2.27	Son kullanıcı	—	İlave bölgede alan soğutma için hava durumuna bağlı eğri olmadan çıkış suyu hedef programını etkinleştirin.	[057]=0: Çıkış suyu VE [155]=1: Evet	**0: Manuel mod** 1: Program modu		
2.28	Hayır	—	—	—	—		
2.29	Hayır	—	—	—	—		
2.30	Son kullanıcı	—	İlave bölgede alan ısıtma sırasında çıkış suyu sıcaklığı hedefi.	[155]=1: Evet VE [2.5]=0: Sabit	[061]~[060]°C kademe: 1°C		
2.31	Son kullanıcı	—	İlave bölgede alan ısıtma için hava durumuna bağlı çıkış suyu hedefinde bir sıcaklık geçişini etkinleştirin.	[155]=1: Evet VE [2.5]=1: Hava durumuna bağlı	**0: Manuel mod** 1: Program modu		
2.32	Son kullanıcı	—	İlave bölgede alan soğutma için hava durumuna bağlı çıkış suyu hedefinde bir sıcaklık geçişini etkinleştirin.	[155]=1: Evet VE [2.7]=1: Hava durumuna bağlı	**0: Manuel mod** 1: Program modu		
2.33	Montör	[147]	İlave bölgede alan soğutma işleminin gerçekleştirilmesine izin verin.	[155]=1: Evet	0: Hayır **1: Evet**		
2.34	Hayır	—	—	—	—		
2.35	Hayır	—	—	—	—		
2.36	Son kullanıcı	—	İlave bölgede alan soğutma sırasında çıkış suyu sıcaklığı hedefi.	[155]=1: Evet VE [2.7]=0: Sabit	[063]~[062]°C kademe: 1°C		
2.37	Montör	[062]	İlave bölgede alan soğutma sırasında çıkış suyu sıcaklığı hedefinin üst sınırı.	[155]=1: Evet	[063]~22°C kademe: 1°C **22**		
2.37	Montör	[063]	İlave bölgede alan soğutma sırasında çıkış suyu sıcaklığı hedefinin alt sınırı.	[155]=1: Evet	([014]+4)~[062] kademe: 1°C **7°C**		
2.38	Montör	[211]	İlave bölgede alan ısıtma/soğutma işlemi için istenen minimum akış.	Her zaman	2–15 l/dk, adım: 0,1 l/dk **3**		
3 Isıtma/soğutma							
3.1	Son kullanıcı	—	Bu dış sıcaklık altında alan ısıtma işlemine izin verilir.	Her zaman	14~35°C kademe: 1°C **20**		
3.2	Son kullanıcı	—	Merkezi Kontrol sırasında kullanılan çalıştırma modu.	[155]=1: Evet VEYA [041]≠1: Harici Oda VEYA ([042]≠0 İkili kontak VE [180]≠1 Harici)	0: Isıtma 1: Soğutma **2: Otomatik**		
3.3	Hayır	—	—	—	—		
3.4	G.son kullanıcı	—	Oda donma önleme işlevselliğini etkinleştirin.	Her zaman	0: Kapalı **1: Açık**		
3.5	Son kullanıcı	—	Çalıştırma modu programı.	Her zaman	—		
3.6	Montör	[155]	Bir ilave bölgenin mevcut olup olmadığını belirtmek için ayar.	Her zaman	**0: Hayır** 1: Evet		

[1] Varsayılan değerler **kalın** yazı tipiyle gösterilir.

Dizin	Ayar tipi	Kod	Ayar açıklaması	Uygulanabilir olduğu durumlar	Aralık / kademe / ön tanım değeri[1]	Değiştirilme zamanı	Değiştirilen değer
3.7	Montör	[018]	Radyatör ve ısı pompası konvektörü için alan ısıtma sırasında çıkış suyu sıcaklığındaki maksimum aşırı sıcaklığın hesaplanması için kullanılır.	[1.11]≠0: Alttan ısıtma sistemi veya [2.11]≠0: Alttan ısıtma sistemi	1~10°C kademe: 0,5°C **5**		
3.7	Montör	[017]	Alttan ısıtma için alan ısıtma sırasında çıkış suyu sıcaklığındaki maksimum aşırı sıcaklığın hesaplanması için kullanılır.	[1.11]=0: Alttan ısıtma sistemi veya [2.11]=0: Alttan ısıtma sistemi	1~7°C kademe: 0,5°C **3**		
3.8	Montör	[007]	Dış sıcaklık ortalamasını alma işlevselliğini etkinleştirin.	Her zaman	**0: Ortalama yok** 1: 12 saat 2: 24 saat 3: 48 saat 4: 72 saat		
3.9	Montör	[004]	Alan soğutma sırasında çıkış suyu sıcaklığının maksimum alt sınırını hesaplamak için kullanılan değer.	Her zaman	0~10°C kademe: 0,5°C **5**		
3.10	Montör	[008]	Hidrolik sisteminde bir ayırma haznesinin mevcut olup olmadığını göstermek için ayar.	Her zaman	**0: Ayrılmamış** 1: Ayrılmış		
3.11	Montör	[014]	Daikin Altherma ünitesinin iç sıcaklık iznine göre alan soğutma sırasında çıkış suyu sıcaklığı hedefinin mutlak alt sınırı.	Her zaman	3~35°C kademe: 0,5°C **3**		
3.12	Montör	[015]	Daikin Altherma ünitesinin iç sıcaklık iznine göre alan ısıtma sırasında çıkış suyu sıcaklığı hedefinin mutlak üst sınırı.	Her zaman	20~80°C kademe: 1°C **80**		
3.13.2	Montör	[097]	İlave bölgede akış istendiğinde harici pompanın pompa hızı. Yalnızca karıştırma kiti kullanıldığında uygulanır.	Her zaman	0~1 kademe: 0,01 **1**		
3.13.3	Montör	[096]	Ana bölgede akış istendiğinde harici pompanın pompa hızı. Yalnızca karıştırma kiti kullanıldığında uygulanır.	Her zaman	0~1 kademe: 0,01 **1**		
3.13.4	Montör	[176]	Karıştırma kiti vana çevirme süresi.	Her zaman	20~300 saniye kademe: 1 saniye **125**		
3.13.5	Montör	[099]	Hidrolik sisteminde bir karıştırma kitinin mevcut olup olmadığını göstermek için ayar.	Her zaman	**0: Hayır** 1: Evet		
3.14	Montör	[158]	Oda termostatı mevcut.	Her zaman	**0: Hayır** 1: Evet		
3.15	Montör	[016]	Çalıştırma başlatıldıktan sonra ısı pompasının açık tutulacağı minimum süre.	Her zaman	480~1800 saniye kademe: 1 saniye **540**		
3.16	Son kullanıcı	—	Bu dış sıcaklık üzerinde alan soğutma işlemine izin verilir.	Her zaman	10~35°C kademe: 1°C **18**		
3.17	Montör	[200]	Talep edildiğinde sürekli pompalama.	[008]=0: Ayrılmamış	0: Hayır **1: Evet**		
4 Kullanım sıcak suyu							
4.1	Son kullanıcı	—	Kullanım sıcak suyu çalıştırması AÇIK/KAPALI / teki ısıtma tetikleyicileri (manuel ısıtma/güçlü ısıtma).	(*3) [080]=1: Tek termistör veya (*4) veya (*5)	**0: Kapalı** 1: Açık		
4.2	Hayır	—	—	—	—		
4.3	Son kullanıcı	—	Manüel ısıtma için kullanım sıcak suyu hedef ayar noktası.	(*3) [080]=1: Tek termistör veya (*4) veya (*5)	20~[153]°C kademe: 0,5 **60**		
4.4	Son kullanıcı	—	Güçlü ısıtma için kullanım sıcak suyu hedef ayar noktası.	(*3) [080]=1: Tek termistör veya (*4) veya (*5)	20~[153]°C kademe: 0,5 **60**		
4.5	Son kullanıcı	—	Kullanım sıcak suyu boylerinin programlı yeniden ısıtma sıcaklık hedefi + yeniden ısıtma modu ya da yeniden ısıtma modu.	[4.7]=0: Yeniden ısıtma veya [4.7]=1: Program ve yeniden ısıtma	(*3)(*4) 20~[153]°C kademe: 0,5 **45** (*5) 20~[153]°C kademe: 0,5 **48**		

[1] Varsayılan değerler **kalın** yazı tipiyle gösterilir.

Dizin	Ayar tipi	Kod	Ayar açıklaması	Uygulanabilir olduğu durumlar	Aralık / kademe / ön tanım değeri[1]	Değiştirilme zamanı	Değiştirilen değer
4.6	Son kullanıcı	—	Kullanım sıcak suyu tekli ısıtma programı.	(*3) [080]=1: Tek termistör VE [4.7]≠0: Yeniden ısıtma veya (*4) VE [4.7]≠0: Yeniden ısıtma	—		
4.7	Son kullanıcı	—	Kullanım sıcak suyu ısıtma modu ayarı.	(*3) VE [080]=1: Tek termistör VEYA (*4)	**0: Yeniden ısıtma** 1: Program ve yeniden ısıtma 2: Programlı		
4.8	Son kullanıcı	—	Kullanım sıcak suyu ısıtma verimlilik ayarı.	(*3) [080]=1: Tek termistör veya (*4) veya (*5)	(*8) 1: Çok çevre dostu 2: Çevre dostu **3: Konfor** (*9)(*10) 1: Çok çevre dostu **2: Çevre dostu** 3: Konfor		
4.9	Hayır	—	—	—	—		
4.10	Montör	[074]	Dezenfeksiyon başarılı kararı verilmeden önce boyler sıcaklığının dezenfeksiyon hedef boyler sıcaklığından daha yüksek olması gereken minimum süre.	(*3) [080]=1: Tek termistör	300~3600 saniye kademe: 1 saniye **3600**		
4.10	Montör	[151]	Dezenfeksiyon işlemi başlangıç saati. Bu 00:00'dan (dakika cinsinden) itibaren sayılacak dakika miktarı olarak ayarlanmalıdır.	(*3) [080]=1: Tek termistör veya (*4) veya (*5)	0~1439 dakika kademe: 1 dakika **60**		
4.10	Montör	[152]	Dezenfeksiyon işleminin günlük olarak yürütülmesini etkinleştirin.	(*3) [080]=1: Tek termistör veya (*4) veya (*5)	**0: Kapalı** 1: Açık		
4.10	Montör	[150]	Kullanım sıcak suyu boyleri dezenfeksiyon günü (tüm günler seçilmediğinde).	(*3) [080]=1: Tek termistör veya (*4) veya (*5)	1~7 kademe: 1°C **5**		
4.10	Montör	[073]	Kullanım sıcak suyu boylerinin dezenfeksiyon hedef sıcaklığı.	(*3) [080]=1: Tek termistör veya (*4) veya (*5)	(*3) 55~[153]°C kademe: 0,5°C **60** (*4)(*5) 60~[153]°C kademe: 0,5°C **60**		
4.11	Montör	[153]	İzin verilen maksimum kullanım sıcak suyu boyleri ayar noktası.	(*3) [080]=1: Tek termistör veya (*4) veya (*5)	(*3) [080] =1: Tek termistör VE [098]=0: EKHWS/E 150 l / 1: EKHWS/E 180 l / 6: 3. taraf küçük bobin 40~60°C kademe: 0,5°C **60** (*3) [080]=1: Tek termistör VE [098]=5: Buster ısıtıcı ile EKHWP/HYC 40~80°C kademe: 0,5°C **75** (*3) [080]=1: Tek termistör VE [098]=2: EKHWS/E 200 l / 3: EKHWS/E 250 l / 4: EKHWS/E 300 l / 7: 3. taraf büyük bobin 40~75°C kademe: 0,5°C **75** (*4) 40~65°C kademe: 0,5°C **65** (*5) 40~75°C kademe: 0,5°C **75°C** (*7) 40~60°C kademe: 0,5°C **60°C**		

[1] Varsayılan değerler **kalın** yazı tipiyle gösterilir.

Dizin	Ayar tipi	Kod	Ayar açıklaması	Uygulanabilir olduğu durumlar	Aralık / kademe / ön tanım değeri[1]	Değiştirilme zamanı	Değiştirilen değer
4.12.1	Son kullanıcı	—	Isıtma modu ayarı konfor olarak belirlendiğinde, ısı kayıpları için kullanım sıcak suyu yeniden ısıtma histerezisi.	(*3) [080]=1: Tek termistör VE [4.7]≠2: Programlı veya (*4) VE [4.7]≠2: Programlı veya (*5)	1~40°C kademe: 0,5°C **6**		
4.12.2	Son kullanıcı	—	Isıtma modu ayarı çevre dostu olarak belirlendiğinde, ısı kayıpları için kullanım sıcak suyu yeniden ısıtma histerezisi.	(*3) [080]=1: Tek termistör VE [4.7]≠2: Programlı veya (*4) VE [4.7]≠2: Programlı veya (*5)	1~40°C kademe: 0,5°C **8**		
4.12.3	Son kullanıcı	—	Isıtma modu ayarı çok çevre dostu olarak belirlendiğinde, ısı kayıpları için kullanım sıcak suyu yeniden ısıtma histerezisi.	(*3) [080]=1: Tek termistör VE [4.7]≠2: Programlı veya (*4) VE [4.7]≠2: Programlı veya (*5)	1~40°C kademe: 0,5°C **10**		
4.13	Montör	[149]	Harici kullanım sıcak suyu pompasının işlevini seçme ayarı.	(*3) [080]=1: Tek termistör veya (*4) veya (*5)	**0: Hiçbiri** 1: Anlık sıcak su 2: Dezenfeksiyon 3: Her ikisi de		
4.14.1	Montör	[173]	Buster ısıtıcı termal kapasite seçimi.	(*3) [080]=1: Tek termistör	1~4 kW kademe: 0,01 kW **3**		
4.14.2	Hayır	—	—	—	—		
4.14.3	Hayır	—	—	—	—		
4.14.4	Montör	[064]	Bir boyler ısıtma işlemi sırasında buster ısıtıcının kullanılabilir tek ısı kaynağı olduğu durumda varsayılan hedef boyler sıcaklığına eklenen ofset.	(*3) [080]=1: Tek termistör	0~20°C kademe: 0,5 **5**		
4.15	Hayır	—	—	—	—		
4.16	Son kullanıcı	—	Isı pompası alan ısıtma/soğutma işleminde çalıştığında boylerin ısıtılması için ilave bir ısı kaynağına izin verilir.	(*3) [080]=1: Tek termistör veya [078]=1: Evet	**0: Kapalı** 1: Açık		
4.17	Son kullanıcı	—	Boyler ısıtma işlemi sırasında ısı pompasına destek olmak üzere anında ilave bir ısı kaynağına izin verilir.	(*3) [080]=1: Tek termistör veya (*4) veya (*5)	**0: Kapalı** 1: Açık		
4.18	Montör	[072]	Dezenfeksiyon işlevselliğini etkinleştirin.	(*3) [080]=1: Tek termistör veya (*4) veya (*5)	(*3) **1: AÇIK** (*4) **1: AÇIK** (*5) **0: KAPALI**		
4.19	G.son kullanıcı	—	Boylerde yeterli enerjinin mevcut olmasını sağlamak üzere kullanım sıcak suyu boylerinin yeniden ısıtma tetikleyici sıcaklığı. Bu ayar yeterli konforun sağlanması için optimize edilir.	(*3) [080]=1: Tek termistör VE [4.7]≠2: Programlı veya (*4) [4.7]≠2: Programlı veya (*5) [4.7]≠2: Programlı	[4.8]=1 10~85°C kademe: 0,5 **20** [4.8]=2 veya 3 10~85°C kademe: 0,5 **38** (*3) **41** (*4) **34** (*11) **33** (*12)(*13)(*15) **31** (*14)		
4.20	Montör	[070]	Isı pompası boyler ısıtma işleminde ana kaynak olduğunda ek ısı kaynağı etkinleştirmenin gecikme zamanlayıcısı.	(*3) [080]=1: Tek termistör veya (*4) veya (*5)	(*3) 0~10800 saniye kademe: 300 saniye **1200** (*4) 0~10800 saniye kademe: 300 saniye **10800** (*5) 0~10800 saniye kademe: 300 saniye **1200**		
4.21	Hayır	—	—	—	—		
4.22	Hayır	—	—	—	—		

[1] Varsayılan değerler **kalın** yazı tipiyle gösterilir.

Dizin	Ayar tipi	Kod	Ayar açıklaması	Uygulanabilir olduğu durumlar	Aralık / kademe / ön tanım değeri[1]	Değiştirilme zamanı	Değiştirilen değer
4.23	Montör	[064]	Bir boyler ısıtma işlemi sırasında buster ısıtıcının kullanılabilir tek ısı kaynağı olduğu durumda varsayılan hedef boyler sıcaklığına eklenen ofset.	(*3) [080]=1: Tek termistör veya [078]=1: Evet	0~20°C kademe: 0,5 **5**		
4.24	Son kullanıcı	—	Kullanım sıcak suyu yeniden ısıtma ayar noktasının bir programa göre değiştirilmesini etkinleştirin.	(*5)	**0: Kapalı** 1: Açık		
4.25	Son kullanıcı	—	Yeniden ısıtma programı.	(*5)	20~[153]°C kademe: 0,5 **45**		
4.26	Son kullanıcı	—	Kullanım sıcak suyu pompa programı.	(*3) [080]=1: Tek termistör VE [149]=1 veya 3: Anlık sıcak su veya her ikisi veya (*4) [149]=1 veya 3: Anlık sıcak su veya her ikisi veya (*5) [149]=1 veya 3: Anlık sıcak su veya her ikisi	—		
5 Ayarlar							
5.1	Montör	—	Zorlamalı buz çözme işlemi başlatın.	Her zaman	—		
5.2	Son kullanıcı	—	Sessiz modu, kullanıcı.	Her zaman	**0: Kapalı** 1: Programlı 2: Manüel		
5.2.1	Son kullanıcı	—	Sessiz seviyesi, kullanıcı.	Her zaman	0: Kapalı **1: Sessiz** 2: Daha sessiz 3: En sessiz		
5.2.2	G.son kullanıcı	—	Kullanıcı için sessiz seviyesinin programı.	Her zaman	—		
5.2.9	Montör	[138]	Sessiz modda Geceden Gündüze geçiş için kullanıcı tanımlı sürenin montör tarafından geçersiz kılınması.	Her zaman	0~1439 dakika kademe: 1 dakika **360**		
5.2.10	Montör	[136]	"Gündüz" döneminde kullanıcı tanımlı sessiz seviyesinin montör tarafından geçersiz kılınması.	Her zaman	**0: Kapalı** 1: Sessiz 2: Daha sessiz 3: En sessiz		
5.2.11	Montör	[139]	Sessiz modda Gündüzden Geceye geçiş için kullanıcı tanımlı sürenin montör tarafından geçersiz kılınması.	Her zaman	0~1439 dakika kademe: 1 dakika **1320**		
5.2.12	Montör	[137]	"Gece" döneminde kullanıcı tanımlı sessiz seviyesinin montör tarafından geçersiz kılınması.	Her zaman	**0: Kapalı** 1: Sessiz 2: Daha Sessiz 3: En Sessiz		
5.3	Son kullanıcı	—	Saat/tarih.	Her zaman	—		
5.3	Son kullanıcı	—	Yaz saati uygulaması.	Her zaman	0: Devre dışı **1: Etkin**		
5.3	Son kullanıcı	—	Saat tipi.	Her zaman	0: 12h **1: 24h**		
5.4	Son kullanıcı	—	Dizinler.	Her zaman	**0: Kapalı** 1: Açık		
5.5	Montör	[083]	Isı pompası ünitesinin ızgara bağlantı tipini seçmek için ayar.	Her zaman	0: Tek fazlı **1: Üç fazlı yıldız** 2: Üç fazlı delta		
5.5	Montör	[154]	Elektrik kabinindeki yedek ısıtıcı değeri 10 A'dan büyük olduğunda bunu göstermek için ayar.	(*3) [083]= 1: Üç fazlı yıldız veya (*4) [083]= 1: Üç fazlı yıldız	0: Hayır **1: Evet**		

[1] Varsayılan değerler **kalın** yazı tipiyle gösterilir.

Dizin	Ayar tipi	Kod	Ayar açıklaması	Uygulanabilir olduğu durumlar	Aralık / kademe / ön tanım değeri[1]	Değiştirilme zamanı	Değiştirilen değer
5.5	Montör	[092]	Yedek ısıtıcının maksimum kapasitesi.	Her zaman	(*2)/(*5) [083]=0: 2~6 kW: kademe: 1 kW **6** [083]=2 2~4 kW: kademe: 1 kW **4** [083]=1 ve [154]=0 2~4 kW: kademe: 1 kW **4** [083]=1 ve [154]=1 2~9 kW: kademe: 1 kW **9** (*1) 2~4,5 kW: kademe: 0,5 kW **4.5**		
5.6.1	G.son kullanıcı	—	Denge (kapasite eksikliği) mantığını etkinleştirmek için ayar.	Her zaman	0: Hiçbir zaman 1: Eksiklik **2: Denge ile eksiklik**		
5.6.2	G.son kullanıcı	—	Potansiyel kapasite eksikliğine izin vermek için dış sıcaklık eşiği. Bu dış sıcaklık altında kapasite eksikliği olması mümkündür.	Her zaman	-15~35°C kademe: 1°C **0**		
5.7	Montör	—	Alan ayarlarına genel bakış.	Her zaman	—		
5.8	Hayır	—	—	—	—		
5.9	Son kullanıcı	—	Ülke.	Her zaman	0: Arnavutluk / 1: Avusturya **2: Belçika** / 3: Bosna 4: Bulgaristan / 5: Hırvatistan 6: Kıbrıs / 7: Çek Cumhuriyeti 8: Danimarka / 9: Estonya 10: Finlandiya / 11: Fransa 12: Almanya / 13: Yunanistan 14: Macaristan / 15: İzlanda 16: İrlanda / 17: Türkiye 18: İtalya / 19: Letonya 20: Lihtenştayn / 21: Litvanya 22: Lüksemburg / 23: Makedonya 24: Malta / 25: Moldova 26: Karadağ / 27: Hollanda 28: Norveç / 29: Polonya 30: Portekiz / 31: Romanya 32: Sırbistan / 33: Slovakya 34: Slovenya / 35: İspanya 36: İsveç / 37: Birleşik Krallık 38: İsviçre		
5.9	Son kullanıcı	—	Dil.	Her zaman	0: Arnavutça / 1: Belarusça 2: Boşnakça / 3: Bulgarca 4: Hırvatça / 5: Çekçe 6: Danca / 7: Felemenkçe **8: İngilizce** / 9: Estonca 10: Fince / 11: Fransızca 12: Almanca / 13: Yunanca 14: Macarca / 15: İtalyanca 16: Letonca / 17: Litvanca 18: Makedonca / 19: Norveççe 20: Lehçe / 21: Portekizce 22: Rumence / 23: Rusça 24: Sırpça / 25: Slovakça 26: Slovence / 27: İspanyolca 28: İsveççe / 29: Türkçe 30: Ukraynaca		
5.10	Hayır	—	—	—	—		
5.11	Montör	—	FAN çalışma saatlerini sıfırlamak için tetikleyici.	Her zaman	—		
5.12	Son kullanıcı	—	Klavye düzeni.	Her zaman	**0: QWERTY** 1: AZERTY		
5.13	Son kullanıcı	—	Daha fazla gelişmiş ayarlarını etkinleştirmek için kullanıcı ayarı.	Her zaman	**0: Hayır** 1: Evet		
5.14.1	Montör	[012]	Kurulu tank boynerinin kapasitesinin evin tüm yükünü kapsamaya yeterli olup olmadığını tanımlar. Yeterliyse, ana ısı kaynağı olabilir.	[078]=1: Evet	0: Kapalı **1: Açık**		
5.14.2	Montör	[023]	Isı pompasından ikiliye/boylere değişim noktasının üst dış sıcaklık sınırı.	[093]=1: Evet veya [078]=1: Evet	maks([024]+2; -25)~25°C kademe: 1°C **5**		
5.14.2	Montör	[024]	Isı pompasından ikiliye/boylere değişim noktasının alt dış sıcaklık sınırı.	[093]=1: Evet veya [078]=1: Evet	-25~25°C kademe: 1°C **0**		

[1] Varsayılan değerler **kalın** yazı tipiyle gösterilir.

Dizin	Ayar tipi	Kod	Ayar açıklaması	Uygulanabilir olduğu durumlar	Aralık / kademe / ön tanım değeri[1]	Değiştirilme zamanı	Değiştirilen değer
5.14.4	Montör	[021]	Isı pompasından ikiliye/boylere değişim için dış sıcaklıkta histerezis.	[093]=1: Evet veya [078]=1: Evet	2~10°C kademe: 1°C **3**		
5.14.6	Montör	[025]	İstek görüntülemeden kaldırıldıktan sonra ikili boyler pompasının alan ısıtmada açık kaldığı minimum süre.	[093] =1: Evet	0~1500 saniye kademe: 1 saniye **600**		
5.15	Hayır	—	—	—	—		
5.16	Hayır	—	—	—	—		
5.17	Son kullanıcı	—	Ekran parlaklığı gösterimi.	Her zaman	%30~100 kademe: %1 **70**		
5.18	Montör	—	İç üniteyi yeniden başlatmak için tetikleyici (yazılım)	Her zaman	—		
5.19	Montör	[196]	Yönlendirme valfi seçimi.	(*4)	1: YJS Profil 1 2: Danfoss Profil 1		
5.20	Hayır	—	—	—	—		
5.21.1	G.son kullanıcı	—	Alan ısıtma talebinde telafi için buz çözme sırasında boyler desteğini etkinleştirin.	(*5)	**0: Devre dışı** 1: Optimize Edilmiş 2: Devamlı		
5.21.2	G.son kullanıcı	—	Bir boyler buz çözme işlemine izin vermek üzere kullanım sıcak suyunda proaktif bir biçimde ön ısıtma yapılmasını etkinleştirin.	[078]=1: Evet	**0: Kapalı** 1: Açık		
5.21.3	G.son kullanıcı	—	Tank boyleri tarafından üretilen ve kullanım sıcak suyu deposunda depolanan ısının, alan ısıtma işlemi için destek olarak kullanılmasına izin verin.	[078]=1: Evet	**0: Kapalı** 1: Açık		
5.21.4	Montör	[188]	Tank boyleri desteğini sınırlamak için genel montör ayarı.	[078]=1: Evet	4~35 kW: kademe: 1 kW **10**		
5.21.5	Montör	[184]	Kullanım sıcak suyu deposunda depolanan serbest enerjinin, alan ısıtma işlemini desteklemek amacıyla kullanılmasına izin verin.	(*5)	**0: Kapalı** 1: Açık		
5.21.6	Montör	[187]	Ücretsiz enerji işlevi sırasında tank desteğini sınırlandırmak için genel montör ayarı.	[184]=1: Evet	2~35 kW: kademe: 1 kW **10**		
5.21.7	Montör	[182]	Ücretsiz enerjinin alan ısıtma çalışması için ana kaynak olarak kullanılmasına izin verme ayarı.	[184]=1: Evet	0: Her zaman 1: Ortamın Üstünde **2: Hiçbir zaman**		
5.21.8	Montör	[183]	Tanktaki fazla enerjinin alan ısıtması için boşaltılmasına izin veren ortam sıcaklığı.	[184]=1: Evet ve [182]=1: Ortam sıcaklığının üzerinde	-28~35°C kademe: 0,5°C **8**		
5.21.9	Montör	[185]	Güneş enerjisi sistemi tankta kuruludur.	(*3) [098]=5: Buster ısıtıcı ile EKHWP/HYC veya (*5)	**0: Kapalı** 1: Açık		
5.21.10	Montör	[186]	Kurulu güneş enerjisi sistemi, diğer ısı kaynaklarına göre önceliklidir.	[185]=1: Evet	**0: Kapalı** 1: Açık		
5.22	Montör	[175]	Harici dış sıcaklık sensöründe ofset.	[13]=1: Harici dış sensör	-5~5°C kademe: 0,5°C **0**		
5.23	Son kullanıcı	—	Acil durum modu seçimi.	Her zaman	0: Manüel 1: Otomatik 2: Otomatik alan ısıtma azaltıldı + DHW açık **3: Otomatik alan ısıtma azaltıldı + DHW kapalı** 4: Otomatik alan ısıtma normal + DHW kapalı		
5.24	Hayır	—	—	—	—		
5.25	Montör	[201]	Fan örneklemeyi etkinleştir	Her zaman	**0: Kapalı** 1: Açık		
5.26	Son kullanıcı	—	Eylemsizlik zamanlayıcısının gösterimi.	Her zaman	**0: Hayır** 1: Evet		
5.27.1	Son kullanıcı	—	Tatil modunu etkinleştirin.	Her zaman	**0: Hayır** 1: Evet		
5.27.2	Son kullanıcı	—	Tatil dönemi.	Her zaman	—		

[1] Varsayılan değerler **kalın** yazı tipiyle gösterilir.

Dizin	Ayar tipi	Kod	Ayar açıklaması	Uygulanabilir olduğu durumlar	Aralık / kademe / ön tanım değeri[1]	Değiştirilme zamanı	Değiştirilen değer
5.28.1	Montör	[140]	Alan ısıtma önceliği işlevselliğini etkinleştirin.	(*3) [080]=1: Tek termistör veya (*4) veya (*5)	**0: Hayır** 1: Evet		
5.28.2	Montör	[019]	Bu dış sıcaklığın altında, alan ısıtma önceliği işlevi aktif hale getirilir (etkinleştirilmişse).	(*3) [080]=1: Tek termistör veya (*4) veya (*5)	-15~35°C kademe: 1°C **0**		
5.28.2	Montör	[020]	Alan soğutma işlemi zamanlayıcısının maksimum değerde olduğu dış sıcaklık.	(*3) [080]=1: Tek termistör veya (*4) veya (*5)	20~50°C kademe: 1°C **35**		
5.28.3	Montör	[131]	Dengeleme sırasında ısı pompasının alan ısıtma işlemine ayrıldığı süre. Dengeleme = alan ısıtma ve boyler ısıtma için eşzamanlı istekler.	(*3) [080]=1: Tek termistör veya (*4) veya (*5)	1800~36000 saniye kademe: 60 saniye **4500**		
5.28.4	Montör	[132]	Dengeleme sırasında ısı pompasının alan soğutma işlemine ayrıldığı süre. Dengeleme = alan soğutma ve boyler ısıtma için eşzamanlı istekler.	(*3) [080]=1: Tek termistör veya (*4) veya (*5)	1800~36000 saniye kademe: 60 saniye **3600**		
5.28.5	Montör	[133]	Dengeleme sırasında ısı pompasının boyler ısıtma işlemine ayrıldığı süre (alt sınır). Dengeleme = alan ısıtma/soğutma ve boyler ısıtma için eşzamanlı istekler.	(*3) [080]=1: Tek termistör veya (*4) veya (*5)	900~18000 saniye kademe: 60 saniye (*3) [080]=1: Tek termistör **3000** (*4) **2400** (180 l) **2700** (230 l) (*5) **3600**		
5.28.5	Montör	[134]	Dengeleme sırasında ısı pompasının boyler ısıtma işlemine ayrıldığı süre (üst sınır). Dengeleme = alan ısıtma/soğutma ve boyler ısıtma için eşzamanlı istekler.	(*3) [080]=1: Tek termistör veya (*4) veya (*5)	900~18000 saniye kademe: 60 saniye **8280**		
5.28.6	Hayır	—	—	—	—		
5.28.7	Montör	[202]	Depo ısınmasına, alan ısıtma/soğutma işlemlerine göre öncelik verilecek ayar.	Her zaman	**0: Kapalı** 1: Açık		
5.29	Hayır	—	—	—	—		
5.30	Son kullanıcı	—	Acil durum onayı.	Yalnızca bir acil durum isteği olduğunda	—		
5.31	Hayır	—	—	—	—		
5.32	Montör	[078]	Bir boyler mevcut ve aktif hale getirilebilir olduğunda bunu göstermek için ayar.	(*6) ve [093]=0: Hayır	**0: Hayır** 1: Evet		
5.33	Montör	[203]	Buz çözme telafisini etkinleştirin.	[078]=0: Hayır ve [5.21.1]=0: Devre dışı	**0: Devre dışı** 1: Optimize edilmiş 2: Devamlı		
5.34	Hayır	—	—	—	—		
5.35	Hayır	—	—	—	—		
5.36	Montör	[005]	Su borusu donma koruma modu ayarı.	Her zaman	0: Devre dışı **1: Devamlı** 2: Kesikli		
5.37	Montör	[093]	Alan ısıtma için ilave boyler kiti kuruludur ve çalışmasına izin verilmektedir.	[078]=0: Hayır	**0: Hayır** 1: Evet		
7 Bakım modu							
7.7.1	Montör	[030]	Alan ısıtma test çalışması sırasında Delta T hedefi.	Her zaman	2~20°C kademe: 0,5°C **5**		
7.7.2	Montör	[031]	Alan ısıtma test çalışması sırasında çıkış suyu sıcaklığı hedefi.	Her zaman	5~71°C kademe: 1°C **35**		
7.7.3	Montör	[032]	Alan ısıtma test çalışması sırasında kullanılan üzerine yazılmış hedef oda sıcaklığı.	Her zaman	5~30°C kademe: 0,5°C **20**		
7.7.4	Montör	[033]	Alan soğutma test çalışması sırasında Delta T hedefi.	Her zaman	2~10°C kademe: 0,5°C **5**		

[1] Varsayılan değerler **kalın** yazı tipiyle gösterilir.

Dizin	Ayar tipi	Kod	Ayar açıklaması	Uygulanabilir olduğu durumlar	Aralık / kademe / ön tanım değeri[1]	Değiştirilme zamanı	Değiştirilen değer
7.7.5	Montör	[034]	Alan soğutma test çalışması sırasında çıkış suyu sıcaklığı hedefi.	Her zaman	5~30°C kademe: 1°C **15**		
7.7.6	Montör	[035]	Alan soğutma test çalışması sırasında kullanılan üzerine yazılmış oda sıcaklığı.	Her zaman	5~30°C kademe: 0,5°C **20**		
7.7.7	Montör	[077]	Bir boyler ısıtma test çalışması sırasında boyler hedef sıcaklığı.	Her zaman	20~85°C kademe: 0,5°C **50**		
7.7.8	Montör	[094]	Pompa PWM hedefi (düşük). Yalnızca aktüatör test çalışması ve hava ile temizleme test çalışması sırasında kullanılır.	Her zaman	0,1~1 kademe: 0,1 **1**		
7.7.8	Montör	[095]	Pompa PWM hedefi (yüksek). Yalnızca aktüatör test çalışması ve hava ile temizleme test çalışması sırasında kullanılır.	Her zaman	0,1~1 kademe: 0,1 **0,5**		
7.7.9	Montör	[145]	Bir buster ısıtıcı test çalışması sırasında boyler sıcaklığı hedefi.	(*3) [080]=1: Tek termistör	25~60°C kademe: 0,5°C **50**		
8 Bağlantı							
8.1	Son kullanıcı	—	DHCP kapalı olarak ayarlandığında biri IP yapılandırmasında değişiklik yapabilir.	Her zaman	—		
8.2.1 - 8.2.12	Hayır	—	Bağlı çevre birimlerinin bağlantı durumuna genel bakış.	Her zaman	Bileşene bağlıdır.		
8.3.1	Son kullanıcı	—	Kablosuz ağ geçidi (WLAN donanım kilidi) mevcut ayarı.	Her zaman	**0: Hayır** 1: Evet		
8.3.2	Son kullanıcı	—	WLAN donanım kilidini yerel ev ağına bağlamak için AP modunu etkinleştirin.	[8.2.9]=1: Bağlı (Üniteye bir DX WLAN donanım kilidi bağlanmalıdır)	**0: Devre dışı** 1: Etkinleştir 2: Sürüyor		
8.3.3	Son kullanıcı	—	Kablosuz ağ geçidini yeniden başlatma tetikleyicisi.	[8.2.9]=1: Bağlı (Üniteye bir DX WLAN donanım kilidi bağlanmalıdır)	**0: Kalma** 1: Sıfırla		
8.3.4	Son kullanıcı	—	Kablosuz ağ geçidinin WPS işlevselliğini etkinleştirin.	[8.2.9]=1: Bağlı (Üniteye bir DX WLAN donanım kilidi bağlanmalıdır)	**0: Devre dışı** 1: Etkinleştir 2: Sürüyor		
8.3.5	Hayır	—	—	—	—		
8.3.6	Hayır	—	—	—	—		
8.3.7	Son kullanıcı	—	WLAN donanım kilidini fabrika varsayılanına sıfırlama tetikleyicisi (tüm ağ verilerini unut).	[8.2.9]=1: Bağlı (Üniteye bir DX WLAN donanım kilidi bağlanmalıdır) Ve DX WLAN bu işlevi desteklemek için son bellenime sahiptir.	**0: Kalma** 1: Sıfırla		
8.4.1	Son kullanıcı	—	Mevcut atanmış IP adresi.	Her zaman	—		
8.4.2	Son kullanıcı	—	Mevcut atanmış alt ağ maskesi.	Her zaman	—		
8.4.3	Son kullanıcı	—	Mevcut atanmış varsayılan ağ geçidi adresi.	Her zaman	—		
8.4.4	Son kullanıcı	—	Mevcut atanmış DNS 1 adresi.	Her zaman	—		
8.4.5	Son kullanıcı	—	Mevcut atanmış DNS 2 adresi.	Her zaman	—		
8.4.6	Son kullanıcı	—	Ünite LAN MAC/UEI adresi.	Her zaman	—		
8.5.1	Son kullanıcı	—	Daikin Ev Kontrollerini etkinleştirin.	Her zaman	**0: Kapalı** 1: Açık		
8.5.2	Son kullanıcı	—	Nem giderici mevcut ayarı (takıldıktan sonra).	Her zaman	**0: Kapalı** 1: Açık		
8.5.3	Son kullanıcı	—	Çiy sensörü mevcut ayarı (takıldıktan sonra).	[8.5.2]=1 : Açık	**0: Hayır** 1: Normalde açık 2: Normalde kapalı		
8.5.4	Son kullanıcı	—	Nem sınırı.	[8.5.2]=1 : Açık	%40~80 kademe: %1 **55**		
8.5.5	Son kullanıcı	—	Çiy sensörü takılı olmadığında nem sınırı.	[8.5.2]=1 : Açık VE [8.5.3]=0 : Hayır	%41~80 kademe: %1 **70**		

[1] Varsayılan değerler **kalın** yazı tipiyle gösterilir.

Dizin	Ayar tipi	Kod	Ayar açıklaması	Uygulanabilir olduğu durumlar	Aralık / kademe / ön tanım değeri[1]	Değiştirilme zamanı	Değiştirilen değer
8.6	Hayır	—	USB prizden çıkarılmadan önce güvenli USB kaldırma isteği.	Bir ya da birden fazla USB bağlantı noktası aktif olarak kullanımda.	**0: Hayır** 1: Evet		
8.7	Son kullanıcı	—	Modbus TCP/IP TLS olmayanı (bağlantı noktası 502) etkinleştir.	Her zaman	**0: Hayır** 1: Evet		
8.8	Son kullanıcı	—	Modbus TCP/IP TLS'yi (bağlantı noktası 802) etkinleştir.	Her zaman	**0: Hayır** 1: Evet		
8.9	Son kullanıcı	—	Geçerli bağlantı arabirimini (WLAN/LAN) buluttan kaldırın.	[8.11]= 1 : WLAN VEYA [8.11]=2 : LAN	—		
8.10	Son kullanıcı	—	Üniteyi buluta bağlayın.	WLAN veya LAN henüz bağlı değil.	—		
8.11	Montör	—	Buluta bağlantı türünü seçin.	Her zaman	0: Hiçbiri **1: WLAN** 2: LAN		
9 Enerji							
9.1	G.son kullanıcı	—	Elektrik fiyatı bir program üzerinden değiştirilmediğinde kullanıcı tarafından seçilen sabit elektrik fiyatı.	[9.3]=0: Kapalı	1~5000 Euro sent/kWh kademe: 1 sent **15**		
9.2	G.son kullanıcı	—	Referans elektrik fiyatı.	[9.3]=1: Açık	1~5000 Euro sent/kWh kademe: 1 sent **5**		
9.3	G.son kullanıcı	—	Elektrik fiyatının bir programa göre değiştirilmesini etkinleştirin.	[093]=1: Evet veya [078]=1: Evet	**0: Kapalı** 1: Açık		
9.4	G.son kullanıcı	—	Elektrik fiyatı programı.	[9.3]=1: Açık	—		
9.5	G.son kullanıcı	—	Fosil yakıt fiyatı.	[093]=1: Evet veya [078]=1: Evet	1~5000 Euro sent/kWh kademe: 1 sent **10**		
9.6	Hayır	—	—	—	—		
9.7	Hayır	—	—	—	—		
9.8	Hayır	—	—	—	—		
9.9	Hayır	—	Yasal uyarı.	—	—		
9.10	Hayır	—	—	—	—		
9.11	Montör	[026]	Boylerin verimliliği.	[093]=1: Evet veya [078]=1: Evet	0,1~1 kademe: 0,01 **0,9**		
9.12	Montör	[141]	Boylerin verimlilik hesaplamasında kullanılan hedef COP.	[093]=1: Evet veya [078]=1: Evet	0~6 adım: 0,1 **2.5**		
9.13	G.son kullanıcı	—	Güncel enerji fiyatını dikkate alarak COP hesaplamasına dayanacak olan ısı pompası ile ikili arası geçiş noktasını etkinleştirin.	[093]=1: Evet veya [078]=1: Evet	**0: Hayır** 1: Evet		
9.14.1	Montör	[040]	Talep yanıt modu ayarı.	Her zaman	**0: Hiçbiri** 1: Isı pompası tarifesi 2: Akıllı Izgaraya hazır kontaklar 3: Akıllı sayaç kontağı		
9.14.1	Montör	[179]	Hangi Smart Grid hazırlık modunun etkin olduğunu belirleyen ayar.	[040]=2: Akıllı Izgaraya hazır kontaklar	**0: Donanım 1.0** 1: Harici 2: Donanım 1.1		
9.14.2	Montör	[037]	Talep yanıt modu = zorlamalı kapalı olduğunda başka bir ısı kaynağının alan ısıtma işlemini devralmasına izin vermek için ayar.	[040]=1: Isı pompası tarifesi veya [040]=2: Akıllı Izgaraya hazır kontaklar	**0: Devralma yok** 1: Fosil yakıt devralması ([093]=1: Evet veya [078]=1: Evet) 2: Isıtıcı devralması		
9.14.3	Montör	[071]	Talep yanıt modu = zorlamalı kapalı olduğunda başka bir ısı kaynağının boyler ısıtma işlemini devralmasına izin verin.	[040]=1: Isı pompası tarifesi veya [040]=2: Akıllı Izgaraya hazır kontaklar	**0: Devralma yok** 1: Fosil yakıt devralması ([078]=1: Evet) 2: Isıtıcı devralması 3: Yalnızca buster ısıtıcı devralması (*3)		
9.14.4	Montör	[036]	Alan ısıtma sırasında tamponlamaya izin verilir.	[040]=2: Akıllı Izgaraya hazır kontaklar	0: Kapalı **1: Açık**		
9.14.5	Montör	[038]	Alan ısıtma tamponlaması sırasında elektrikli ısı kaynaklarının çalışmasına izin verilir.	[040]=2: Akıllı Izgaraya hazır kontaklar	0: Hayır **1: Evet**		
9.14.6	Montör	[039]	Boyler tamponlaması sırasında elektrikli ısı kaynaklarının çalışmasına izin verilir.	[040]=2: Akıllı Izgaraya hazır kontaklar	0: Hayır **1: Evet**		
9.14.7	Montör	[135]	Talep yanıtı akıllı sayaç kontağı sırasında uygulanabilecek güç sınırı.	[040]=3: Akıllı sayaç kontağı	2~20 kW kademe: 0,1 kW **4.2**		

[1] Varsayılan değerler **kalın** yazı tipiyle gösterilir.

Dizin	Ayar tipi	Kod	Ayar açıklaması	Uygulanabilir olduğu durumlar	Aralık / kademe / ön tanım değeri[1]	Değiştirilme zamanı	Değiştirilen değer
9.15.1	Montör	—	Yasal sınırı etkinleştirin.	[5.9]=36: İsveç	**0: Kapalı** 1: Açık		
9.15.2	Montör	[190]	Yasal sınır.	[5.9]=36: İsveç	Dış ünite tipine bağlı~30 kW kademe: 0,1 kW **30**		
9.15.3	Montör	[189]	Sistem sınırı.	Her zaman	Dış ünite tipine bağlı~30 kW kademe: 0,1 kW **30**		
9.15.4	Montör	[191]	Dış ünite sigorta sınırı.	Dış ünite tipine bağlı	Dış ünite tipine bağlı~63 A kademe: 1 A **50**		
10 Yapılandırma sihirbazı							
10.1	Son kullanıcı	—	Ülke.	Her zaman	0: Arnavutluk / 1: Avusturya **2: Belçika** / 3: Bosna 4: Bulgaristan / 5: Hırvatistan 6: Kıbrıs / 7: Çek Cumhuriyeti 8: Danimarka / 9: Estonya 10: Finlandiya / 11: Fransa 12: Almanya / 13: Yunanistan 14: Macaristan / 15: İzlanda 16: İrlanda / 17: Türkiye 18: İtalya / 19: Letonya 20: Lihtenştayn / 21: Litvanya 22: Lüksemburg / 23: Makedonya 24: Malta / 25: Moldova 26: Karadağ / 27: Hollanda 28: Norveç / 29: Polonya 30: Portekiz / 31: Romanya 32: Sırbistan / 33: Slovakya 34: Slovenya / 35: İspanya 36: İsveç / 37: Birleşik Krallık 38: İsviçre		
10.1	Son kullanıcı	—	Dil.	Her zaman	0: Arnavutça / 1: Belarusça 2: Boşnakça / 3: Bulgarca 4: Hırvatça / 5: Çekçe 6: Danca / 7: Felemenkçe **8: İngilizce** / 9: Estonca 10: Fince / 11: Fransızca 12: Almanca / 13: Yunanca 14: Macarca / 15: İtalyanca 16: Letonca / 17: Litvanca 18: Makedonca / 19: Norveçce 20: Lehçe / 21: Portekizce 22: Rumence / 23: Rusça 24: Sırpça / 25: Slovakça 26: Slovence / 27: İspanyolca 28: İsveçce / 29: Türkçe 30: Ukraynaca		
10.2	Hayır	—	—	—	—		
10.3	Son kullanıcı	—	Saat/tarih.	Her zaman	—		
10.3	Son kullanıcı	—	Yaz saati uygulaması.	Her zaman	0: Devre dışı **1: Etkin**		
10.4	Montör	[098]	Duvara monte edilmiş üniteye bağlı entegre olmayan kullanım sıcak suyu boyleri seçimi.	(*3) [080]=1: Tek termistör	**0: EKHWS/E 150 l** 1: EKHWS/E 180 l 2: EKHWS/E 200 l 3: EKHWS/E 250 l 4: EKHWS/E 300 l 5: Buster ısıtıcı ile EKHWP/HYC 6: 3. taraf küçük bobin 7: 3. taraf büyük bobin		
10.4	Montör	[155]	Bir ilave bölgenin mevcut olup olmadığını belirtmek için ayar.	Her zaman	**0: Hayır** 1: Evet		
10.4	Montör	[080]	Bu ayar, bir boylerin bağlı olup olmadığını gösterir.	(*3)	**0: Hiçbiri** 1: Tek termistör		
10.4	Montör	[093]	Alan ısıtma için ilave boyler kiti kuruludur ve çalışmasına izin verilmektedir.	[078]=0: Hayır	**0: Hayır** 1: Evet		
10.5	Montör	—	3 yollu vana için saha GÇ terminali seçimi.	(*3) [080]=1: Tek termistör	[13] Saha GÇ menüsüne bakın.		
10.5	Montör	—	İkili baypas valfi için saha GÇ terminali seçimi.	[093]=1: Evet	[13] Saha GÇ menüsüne bakın.		
10.6	Montör	[012]	Kurulu tank boynerinin kapasitesinin evin tüm yükünü kapsamaya yeterli olup olmadığını tanımlar. Yeterliyse, ana ısı kaynağı olabilir.	[078]=1: Evet	0: Kapalı **1: Açık**		

[1] Varsayılan değerler **kalın** yazı tipiyle gösterilir.

Dizin	Ayar tipi	Kod	Ayar açıklaması	Uygulanabilir olduğu durumlar	Aralık / kademe / ön tanım değeri[1]	Değiştirilme zamanı	Değiştirilen değer
10.6	Montör	[078]	Bir boyler mevcut ve aktif hale getirilebilir olduğunda bunu göstermek için ayar.	(*6) ve [093]=0: Hayır	**0: Hayır** 1: Evet		
10.6	Montör	[011]	Boyler desteği sırasında kullanım sıcak suyuna göre alan ısıtma devresinde iletilebilecek maksimum termal kapasite.	(*5)	4~35 kW kademe: 1 kW **20**		
10.7	Son kullanıcı	—	Acil durum modu seçimi.	Her zaman	0: Manüel 1: Otomatik 2: Otomatik alan ısıtma azaltıldı + DHW açık **3: Otomatik alan ısıtma azaltıldı + DHW kapalı** 4: Otomatik alan ısıtma normal + DHW kapalı		
10.8	Montör	[083]	Isı pompası ünitesinin ızgara bağlantı tipini seçmek için ayar.	Her zaman	0: Tek fazlı **1: Üç fazlı yıldız** 2: Üç fazlı delta		
10.8	Montör	[154]	Elektrik kabinindeki yedek ısıtıcı değeri 10 A'dan büyük olduğunda bunu göstermek için ayar.	(*3) [083]= 1: Üç fazlı yıldız veya (*4) [083]= 1: Üç fazlı yıldız	0: Hayır **1: Evet**		
10.8	Montör	[092]	Yedek ısıtıcının maksimum kapasitesi.	Her zaman	(*2)/(*5) [083]=0: 2~6 kW: kademe: 1 kW **6** [083]=2 2~4 kW: kademe: 1 kW **4** [083]=1 ve [154]=0 2~4 kW: kademe: 1 kW **4** [083]=1 ve [154]=1 2~9 kW: kademe: 1 kW **9** (*1) 2~4,5 kW: kademe: 0,5 kW **4.5**		
10.9	Son kullanıcı	—	Ana bölgede ısı yayıcı tipi seçimi.	Her zaman	0: Alttan ısıtma sistemi 1: Isı pompası konvektörü **2: Radyatör**		
10.9	Montör	[041]	Ana bölgede termostat modu.	Her zaman	**0: Çıkış suyu** 1: Harici oda 2: Oda		
10.10	G.son kullanıcı	—	Ana bölgede alan ısıtma sırasında çıkış suyu kontrol modu.	Her zaman	**0: Abs** 1: Hava durumuna bağlı		
10.10	G.son kullanıcı	—	Ana bölgede alan soğutma sırasında çıkış suyu kontrol modu.	[10.9]=0: Alttan ısıtma sistemi veya [10.9]=1: Isı pompası konvektörü	**0: Abs** 1: Hava durumuna bağlı		
10.11	Son kullanıcı	—	Ana bölgede alan ısıtma için çıkış suyu sıcaklığı hava durumuna bağlı eğrisi.	[10.10]=1: Hava durumuna bağlı	Ortam aralığı: -40~25°C kademe: 1°C Çıkış suyu sıcaklığı aralığı: [054]~[053]°C kademe: 1°C		
10.12	Son kullanıcı	—	Ana bölgede alan soğutma için çıkış suyu sıcaklığı hava durumuna bağlı eğrisi.	[10.10]=1: Hava durumuna bağlı	Ortam aralığı: 10~43°C kademe: 1°C Çıkış suyu sıcaklığı aralığı: [056]~[055]°C kademe: 1°C		
10.13	Montör	[057]	İlave bölgede termostat modu.	[155]=1: Evet	[41]=0: Çıkış suyu 0: Çıkış suyu [41]≠0: Çıkış suyu 1: Harici oda		
10.13	Son kullanıcı	—	İlave bölgede ısı yayıcı tipi seçimi.	[155]=1: Evet	0: Alttan ısıtma sistemi 1: Isı pompası konvektörü **2: Radyatör**		
10.14	G.son kullanıcı	—	İlave bölgede alan ısıtma sırasında hedef çalışma modu.	[155]=1: Evet	**0: Abs** 1: Hava durumuna bağlı		
10.14	G.son kullanıcı	—	İlave bölgede alan soğutma sırasında hedef çalışma modu.	[155]=1: Evet VE [10.13]=0: Alttan ısıtma sistemi veya [10.13]=1: Isı pompası konvektörü	**0: Abs** 1: Hava durumuna bağlı		
10.15	Son kullanıcı	—	İlave bölgede alan ısıtma için çıkış suyu sıcaklığı hava durumuna bağlı eğrisi (çıkış suyu sıcaklık sınırları).	[155]=1: Evet VE [10.14]=1: Hava durumuna bağlı	Ortam aralığı: -40~25°C kademe: 1°C Çıkış suyu sıcaklığı aralığı: [061]~[060]°C kademe: 1°C		
10.16	Son kullanıcı	—	İlave bölgede alan soğutma için çıkış suyu sıcaklığı hava durumuna bağlı eğrisi (çıkış suyu sıcaklık sınırları).	[155]=1: Evet VE [10.14]=1: Hava durumuna bağlı	Ortam aralığı: 10~43°C kademe: 1°C Çıkış suyu sıcaklığı aralığı: [063]~[062]°C kademe: 1°C		

[1] Varsayılan değerler **kalın** yazı tipiyle gösterilir.

Dizin	Ayar tipi	Kod	Ayar açıklaması	Uygulanabilir olduğu durumlar	Aralık / kademe / ön tanım değeri[1]	Değiştirilme zamanı	Değiştirilen değer
10.17	Son kullanıcı	—	Kullanım sıcak suyu ısıtma verimlilik ayarı.	(*3) [080]=1: Tek termistör veya (*4) veya (*5)	(*8) 1: Çok çevre dostu 2: Çevre dostu **3: Konfor** (*9)(*10) 1: Çok çevre dostu **2: Çevre dostu** 3: Konfor		
10.17	Son kullanıcı	—	Kullanım sıcak suyu ısıtma modu ayarı.	(*3) VE [080]=1: Tek termistör VEYA (*4)	**0: Yeniden ısıtma** 1: Program ve yeniden ısıtma 2: Programlı		
10.18	Son kullanıcı	—	Kullanım sıcak suyu boylerinin programlı yeniden ısıtma sıcaklık hedefi + yeniden ısıtma modu ya da yeniden ısıtma modu.	[4.7]=0: Yeniden ısıtma veya [4.7]=1: Program ve yeniden ısıtma	(*3)(*4) 20~[153]°C kademe: 0,5 **45** (*5) 20~[153]°C kademe: 0,5 **48**		
10.18	Son kullanıcı	—	Isı kayıpları için kullanım sıcak suyu yeniden ısıtma histerezisi.	(*3) [080]=1: Tek termistör VE [4.7]≠2: Programlı veya (*4) VE [4.7]≠2: Programlı veya (*5) VE [4.7]≠2: Programlı	1~40°C kademe: 0,5°C [10.17]=3 **6** [10.17]=2 **8** [10.17]=1 **10**		
13 Saha G/Ç							
13.1 / 13.2 / 13.5	Montör	[100]	(*3)(*4): Terminal X42M 9-10-11 (*5): Terminal X43M 7-8-9	0: Bağlı değil 1: Ana bölge kesme vanası 2: İlave bölge kesme vanası 3: Alarm 4: Harici ısı kaynağı 6: Soğutma/Isıtma modu 7: DHW açık sinyali (*4)(*5) 8: 3 yollu vana (*3) 9: İkili baypas valfi 10: DHW pompası 11: S/I ikincil pompa 12: S/I pompası harici ana 13: S/I pompası harici ilave 14: Ayrık bypass vanası	**0: Bağlı değil (*5)** **1: Ana bölge kesme vanası (*3)(*4)** 2: İlave bölge kesme vanası 3: Alarm 4: Harici ısı kaynağı 6: Soğutma/Isıtma modu 7: DHW açık sinyali 8: 3 yollu vana 9: İkili baypas valfi 10: DHW pompası 11: S/I ikincil pompa 12: S/I pompası harici ana 13: S/I pompası harici ilave 14: Ayrık bypass vanası		
13.2 / 13.3 / 13.4	Montör	[101]	(*4): Terminal X42M 25-26 (*3): Terminal X43M 7-8 (*5): Terminal X42M 13-14	0: Bağlı değil 1: Ana bölge kesme vanası 2: İlave bölge kesme vanası 3: Alarm 4: Harici ısı kaynağı 6: Soğutma/Isıtma modu 7: DHW açık sinyali (*4)(*5) 9: İkili baypas valfi 10: DHW pompası 11: S/I ikincil pompa 12: S/I pompası harici ana 13: S/I pompası harici ilave 14: Ayrık bypass vanası	**0: Bağlı değil** 1: Ana bölge kesme vanası 2: İlave bölge kesme vanası 3: Alarm 4: Harici ısı kaynağı 6: Soğutma/Isıtma modu 7: DHW açık sinyali 9: İkili baypas valfi 10: DHW pompası 11: S/I ikincil pompa 12: S/I pompası harici ana 13: S/I pompası harici ilave 14: Ayrık bypass vanası		
13.2 / 13.3 / 13.4	Montör	[124]	Normalde açık/Normalde kapalı	1: Ana bölge kesme vanası 2: İlave bölge kesme vanası 3: Alarm 6: Soğutma/Isıtma modu 7: DHW açık sinyali (*4)(*5) 9: İkili baypas valfi 14: Ayrık bypass vanası	**0: Normalde açık** 1: Normalde kapalı		
13.2 / 13.3 / 13.4	Montör	[103]	(*4): Terminal X42M 27-28 (*3): Terminal X43M 9-10 (*5): Terminal X42M 15-16	0: Bağlı değil 1: Ana bölge kesme vanası 2: İlave bölge kesme vanası 3: Alarm 4: Harici ısı kaynağı 6: Soğutma/Isıtma modu 7: DHW açık sinyali (*4)(*5) 9: İkili baypas valfi 10: DHW pompası 11: S/I ikincil pompa 12: S/I pompası harici ana 13: S/I pompası harici ilave 14: Ayrık bypass vanası	**0: Bağlı değil** 1: Ana bölge kesme vanası 2: İlave bölge kesme vanası 3: Alarm 4: Harici ısı kaynağı 6: Soğutma/Isıtma modu 7: DHW açık sinyali 9: İkili baypas valfi 10: DHW pompası 11: S/I ikincil pompa 12: S/I pompası harici ana 13: S/I pompası harici ilave 14: Ayrık bypass vanası		
13.2 / 13.3 / 13.4	Montör	[104]	Normalde açık/Normalde kapalı	1: Ana bölge kesme vanası 2: İlave bölge kesme vanası 3: Alarm 6: Soğutma/Isıtma modu 7: DHW açık sinyali (*4)(*5) 9: İkili baypas valfi 14: Ayrık bypass vanası	**0: Normalde açık** 1: Normalde kapalı		

[1] Varsayılan değerler **kalın** yazı tipiyle gösterilir.

Dizin	Ayar tipi	Kod	Ayar açıklaması	Uygulanabilir olduğu durumlar	Aralık / kademe / ön tanım değeri[1]	Değiştirilme zamanı	Değiştirilen değer
13.2 / 13.3 / 13.4	Montör	[105]	(*3)(*4): Terminal X42M 15-16 (*5): Terminal X43M 13-14	0: Bağlı değil 1: Ana bölge kesme vanası 2: İlave bölge kesme vanası 3: Alarm 4: Harici ısı kaynağı 5: Buster ısıtıcı (*3) 6: Soğutma/Isıtma modu 7: DHW açık sinyali (*4)(*5) 9: İkili baypas valfi 10: DHW pompası 11: S/I ikincil pompa 12: S/I pompası harici ana 13: S/I pompası harici ilave 14: Ayrık bypass vanası	**0: Bağlı değil (*4)(*5)** 1: Ana bölge kesme vanası 2: İlave bölge kesme vanası 3: Alarm 4: Harici ısı kaynağı **5: Buster ısıtıcı (*3)** 6: Soğutma/Isıtma modu 7: DHW açık sinyali 9: İkili baypas valfi 10: DHW pompası 11: S/I ikincil pompa 12: S/I pompası harici ana 13: S/I pompası harici ilave 14: Ayrık bypass vanası		
13.1 / 13.2 / 13.5	Montör	[106]	Normalde açık/Normalde kapalı	1: Ana bölge kesme vanası 2: İlave bölge kesme vanası 3: Alarm 6: Soğutma/Isıtma modu 7: DHW açık sinyali (*4)(*5) 9: İkili baypas valfi 14: Ayrık bypass vanası	**0: Normalde açık** 1: Normalde kapalı		
13.1 / 13.2 / 13.5	Montör	[107]	(*3)(*4): Terminal X42M 17-18 (*5): Terminal X43M 15-16	0: Bağlı değil 1: Ana bölge kesme vanası 2: İlave bölge kesme vanası 3: Alarm 4: Harici ısı kaynağı 6: Soğutma/Isıtma modu 7: DHW açık sinyali 9: İkili baypas valfi 10: DHW pompası 11: S/I ikincil pompa 12: S/I pompası harici ana 13: S/I pompası harici ilave 14: Ayrık bypass vanası	**0: Bağlı Değil (*5)** 1: Ana bölge kesme vanası 2: İlave bölge kesme vanası 3: Alarm 4: Harici ısı kaynağı **6: Soğutma/Isıtma modu (*3)(*4)** 7: DHW açık sinyali 9: İkili baypas valfi 10: DHW pompası 11: S/I ikincil pompa 12: S/I pompası harici ana 13: S/I pompası harici ilave 14: Ayrık bypass vanası		
13.1 / 13.2 / 13.5	Montör	[108]	Normalde açık/Normalde kapalı	1: Ana bölge kesme vanası 2: İlave bölge kesme vanası 3: Alarm 6: Soğutma/Isıtma modu 7: DHW açık sinyali (*4)(*5) 9: İkili baypas valfi 14: Ayrık bypass vanası	**0: Normalde açık** 1: Normalde kapalı		
13.2 / 13.3 / 13.4	Montör	[109]	(*4): Terminal X42M 23-24 (*3): Terminal X43M 5-6 (*5): Terminal X42M 11-12	0: Bağlı değil 1: Ana bölge kesme vanası 2: İlave bölge kesme vanası 3: Alarm 4: Harici ısı kaynağı 6: Soğutma/Isıtma modu 7: DHW açık sinyali (*4)(*5) 9: İkili baypas valfi 10: DHW pompası 11: S/I ikincil pompa 12: S/I pompası harici ana 13: S/I pompası harici ilave 14: Ayrık bypass vanası	**0: Bağlı değil (*5)** 1: Ana bölge kesme vanası 2: İlave bölge kesme vanası 3: Alarm 4: Harici ısı kaynağı 6: Soğutma/Isıtma modu 7: DHW açık sinyali 9: İkili baypas valfi **10: DHW pompası (*3)(*4)** 11: S/I ikincil pompa 12: S/I pompası harici ana 13: S/I pompası harici ilave 14: Ayrık bypass vanası		
13.2 / 13.3 / 13.4	Montör	[110]	Normalde açık/Normalde kapalı	1: Ana bölge kesme vanası 2: İlave bölge kesme vanası 3: Alarm 6: Soğutma/Isıtma modu 7: DHW açık sinyali (*4)(*5) 9: İkili baypas valfi 14: Ayrık bypass vanası	**0: Normalde açık** 1: Normalde kapalı		
13.1 / 13.2 / 13.5	Montör	[111]	(*3)(*4): Terminal X42M 12-13-14 (*5): Terminal X43M 10-11-12	0: Bağlı değil 1: Ana bölge kesme vanası 2: İlave bölge kesme vanası 3: Alarm 4: Harici ısı kaynağı 6: Soğutma/Isıtma modu 7: DHW açık sinyali (*4)(*5) 8: 3 yollu vana (*3) 9: İkili baypas valfi 10: DHW pompası 11: S/I ikincil pompa 12: S/I pompası harici ana 13: S/I pompası harici ilave 14: Ayrık bypass vanası	**0: Bağlı değil (*4)(*5)** 1: Ana bölge kesme vanası 2: İlave bölge kesme vanası 3: Alarm 4: Harici ısı kaynağı 6: Soğutma/Isıtma modu 7: DHW açık sinyali **8: 3 yollu vana (*3)** 9: İkili baypas valfi 10: DHW pompası 11: S/I ikincil pompa 12: S/I pompası harici ana 13: S/I pompası harici ilave 14: Ayrık bypass vanası		
13.6	Montör	[112]	(*3)(*4): Terminal X44M 1-2	(*3)(*4) 0: Bağlı değil 1: Harici dış sensör 2: Harici iç sensör	**0: Bağlı değil** 1: Harici dış sensör 2: Harici iç sensör		
13.7: 13.8	Montör	[114]	Terminal X45M 3-4	0: Bağlı değil 3: HV/LV Akıllı Izgara kontağı 1 4: HV/LV Akıllı Izgara kontağı 2 5: HP tarife kontağı 9: Emniyet termostatı ünitesi 12: Güneş enerjisi girişi 13: Akıllı sayaç kontağı	**0: Bağlı değil** 3: HV/LV Akıllı Izgara kontağı 1 4: HV/LV Akıllı Izgara kontağı 2 5: HP tarife kontağı 9: Emniyet termostatı ünitesi 12: Güneş enerjisi girişi (*3)(*5) 13: Akıllı sayaç kontağı		

[1] Varsayılan değerler **kalın** yazı tipiyle gösterilir.

Dizin	Ayar tipi	Kod	Ayar açıklaması	Uygulanabilir olduğu durumlar	Aralık / kademe / ön tanım değeri[1]	Değiştirilme zamanı	Değiştirilen değer
13.7: 13.8	Montör	[115]	Normalde açık/Normalde kapalı	0: Bağlı değil 5: HP tarife kontağı 9: Emniyet termostatı ünitesi 13: Akıllı sayaç kontağı	**0: Normalde açık** 1: Normalde kapalı		
13.7: 13.8	Montör	[116]	Terminal X45M 5-6	0: Bağlı değil 3: HV/LV Akıllı Izgara kontağı 1 4: HV/LV Akıllı Izgara kontağı 2 5: HP tarife kontağı 9: Emniyet termostatı ünitesi 12: Güneş enerjisi girişi 13: Akıllı sayaç kontağı	**0: Bağlı Değil** 3: HV/LV Akıllı Izgara kontağı 1 4: HV/LV Akıllı Izgara kontağı 2 5: HP tarife kontağı 9: Emniyet termostatı ünitesi 12: Güneş enerjisi girişi (*3)(*5) 13: Akıllı sayaç kontağı		
13.7: 13.8	Montör	[117]	Normalde açık/Normalde kapalı	0: Bağlı değil 5: HP tarife kontağı 9: Emniyet termostatı ünitesi 13: Akıllı sayaç kontağı	**0: Normalde açık** 1: Normalde kapalı		
13.7: 13.8	Montör	[118]	Terminal X45M 7-8	0: Bağlı değil 3: HV/LV Akıllı Izgara kontağı 1 4: HV/LV Akıllı Izgara kontağı 2 5: HP tarife kontağı 9: Emniyet termostatı ünitesi 12: Güneş enerjisi girişi 13: Akıllı sayaç kontağı	**0: Bağlı değil** 3: HV/LV Akıllı Izgara kontağı 1 4: HV/LV Akıllı Izgara kontağı 2 5: HP tarife kontağı 9: Emniyet termostatı ünitesi 12: Güneş enerjisi girişi (*3)(*5) 13: Akıllı sayaç kontağı		
13.7: 13.8	Montör	[119]	Normalde açık/Normalde kapalı	0: Bağlı değil 5: HP tarife kontağı 9: Emniyet termostatı ünitesi 13: Akıllı sayaç kontağı	**0: Normalde açık** 1: Normalde kapalı		
13.7: 13.8	Montör	[120]	Terminal X45M 9-10	0: Bağlı değil 3: HV/LV Akıllı Izgara kontağı 1 4: HV/LV Akıllı Izgara kontağı 2 5: HP tarife kontağı 9: Emniyet termostatı ünitesi 12: Güneş enerjisi girişi 13: Akıllı sayaç kontağı	**0: Bağlı Değil** 3: HV/LV Akıllı Izgara kontağı 1 4: HV/LV Akıllı Izgara kontağı 2 5: HP tarife kontağı 9: Emniyet termostatı ünitesi 12: Güneş enerjisi girişi (*3)(*5) 13: Akıllı sayaç kontağı		
13.7: 13.8	Montör	[121]	Normalde açık/Normalde kapalı	0: Bağlı değil 5: HP tarife kontağı 9: Emniyet termostatı ünitesi 13: Akıllı sayaç kontağı	**0: Normalde açık** 1: Normalde kapalı		
13.7: 13.8	Montör	[122]	Terminal X45M 1-2	0: Bağlı değil 3: HV/LV Akıllı Izgara kontağı 1 4: HV/LV Akıllı Izgara kontağı 2 5: HP tarife kontağı 9: Emniyet termostatı ünitesi 12: Güneş enerjisi girişi 13: Akıllı sayaç kontağı	**0: Bağlı değil** 3: HV/LV Akıllı Izgara kontağı 1 4: HV/LV Akıllı Izgara kontağı 2 5: HP tarife kontağı 9: Emniyet termostatı ünitesi 12: Güneş enerjisi girişi (*3)(*5) 13: Akıllı sayaç kontağı		
13.7	Montör	[123]	Normalde açık/Normalde kapalı	0: Bağlı değil 5: HP tarife kontağı 9: Emniyet termostatı ünitesi 13: Akıllı sayaç kontağı	**0: Normalde açık** 1: Normalde kapalı		

[1] Varsayılan değerler **kalın** yazı tipiyle gösterilir.

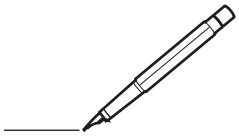

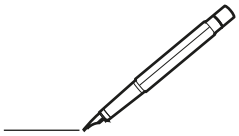

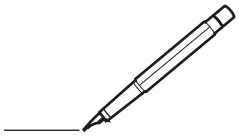

Copyright 2024 Daikin

DAIKIN EUROPE N.V.
Zandvoordestraat 300, B-8400 Oostende, Belgium

4P773390-1D 2026.08