Referenčná príručka inštalátora

Modul siete WLAN – ohrev

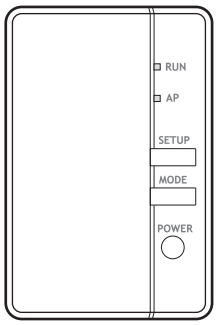

BRP069A71

Obsah

1 O tomto dokumente 3

2 Informácie o adaptéri 4

2.1 Súčasti 4
2.2 Základné parametre 4
2.3 Kompatibilita 5

3 Informácie o balení 6

3.1 Vybalenie adaptéra 6

4 Príprava 7

4.1 Požiadavky na miesto inštalácie 7
4.2 Prehľad pripojení elektrického vedenia 7

5 Inštalácia 8

5.1 Bezpečnostné opatrenia pri inštalácii adaptéra 8
5.2 Prehľad: inštalácia 8
5.3 Zapojenie elektroinštalácie 8
5.3.1 Bezpečnostné opatrenia pri zapájaní elektroinštalácie 8
5.3.2 Pripojenie adaptéra s jednotkou 9
5.4 Zatvorenie adaptéra 10
5.4.1 Zatvorenie adaptéra 10
5.5 Montáž adaptéra 10
5.5.1 O montáži adaptéra 10
5.5.2 Montáž adaptéra na jednotku 10
5.6 Otvorenie adaptéra 11
5.6.1 O otvorení adaptéra 11
5.6.2 Otvorenie adaptéra 11

6 Spustenie systému 13

7 Konfigurácia 14

8 Odovzdanie používateľovi 15

9 Odstraňovanie problémov 16

9.1 Prehľad: odstraňovanie problémov 16
9.1.1 Symptóm: diódy LED sa po pripojení adaptéra k jednotke a ZAPNUTÍ jednotky nerozsvietia 16
9.1.2 Symptóm: adaptér NEREAGUJE na interakciu s vnútornou jednotkou 16
9.1.3 Symptóm: keď je adaptér v režime AP, nič sa nedeje 16

1 O tomto dokumente

Cieľoví používatelia

Oprávnení inštalátori

Dokumentácia

Tento dokument je súčasťou dokumentácie. Celá dokumentácia zahŕňa tieto dokumenty:

- **Všeobecné bezpečnostné opatrenia:**
  - Bezpečnostné opatrenia, ktoré sa musia prečítať pred inštaláciou
  - Formát: Papier (v balení vnútornej jednotky)
- **Návod na inštaláciu:**
  - Pokyny na inštaláciu
  - Formát: papier (dodané v súprave)
- **Referenčná príručka inštalátora:**
  - Pokyny na inštaláciu, konfiguráciu, pokyny na použitie,...
  - Formát: digitálne súbory nájdete na lokalite https://www.daikin.eu. Pomocou funkcie vyhľadávania nájdite svoj model 🔍.
- **Vyhlásenie o zhode:**

> **INFORMÁCIE: vyhlásenie o zhode**
>
> Spoločnosť Daikin Europe N.V. vyhlasuje, že typ rádiového zariadenia BRP069A71 spĺňa požiadavky smernice 2014/53/EÚ. Pôvodné vyhlásenie o zhode nájdete na adrese https://www.daikin.eu. Pomocou funkcie vyhľadávania 🔍 nájdete vyhlásenie o zhode pre svoju jednotku.

Najnovšie revízie dodanej dokumentácie môžu byť k dispozícii na regionálnej Daikin webovej stránke alebo u vášho predajcu.

Originálny návod je v angličtine. Všetky ostatné jazyky sú prekladmi originálneho návodu.

2 Informácie o adaptéri

Adaptér bezdrôtovej siete LAN na pripojenie systému tepelného čerpadla k systému Daikin Cloud prostredníctvom internetu, čo umožňuje ovládanie systému tepelného čerpadla prostredníctvom aplikácie ONECTA.

2.1 Súčasti

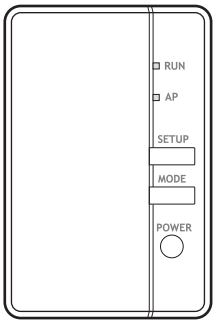

Komponent	Opis
RUN	▪ Dióda LED SVIETI: adaptér je aktívny ako stanica a pripojený k sieti. ▪ Dióda LED bliká: adaptér je aktívny ako stanica a ešte nie je pripojený k sieti.
AP	▪ Dióda LED SVIETI: adaptér je aktívny ako prístupový bod a mobilné zariadenie je priradené. ▪ Dióda LED bliká: adaptér je aktívny ako prístupový bod, no žiadne mobilné zariadenie ešte nie je priradené.
SETUP	Stlačením pripojíte adaptér ku smerovaču.
MODE	Stlačením a podržaním prepínate medzi zapnutím a vypnutím režimu AP.
POWER	Stlačením resetujete adaptér.

2.2 Základné parametre

Parameter	Hodnota
Frekvenčný rozsah	2400 MHz~2483,5 MHz
Rádiový protokol	IEEE 802.11b/g/n
Rádiofrekvenčný kanál	1~13
Výstupný výkon	0 dBm~18 dBm
Účinne vyžarovaný výkon	17 dBm (11b)/14 dBm (11g)/13 dBm (11n)

Parameter	Hodnota
Elektrické napájanie	DC 14 V/100 mA

2.3 Kompatibilita

Uistite sa, či je systém tepelného čerpadla kompatibilný na používanie s adaptérom. Ďalšie informácie nájdete v referenčnej príručke inštalátora systému tepelného čerpadla.

3 Informácie o balení

Majte na pamäti nasledujúce skutočnosti:

- Pri dodaní sa jednotka MUSÍ skontrolovať, či nie je poškodená a či je kompletná. Každé poškodenie alebo chýbajúce diely sa MUSIA ihneď ohlásiť zástupcovi dopravcu pre reklamácie.
- Zabalenú jednotku dopravte čo najbližšie ku konečnému miestu montáže, aby nedošlo k poškodeniu počas prepravy.
- Vopred pripravte cestu, po ktorej chcete preniesť jednotku do jej konečnej polohy pre inštaláciu.

3.1 Vybalenie adaptéra

1. Otvorte škatuľu.
2. Vyberte adaptér.
3. Oddeľte príslušenstvo.

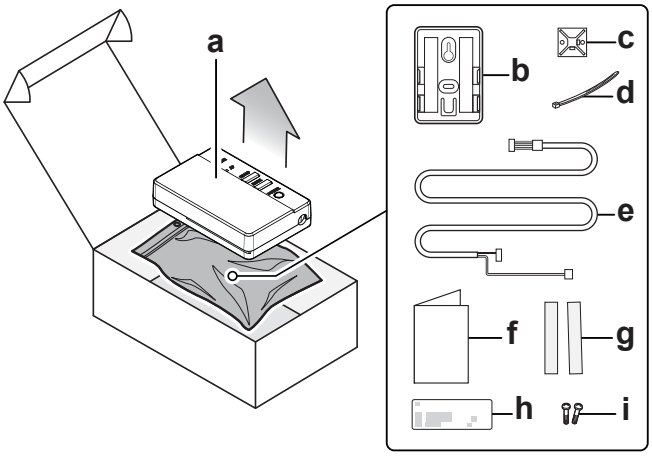

a Adaptér
b Držiak adaptéra s obojstrannou lepiacou páskou
c Pripevnenie spôn na káble
d Spony na káble
e Pripojovací kábel
f Návod na inštaláciu
g Lepiaca páska pre držiak adaptéra
h Štítok do návodu
i Skrutky

4 Príprava

4.1 Požiadavky na miesto inštalácie

- Adaptér je navrhnutý na montáž na vnútornú jednotku v suchom priestore, výlučne v interiéri.
- Presné umiestnenie adaptéra závisí od typu vnútornej jednotky. Ďalšie informácie nájdete v doplnku pre voliteľné príslušenstvo vnútornej jednotky.
- Adaptér je navrhnutý iba na inštaláciu v zvislej polohe.
- Adaptér je navrhnutý na prevádzku v okolitej teplote v rozsahu od 5~35°C.

Adaptér NEINŠTALUJTE na nasledujúce miesta:

- Na miesta, ktoré nie sú vystavené priamemu slnečnému žiareniu.
- Na miesta, ktoré sú v blízkosti zdroja tepla.
- Na miesta vystavené pôsobeniu zdroja pary.
- Na miesta vystavené pôsobeniu výparov strojového oleja.

4.2 Prehľad pripojení elektrického vedenia

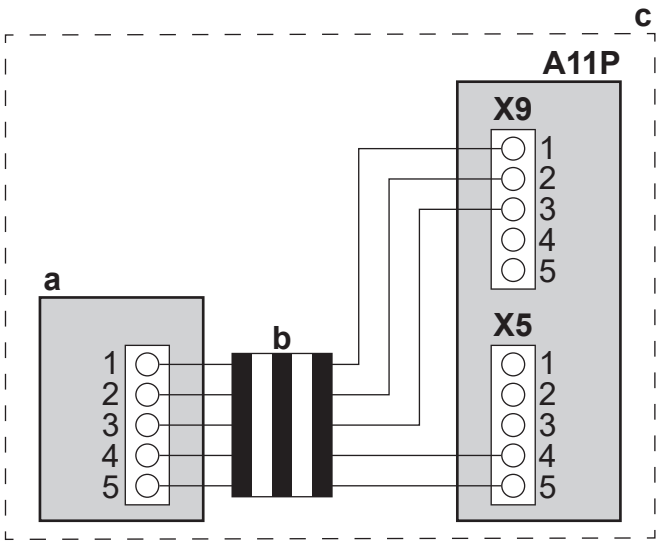

a	Adaptér (dodáva sa ako príslušenstvo)
b	Pripojovací kábel (dodáva sa ako príslušenstvo)
c	Panel používateľského rozhrania vnútornej jednotky
A11P	Hlavná karta PCB MMI (= používateľské rozhranie vnútornej jednotky)
X5	Konektor pre krátku časť vidlicovitého konca
X9	Konektor pre dlhú časť vidlicovitého konca

5 Inštalácia

5.1 Bezpečnostné opatrenia pri inštalácii adaptéra

NEBEZPEČENSTVO: RIZIKO USMRTENIA ELEKTRICKÝM PRÚDOM

- Pred inštaláciou adaptéra vypnite elektrické napájanie.
- S adaptérom NEPRACUJTE s mokrými rukami.
- ZABRÁŇTE namočeniu adaptéra.
- NEROZOBERAJTE, NEUPRAVUJTE ani NEOPRAVUJTE adaptér.
- Pri odpájaní držte pripojovací kábel za konektor.
- V prípade poškodenia adaptéra VYPNITE elektrické napájanie.

Symbol	Vysvetlenie
	Ochranu zariadení označených týmto symbolom zaručuje dvojitá izolácia a nevyžaduje sa zabezpečené pripojenie (uzemnenie).

5.2 Prehľad: inštalácia

Inštalácia adaptéra pozostáva z nasledujúcich fáz:

1. Pripojenie elektroinštalácie;
2. Zatvorenie adaptéra;
3. Montáž adaptéra na jednotku.

INFORMÁCIE

To, kde sa má elektroinštalácia pripojiť k vnútornej jednotke a kde sa má namontovať adaptér, závisí od typu vnútornej jednotky. Ďalšie informácie nájdete v doplnku pre voliteľné príslušenstvo vnútornej jednotky.

5.3 Zapojenie elektroinštalácie

5.3.1 Bezpečnostné opatrenia pri zapájaní elektroinštalácie

INFORMÁCIE

Prečítajte si tiež bezpečnostné opatrenia a požiadavky v nasledujúcich kapitolách:

- Všeobecné bezpečnostné opatrenia
- Príprava

NEBEZPEČENSTVO: RIZIKO USMRTENIA ELEKTRICKÝM PRÚDOM

NEZAPÍNAJTE elektrické napájanie, kým nepripojíte elektroinštaláciu, nezatvoríte adaptér a nenamontujete ho na vnútornú jednotku.

5.3.2 Pripojenie adaptéra s jednotkou

1 Oddeľte vrchný kryt od spodného.

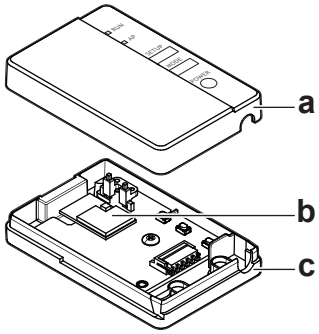

a Horný kryt
b Karta PCB adaptéra
c Spodný kryt

2 Pripojte vidlicovitý koniec pripojovacieho kábla k vnútornej jednotke.

3 Druhý koniec pripojovacieho kábla pripojte ku konektoru na karte PCB adaptéra.

4 Pripevnite kábel a zabezpečte uvoľnenie napnutia.

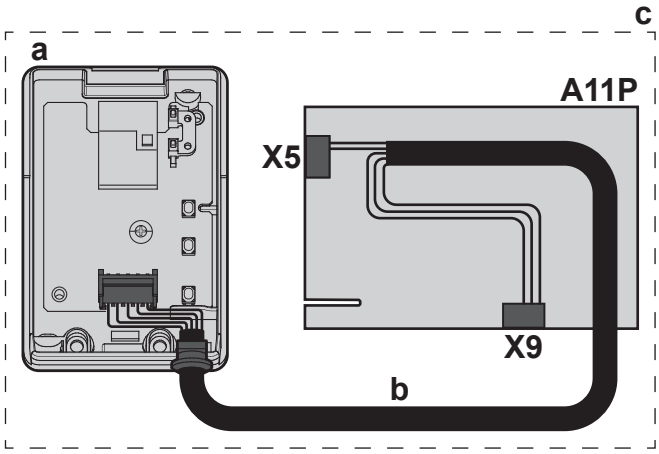

a Adaptér (dodáva sa ako príslušenstvo)
b Pripojovací kábel (dodáva sa ako príslušenstvo)
c Panel používateľského rozhrania vnútornej jednotky
A11P Hlavná karta PCB MMI (= používateľské rozhranie vnútornej jednotky)
X5 Konektor pre krátku časť vidlicovitého konca
X9 Konektor pre dlhú časť vidlicovitého konca

INFORMÁCIE

Presné umiestnenie adaptéra a smerovanie pripojovacieho kábla závisia od typu vnútornej jednotky. Ďalšie informácie nájdete v doplnku pre voliteľné príslušenstvo vnútornej jednotky.

INFORMÁCIE

Pomocou spony na káble a pripevnenia spôn na káble dodaných ako príslušenstvo zaručte na bočnej strane vnútornej jednotky uvoľnenie napnutia.

5.4 Zatvorenie adaptéra

5.4.1 Zatvorenie adaptéra

1 Zaháknite predný kryt do zadného krytu.

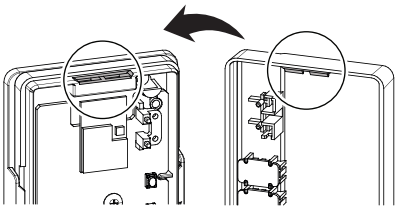

2 Vložte 2 skrutky z vrecka príslušenstva.

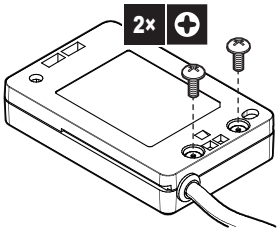

POZNÁMKA

Po zatvorení adaptéra skontrolujte, či je pripojovací kábel bezpečne pripevnený.

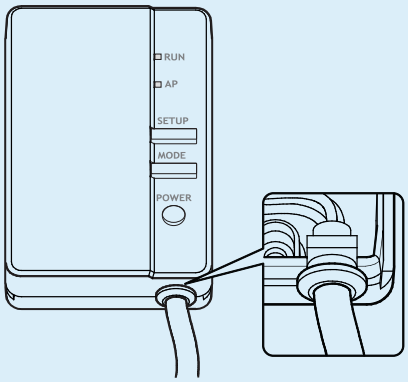

5.5 Montáž adaptéra

5.5.1 O montáži adaptéra

Adaptér namontujte na vnútornú jednotku použitím držiaka a lepiacej pásky dodaných vo vrecku s príslušenstvom.

POZNÁMKA

- Uistite sa, či je časť vnútornej jednotky, na ktorú sa držiak montuje, čistá.
- Dbajte na to, aby ste držiak na vnútornú jednotku namontovali pevne tak, aby dokázal uniesť hmotnosť adaptéra.

5.5.2 Montáž adaptéra na jednotku

1 Pripevnite obojstrannú lepiacu pásku k držiaku adaptéra.

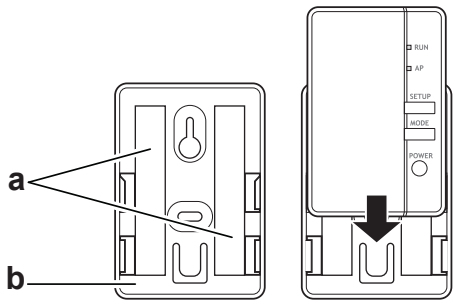

a Páska
b Držiak adaptéra

2 Pomocou lepiacej pásky namontujte držiak na vnútornú jednotku.

3 Adaptér zasuňte do držiaka.

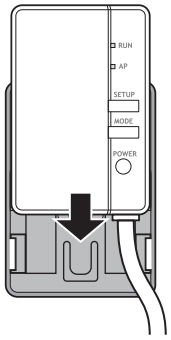

INFORMÁCIE

Presné umiestnenie držiaka závisí od typu vnútornej jednotky. Ďalšie informácie nájdete v doplnku pre voliteľné príslušenstvo vnútornej jednotky.

5.6 Otvorenie adaptéra

5.6.1 O otvorení adaptéra

Zvyčajný postup pri inštalácii NEZAHŕŇA otvorenie adaptéra. Ak ho však musíte otvoriť, postupujte podľa nižšie uvedeného postupu.

NEBEZPEČENSTVO: RIZIKO USMRTENIA ELEKTRICKÝM PRÚDOM

Pred otvorením adaptéra VYPNITE napájanie vnútornej jednotky.

5.6.2 Otvorenie adaptéra

1 Skrutkovačom odstráňte skrutky.

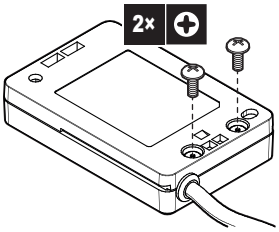

2 Uvoľnite predný kryt do zadného krytu.

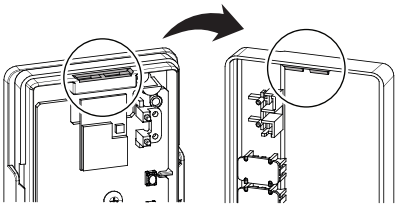

6 Spustenie systému

Adaptér sa napája z vnútornej jednotky. Ak má adaptér fungovať, uistite sa, či je pripojený k vnútornej jednotke a či je vnútorná jednotka zapnutá.

Po zapnutí napájania systému sa rozsvietia diódy RUN a AP, a keď bude adaptér v prevádzkovom režime, znova zhasnú. V závislosti od rozloženia systému môže prepnutie adaptéra do prevádzkového režimu trvať až 1 minútu.

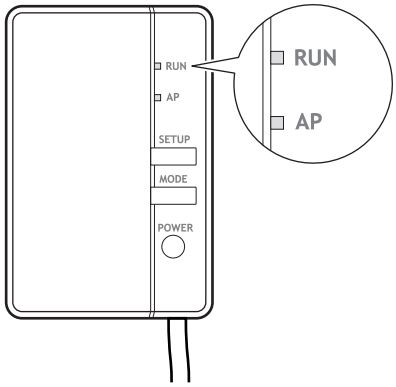

INFORMÁCIE

Pred spustením systému sa uistite, či je adaptér zatvorený a správne namontovaný na vnútornej jednotke.

7 Konfigurácia

Ak chcete konfigurovať adaptér, otvorte v mobilnom zariadení aplikáciu ONECTA a postupujte podľa pokynov v aplikácii. Aplikácia ONECTA je k dispozícii v obchodoch Google Play a App Store:

http://www.onlinecontroller.daikineurope.com/

8 Odovzdanie používateľovi

Po inštalácii a konfigurácii adaptéra odovzdajte tento návod na inštaláciu používateľovi a upozornite ho na nasledujúce bezpečnostné opatrenia.

NEBEZPEČENSTVO

- NEROZOBERAJTE, NEUPRAVUJTE ani NEOPRAVUJTE adaptér. Môže dôjsť k požiaru, zásahu elektrickým prúdom alebo zraneniu.
- ZABRÁŇTE tomu, aby sa adaptér namočil. NEPOUŽÍVAJTE ho pri kúpaní či podobných aktivitách, pri ktorých sa používa voda. Mohlo by to spôsobiť zásah elektrickým prúdom alebo požiar.
- Adaptér NEPOUŽÍVAJTE v blízkosti zdravotníckych prístrojov či osôb používajúcich kardiostimulátor alebo defibrilátor. Môže to spôsobiť život ohrozujúcu elektromagnetickú interferenciu.
- Adaptér NEPOUŽÍVAJTE v blízkosti zariadení s automatickým ovládaním, ako sú napríklad automatické dvere či požiarny systém. Môže dôjsť k nehodám z dôvodu chybného fungovania týchto zariadení.
- V prípade abnormálneho pachu alebo zvuku, prehrievania alebo dymu vychádzajúceho z adaptéra ihneď odpojte vnútornú jednotku od elektrického napájania. V opačnom prípade môže dôjsť k požiaru alebo poruche. V takom prípade sa poraďte s predajcom.
- Ak vám adaptér spadne alebo sa poškodí, odpojte vnútornú jednotku od elektrického napájania. V opačnom prípade môže dôjsť k požiaru alebo poruche. V takom prípade sa poraďte s predajcom.

POZNÁMKA

Adaptér nepoužívajte v blízkosti mikrovlnnej rúry. Môže to ovplyvniť komunikáciu s bezdrôtovou sieťou LAN.

9 Odstraňovanie problémov

9.1 Prehľad: odstraňovanie problémov

Táto kapitola opisuje, čo robiť v prípade výskytu problémov. Obsahuje informácie o riešení problémov na základe symptómov uvedených nižšie.

9.1.1 Symptóm: diódy LED sa po pripojení adaptéra k jednotke a ZAPNUTÍ jednotky nerozsvietia

Možné príčiny	Náprava
Adaptér je pripojený k nesprávnym konektorom na vnútornej jednotke.	Skontrolujte, či je adaptér siete LAN správne pripojený k vnútornej jednotke. Pozrite si pokyny na pripojenie v návode k vnútornej jednotke.

9.1.2 Symptóm: adaptér NEREAGUJE na interakciu s vnútornou jednotkou

Možné príčiny	Náprava
Pripojovací kábel na pripojenie adaptéra k vnútornej jednotke nie je kompatibilný s jednotkou.	Skontrolujte, či ste pripojení ku kompatibilnej jednotke. V návode k vnútornej jednotke skontrolujte kompatibilitu vnútornej jednotky s adaptérom

9.1.3 Symptóm: keď je adaptér v režime AP, nič sa nedeje

Možné príčiny	Náprava
Firmvér je poškodený.	Problém s firmvérom nahláste svojmu predajcovi.

И005 20

Copyright 2020 Daikin

DAIKIN EUROPE N.V.
Zandvoordestraat 300, B-8400 Oostende, Belgium

4P624189-1B 2023.10